MEĐUNARODNI



KATALOG PROIZVODA

Rujan **2023.**

Autonomno stambeno
Centralno stambeno
Uslužni sektor
Industrijski proces

A Carrier Company | www.riello.com

RIELLO
Energy For Life

F.lli RIELLO OFFICINA MECCANICA LEGNAGO PORTO

1922

OFFICINE MECCANICHE FRATELLI RIELLO

OFFICINE FONDERIE FRATELLI RIELLO

RIELLO ISOTHERMO

RIELLO

RIELLO

RIELLO BURNERS

RIELLO

2022

RIELLO Energy For Life

100 Years

2023

RIELLO

RIELLO je talijanski brend, vodeći svjetski proizvođač u tehnologiji izgaranja i ključni akter u proizvodnji sustava i tehnologija za grijanje i klimatizaciju u sektoru stambenih i komercijalnih djelatnosti.

U TEHNOLOGIJI IZGARANJA I SEKTORU HVAC

6

PROIZVODNIH LOKACIJA



3

CENTRA ZA RAZVOJ I ISTRAŽIVANJE

+1500 *

ZAPOSLENIKA

+120

ZEMALJA PRODAJE



*podaci ažurirani u srpnju 2023.

OKRUŽENJE I DOBROBIT

ZA BOLJU BUDUĆNOST

RIELLO PRIHVAĆA KONCEPT SVEOBUHVATNE DOBROBITI PRETVARAJUĆI GA U POSLOVNI MODEL UTEMELJEN NA ODRŽIVOSTI I INOVACIJAMA TE U PROIZVODE KOJI DOPRINOSE ENERGETSKOJ TRANZICIJI.



Više od stoljeća energije za život, za udobnost ljudi. Inovacija i održivost pokreću načina rada društva Riello i stvaranje najsuvremenijih sustava.

Riello je svjestan uloge koju brend može i mora imati u navikama potrošača. Iz tog razloga društvo Riello zalaže se za učinkovitu upotrebu resursa u proizvodnji. Zapravo, sve proizvodne lokacije društva Riello u Italiji upotrebljavaju obnovljivu energiju, a društvo je usvojilo prakse i tehnologije za energetsku učinkovitost.

Svjesnost u pogledu dizajna proizvoda utječe na integraciju različitih energetskih izvora i smanjenje utjecaja na okoliš, usmjeravajući se na alternativne izvore poput vodika ili biogoriva.

To se nadopunjuje razvojem visokoučinkovitih tehnologija i pametnih upravljačkih sustava na temelju potencijala IoT-a koji omogućuju smanjenje potrošnje zahvaljujući intuitivnom daljinskom upravljanju prilagođenom potrebama potrošača.

Rezultat? Ekonomska korist za potrošača, ali iznad svega za ekosustav.

PROFESIONALNI RAST I RAZVOJ

OBUKA

OBUKA JE JEDNA OD RIELLOVIH SNAGA:
ODUVIJEK JE BILA KLJUČAN DIO POSLOVANJA I KARAKTERISTIČNA KOMPONENTA PREPOZNATA OD STRANE TRŽIŠTA PO SVOJOJ DOSLJEDNOSTI I KONTINUITETU.



Tvrtka Riello ima kontinuirani proces obuke kako bi prenijela svoje znanje savjetnicima i tržišnim operaterima. Obuhvaća sastanke o tehničkom ažuriranju i konkretne tečajeve obuke (i putem webinara) namijenjene poticanju profesionalnog rasta ljudi s kojima društvo Riello posluje. **Profesionalizam, vještine i pouzdanost dostupni su u čitavom opskrbnom lancu, čime svakodnevno promoviramo iscrpno znanje o sljedećoj generaciji proizvoda i sistemskim rješenjima.**
Za Riello, obuka također predstavlja svijest o zakonodavnom razvoju i mogućnost unaprijed protumačiti svoju evoluciju.

Struktura pred prodaje i obuke tvrtke spremna je pružiti stalnu podršku i najbolje tečajeve osvježavanja svojim potrošačima kako bi procijenili rapidno promjenljivo tržište. Angiari centar za obuku je opipljiv primjer važnosti obuke za Riello. Sastoji se od učionica potpuno opremljenih s laboratorijima, omogućuje učenje teorije i praktično osposobljavanje pomoću najnovijih sustava za učenje.

ISTAKNUTO

CONDEXA HPR

U POSTROJENJU

NEW

S LINIJOM CONDEXA HPR, DRUŠTVO RIELLO PROŠIRUJE SVOJU PONUDU ZIDNIH UREĐAJA U LAKOM GOSPODARSKOM SEKTORU, UVOĐEĆI ASORTIMAN KOJI NUDI FLEKSIBILNOST UGRADNJE I KOMPAKTNOST SUSTAVA.
SA SAMO 4 MODELA MOGUĆE JE IZVESTI 28 RJEŠENJA KAKO BI SE ZADOVOLJILI NAJRAZLIČITIJI PROSTORNI ZAHTJEVI PROSTORIJE ZA POSTROJENJE.

archiproducts DESIGN AWARDS 2022
WINNER

Linija CONDEXA HPR dobila je nagradu Archiproducts Design Award 2022., čime je dobila priznanje za koncept projekta i njegov dizajn.





Zahvaljujući svojoj kompaktnosti i smanjenoj težini, linija CONDEXA HPR idealno je rješenje u svim okruženjima u kojima je prostor presudan čimbenik pri izboru generatora topline.
Asortiman se sastoji od 4 kondenzacijska modela od 35 do 70 kW, s mogućnošću samostalne i kaskadne ugradnje do najviše 4 toplinska modula u linearnoj konfiguraciji i konfiguraciji back-to-back, postižući izlazne snage do 280 kW.
Linija CONDEXA HPR prikladna je za ugradnju u zatvorenom prostoru ili na djelomično zaštićenom mjestu (IPX5D), a standardno je opremljena niskoenergetskim modulirajućim cirkulacijskim crpkama.

ISTAKNUTO

PRO MONOBLOK ZIDNI HIBRIDNI SUSTAV

VISOKA UČINKOVITOST, UDOBNOST I **NIZAK UTJECAJ NA OKOLIŠ**

NEW

NOVA HIBRIDNA PONUDA DRUŠTVA RIELLO OD 35 DO 645 KW KOJA OMOGUĆUJE KOMBINACIJU SVESTRANOSTI ZIDNOG KOTLA RIELLO S UČINKOVITOŠĆU VANJSKE MONOBLOK TOPLINSKE CRPKE NXHM S RASHLADNIM SREDSTVOM R32.

Višeenergetski hibridni sustav za grijanje, hlađenje i proizvodnju potrošne tople vode dizajniran je za energetsku obnovu toplinskih postrojenja srednje i visoke snage.
Sustav, koji je razvilo i testiralo društvo Riello, kombinira visokoučinkovitu tehnologiju izgaranja kotla s tehnologijom monoblok toplinske crpke zrak-voda, stvarajući sustav koji može ponuditi visoke performanse u smislu učinkovitosti i udobnosti, uz smanjeni utjecaj na okoliš.
Sustav kombinira dvije glavne komponente:

- zidni kotao: ovisno o snazi i značajkama koje sustav zahtijeva, plinski generator može se odabrati iz linije kotlova CONDEXA HPR ili CONDEXA PRO, u samostojećoj ili kaskadnoj izvedbi;
- monoblok vanjska toplinska crpka zrak-voda, koja radi s rashladnim plinom R32, sa slabim utjecajem na okoliš: ovisno o ukupnoj snazi sustava, možete birati između toplinske crpke iz linije NXHM 004÷016 u samostalnoj verziji, ili iz linije NXHM 018÷030 u samostalnoj ili kaskadnoj verziji.

Kako bi se kompletirao sustav, dostupan je širok raspon dodataka kako bi se ispunili različiti zahtjevi sustava te osigurala jednostavna i brza ugradnja.

ZNAČAJKE I PREDNOSTI SUSTAVA:

- Sustavom upravlja napredna logika kako bi se osigurala maksimalna učinkovitost i dala prednost najučinkovitijem izvoru topline.
- Idealni sustav za mnoštvo raznih primjena, u stambenim i profesionalnim okruženjima.
- Izvrsna mogućnost konfiguracije sustava.
- Laboratorijski provjerene hidrauličke sheme za maksimalnu učinkovitost hibridnog sustava.



ISTAKNUTO



FAMILY

RIELLO **ČINI DA SE DOBRO OSJEĆATE**

NOVI ASORTIMAN ZIDNIH KONDENZIRAJUĆIH KOTLOVA TVRTKE RIELLO UTJELOVLJUJE NJEZINU FILOZOFIJU O KONSTRUKCIJI: VRHUNSKE PERFORMANSE, JEDNOSTAVNOST UPORABE I ODRŽAVANJA, DIZAJNIRAN ZA PRILAGODBU RAZLIČITIM INSTALACIJSKIM PREDUVJETIMA S POGLEDOM NA BUDUĆNOST.

Vodeći model, FAMILY, savršen je spoj udobnosti i održivosti. Vrhunski modeli u asortimanu zidnih kotlova društva Riello rezultat su novog načina razmišljanja o energiji: učinkovitost, hibridna tehnologija, održivost. FAMILY pruža optimalnu udobnost u načinu grijanja i PTV načinu, zajedno s visokom učinkovitošću i smanjenom potrošnjom. Dizajniran je kao „hibrid spreman za rad“ - drugim riječima, pruža mogućnost izravnog upravljanja komponentama multi energetskog sustava na učinkovit način, bez potrebe za dodacima.

FAMILY asortiman dizajniran je za rad s mješavinama prirodnog plina i vodika (do 20 %) - prvi koraci prema ostvarivanju ciljeva ekološke održivosti i dekarbonizacije, procesa koje je pokrenula Europska unija.
Kotlovi današnjice za generacije budućnosti.

ISTAKNUTO

START

ZAPOČNITE **NA PRAVI NAČIN**

LINIJA START, GODINU DANA NAKON LANSIRANJA NA MEĐUNARODNA TRŽIŠTA, DOBILA JE U STUDENOM 2022. PRESTIŽNU NAGRADU „BEST BUY" OD ORGANIZACIJE ALTROCONSUMO, NAJVEĆE NEZAVISNE ORGANIZACIJE ZA ZAŠTITU POTROŠAČA U ITALIJI.

HYDROGEN READY 20%

ZA ODRŽIVU BUDUĆNOST



U usporednom testu sa 17 drugih kondenzacijskih kotlova vodećih proizvođača, ocjenjivani model RIELLO START 25 KIS 20187404 dobio je pohvale za visoku učinkovitost i performanse na svim razinama, optimalnu udobnost u pogledu proizvodnje potrošne tople vode, niske emisije i nisku potrošnju električne energije.

Druge važne značajke linije START su:

- kompaktne dimenzije (samo 400 mm širine);
- novo, jednostavno i intuitivno digitalno sučelje koje reagira na dodir;
- moderan, linearan dizajn;
- širok raspon dodataka koji olakšavaju zamjenu starih kotlova i integraciju u unutarnje i vanjske prostore;
- mogućnost daljinskog IoT povezivanja kroz inovativnu ponudu Hi, Comfort dodataka (termostat T100 i pametni ključ K100);
- NOx u skladu s razredom 6, trenutno najbolja klasifikacija prema europskim standardima u pogledu zaštite okoliša i niske emisije;
- spremno za rad s mješavinama prirodnog plina i vodika, do najviše 20 %.

ISTAKNUTO



ZAHVALJUJUĆI HI, COMFORT, NOVOJ PLATFORMI IOT RJEŠENJA DRUŠTVA RIELLO, UPRAVLJANJE UDOBNOŠĆU NIKAD NIJE BILO OVAKO JEDNOSTAVNO

Krajnji korisnik upravlja temperaturom u kućanstvu s pomoću termostata HI, COMFORT T100 i spajanjem na novu aplikaciju HI, COMFORT putem Wi-Fi kućišta. Nova aplikacija dostupna je za besplatno preuzimanje za Android i iOS sustave, a upotrebljava se za daljinsko nadziranje statusa, postavljanje temperature PTV-a te sigurno i jednostavno postavljanje kotla. Osim toga, HI, COMFORT T100 ugrađuje se jednostavno i brzo, čak i ako zamjenjuje stari termostat, bez potrebe za mijenjanjem električnog sustava u kućanstvu. S baterijskim napajanjem, HI, COMFORT T100 također iskorištava prednosti bežične instalacije, ako je sustav opremljen prijemnikom radijskih frekvencija.

HI, COMFORT T100

- Upravljačka jedinica s osvijetljenim zaslonom za daljinsko upravljanje udobnošću u vašem kućanstvu putem pametnog telefona ili tableta
- Moderna aplikacija s inovativnim funkcija prilagođena korisniku
- Omogućuje naprednu daljinsku kontrolu kotlova Riello i standardno upravljanje ostalim kotlovima putem ON/OFF daljinskog upravljača
- Svestrana komunikacija: ON/OFF i OTBus, s bežičnom i ožičenom opcijom

SUČELJE PRILAGOĐENO KORISNIKU

BRZA I JEDNOSTAVNA UGRADNJA

ŠIROKA KOMPATIBILNOST

VISOKI SIGURNOSNI STANDARDI

hi-comfort.com

Platforma HI, COMFORT integracijom najnovijih kotlova Riello i pametnih termostata te aplikacijom predstavlja početak nove generacije udobnosti.

ISTAKNUTO

HI, COMFORT K100

Pametni ključ HI, COMFORT K100 dodatak je dizajniran za kondenzacijske kotlove najnovije generacije, koji uvodi novi način upravljanja udobnošću doma. Pametni ključ K100 putem aplikacije HI COMFORT omogućuje prepoznavanje radnog statusa kotla, promjenu parametara i aktiviranje posebnih funkcija za proizvodnju potrošne tople vode („bočica za bebe", „kuhanje" i „ugodnost") na daljinu.





NAPREDNA PAMETNA KONTROLA

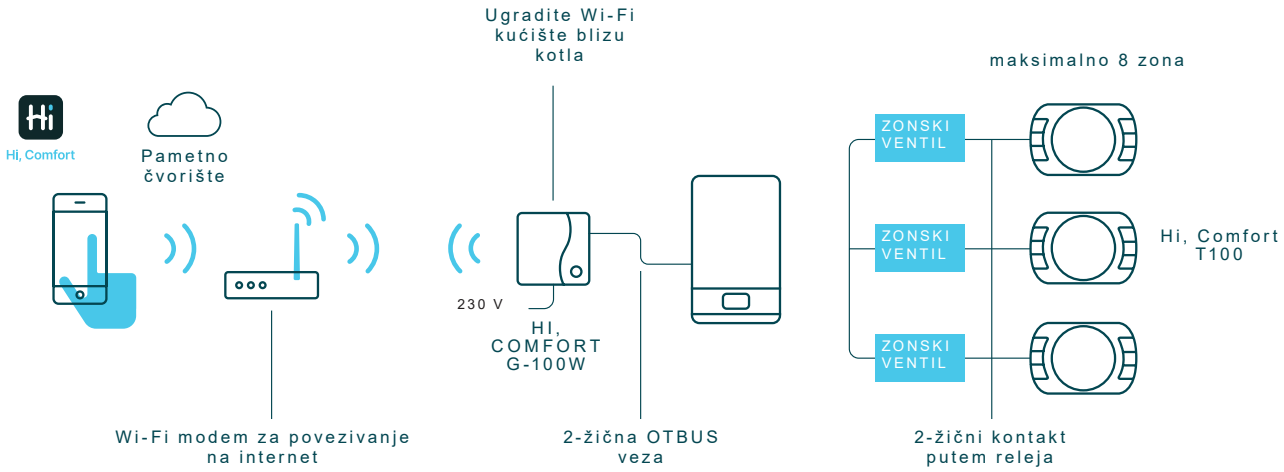

STANDARDNA PAMETNA KONTROLA

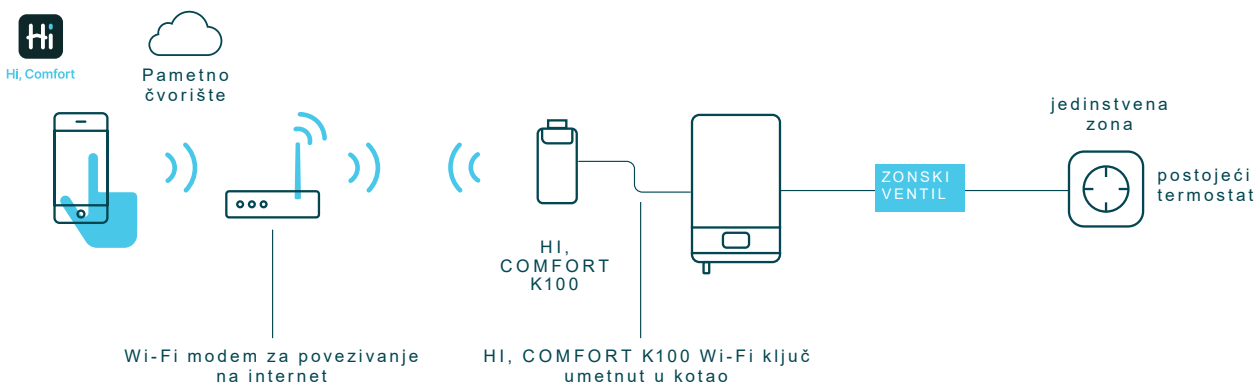

ISTAKNUTO

FAMILY SPRINT

IDEALNO ZA RENOVACIJE I NOVI STAMBENI PROSTOR

NEW

NOVA RAZDVOJENA ZIDNA TOPLINSKA CRPKA ZRAK-VODA S RASHLADNIM SREDSTVOM R32, DIZAJNIRANA ZA GRIJANJE, HLAĐENJE I POTROŠNU TOPLU VODU

Razdvojene zidne toplinske crpke FAMILY SPRINT dostupne su u 10 jačina snage, sa širokim izborom jednofaznih modela od 4 do 16 kW i trofaznih modela od 12 do 16 kW. Kompresor s DC inverter tehnologijom omogućuje postizanje temperature grijanja do 65 °C. Standardna ugrađena kontrola omogućuje jednostavno upravljanje različitim funkcijama, koje su dizajnirane i za upotrebu unutar hibridnog sustava, u kombinaciji s plinskim izvorom grijanja.



ZNAČAJKE I PREDNOSTI:

- Učinkovitost i posljedična ušteda energije. Proizvod postiže klasu A+++ (A7/W35 °C); A++ (A7/W55 °C).
- Novi asortiman FAMILY SPRINT upotrebljava rashladni plin R32 koji ima slab učinak na okoliš, u skladu s europskim ciljevima za smanjenje emisija CO_2.
- Nečujan rad: niska razina buke postiže se zahvaljujući dizajnu i može se smanjiti do 39 dB(A)* postavljanjem tihog načina rada koji je dostupan korisniku.
- Rješenje u obliku sustava koje se sastoji od zidne kompaktne unutarnje jedinice, s dubinom od samo 270 mm, idealno kako za zamjenu tako i za novu ugradnju.

*Vrijednost akustičnog tlaka odnosi se na veličinu od 4 kW u tihom načinu rada.

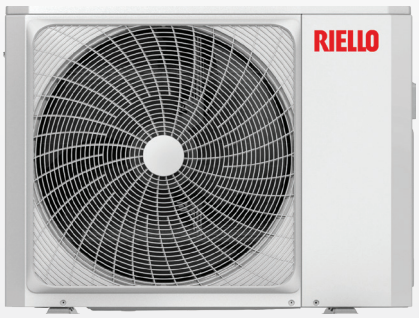

ISTAKNUTO

AARIA: MONO I MULTI-SPLIT KLIMA UREĐAJI

DIZAJN, SVESTRANOST I UČINKOVITOST

AARIA START, AARIA MONO PLUS, AARIA MULTI PLUS I AARIA PRO P LINIJE SU R32 ZRAK-ZRAK INVERTERSKIH TOPLINSKIH CRPKI DRUŠTVA RIELLO ZA LJETNU I ZIMSKU KLIMATIZACIJU MALIH I SREDNJIH STAMBENIH I POSLOVNIH ZGRADA.



AMK CASSETTE



AMS I AMC
STROP I/ILI POD



AMW MONTAŽA NA ZID



AMD KANALNO



AMW ST MONTAŽA NA ZID
LINIJA **AARIA START**

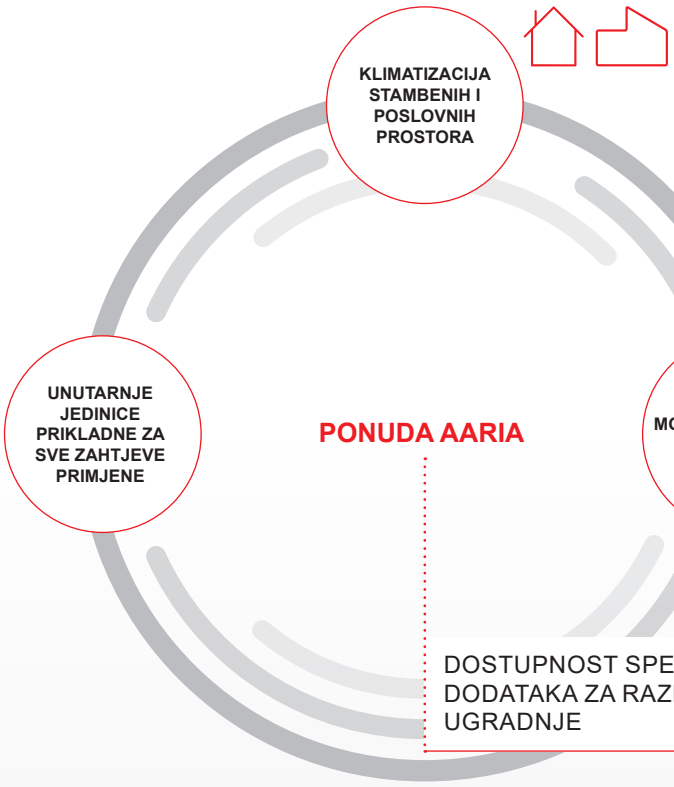



- AARIA START
- AARIA MONO PLUS
- AARIA PRO P



- AARIA MULTI PLUS

Više od 30 godina društvo Riello tržištu nudi širok izbor klima uređaja. Ovo iskustvo omogućuje društvu Riello da kreira rješenja za ljetnu i zimsku klimatizaciju kojom se omogućuje izvrsna udobnost i učinkovitost. Konkretno, inverterska tehnologija omogućuje kontinuiranu prilagodbu snage koju apsorbira klima uređaj, smanjujući ili povećavajući snagu ovisno o zahtjevima.

Svi klima uređaji iz linije AARIA upotrebljavaju rashladni plin R32 koji, osim niskog utjecaja na okoliš, pruža mnoge prednosti u radu i omogućuje jedinicama postizanje visoke klase učinkovitosti uz niske troškove rada.

Liniju AARIA karakterizira širok raspon rješenja kako bi se na najbolji način zadovoljili različiti zahtjevi za ugradnju. U verziji multi-split, linija AARIA nudi mogućnost istovremenog opsluživanja do pet prostorija samo jednom vanjskom jedinicom.

Širok i raznolik raspon unutarnjih jedinica omogućuje odgovor na različite potrebe ugradnje: zidne, kanalske, kazetne, stropne i/ili podne.

IKONE

KAKO BI SVOJ KATALOG PROIZVODA UČINILO JEDNOSTAVNIM ZA ČITANJE I RAZUMIJEVANJE, DRUŠTVO RIELLO UPOTREBLJAVA SLJEDEĆE IKONE KOJE SU SAME PO SEBI RAZUMLJIVE.

ERP	Proizvod je u skladu s Direktivom o „Proizvodima povezanima s energijom” i ispunjava odgovarajuće zahtjeve.
A	Energetski razred određenog modela proizvoda.
LOW NOx	Niska razina Nox emisija na proizvodima izgaranja standardne učinkovitosti.
	Učinkovitost ovog proizvoda potvrđena je certifikatom Keymark (solarni sustav ili toplinska crpka).

RIELLO

A-Z INDEKS

200 7000 ACI PLUS
198 7000 PUFFER
190 7200/2 HV PLUS
190 7200/3F HV PLUS
196 7200 HP
355 AARIA MONO PLUS-AMC
359 AARIA MONO PLUS-AMD
357 AARIA MONO PLUS-AMK
354 AARIA MONO PLUS-AMS
352 AARIA MONO PLUS-AMW
362 AARIA MULTI PLUS
371 AARIA PRO P-AMD
369 AARIA PRO P-AMK
367 AARIA PRO P-AMS
366 AARIA PRO P-AMW
360 AARIA START
165 ACQUAFUN² LN
247 ALU PRO POWER
136 BAG³
135 BAG³ HYBRID
411 CHRONORIELLO
214 CONDEXA HPR
220 CONDEXA PRO
185 CSAL 20 RS
178 CSNA 20 RS SUSTAV
383 DESIGN INVERTER
380 DESIGN INVERTER PLUS
386 DESIGN S INVERTER
378 DESIGN WALL
180 DODATCI SOLARNOG SUSTAVA
209 DODATCI SOLARNOG TOPLOVODA
114 FAMILY
117 FAMILY AQUA CONDENS
106 FAMILY SPRINT R32
132 FASTECH
456 GP CONDENS
26 HIBRIDNI ZIDNI SUSTAVI
410 HI, COMFORT K100
408 HI, COMFORT T100 WI-FI
397 IN INVERTER
397 IN INVERTER PLUS
154 INSIEME EVO COND
158 INSIEME EVOE LN
388 INVISIBLE INVERTER
391 INVISIBLE INVERTER PLUS
394 NEVIDLJIVI INVERTERSKI STROP
402 NUOVO ACU-NUOVO ACU F
102 NXHM 004-016
104 NXHM 018-030
71 OIL PRO MONOBLOK PODNI HIBRIDNI SUSTAV
139 OPCIJE DIMOVODA ZA KONDENZACIJU
338 OPCIJE DIMOVODA ZA KONDENZACIJU
168 OPCIJE DIMOVODA ZA STANDARDNU UČINKOVITOST
84 PODIGNUTI ZIDNI RAZDVOJENI HIBRIDNI SUSTAV
54 PRO MONOBLOK PODNI HIBRIDNI SUSTAV
39 PRO MONOBLOK ZIDNI HIBRIDNI SUSTAV
192 RBC-HP 1S
188 RBS 2S
119 RESIDENCE
331 RIELLO 5000 CL-M
335 RIELLO 5000 TMR2
414 RIELLO HEATGATE
166 RIELLO MINI LN
206 RIELLO SC ACS
206 RIELLO SC SUN
329 RIELLOTECH CLIMA COMFORT
329 RIELLOTECH CLIMA MIX
333 RIELLOTECH PRIME
333 RIELLOTECH PRIME ACS
400 RK N HYDROLINE
182 RPS 25/4
174 RPS 25/4 SUSTAV
203 RSS & EVOSOL
300 RTG
317 RTQ 2S
310 RTQ 3S
304 RTQ T
307 RTQ TK
292 RTS 2S
284 RTS 3S
122 START
130 START
125 START AQUA CONDENS
128 START LN

A-Z INDEKS

234 STEEL PRO POWER
205 SUN PRO
270 TAU N
280 TAU N OIL PRO
278 TAU N PREMIX
264 TAU UNIT
432 VEGA RMXA-RMYA
435 VEGA RSHE
445 VEGA RTHE

RIELLO

SADRŽAJ

HIBRIDNI SUSTAVI

HIBRIDNI SUSTAVI S MONOBLOK TOPLINSKOM CRPKOM 25

ZIDNA RJEŠENJA

26 HIBRIDNI ZIDNI SUSTAVI
39 PRO MONOBLOK ZIDNI HIBRIDNI SUSTAV
54 PRO MONOBLOK PODNI HIBRIDNI SUSTAV
71 OIL PRO MONOBLOK PODNI HIBRIDNI SUSTAV

HIBRIDNI SUSTAVI S ODVOJENOM TOPLINSKOM CRPKOM 83

ZIDNA RAZDVOJENA RJEŠENJA

84 PODIGNUTI ZIDNI RAZDVOJENI HIBRIDNI SUSTAV

TOPLINSKE CRPKE

TOPLINSKE CRPKE 101

MONOBLOK ZRAK-VODA

102 NXHM 004-016
104 NXHM 018-030

ZID-VODA ZIDNI RAZDVAJAČ

106 FAMILY SPRINT R32

ZIDNI KOTLOVI

KONDENZACIJSKI ZIDNI KOTLOVI 112

UNUTARNJA

114 FAMILY
117 FAMILY AQUA CONDENS
119 RESIDENCE
122 START
125 START AQUA CONDENS

KONDENZACIJSKI ZIDNI KOTLOVI STANDARDNE UČINKOVITOSTI 127

UNUTARNJA

128 START LN
130 START
132 FASTECH

ARTIKLI KOMPLEMENTARNI SUSTAVU 134

HIDRAULIČNI DISTRIBUTIVNI MODULI

135 BAG³ HYBRID
136 BAG³

OPCIJE DIMOVODNOG SUSTAVA 138

ZA KONDENZACIJU

139 OPCIJE DIMOVODA ZA KONDENZACIJU

PODNI KOTLOVI

PODNI KONDENZACIJSKI KOTLOVI 153

PODNI ULJNI KOTLOVI

154 INSIEME EVO COND

PODNI KONDENZACIJSKI KOTLOVI STANDARDNE UČINKOVITOSTI 157

ČELIČNI PODNI ULJNI KOTAO

158 INSIEME EVOE LN

GRIJAČI VODE

PROTOČNI - PLINSKI, NISKE KONCENTRACIJE NOX 164

KONCENCIONALNI DIMOVOD

165 ACQUAFUN² LN

SOBNA IZOLACIJA

166 RIELLO MINI LN

SUSTAVI DIMOVODA 167

STANDARDNA UČINKOVITOST

168 OPCIJE DIMOVODA ZA STANDARDNU UČINKOVITOST

SADRŽAJ

SOLARNI TOPLOVOD I CILINDAR

SOLARNI SUSTAVI 173

PRISILNA CIRKULACIJA

174 RPS 25/4 SUSTAV

PRIRODNA CIRKULACIJA

178 CSNA 20 RS SUSTAV

DODATCI

180 DODATCI SOLARNOG SUSTAVA

SOLARNI KOLEKTORI 181

RAVNA PLOČA

182 RPS 25/4

185 CSAL 20 RS

SOLARNI PTV I CILINDRI SPREMNICI 187

CILINDRI ZA PTV SA DVOSTRUKOM ZAVOJNICOM

188 RBS 2S

PTV CILINDRI SA PRIRUBNICAMA I DVOSTRUKIM ZAVOJNICAMA

190 7200/3F HV PLUS

190 7200/2 HV PLUS

CILINDRI ZA PTV SA JEDNOSTRUKOM ZAVOJNICOM

192 RBC-HP 1S

196 7200 HP

CILINDRI SPREMNICI

198 7000 PUFFER

200 7000 ACI PLUS

KOMPLEMENTARNI ARTIKLI 202

SOLARNI REGULATORI I CRPNE STANICE

203 RSS & EVOSOL

205 SUN PRO

JEDINICE IZMJENJIVAČA TOPLINE

206 RIELLO SC SUN

206 RIELLO SC ACS

DODATCI 208

209 DODATCI SOLARNOG TOPLOVODA

CENTRALNO GRIJANJE

ZIDNI MODULARNI SUSTAV 214

UNUTARNJI/VANJSKI

214 CONDEXA HPR

220 CONDEXA PRO

PODNI MODULARNI SUSTAV 234

UNUTARNJI/VANJSKI

234 STEEL PRO POWER

UNUTARNJA

247 ALU PRO POWER

PODNI KOTLOVI 263

PLINSKA KONDENZACIJA

264 TAU UNIT

270 TAU N

278 TAU N PREMIX

KONDENZACIJA LAGANOG ULJA

280 TAU N OIL PRO

ČELIČNI MLAZNI PLAMENIK KOTLOVA NA PLIN/ULJE 283

TRI PROLAZA PLINKSIH DIMOVODA

284 RTS 3S

292 RTS 2S

300 RTG

304 RTQ T

307 RTQ TK

POVRATNI PLAMEN

310 RTQ 3S

317 RTQ 2S

UPRAVLJAČKE PLOČE I TERMOREGULACIJE 327

ELEKTRONIČKI I TERMOSTATIČKI

329 RIELLOTECH CLIMA COMFORT

329 RIELLOTECH CLIMA MIX

331 RIELLO 5000 CL-M

333 RIELLOTECH PRIME

333 RIELLOTECH PRIME ACS

335 RIELLO 5000 TMR2

SADRŽAJ

OPCIJE DIMOVODNOG SUSTAVA 337

ZA KONDENZACIJU

338 OPCIJE DIMOVODA ZA KONDENZACIJU

KLIMATIZACIJA

KLIMA UREĐAJI 351

MONOSPLIT

352 AARIA MONO PLUS-AMW
354 AARIA MONO PLUS-AMS
355 AARIA MONO PLUS-AMC
357 AARIA MONO PLUS-AMK
359 AARIA MONO PLUS-AMD
360 AARIA START

MULTISPLIT

362 AARIA MULTI PLUS

PROFESIONALNI KLIMA UREĐAJI 365

MONO INVERTER

366 AARIA PRO P-AMW
367 AARIA PRO P-AMS
369 AARIA PRO P-AMK
371 AARIA PRO P-AMD

ZAVRŠNE JEDINICE

VENTILOKONVEKTORI 376

ZIDNI VENTILOKONVEKTORI

378 DESIGN WALL

VENTILOKONVEKTORI S ORMARIĆEM

380 DESIGN INVERTER PLUS
383 DESIGN INVERTER
386 DESIGN S INVERTER

VENTILOKONVEKTORI ZA UGRADBENU UGRADNJU S KUĆIŠTEM

388 INVISIBLE INVERTER
391 INVISIBLE INVERTER PLUS
394 NEVIDLJIVI INVERTERSKI STROP

VENTILOKONVEKTORI ZA UGRADBENU UGRADNJU

397 IN INVERTER
397 IN INVERTER PLUS

“CASSETTE” VENTILOKONVEKTORI

400 RK N HYDROLINE

ZRAČNI GRIJAČI VODE 402

MONTIRANI NA ZID

402 NUOVO ACU-NUOVO ACU F

STAVKE KOMPLEMENTARNE SUSTAVU

TERMOSTAT I KRONOTERMOSTAT 407

TERMOSTAT I KRONOTERMOSTAT

408 HI, COMFORT T100 WI-FI
410 HI, COMFORT K100
411 CHRONORIELLO

IZMJENJIVAČI TOPLINE 413

PLOČASTI IZMJENJIVAČI TOPLINE

414 RIELLO HEATGATE

CIRKULACIJSKE CRPKE ZA VODU 431

GRIJANJE I HLAĐENJE

432 VEGA RMXA-RMYA
435 VEGA RSHE
445 VEGA RTHE

GENERATORI VRUĆEG ZRAKA

PLINSKI GENERATORI VRUĆEG ZRAKA 455

PLINSKI KONDENZACIJSKI GENERATORI VRUĆEG ZRAKA

456 GP CONDENS

HIBRIDNI SUSTAVI

TOPLINSKE CRPKE I RASHLADNI UREĐAJI

ZIDNI KOTLOVI

PODNI KOTLOVI

GRIJAČI VODE

SOLARNI TOPLOVOD I CIRKULACIJSKE CRPKE

CENTRALNO GRIJANJE

KLIMATIZACIJA

ZAVRŠNE JEDINICE

ARTIKLI KOMPLEMENTARNI SUSTAVU

GENERATORI VRUĆEG ZRAKA



HIBRIDNI SUSTAVI

HIBRIDNI SUSTAVI S MONOBLOK TOPLINSKOM CRPKOM 25

HIBRIDNI SUSTAVI S ODVOJENOM TOPLINSKOM CRPKOM 83

HIBRIDNI SUSTAVI S MONOBLOK TOPLINSKOM CRPKOM

	UNUTARNJA	VANJSKA	UGRADBENA
KOMBINIRANI KOTLOVI	 HIBRIDNI ZIDNI SUSTAVI FAMILY 25-30-35 KIS RESIDENCE 25-30-35 KIS stranica 26	 HIBRIDNI ZIDNI SUSTAVI FAMILY EXTERNA 25-30 KIS stranica 26	 HIBRIDNI ZIDNI SUSTAVI FAMILY 25-30-35 KIS RESIDENCE 25-30-35 KIS stranica 26
KOTLOVI SAMO ZA GRIJANJE	 HIBRIDNI ZIDNI SUSTAVI FAMILY 25-35 IS RESIDENCE 20-35 IS stranica 26		 HIBRIDNI ZIDNI SUSTAVI RESIDENCE IN HYBRID 25 IS stranica 26
	 PROFESIONALNI MONOBLOK ZIDNI HIBRIDNI SUSTAV CONDEXA HPR 35-45-55-70 CONDEXA PRO 57P-70P-90-135 stranica 39 NOVO	 PROFESIONALNI MONOBLOK ZIDNI HIBRIDNI SUSTAV CONDEXA PRO 57P-70P-90-135 stranica 39 NOVO	
	 PROFESIONALNI MONOBLOK PODNI HIBRIDNI SUSTAV STEEL PRO POWER 114/2P-270/2P-300/3P-405/3P-460/4P-540/4P ALU PRO POWER 115-600 TAU UNIT 35-190 stranica 54 NOVO	 PROFESIONALNI MONOBLOK PODNI HIBRIDNI SUSTAV STEEL PRO POWER 114/2P-270/2P-300/3P-405/3P-460/4P-540/4P stranica 54 NOVO	
	 OIL PRO MONOBLOK PODNI HIBRIDNI SUSTAV INSIEME EVO COND 20VLN-25VLN-35VLN-45LN-70LN stranica 71 NOVO		

Zidna rješenja hibridnog sustava

Hibridni zidni sustavi



ERP

- Grijanje, hlađenje i proizvodnja potrošne tople vode
- Inteligentno upravljanje višestrukim izvorima energije: kondenzacijski kotao, solarni toplovod i toplinska crpka
- Veliki zaslon za podešavanje i nadzor cijelog sustava

Zidni hibridni sustav je multi energetski hibridni sustav za grijanje, hlađenje ljeti i proizvodnju potrošne tople vode. Ovaj sustav je proizveden kombiniranjem tri glavne komponente:

– zidni kotao: u zavisnosti od potreba ugradnje, izbor plinskog generatora može biti među kotlovima od 25 do 35kW, samo grijanje ili kombinirani kotlovi, za na zid (unutarnji ili za van u djelomično zaštićenim mjestima) ili ugradbenoj ugradnji. Kotlovi imaju modulacijski odnos od 1:5 ili 1:8, u zavisnosti od modela i svi su opremljeni s visoko učinkovitim cirkulacijskim crpkama. Upravljačka ploča sustava može aktivirati najučinkovitiji energetski izvor za grijanje, na osnovu klimatskih uvjeta, te upravljati sustavom sa do 2 neovisna hladne/tople temperaturne zone.
– Toplinska crpka: monoblok zrak-voda vanjski tip serije NXHM 004-014 koji se rabi za grijanje, hlađenje i predgrijavanje potrošne tople vode ukoliko je postavljen PTV grijač. NXHM 004-014, specifičan za hibridne sustave, može komunicirati s inteligentnim sustavom preko bus-a i dostupan je kod 4, 6, 8, 10, 12, 14 i 14 kW nazivnih snaga.
– Hidraulički distribucijski moduli: izbor je moguć između jednostavnog Hbox hidrauličkog čvora, te fleksibilnijeg BAG³ Hibridnog distribucijskog modula. Hbox omogućuje da napravite jednostavne hidrauličke veze između dva generatora, stvarajući jednosmjerni sustav u kojem obje crpke i toplinska crpka snabdijevaju sustav.
Za složenije sustave, dostupan je BAG³ Hibridni distribucijski modul: za ugradbene ili zidne ugradnje, ili za vanjske ugradbene ugradnje, u 1-direktnim, 2-direktnim ili 1-direktnim i 1-mješovitim konfiguracijama, opremljen sa samo-modulirajućim cirkulacijskim crpkama niske potrošnje (EEI ≤ 0,20). Distribucijski modul također radi kao hidraulički razdjelnik između generatora i krugova sustava. Sustav je podešen za povezivanje u grijač potrošne tople vode s jednom zavojnicom kojeg opslužuje toplinska crpka, ili grijač potrošne tople vode s dvije zavojnice kojeg opslužuje toplinska crpka i solarni toplovodni sustav, ugradnjom komplet preusmjeravajućeg ventila.

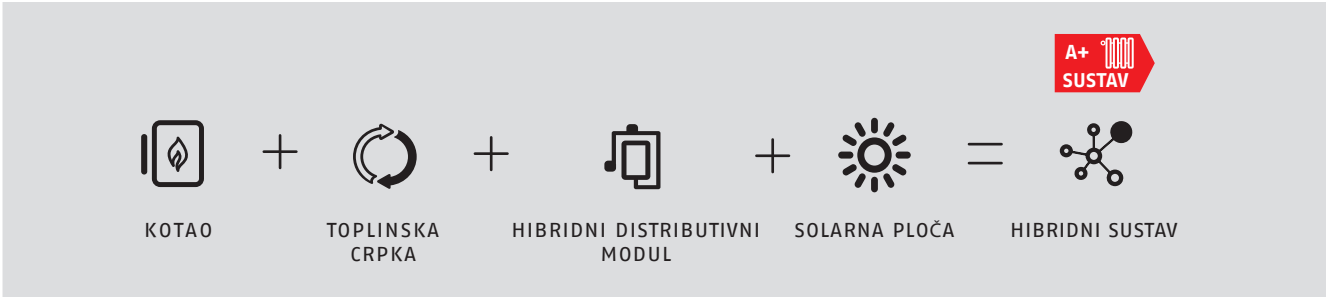

ZIDNI KOTLOVI

TEHNIČKI PODATCI

Opis	Toplinska snaga Grijanje/potrošna topla voda min-max kW	Radna učinkovitost		Proizvodnja potrošne tople vode ΔT 25° l/min	Klasa energetske učinkovitosti		Napomene	Šifra
		Pn (50/30 °C) %	30% Pn (rit. 30 °C) %					
KOMBINIRANA VERZIJA GRIJANJA I TRENUTNE SANITARNE VODE								
FAMILY 25 KIS	3,6-20,0/3,6-25,0	106,6	109,1	15,1	A	A	(1)(3)	**20187642**
FAMILY 30 KIS	4,9-25,0/4,9-30,0	107,5	109,5	18,1	A	A	(1)(3)	**20187644**
FAMILY 35 KIS	4,9-32,0/4,9-34,6	107,4	109,5	20,1	A	A	(1)(3)	**20187645**
FAMILY EXTERNA 25 KIS	3,6-20,0/3,6-25,0	106,6	108,8	14,3	A	A	(1)(3)	**20191300**
FAMILY EXTERNA 30 KIS	3,95-25,0/3,95-30,0	107,1	108,8	17,2	A	A	(1)(3)	**20191301**
RESIDENCE 25 KIS	3,6-20,0/3,6-25,0	106,2	108,4	15,1	A	A	(1)(2)	**20139525**
RESIDENCE 30 KIS	4,9-25,0/4,9-30,0	106,0	108,1	18,1	A	A	(1)(2)	**20148496**
RESIDENCE 35 KIS	4,9-30,0/4,9-34,6	106,9	108,2	20,8	A	A	(1)(2)	**20139527**
VERZIJE SAMO ZA GRIJANJE								
FAMILY 25 IS	3,6-20,0/3,6-25,0	106,6	109,1	/	A	-	(1)(3)	**20187643**
FAMILY 35 IS	4,9-32,0/4,9-34,6	107,5	109,5	/	A	-	(1)(3)	**20187646**
RESIDENCE 20 IS	3,6-20,0/3,6-20,0	106,2	108,4	-	A	-	(1)(2)	**20139526**
RESIDENCE 35 IS	4,9-30,0/4,9-34,6	106,9	108,2	-	A	-	(1)(2)	**20139528**
UGRADBENA JEDINICA								
KUTIJA ZA UGRADBENO POSTAVLJANJE								**20161604**
UGRADBENA JEDINICA S								**20082309**
UGRADBENA JEDINICA M								**20082310**

(1) Vanjska sonda nije priložena uz kotao ali je dostupna kao dodatna oprema pod šifrom 1220559.
(2) Za postavljanje zidnog hibridnog sustava potrebna je zamjena kotla sa šifrom 20193921.
(3) Kotlovi već opremljeni upravljačkom pločom REC10MH za upravljanje hibridnim sustavima.

UKUPNE DIMENZIJE

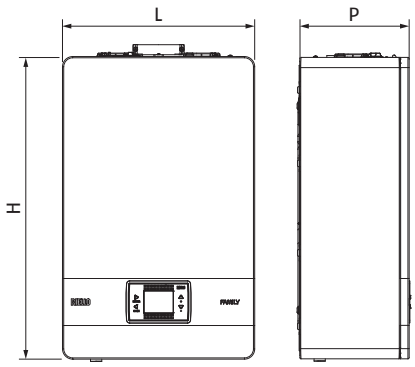

Opis	H mm	L mm	P mm	Neto težina kg
FAMILY 25 KIS	740	470	275	35
FAMILY 30 KIS	740	470	350	40
FAMILY 35 KIS	740	470	350	40
FAMILY 25 IS	740	470	275	35
FAMILY 35 IS	740	470	350	39

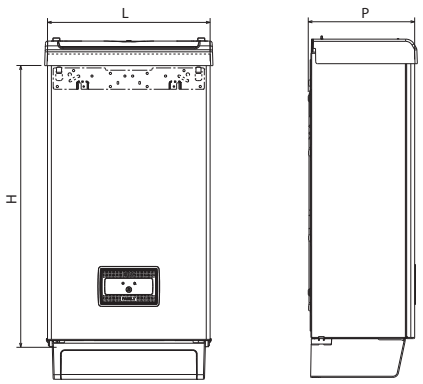

Opis	H mm	L mm	P mm	Neto težina kg
FAMILY EXTERNA 25 KIS	740	420	275	34
FAMILY EXTERNA 30 KIS	740	420	350	34,5

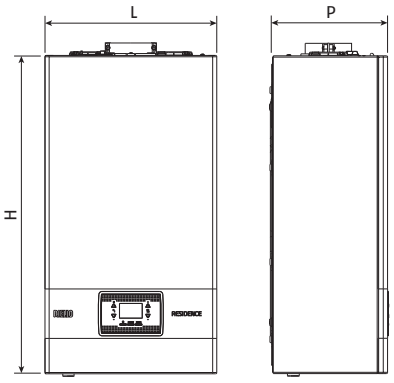

Opis	H mm	L mm	P mm	Neto težina kg
RESIDENCE 25 KIS	740	420	275	35
RESIDENCE 30 KIS	740	420	350	37
RESIDENCE 35 KIS	740	420	350	37
RESIDENCE 20 IS	740	420	275	34
RESIDENCE 35 IS	740	420	350	36

Visina uključuje SRD uređaj: 822mm

ODGOVARAJUĆE TOPLINSKE CRPKE

TEHNIČKI PODATCI

Opis	Grijanje				Hlađenje				Električno napajanje V/ Ph/Hz	Klasa energetske učinkovitosti (5)	Šifra
	Pod (1)		Ventilokonvektori (2)		Pod (3)		Ventilokonvektori (4)				
	Nazivna snaga kW	COP	Nazivna snaga kW	COP	Nazivna snaga kW	EER	Nazivna snaga kW	EER			
JEDNOFAZNI MONOBLOK ZRAK-VODA											
NXHM 004	4,20	5,10	4,30	3,80	4,50	5,50	4,70	3,45	230/1/50	A++	**20203404**
NXHM 006	6,35	4,95	6,30	3,70	6,50	4,80	7,00	3,00	230/1/50	A++	**20203407**
NXHM 008	8,40	5,15	8,10	3,85	8,30	5,05	7,45	3,35	230/1/50	A++	**20203409**
NXHM 010	10,00	4,95	10,00	3,75	9,90	4,55	8,20	3,25	230/1/50	A++	**20203410**
NXHM 012	12,10	4,95	12,30	3,70	12,00	3,95	11,50	2,75	230/1/50	A++	**20203649**
NXHM 014	14,50	4,60	14,10	3,60	13,50	3,61	12,40	2,50	230/1/50	A++	**20203650**
TROFAZNI MONOBLOK ZRAK-VODA											
NXHM 012T	12,10	4,95	12,30	3,70	12,00	3,95	11,50	2,75	400/3/50	A++	**20203652**
NXHM 014T	14,50	4,60	14,10	3,60	13,50	3,61	12,40	2,50	400/3/50	A++	**20203653**

Performanse su u skladu s standardom EN 14511-3:2013 i odnose se na slijedeće uvjete:
(1) Grijanje: temperatura dostavne vode 35 °C s termalnim gradijentom 5K; temperatura vanjskog zraka 7 °C Tb.s. i 6 °C Tb.u.
(2) Grijanje: temperatura dostavne vode 45 °C s gradijentom 5K; temperatura vanjskog zraka 7 °C Tb.s. I 6 °C Tb.u.
(3) Hlađenje: temperatura dostavne vode 18 °C s termalnim gradijentom vode 5 °C; ulazna temp. zraka 35 °C.
(4) Hlađenje: temperatura dostavne vode 7 °C s termalnim gradijentom vode 5 °C; ulazna temp. zraka 35 °C.
(5) Klasa sezonske energetske učinkovitosti za prosječnu klimatsku zonu za dostavnu temperaturu od 55 °C.

UKUPNE DIMENZIJE

NXHM 004-006

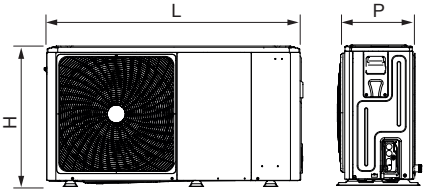

NXHM 008-014

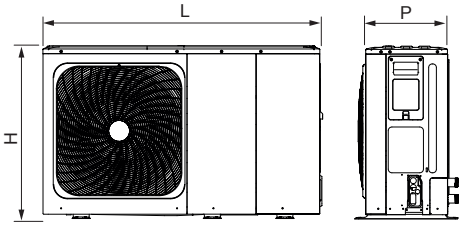

Opis	H mm	L mm	P mm	Neto težina kg
NXHM 004	718	1295	426	86
NXHM 006	718	1295	426	86
NXHM 008	865	1385	523	105
NXHM 010	865	1385	523	105
NXHM 012/012T	865	1385	523	129/144
NXHM 014/014T	865	1385	523	129/144

ODGOVARAJUĆI HIBRIDNI DISTRIBUTIVNI MODULI

TEHNIČKI PODATCI

Opis	Upravljanje zonom	Električno napajanje V/Ph/Hz	Maksimalna apsorbirana snaga W	Napomene	Šifra
DISTRIBUCIJSKI MODULI BEZ SEPARATORA					
HBOX - 1D HIBRIDNI DISTRIBUCIJSKI MODUL	1 direktna zona	-	-	(1)	**20165227**
DISTRIBUCIJSKI MODULI SA SEPARATOROM					
BAG³ HYBRID 1D	1 direktna zona	230/1/50	57	(2)(5)	**20130805**
BAG³ HYBRID 2D	2 direktna zona	230/1/50	114	(2)(5)	**20130806**
BAG³ HYBRID 1D+1M	1 direktna zona + 1 mješovita zona	230/1/50	118	(3)(5)	**20130807**
KUTIJA ZA UGRADNJU U ZID	-	-	-	(4)	**20130808**

(1) Može se kombinirati samo s NXH 005-007 toplinskim crpkama šifri 20161608 i 20161610.
(2) Standardno opremljen s graničnim termostatom za sustave niske temperature.
(3) Miješana zona standardno opremljena s graničnim termostatom za sustave niske temperature.
(4) Ugradbena zidna kutija od pocinčanog lima (ugradnja moguća tijekom bojanja); kutija je obvezna za ugradnju BAG³ HYBRID.
(5) Isporučuje se bez zidnog ugradbenog kućišta.

UKUPNE DIMENZIJE

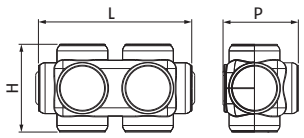

Opis	H mm	L mm	P mm	Neto težina kg
HBOX - 1D HIBRIDNI DISTRIBUCIJSKI MODUL	107	187	92	0,9

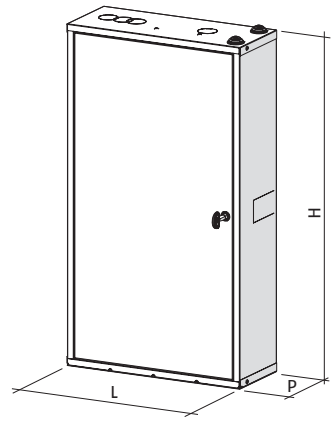

Opis	H mm	L mm	P mm	Neto težina kg
BAG³ HYBRID 1D	797	400	160	17
BAG³ HYBRID 2D	797	400	160	18
BAG³ HYBRID 1D+1M	797	400	160	18
KUTIJA ZA UGRADNJU U ZID	797	400	160	8

BAG³ HYBRID 1D

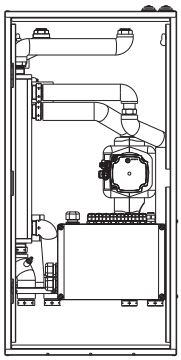

BAG³ HYBRID 2D

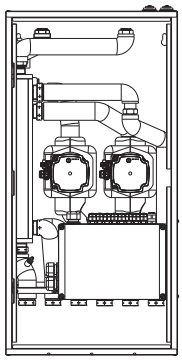

BAG³ HYBRID 1D+1M

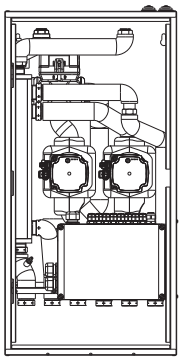

DODATCI

Opis	Napomene	Šifra
HBOX podesivi premosni ventil	(1)	**20182807**

(1) Obvezni dodaci kod korištenja HBOX - 1D hibridnog distribucijskog modula sa šifrom 20165227 s promjenjivim protočnim sustavom.

REC10MH KONTROLA UPRAVLJANJA

TEHNIČKI PODATCI

Opis	Električno napajanje V/Ph/Hz	Napomene	Šifra
REC10MH KONTROLA UPRAVLJANJA	230/1/50	(1)	**20193921**

(1) Već uključeno u Family i Family Externa.

UKUPNE DIMENZIJE

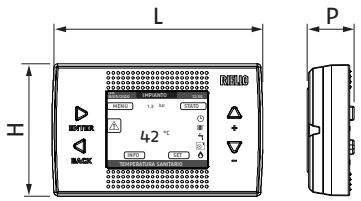

Opis	H mm	L mm	P mm	Neto težina kg
REC10MH UPRAVLJAČKA KONTROLA	90	146	32	0,15

ODGOVARAJUĆI SANITARNI SPREMNICI

TEHNIČKI PODATCI

Opis	Korisna zapremnina l	Površina izmjene donje zavojnice (m²)	Gornja snaga izmjenjivača zavojnice (kW)*	Maksimalna temperatura °C	Maksimalni tlak bar	Disperzija W	Energetski razred	Napomene	Šifra
RBC-HP 150 1S	170	0,85	6,3	99	10	55	B	(1)	**20202962**
RBC-HP 200 1S	210	1,38	8,8	99	10	58	B	(1)	**20203095**
RBC-HP 300 1S	305	1,7	12,4	99	10	68	B	(1)	**20201786**
RBS 200 2S	208	0,7	16,1	99	10	62	B	(2)	**20116675**
RBS 300 2S	301	1,0	23	99	10	69	B	(2)	**20116335**
7200 300 HP	263	4,0	-	99	10	85	C	(1)	**4383500**
7200 500 HP	470	6,0	-	99	10	112	C	(1)	**4383501**

* S Δt= 20°C i primarnom temperaturom od 80°C.
(1) Grijač za toplinsku crpku sa jednom zavojnicom.
(2) Solarni grijač sa dvije zavojnice.

UKUPNE DIMENZIJE

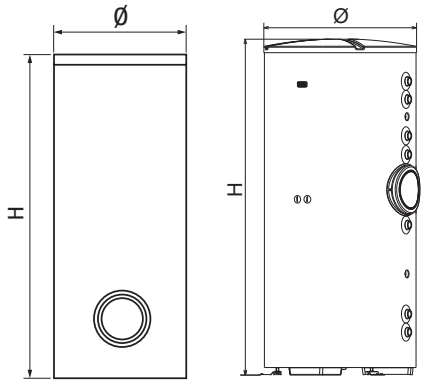

Opis	H mm	Ø mm	S (*) mm	Neto težina kg
RBC-HP 150 1S	1138	604	52	62
RBC-HP 200 1S	1354	604	52	78
RBC-HP 300 1S	1838	604	52	103
RBS 200 2S	1338	604	50	86
RBS 300 2S	1838	604	50	108
7200 300 HP	1615	600	50	119
7200 500 HP	1690	750	50	166

Dimenzije i težina s izolacijom.
(*) Debljina izolacije.

ODGOVARAJUĆI SOLARNI KOLEKTORI

TEHNIČKI PODATCI

Opis	Površina kolektora		Vrijednosti koje se odnose na područje otvaranja			Temperatura stagnacije C	Napomene	Šifra
	Bruto m^2	Neto m^2	ηo	a1 W/m^2K	a2 W/m^2K^2			
RPS 25/4	2,30	2,14	0802	4,28	0,0064	200	(1)	**20127137**
CSAL 20 RS	1,91	1,77	0781	4,98	0,0005	192	(1)	**20094521**
CSV 25 R	2,77	2,69	0,7	1,15	0011	268	(1)	**20023353**
CSV 35 R	3,91	3,84	0,7	1,15	0011	268	(1)	**20023416**

(1) U ovom odjeljku su dostupni kompleti nosača solarnih kolektora „SOLAR COLLECTORS“ na stranici 181.

UKUPNE DIMENZIJE

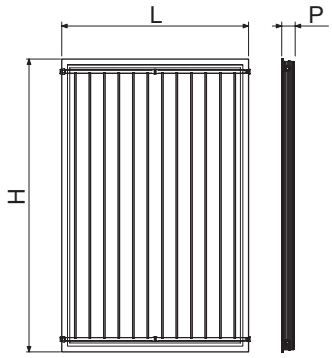

Opis	H mm	L mm	P mm	Neto težina kg
RPS 25/4	2004	1195	85	44

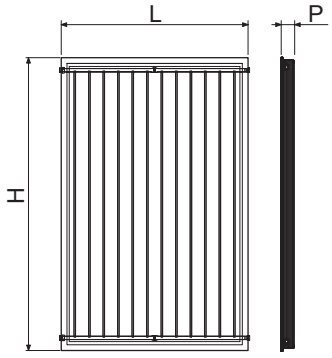

Opis	H mm	L mm	P mm	Neto težina kg
CSAL 20 RS	1818	1097	70	30

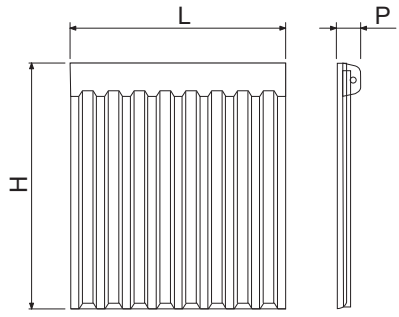

Opis	H mm	L mm	P mm	Neto težina kg
CSV 25 R	1730	1600	145	52
CSV 35 R	1730	2260	145	74

DODATCI ZA ZIDNE KOTLOVE

Opis	Napomene	Šifra
FAMILY KOTAO		
Komplet vertikalnog priključnog razdjelnika Ø60 / 100 mm	(1)	**20129174**
Komplet koljena od 90° Ø60/100 mm za ulaz u kotao	(2)	**20129172**
Komplet sa sustavnim i plinskim slavinama za ugradnju (samo za model 25 KIS)		**20137668**
Komplet pumpe za pojačavanje kondenzata		**20097192**
Potopna sonda za cilindar za daljinsko skladištenje (samo za izvedbu s grijanjem)		**1220599**
Kompaktni magnetski filter		**20191517**
Kompaktni komplet za doziranje polifosfata		**20191518**
Komplet za upravljanje ventilima druge pumpe ili zone		**20062614**
Komplet podesivog razdjelnika od Ø60/100 mm do Ø80/80 mm		**20134830**
Komplet fiksni dvostruki sustav Ø80 mm		**20129765**
Komplet fiksni dvostruki sustav Ø80 mm		**20129175**
Teleskopski zidni kolektor Ø60/100 mm		**20129176**
Vertikalni kolektor Ø60/100 mm		**20129177**
Komplet razdjelnika B23 Ø80 mm za zidnu ugradbenu kutiju		**20129768**
Komplet adaptera B23 Ø80 mm		**20129769**
Vanjska sonda		**1220559**
Komplet otpornika za zaštitu od smrzavanja za kombinirane verzije		**20193278**
Komplet otpornika za zaštitu od smrzavanja za verzije samo grijanje		**20193279**
KOTAO FAMILY EXTERNA		
Zračni filter		**20190324**
Komplet za spajanje sa sustavom potrošne tople vode i plinskim ventilima		**20132005**
Komplet za spajanje sa sustavom grijanja, potrošne tople vode i plinskim ventilima		**20133516**
Komplet savitljivih priključaka za zamjenu kotla	(3)	**20191890**
Komplet preusmjeravajućih solarnih ventila za zidne viseće kombinirane kotlove		**20035644**
Kompaktni dozator polifosfata		**20191518**
Kompaktni magnetski filter za vodu		**20191517**
Ploča BE09 s dvostrukim multi funkcionalnim relejem		**20192808**
Komplet pumpe za pojačavanje kondenzata		**20097192**
Ograničenje termostata za ugradnje s niskom temperaturom		**1220639**
Vanjska sonda		**1220559**
Zidni kolektor Ø60/100 mm	(1)	**20129175**
Komplet sustava fiksnog razdjelnika Ø80 mm	(4)	**20129765**
Teleskopski zidni kolektor Ø60/100 mm		**20129176**
Vertikalni kolektor Ø60/100 mm		**20129177**
Komplet cijevi za vertikalni priključak Ø60/100 mm	(1)	**20129174**
Komplet koljena od 90° Ø60/100 mm za izlaz s kotla	(2)	**20129172**
Komplet podesivog razdjelnika od Ø60/100 mm do Ø80/80 mm		**20134830**
Komplet razdjelnika B23 Ø80 mm za zidnu ugradbenu kutiju	(4)	**20129768**
Komplet adaptera B23 Ø80 mm		**20129769**
Komplet koncentričnog nepovratnog ventila ø80 mm za skupne dimovodne kanale pod tlakom		**20164662**
Komplet nepovratnog ventila Ø80 za skupne dimovodne kanale pod tlakom		**20164664**
Komplet za pretvorbu na propan - zrak (25-30 KIS)		**20192719**
Komplet za pretvorbu na LPG (25-30 KIS)		**20192717**
RESIDENCE KOTAO		
Komplet vertikalnog priključnog razdjelnika Ø60 / 100 mm	(1)	**20129174**
Komplet koljena od 90° Ø60/100 mm za ulaz u kotao	(2)	**20129172**
Komplet sa sustavnim i plinskim slavinama za ugradnju (samo za model 25 KIS)		**20137668**
Komplet za spajanje s sustavom grijanja, potrošne tople vode i plinskim ventilima (za KIS modele)		**20133516**
Komplet za spajanje s sustavom grijanja i plinskim ventilima (za IS modele)		**20133517**
Komplet za spajanje s potrošnom toplom vodom i plinskim ventilima (za KIS modele)		**20132005**
Komplet za spajanje s plinskim ventilima (za IS modele)		**20133386**
Cirkulacijska crpka visoke dobave		**20105883**
Komplet pumpe za pojačavanje kondenzata		**20097192**
Potopna sonda za cilindar za daljinsko skladištenje (samo za izvedbu s grijanjem)		**1220599**

Opis	Napomene	Šifra
Kompaktni magnetski filter		**20191517**
Kompaktni komplet za doziranje polifosfata		**20191518**
Komplet podesivog razdjelnika od Ø60/100 mm do Ø80/80 mm		**20134830**
Komplet fiksni dvostruki sustav Ø80 mm		**20129765**
Komplet fiksni dvostruki sustav Ø80 mm		**20129175**
Teleskopski zidni kolektor Ø60/100 mm		**20129176**
Vertikalni kolektor Ø60/100 mm		**20129177**
Komplet razdjelnika B23 Ø80 mm za zidnu ugradbenu kutiju		**20129768**
Komplet adaptera B23 Ø80 mm		**20129769**
Vanjska sonda		**1220559**
Komplet otpornika za zaštitu od smrzavanja za kombinirane verzije		**20145304**
Komplet otpornika za zaštitu od smrzavanja za verzije samo grijanje		**20145305**

(1) Šifra potrebna u slučaju vertikalnog pražnjenja s 60/ 100 mm dimovodom. Dodatak već uključen u komplet 20129177.
(2) Šifra potrebna u slučaju horizontalnog pražnjenja kod dimovodnog sustava Ø60/100 mm. Dodatak je već uključen u komplete 20129175 i 20129176.
(3) Komplet fleksibilnih priključaka (za sanitarnu vodu, plin i grijanje) potreban je za zamjenu prethodnih kotlova sa Family Externa kotlovima standardnim slijedom DIN cijevnih priključaka.
(4) Kompatibilni dodaci za dimovod u slučaju uklanjanja gornjeg poklopca i postavljanja kotla u prostoru koji nije otvoren.

DODATCI ZA TOPLINSKE CRPKE

Opis	Napomene	Šifra
NXHM TOPLINSKE CRPKE		
7000 ACI 60 PLUS		**20090056**
7000 ACI 120 PLUS		**20082450**
50 litreni inercijski pufer spremnik	(1)	**20171999**
100 litreni inercijski pufer spremnik	(1)	**20142300**
1" Y filter za vodu	(2)	**20175281**

(1) Inercijski spremnik ne može se horizontalno ugraditi ispod toplinske crpke.
(2) Filter za vodu uključen je u NXHM toplinsku crpku. Po potrebi, koristite ga za NXHM 004 i 006 modele.

DODATCI HIBRIDNIM DISTRIBUTIVNIM MODULIMA

Opis	Napomene	Šifra
HIBRIDNI DISTRIBUTIVNI MODULI		
Komplet ventila na strani sustava i na strani toplinske crpke		**20131752**
Ulazna kartica za fotonaponski sustav	(1)	**20132409**
Komplet preusmjeravajućeg ventila za BAG^3 HYBRID		**20131755**
Komplet preusmjeravajućeg ventila za HBOX		**20168920**
Komplet solarnog sučelja		**20131756**

(1) Za uporabu samo ukoliko preusmjeravajući ventil (šifra 20131755) nije prisutan u BAG3 HYBRID konfiguraciji.

MODULI SPREMNIKA ZA KUĆANSTVO

Opis	Napomene	Šifra
MODULI SPREMNIKA ZA KUĆANSTVO		
Solarni izmjenjivač topline 0.8 m^2 (7200 300 HP)		**4383504**
Solarni izmjenjivač topline 1,2 m^2 (7200 500-800 HP)		**4383505**
Solarni izmjenjivač topline 0,8 m^2 (RBC-HP 150-300)		**20203248**
Komplet za miješanje solarnog preusmjeravajućeg ventila	(1)	**20025113**

(1) Obavezno u slučaju ugradnje grijača potrošne tople vode i KIS modela kotla.

DODATCI MODULA SOLARNIH KOLEKTORA

Opis	Napomene	Šifra
SOLARNI KOLEKTORI		
RSS R solarna hidraulička jedinica	(1)	**20116168**

(1) Solarna hidraulična jedinica RSS R samo s povratom i komplet za solarno sučelje (šifra 20131756) moraju se uvijek naručiti zajedno.

DODATCI SOLARNOG TOPLOVODA

Opis	Napomene	Šifra
SOLARNI TOPLOVOD		
Komplet sonda solarnog kolektora	(1)	**20008787**
Komplet ručnog solarnog raspršivača	(2)	**20026577**
Komplet zavarene veze (uključuje: 2 zavarena konektora za spajanje na RPS 25/4 kolektore i 2 konektora za spajanje na RSS hidrauličku jedinicu ili direktno na solarni grijač)		**20132142**
Komplet za vezu za cijev od nerđajućeg čelika (uključuje: 2 konektora za spajanje na RPS 25/4 kolektore i 2 konektora za spajanje na RSS hidrauličku jedinicu ili direktno na solarni grijač)		**20132143**
15 m komplet DN16 fleksibilne cijevi od nerđajućeg čelika (uključuje: dvostruka valovita cijev od nerđajućeg čelika za isporuku i povratak, kabel za solarnu sondu i prikladna izolacija za solarnu primjenu)		**4383254**
20 m komplet DN16 fleksibilne cijevi od nerđajućeg čelika (uključuje: dvostruka valovita cijev od nerđajućeg čelika za isporuku i povratak, kabel za solarnu sondu i prikladna izolacija za solarnu primjenu)		**4383255**
5 kg komplet za propilen glikol (koncentrirana tekućina za prijenos topline, s inhibitorima korozije, za ravne kolektore)		**4383085**
10 kg komplet za propilen glikol (koncentrirana tekućina za prijenos topline, s inhibitorima korozije, za ravne kolektore)		**4383059**
18 litrena SUN ekspanziona posuda (specifičan za solarnu primjenu, u kompletu s nosačem, ¾" priključak)		**4383052**
24 litrena SUN ekspanziona posuda (specifičan za solarnu primjenu, u kompletu s nosačem, ¾" priključak)		**4383053**

(1) Komplet solarnog sučelja šifra 20131756 već sadrži solarnu sondu.
(2) Upotrijebiti po jedan za svaki set razdjelnika ugrađenih u najviši položaj.

Hi, COMFORT KONTROLE

Sobne kontrole s mogućnošću upravljanja putem APP-a

Crtež	Opis	Napomene	Šifra
	Hi, Comfort T100 Wi-Fi	(1)	**20193354**
	Hi, Comfort T100	(2)	**20193352**
	Hi, Comfort G100-W		**20193355**
	Hi, Comfort G100-R		**20193356**

(1) S uključenim Hi i Comfort G100-W za povezivanje na internet putem kućnog ADSL Wi-Fi rutera.
(2) Za kabelski priključak na kotao. Kompatibilan za radiofrekvencijsku vezu s Hi, Comfort G100-W šifrom 20193355 (uređaj nije uključen i neophodan je za povezivanje na Internet putem kućnog ADSL modema).

PODESIVOST SUSTAVA

Opis	Šifra	Ugradbena jedinica			Upravljačka kontrola	Moguće kombinacije toplinskih crpki								Hidraulička raspodjela			
		Ugradbena jedinica M	Ugradbena jedinica	Ugradbena jedinica S	REC10MH kontrola upravljanja	NXHM 004	NXHM 006	NXHM 008	NXHM 010	NXHM 012	NXHM 014	NXHM 012T	NXHM 014T	HBOX - 1D hibridni distribucijski modul (1)	BAG³ HYBRID 1D (2)	BAG³ HYBRID 2D (2)	BAG³ HYBRID 1D+1M (2)
		20082310	20161604	20082309	20193921	20203404	20203407	20203409	20203410	20203649	20203650	20203652	20203653	20165227	20130805	20130806	20130807
KOMBINIRANA VERZIJA GRIJANJA I TRENUTNE SANITARNE VODE (*)																	
FAMILY 25 KIS	**20187642**	●			(3)	●	●	●						●	●	●	●
FAMILY 30 KIS	**20187644**				(3)	●	●	●	●	●		●		●	●	●	●
FAMILY 35 KIS	**20187645**				(3)	●	●	●	●	●	●	●	●	●	●	●	●
FAMILY EXTERNA 25 KIS	**20191300**				(3)	●	●	●						●	●	●	●
FAMILY EXTERNA 30 KIS	**20191301**				(3)	●	●	●	●	●	●	●	●	●	●	●	●
RESIDENCE 25 KIS	**20139525**	●			●	●	●	●						●	●	●	●
RESIDENCE 30 KIS	**20148496**				●	●	●	●	●	●		●		●	●	●	●
RESIDENCE 35 KIS	**20139527**				●	●	●	●	●	●	●	●	●	●	●	●	●
VERZIJE SAMO ZA GRIJANJE (*)																	
FAMILY 25 IS	**20187643**				(3)	●	●	●						●	●	●	●
FAMILY 35 IS	**20187646**				(3)	●	●	●	●	●	●	●	●	●	●	●	●
RESIDENCE 20 IS	**20139526**				●	●	●	●						●	●	●	●
RESIDENCE 35 IS	**20139528**				●	●	●	●	●	●	●	●	●	●	●	●	●

(1) Može se kombinirati s NXHM 004-006-008 toplinskim crpkama.
(2) Kombinirajte ugradbenu kutiju sa šifrom 20130808 samo s BAG³ HYBRID sa šiframa 20130805, 20130806 i 20130807.
(3) Kotao već opremljen s REC10MH upravljačkim funkcijama kompatibilnima s NXHM.
(*) Pri naručivanju provjerite koje UGRAĐENE KRUTE RAMPE kotao treba za ugradnju u UGRADBENE JEDINICE.

PRIMJERI POGONA S HIBRIDNIM ZIDNIM SUSTAVOM

DVOVALENTNI SUSTAV ZA GRIJANJE, HLAĐENJE I PROIZVODNJU PTV U KOMBINACIJI SA TOPLINSKOM PUMPOM I KOTLOM

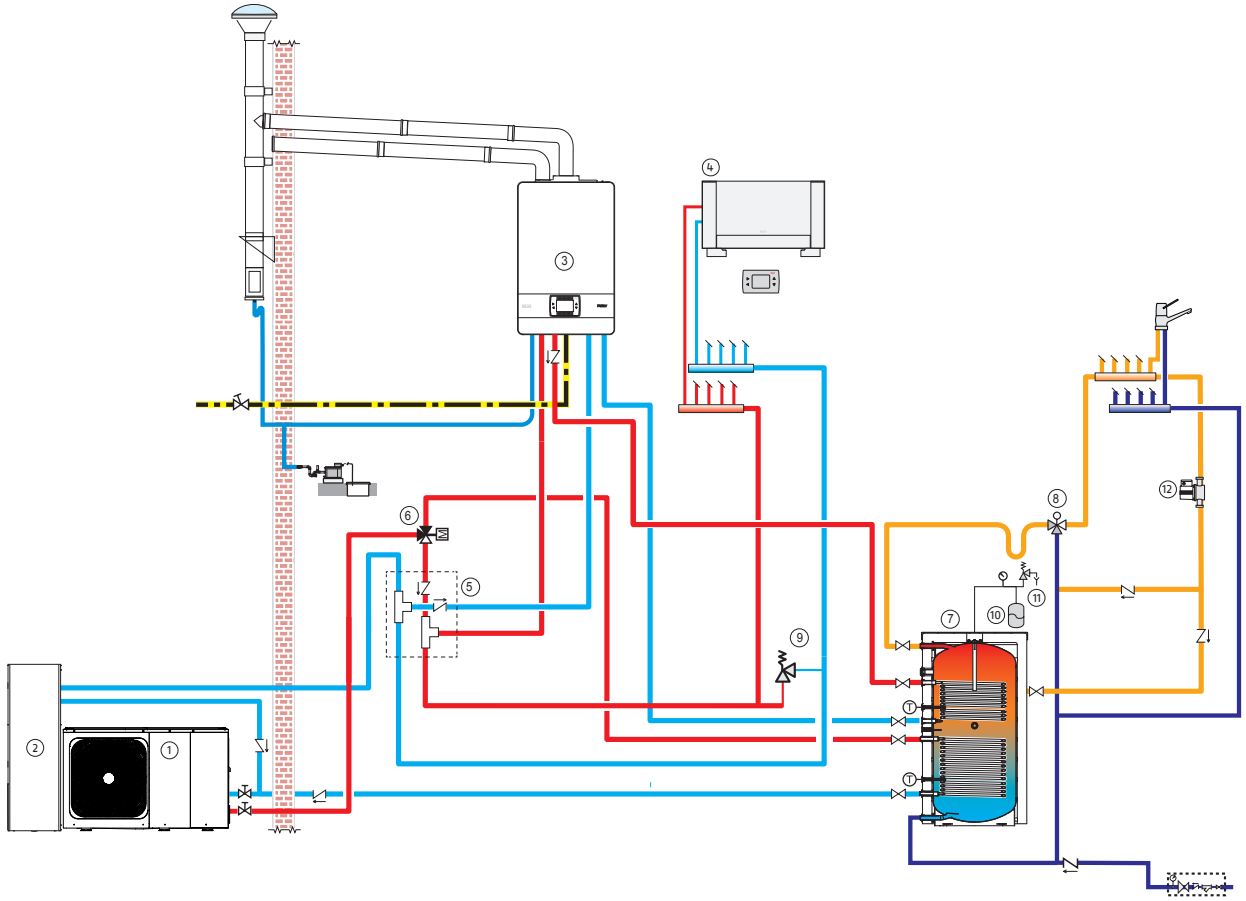

1 Toplinska crpka
2 Inercijski komplet za pohranu toplo/hladno
3 Zidni kotao
4 Ventilokonvektori
5 HBOX - 1D Hibridni distribucijski modul
6 DHW komplet preusmjeravajućih ventila za toplinsku pumpu
7 Grijač
8 ¾ "termostatska miješalica
9 Podesivi premosni ventil
10 Ekspanzione posude
11 Sigurnosni ventil
12 DHW recirkulacijska pumpa

DVOVALENTNI SUSTAV ZA GRIJANJE, HLAĐENJE I PROIZVODNJU PTV U KOMBINACIJI SA TOPLINSKOM PUMPOM I VIŠEZONSKIM KOTLOM

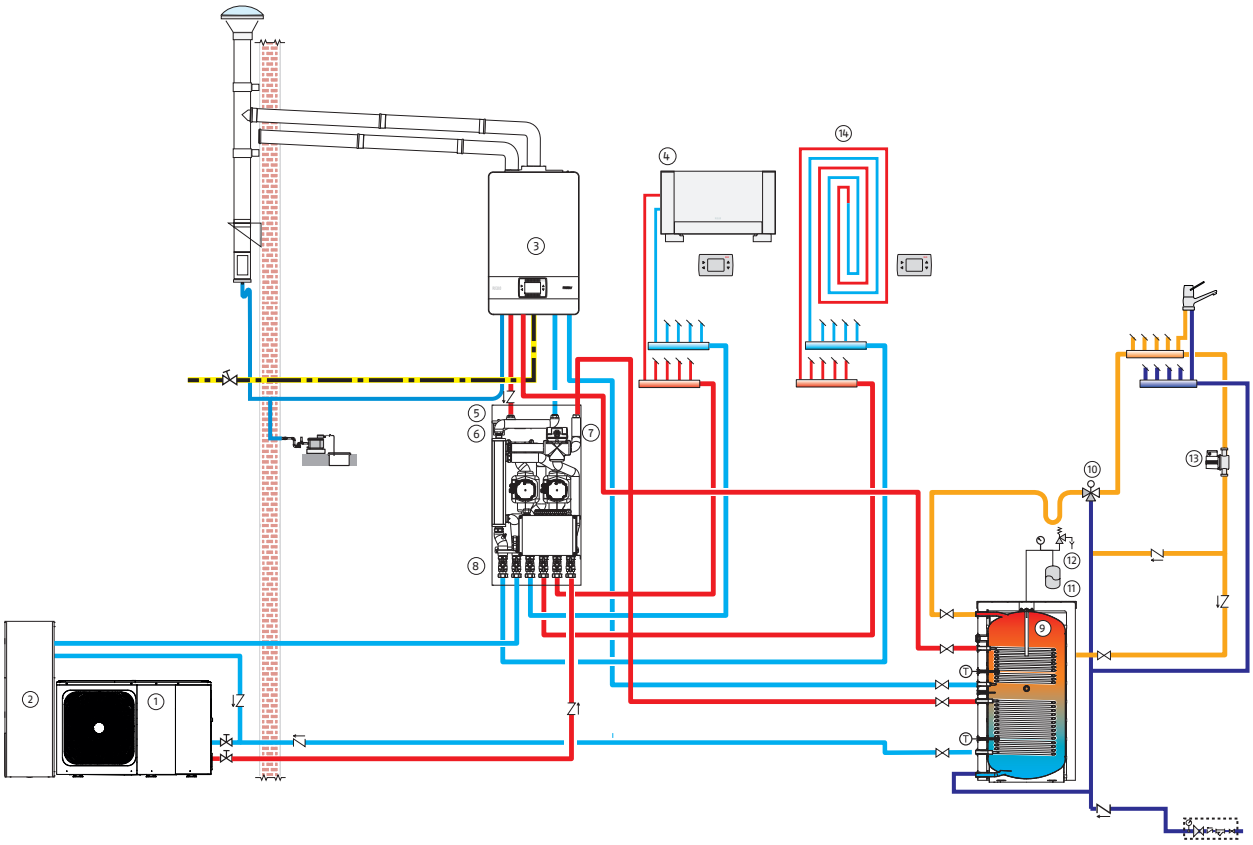

1 Toplinska crpka
2 Inercijski komplet za pohranu toplo/hladno
3 Zidni kotao
4 Ventilokonvektori
5 BAG³ HYBRID
6 Kutija za ugradnju u zid
7 BAG³ HYBRID Komplet preusmjeravajućih ventila
8 Komplet za BAG3 HYBRID sustav na strani toplinske crpke
9 Grijač
10 ¾ "termostatska miješalica
11 Ekspanzione posude
12 Sigurnosni ventil
13 DHW recirkulacijska pumpa
14 Podni sustav grijanja

DVOVALENTNI SUSTAV ZA GRIJANJE, HLAĐENJE I PROIZVODNJU PTV U KOMBINACIJI SA SOLARNIM TOPLOVODOM, TOPLINSKOM PUMPOM I KOTLOM

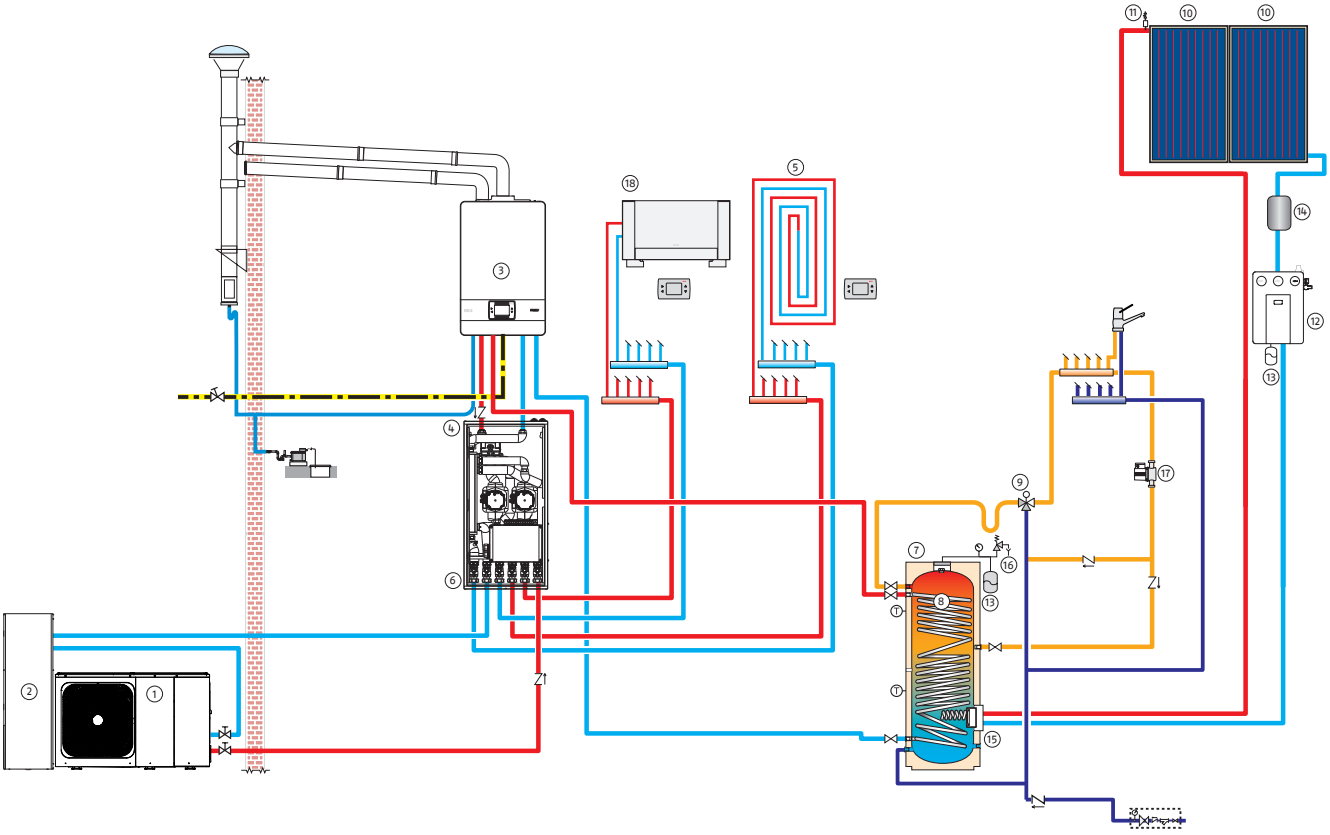

1 Toplinska crpka
2 Inercijski komplet za pohranu toplo/hladno
3 Zidni kotao
4 BAG³ HYBRID
5 Podni sustav grijanja
6 Komplet za BAG3 HYBRID sustav na strani toplinske crpke
7 DHW grijač
8 DHW zavojnica kotla
9 ¾ "termostatska miješalica
10 Solarni kolektor
11 Komplet ručnog solarnog raspršivača
12 Solarna hidraulička jedinica
13 Ekspanzione posude
14 Solarni međuspremnik
15 Solarni izmjenjivač
16 Sigurnosni ventil
17 DHW recirkulacijska pumpa
18 Ventilokonvektori

Podna toplinska crpka s razdvajanjem zrak-voda

PRO Monoblok zidni hibridni sustav NOVO



ERP

- Grijanje/hlađenje i proizvodnja potrošne tople vode
- Pametno upravljanje višestrukim izvorima energije: kondenzacijski kotao, solarni toplovod i toplinska crpka.
- Mogućnost upravljanja do 2 neovisne zone

PRO Monoblok zidni hibridni sustav jest višeenergetski hibridni sustav prikladan za grijanje, hlađenje ljeti i proizvodnju potrošne tople vode. Sustav kombinira dvije glavne komponente:

– zidni kotao: ovisno o snazi koju sustav zahtijeva, plinski kotao može se odabrati iz serije CONDEXA HPR ili CONDEXA PRO, u samostojećoj ili kaskadnoj verziji. Snaga može varirati od najmanje 35 kW do najviše 645 kW, ovisno o rasponu i odabranoj konfiguraciji. Kotlovi serije CONDEXA HPR opremljeni su horizontalnim primarnim izmjenjivačem topline od nehrđajućeg čelika; asortiman se sastoji od 4 modela u verziji samo za grijanje, s toplinskim modulima od 34,9 do 70 kW. Condexa HPR može se ugraditi pojedinačno u zatvorenom prostoru ili u djelomično zaštićenom prostoru, dok se do četiri modula mogu ugraditi unutra u kaskadi, bilo u rednoj ili back-to-back konfiguraciji. Može raditi s mješavinama prirodnog plina i vodika do najviše 20 %. Ima modulacijski omjer od 1:8 u jednoj ugradnji, do 1:32 u instalaciji zavojnice. Opremljen je i modulacijskom pumpom s visokom dobavom i niskom potrošnjom. Maksimalan radni tlak iznosi 5 bara. Kotlovi iz serije CONDEXA PRO opremljeni su vertikalnim primarnim izmjenjivačem od nehrđajućeg čelika. Asortiman se sastoji od 6 modela s toplovodnim modulima od 57 do 131 kW. Modulacijski omjer snage je 1:5 u ugradnjama s jednim kotlom i do 1:25 u kaskadama do 5 kotlova, što je potrebno za upotrebu s ovim hibridnim sustavom. Može se ugraditi u zatvorenom prostoru ili alternativno, u konfiguraciji s jednim kotlom, na otvorenom, uz upotrebu posebnog opcionalnog pribora. Opremljen je i modulacijskom pumpom s visokom dobavom i niskom potrošnjom. Maksimalan radni tlak iznosi 6 bara.
– vanjska monoblok toplinska crpka koja radi s ekološki prihvatljivim rashladnim sredstvom R32, za grijanje, hlađenje i predgrijavanje PTV-a za kućnu upotrebu. Ovisno o odabranom ukupnom kapacitetu sustava kotla, razdvojena toplinska crpka iz serije NXHM 010-030 u samostalnoj izvedbi ili NXHM 018-030 u samostalnoj i kaskadnoj izvedbi. Toplinska crpka serije NXHM 004-016 dostupna je u verzijama od 10, 12, 14 i 16 kW. Dostupna su 4 modela (18 i 30 kW) toplinske crpke serije NXHM 018-030. Sustav je moguće povezati s fotonaponskim sustavom kako bi se izmijenila energetska strategija, potičući uporabu električnih izvora u uvjetima samostalne proizvodnje.

Kako bi se kompletirao sustav, dostupan je širok raspon dodataka koji osiguravaju jednostavnu, brzu ugradnju i ispunjavaju različite zahtjeve za ugradnju.
Dostupni dodaci mogu se pronaći u određenim odjeljcima kotlova i toplinski crpki koje sustav primjenjuje.

ZIDNI KOTLOVI

TEHNIČKI PODATCI

Opis	IZLAZ KW			UČINKOVITOST - %			Klasa energetske učinkovitosti	Šifra
	Korisno 80°/60° max	Korisno 50°/30° max	Peć min-max	Korisno Pn (80°/60°)	Korisno Pn (50°/30°)	Korisno 30 % Pn (50°/30°)		
UNUTARNJI ZIDNI PLINSKI KONDENZACIJSKI MODULI								
CONDEXA HPR 35	33,99	37,31	5,2-34,9	97,4	106,9	108,2	A	**20190064**
CONDEXA HPR 45	43,88	47,30	5,2-45,0	97,5	105,1	107,9	A	**20190066**
CONDEXA HPR 55	53,60	58,25	8,2-55,0	97,5	105,9	107,6	A	**20190067**
CONDEXA HPR 70	68,22	74,19	8,2-70,0	97,5	106,0	107,5	A	**20190068**
UNUTARNJI/VANJSKI ZIDNI PLINSKI KONDENZACIJSKI MODULI								
CONDEXA PRO 57 P	55,7	61,6	14,0-57,0	98,3	108,6	109,2	A	**20115223**
CONDEXA PRO 70 P	67,1	73,9	14,0-68,0	98,1	108,1	109,0	A	**20115224**
CONDEXA PRO 90	88,3	97,4	19,4-90,0	98,2	108,3	109,1	-	**20115225**
CONDEXA PRO 100	95,3	105,1	19,4-97,0	98,1	108,2	109,0	-	**20115226**
CONDEXA PRO 115	109,9	121,2	22,4-112,0	98,5	108,6	108,8	-	**20115228**
CONDEXA PRO 135	129,2	142,3	26,2-131,0	98,3	108,3	109,1		**20115229**

UKUPNE DIMENZIJE

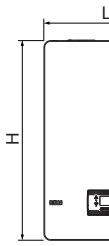

Opis	H mm	L mm	P mm	Ø mm	Neto težina kg
CONDEXA HPR 35	740	470	350	60/100	39
CONDEXA HPR 45	740	470	350	60/100	39
CONDEXA HPR 55	740	470	453	80/125	53
CONDEXA HPR 70	740	470	453	80/125	53

CONDEXA HPR 35-45

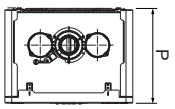

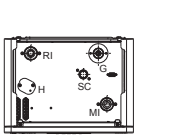

CONDEXA HPR 55-70

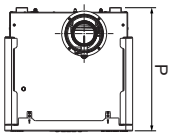

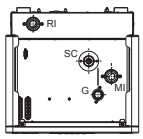

MI - ISPORUKA SUSTAVA Ø G 1" ½ M
RI - POVRAT SUSTAVA Ø G 1" ½ M
SC - ODVOD KONDENZATA Ø 25 mm
G - ULAZ PLINA Ø G 1" M

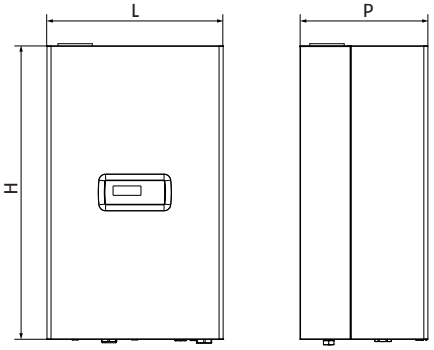

Opis	H mm	L mm	P mm	Ø mm	Neto težina kg
CONDEXA PRO 57 P	1000	600	435	80	64
CONDEXA PRO 70 P	1000	600	435	80	64
CONDEXA PRO 90	1000	600	435	110	69
CONDEXA PRO 100	1000	600	435	110	69
CONDEXA PRO 115	1170	600	435	110	84
CONDEXA PRO 135	1170	600	435	110	90

M-ISPORUKA G 1"½
G-PLIN G 1"
R-POVRAT 1"½
SC-ODVOD KONDENZATA Ø24 mm
ØF-DIMNI PLIN
ØA-ZRAK (opcionalno)

ODGOVARAJUĆE TOPLINSKE CRPKE

TEHNIČKI PODATCI

Opis	GRIJANJE				HLAĐENJE				Električno napajanje V/ Ph/Hz	Klasa energetske učinkovitosti (5)	Šifra
	Pod (1)		Ventilokonvektori (2)		Pod (3)		Ventilokonvektori (4)				
	Nazivna snaga kW	COP	Nazivna snaga kW	COP	Nazivna snaga kW	EER	Nazivna snaga kW	EER			
JEDNOFAZNI MONOBLOK ZRAK-VODA											
NXHM 010	10,00	4,95	10,00	3,75	9,90	4,55	8,20	3,25	230/1/50	A+++	**20203410**
NXHM 012	12,10	4,95	12,30	3,70	12,00	3,95	11,50	2,75	230/1/50	A+++	**20203649**
NXHM 014	14,50	4,60	14,10	3,60	13,50	3,61	12,40	2,50	230/1/50	A+++	**20203650**
NXHM 016	15,90	4,50	16,00	3,50	14,20	3,61	14,00	2,50	230/1/50	A+++	**20203651**
TROFAZNI MONOBLOK ZRAK-VODA											
NXHM 012T	12,10	4,95	12,30	3,70	12,00	3,95	11,50	2,75	400/3/50	A+++	**20203652**
NXHM 014T	14,50	4,60	14,10	3,60	13,50	3,61	12,40	2,50	400/3/50	A+++	**20203653**
NXHM 016T	15,90	4,50	16,00	3,50	14,20	3,61	14,00	2,50	400/3/50	A+++	**20203655**
NXHM 018T	18,00	4,70	18,00	3,50	18,50	4,75	17,00	3,05	400/3/50	A+++	**20194140**
NXHM 022T	22,00	4,40	22,00	3,40	23,00	4,60	21,00	2,95	400/3/50	A+++	**20194141**
NXHM 026T	26,00	4,08	26,00	3,10	27,00	4,30	26,00	2,70	400/3/50	A+++	**20194142**
NXHM 030T	30,10	3,91	30,00	2,90	31,00	4,00	29,50	2,55	400/3/50	A++	**20194143**

Performanse su u skladu s standardom EN 14511-3:2013 i odnose se na slijedeće uvjete:
(1) Grijanje: temperatura dostavne vode 35 °C s termalnim gradijentom 5K; temperatura vanjskog zraka 7 °C Tb.s. i 6 °C Tb.u.
(2) Grijanje: temperatura dostavne vode 45 °C s gradijentom 5K; temperatura vanjskog zraka 7 °C Tb.s. I 6 °C Tb.u.
(3) Hlađenje: temperatura dostavne vode 18 °C s termalnim gradijentom vode 5 °C; ulazna temp. zraka 35 °C.
(4) Hlađenje: temperatura dostavne vode 7 °C s termalnim gradijentom vode 5 °C; ulazna temp. zraka 35 °C.
(5) Klasa sezonske energetske učinkovitosti za prosječnu klimatsku zonu za dostavnu temperaturu od 55 °C.

UKUPNE DIMENZIJE

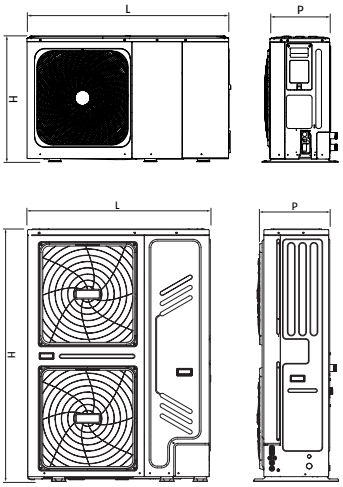

Opis	H mm	L mm	P mm	Neto težina kg
NXHM 010	865	1385	523	105
NXHM 012-016	865	1385	523	129
NXHM 012T-016T	865	1385	523	144

Opis	H mm	L mm	P mm	Neto težina kg
NXHM 018-030T	1558	1129	528	177

KOMPATIBILNI INERCIJSKI SPREMNIK

TEHNIČKI PODATCI

Opis	Izlazna snaga zapremnine l	Maksimalna temperatura °C	Maksimalni tlak bar	Disperzija W	Energetski razred	Napomene	Šifra
7000 ACI 200 PLUS	203	99	6	68	C	(1)	**20028093**
7000 ACI 300 PLUS	277	99	6	82	C	(1)	**20028094**
7000 ACI 500 PLUS	473	99	6	114	C	(2)	**20028096**
7000 ACI 800 PLUS	732	99	6	131	C	(2)	**20137619**
7000 ACI 1000 PLUS	855	99	6	139	C	(2)	**20137620**

(1) Spremnik s 4 priključka za upotrebu u seriji na povratu kotla u kombinaciji s hidrauličkim separatorom.
(2) Spremnik sa 6 priključaka koji se upotrebljava kao što je prikazano na dijagramima na kraju ovog odjeljka.

KOMPATIBILNE SOLARNE HIDRAULIČKE JEDINICE

TEHNIČKI PODATCI

Opis	Priključak i kuglasti ventil	Kolektori povezivi u mrežu m^2	Napomene	Šifra
RSS MRS	Protok/povrat	55	(1)	**20116166**

(1) Opremljen diferencijalnim regulatorom EVOSOL.

UKUPNE DIMENZIJE

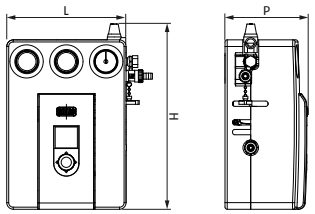

Opis	H mm	L mm	P mm	Neto težina kg
RSS MRS	418	313	185	5,0

ODGOVARAJUĆI SOLARNI KOLEKTORI

TEHNIČKI PODATCI

Opis	Površina kolektora		Vrijednosti koje se odnose na područje otvaranja			Temperatura stagnacije C	Napomene	Šifra
	Bruto m^2	Neto m^2	η0	a1 W/m^2K	a2 W/m^2K^2			
RPS 25/4	2,30	2,14	0802	4,28	0,0064	200	(1)	**20127137**
CSAL 20 RS	1,91	1,77	0781	4,98	0,0005	192	(1)	**20094521**
CSV 25 R	2,77	2,69	0,7	1,15	0011	268	(1)	**20023353**
CSV 35 R	3,91	3,84	0,7	1,15	0011	268	(1)	**20023416**

(1) Kompleti nosača solarnih kolektora dostupni su u ovom odjeljku„SOLAR COLLECTORS“ na stranici 181.

UKUPNE DIMENZIJE

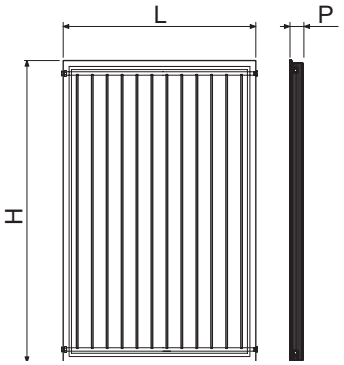

Opis	H mm	L mm	P mm	Neto težina kg
RPS 25/4	2004	1195	85	44

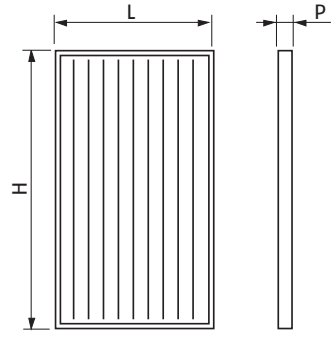

Opis	H mm	L mm	P mm	Neto težina kg
CSAL 20 RS	1818	1097	70	30

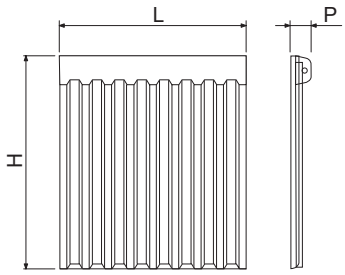

Opis	H mm	L mm	P mm	Neto težina kg
CSV 25 R	1730	1600	145	52
CSV 35 R	1730	2260	145	74

KOMPATIBILNI DHW GRIJAČI

TEHNIČKI PODATCI

Opis	Korisna zapremnina l	Površina zavojnice toplinske crpke m²	Površina izmjene donje zavojnice (m²)	Gornja snaga izmjenjivača zavojnice (kW)	Maksimalna temperatura °C	Maksimalni tlak bar	Disperzija W	Energetski razred	Šifra
SPREMNICI POTROŠNE TOPLE VODE S JEDNOM ZAVOJNICOM									
7200 300 HP	263	4,0	-	-	99	10	85	C	**4383500**
7200 500 HP	470	6,0	-	-	99	10	112	C	**4383501**
7200 800 HP	702	7,0	-	-	99	10	130	C	**20136293**
RBC-HP 500 1S	500	2,2	-	-	99	10	84	B	**20201984**
RBC-HP 800 1S	735	2,5	-	-	99	7	94	B	**20202273**
RBC-HP 1000 1S	890	2,9	-	-	99	7	101	B	**20202861**
SPREMNICI POTROŠNE TOPLE VODE S DVIJE ZAVOJNICE									
RBS 430 2S	430	-	1,4	31,4	99	10	75	B	**20117339**
RBS 550 2S	551	-	1,8	31,4	99	10	85	B	**20116587**
RBS 800 2S	731	-	2,3	50	99	7	94	B	**20132268**
RBS 1000 2S	883	-	2,7	50	99	7	101	B	**20132269**
7200/2-1500 HV PLUS	1390	-	3,4	47	99	8	162	C	**20136237**
7200/2-2000 HV PLUS	1950	-	4,6	73	99	8	186	C	**20136239**
SPREMNICI POTROŠNE TOPLE VODE S PRIRUBNICOM									
7200/3F-1000 HV PLUS	955	-	-	-	99	10	142	C	**20136274**
7200/3F-1500 HV PLUS	1430	-	-	-	99	8	162	C	**20136275**
7200/3F-2000 HV PLUS	1990	-	-	-	99	8	186	C	**20136277**
7200/3F-3000 HV PLUS	2959	-	-	-	99	8	344	-	**20052788**

UKUPNE DIMENZIJE

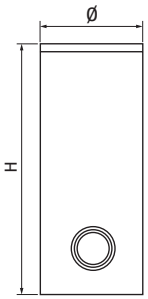

Opis	H mm	Ø mm	S (*) mm	Neto težina kg
7200 300 HP	1615	600	50	119
7200 500 HP	1690	750	50	166
7200 800 HP	1875	990	100	220

(*) Debljina izolacije.
Dimenzije i težina s izolacijom.

RBC-HP 1S 150÷500 RBC-HP 1S 800/1000

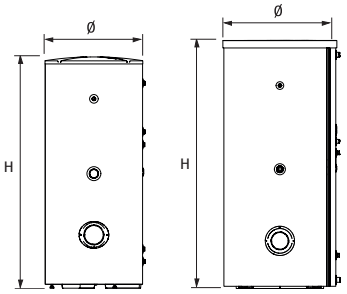

Opis	H mm	Ø mm	S (*) mm	Neto težina kg
RBC-HP 500 1S	1793	755	52	150
RBC-HP 800 1S	1831	970	92	203
RBC-HP 1000 1S	2156	973	92	225

(*) Debljina izolacije.
Dimenzije i težina s izolacijom.

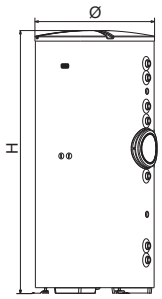

Opis	H mm	Ø mm	S (*) mm	Neto težina kg
RBS 430 2S	1644	755	50	146
RBS 550 2S	1988	755	50	171
RBS 800 2S	1846	1000	100	222
RBS 1000 2S	2171	1000	100	245

(*) Debljina izolacije.
Dimenzije i težina s izolacijom.

7200/2-1500/2000 HV PLUS 7200/3F-1000÷3000 HV PLUS

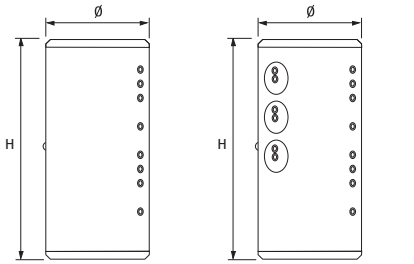

Opis	H mm	Ø mm	S (*) mm	Neto težina kg
7200/2-1500 HV PLUS	2185	1200	100	325
7200/2-2000 HV PLUS	2470	1300	100	540
7200/3F-1000 HV PLUS	2205	990	100	190
7200/3F-1500 HV PLUS	2185	1200	100	305
7200/3F-2000 HV PLUS	2470	1300	100	325
7200/3F-3000 HV PLUS	2680	1450	100	543

(*) Debljina izolacije.
Dimenzije i težina s izolacijom.

VODIČ ZA KONFIGURACIJU SUSTAVA





1. IZBOR ZIDNIH KOTLOVA
1.1 Kombinacije kotla i toplinske crpke CONDEXA HPR
1.2 Kombinacije kotla i toplinske crpke CONDEXA PRO

2. DODATCI ZA ZIDNI KOTAO
2.1 Dodaci za kotlove CONDEXA HPR
2.2 Dodaci za kotlove CONDEXA PRO

3. DODATCI ZA KOMPLETIRANJE SUSTAVA
3.1 Hidraulički dodatci
3.2 Dodaci za spremnik potrošne tople vode

4. HI, COMFORT KONTROLE

1. IZBOR ZIDNIH KOTLOVA

Izlazna snaga kotla (80 /60) [kW]		Samostojeći	Broj kaskadnih kotlova			
Raspon kotla	Opis kotla	1	2	3	4	5
CONDEXA HPR	CONDEXA HPR 35	34	68			
	CONDEXA HPR 45	44	88			
	CONDEXA HPR 55	54	107			
	CONDEXA HPR 70	68	136			
CONDEXA PRO	CONDEXA PRO 57 P	56	111			
	CONDEXA PRO 70 P	67	134			
	CONDEXA PRO 90	88	177	265	353	
	CONDEXA PRO 100	95	191	286	381	
	CONDEXA PRO 115	110	220	329	439	549
	CONDEXA PRO 135	129	258	387	516	645

1.1 KOMBINACIJE KOTLA I TOPLINSKE CRPKE CONDEXA HPR

Sljedeće kombinacije jamče najbolju energetsku učinkovitost. Za potpuni popis certificiranih hibridnih sustava pogledajte izjavu društva.



Kombinacije sa samostojećim kotlovima

Opis	Šifra		1x NXHM 010 (20203410)	1x NXHM 012 (20203649)	1x NXHM 014 (20203650)	1x NXHM 016 (20203651)	1x NXHM 012T (20203652)	1x NXHM 014T (20203653)	1x NXHM 016T (20203655)	1x NXHM 18T (20194140)	1x NXHM 22T (20194141)	1x NXHM 26T (20194142)	1x NXHM 30T (20194143)
		Nazivna snaga (kW)	10	12,1	14,5	15,9	12,1	14,5	15,9	18	22	26	30,1
CONDEXA HPR 35	**20190064**	34	●	●	●	●	●	●	●				
CONDEXA HPR 45	**20190066**	43,9		●	●	●	●	●	●	●			
CONDEXA HPR 55	**20190067**	53,6			●	●		●	●	●	●	●	
CONDEXA HPR 70	**20190068**	68,2								●	●	●	●

Kombinacije s kaskadnim kotlovima

Opis	Šifra		1x NXHM 18T (20194140)	1x NXHM 22T (20194141)	1x NXHM 26T (20194142)	1x NXHM 30T (20194143)	2x NXHM 18T (20194140)	2x NXHM 22T (20194141)	2x NXHM 26T (20194142)	2x NXHM 30T (20194143)	3x NXHM 18T (20194140)	3x NXHM 22T (20194141)
		Nazivna snaga (kW)	18	22	26	30,1	36	44	52	60,2	54	66
2x CONDEXA HPR 35	**20190064**	68	●	●	●	●						
2x CONDEXA HPR 45	**20190066**	87,7		●	●	●	●					
2x CONDEXA HPR 55	**20190067**	107,2				●	●	●	●			
2x CONDEXA HPR 70	**20190068**	136,4					●	●	●	●	●	●

1.2 KOMBINACIJE KOTLA I TOPLINSKE CRPKE CONDEXA PRO

Sljedeće kombinacije jamče najbolju energetsku učinkovitost. Za potpuni popis certificiranih hibridnih sustava pogledajte izjavu društva.



Kombinacije sa samostojećim kotlovima

Opis	Šifra		1x NXHM 014 (20203650)	1x NXHM 016 (20203651)	1x NXHM 014T (20203653)	1x NXHM 016T (20203655)	1x NXHM 18T (20194140)	1x NXHM 22T (20194141)	1x NXHM 26T (20194142)	1x NXHM 30T (20194143)	2x NXHM 18T (20194140)	2x NXHM 22T (20194141)	2x NXHM 26T (20194142)	2x NXHM 30T (20194143)	3x NXHM 18T (20194140)
		Nazivna snaga (kW)	14,5	15,9	14,5	15,9	18	22	26	30,1	36	44	52	60,2	54
CONDEXA PRO 57 P	**20115223**	55,7	●	●	●	●	●	●	●						
CONDEXA PRO 70 P	**20115224**	67					●	●	●	●					
CONDEXA PRO 90	**20115225**	88,3							●	●	●	●			
CONDEXA PRO 100	**20115226**	95,3							●	●	●	●			
CONDEXA PRO 115	**20115228**	109,8								●	●	●	●		●
CONDEXA PRO 135	**20115229**	129									●	●	●	●	●

Kombinacije s kaskadnim kotlovima

Opis	Šifra		1x NXHM 30T (20194143)	2x NXHM 18T (20194140)	2x NXHM 22T (20194141)	2x NXHM 26T (20194142)	2x NXHM 30T (20194143)	3x NXHM 18T (20194140)	3x NXHM 22T (20194141)	3x NXHM 26T (20194142)	3x NXHM 30T (20194143)	4x NXHM 30T (20194143)	5x NXHM 30T (20194143)	6x NXHM 30T (20194143)
		Nazivna snaga (kW)	30,1	36	44	52	60,2	54	66	78	90,3	120,4	150,5	180,6
2x CONDEXA PRO 57 P	**20115223**	111,4	●	●	●	●		●						
2x CONDEXA PRO 70 P	**20115224**	134		●	●	●	●	●	●					
2x CONDEXA PRO 90	**20115225**	176,6				●	●	●	●	●				
2x CONDEXA PRO 100	**20115226**	190,6				●	●	●	●	●	●			
2x CONDEXA PRO 115	**20115228**	219,6					●		●	●	●			
2x CONDEXA PRO 135	**20115229**	258							●	●	●	●		
3x CONDEXA PRO 90	**20115225**	264,9								●	●	●		
3x CONDEXA PRO 100	**20115226**	285,9								●	●	●		
3x CONDEXA PRO 115	**20115228**	329,4									●	●	●	

Opis	Šifra		1x NXHM 30T (20194143)	2x NXHM 18T (20194140)	2x NXHM 22T (20194141)	2x NXHM 26T (20194142)	2x NXHM 30T (20194143)	3x NXHM 18T (20194140)	3x NXHM 22T (20194141)	3x NXHM 26T (20194142)	3x NXHM 30T (20194143)	4x NXHM 30T (20194143)	5x NXHM 30T (20194143)	6x NXHM 30T (20194143)
		Nazivna snaga (kW)	30,1	36	44	52	60,2	54	66	78	90,3	120,4	150,5	180,6
3x CONDEXA PRO 135	**20115229**	387										•	•	•
4x CONDEXA PRO 90	**20115225**	353,2									•	•	•	
4x CONDEXA PRO 100	**20115226**	381,2										•	•	•
4x CONDEXA PRO 115	**20115228**	439,2										•	•	•
4x CONDEXA PRO 135	**20115229**	516											•	•
5x CONDEXA PRO 115	**20115228**	549											•	•
5x CONDEXA PRO 135	**20115229**	645												•

2. DODATCI ZA ZIDNI KOTAO

Prilikom odabira dodataka za kotao pogledajte odjeljke dodataka odabranog asortimana sukladno odabranoj vrsti ugradnje, bilo SAMOSTOJEĆOJ ili kaskadnoj (REDNO ili BACK TO BACK).

2.1 Dodaci za kotlove CONDEXA HPR

Opis	Napomene	Šifra
DODACI ZA KOTAO		
Vanjski senzor temperature		**1220559**
Komplet za preinaku na LPG (35/45 kW)		**20195886**
Komplet za preinaku na LPG (55/70 kW)		**20201489**
Okviri potpore	(1)	**20196701**
Zaporni ventili sustava		**20190221**
N2 komplet neutralizatora (do 450 kW)		**4031810**
HN2 komplet neutralizatora (do 280 kW)	(2)	**4031811**
DODACI - SAMOSTALNA UGRADNJA		
Priključna cijev za hidraulički separator/pločasti izmjenjivač topline	(3)	**20195886**
Horizontalni hidraulički separator		**20195884**
Unutarnji komplet 3-smjernih ventila	(4)	**20195889**
Vanjski komplet 3-smjernih ventila	(5)	**20195890**
Priključak za dovod/odvod za izravnu ugradnju		**20195891**
Komplet cijevi sa sigurnosnim uređajima	(6)	**20195883**
Ventil za otpuštanje 4,5 bara FF 3/4"x1"	(7)	**20199254**
Poklopac grupe/hidrauličkog separatora		**20195885**
Komplet odstojnika za montažu na zid	(8)	**20200070**
DODACI - KASKADNA UGRADNJA		
Niz s izolacijom	(9)(10)	**20197000**
Niz s izolacijom - B2B	(9)(10)	**20197001**
Niz bez izolacije	(9)(10)	**20197005**
Niz bez izolacije - B2B	(9)(10)	**20197006**
Komplet plinovoda za kaskadnu ugradnju 35–45 kW	(9)	**20197634**
Komplet plinovoda za kaskadnu ugradnju 55–70 kW	(9)	**20197635**
Komplet plinovoda za kaskadnu ugradnju 35–45 kW - B2B	(9)	**20197639**
Komplet plinovoda za kaskadnu ugradnju 55–70 kW - B2B	(9)	**20197640**
2" 1/2 razdjelnici za kaskade s 2 kotla		**20197007**
2" 1/2 razdjelnici za kaskade s 1 kotlom		**20197362**
2"1/2 PN6 komplet prirubnica		**20197366**
2"1/2 PN6 komplet slijepih prirubnica		**20197367**
Komplet za odvod kondenzata za kaskadni kotao		**20197364**

Opis	Napomene	Šifra
Komplet cijevi za kućište sigurnosnog uređaja 2" 1/2		**20196449**
2”1/2 Komplet za hidraulički separator		**20197642**
Sigurnosni komplet	(11)	**20071190**
Ventil otpuštanja do 400 kW (4,5 bara)		**20197368**
Zaporni ventil za gorivo (VIC) - ØG.1"	(12) (14)	**20009486**
Zaporni ventil za gorivo (VIC) - ØG.1" ½	(13) (14)	**20009482**
Poklopac za razdjelnike i nizove za kaskadnu konfiguraciju		**20197363**
Komplet sustav fiksnog razdjelnika Ø80 mm		**20129765**
Adapter za Ø80 do Ø110 mm		**20197070**
Ø80/110 mm nepromočiv vertikalni priključak		**20196319**
Pregib 90° Ø80 mm		**20137506**
Komplet za ulaz zraka B23		**20137538**
Kaskadni završetak Ø160 mm s odvodom kondenzata		**20062338**
Niz kolektora Ø160 mm za 1 kotao		**20197583**
Y spoj Ø160/160 mm		**20197582**
Daljinski upravljač kaskade i zone	(15)	**20199623**

(1) Potreban je okvir u slučaju ugradnje zavojnice i u slučaju jedne ugradnje s pločastim izmjenjivačem topline
(2) Opremljen ekstrakcijskim crpkama.
(3) Unaprijed pripremljen za spajanje s ventilom za otpuštanje šifre 20199254.
(4) Može se kombinirati s modelima 35–45 kW.
(5) Može se kombinirati s kompletom pločastog izmjenjivača topline za jedan kotao za proizvodnju PTV-a.
(6) Sadrži termometar, manometar, ventil otpuštanja, sigurnosnu tlačnu sklopku i VIC ventil.
(7) U Italiji se može upotrebljavati samo u kombinaciji s modelom od 35 kW.
(8) Komplet potreban za koncentrično pražnjenje na stražnjoj stijenki za modele od 55–70 kW.
(9) Naručiti za svaki spremnik kaskadnog sustava (količina = br. kotlova).
(10) Ne uključuje plinovod
(11) Ne uključuje ventil za otpuštanje i VIC.
(12) Preporučuje se do maksimalne snage 131 kW, izračunato uzimajući u obzir tlak opskrbnog plina = 20 mbar.
(13) Preporučuje se do maksimalne snage 230 kW, izračunato uzimajući u obzir tlak opskrbnog plina = 20 mbar.
(14) Intervencijska temperatura 97 °C - duljina kapilare 5 m.
(15) Omogućuje upravljanje: kaskadnim sustavom, solarnom toplinom i do 6 izravnih/mješovitih neovisnih zona.
NAPOMENA: da biste izračunali najveću dopuštenu snagu VIC-a, s tlakovima dovoda koji su različiti od 20 mbar, obratite se pretprodajnoj službi.
Za sustav ispušnih plinova dimovoda pogledajte trenutačni cjenik.

2.2 Dodaci za kotlove CONDEXA PRO

Opis	Napomene	Šifra
DODACI ZA KOTAO		
Vanjski senzor		**20132778**
Komplet za odvod kondenzata za samostojeći kotao	(1)	**20133102**
Komplet crpke za ubrizgavanje (90- 115 kW)	(1)(2)	**20125034**
Komplet crpke za ubrizgavanje visoke dobave (115 kW) i niske dobave (135 kW)	(1)(3)	**20125035**
Komplet crpke za ubrizgavanje visoke dobave (135 kW)	(1)(4)	**20125040**
Komplet cijevi sa sigurnosnim uređajima za samostojeći kotao	(5)	**20131898**
Zaporni ventil 1" ½		**20190221**
Komplet okvira za PREDNJU/B2B kaskadu		**20131663**
Komplet okvira za preinaku za B2B kaskadu		**20131664**
HN2 komplet neutralizatora (do 270 kW)		**4031811**
N2 komplet neutralizatora (do 450 kW)		**4031810**
N3 komplet neutralizatora (450- 1500 kW)		**4031812**
HN3 komplet neutralizatora (270- 750 kW)		**4031813**
DODACI - SAMOSTALNA UGRADNJA		
Komplet horizontalnog hidrauličnog separatora za samostojeći kotao	(6)	**20131897**
Komplet priključaka za isporuku/povrat za izravnu ugradnju (57-135 kW)		**20136823**
Komplet IPX5D za vanjsku ugradnju (57-70 kW)		**20132365**
Komplet IPX5D za vanjsku ugradnju (90-135 kW)		**20128135**
Komplet za preinaku tipa C (57-70 kW)		**20131665**
Komplet za preinaku tipa C (90-135 kW)		**20131668**
Komplet odstojnika za montažu na zid		**20131270**
DODACI - KASKADNA UGRADNJA		
Primarni senzor	(7)	**20175714**
Komplet za odvod kondenzata za kaskadni kotao	(8)	**20131267**

Opis	Napomene	Šifra
Niz bez izolacije (57-135 kW)	(9)(11)	**20130658**
Niz s izolacijom (57-135 kW)	(9)(11)	**20131122**
Nizovi bez izolacije (135 kW) (vanjska crpka)	(10)(12)	**20131121**
Nizovi s izolacijom (135 kW) (vanjska crpka)	(10)(12)	**20131123**
Nizovi bez izolacije B2B (57-135 kW)	(13)	**20131787**
Nizovi s izolacijom B2B (57-135 kW)	(13)	**20131789**
Nizovi bez izolacije B2B (135 kW) (vanjska crpka)	(14)	**20131788**
Niz s izolacijom B2B (135 kW) (vanjska crpka)	(14)	**20131790**
3" komplet razdjelnika za kaskade s 1 kotlom	(15)	**20133220**
3" komplet razdjelnika za kaskade s 2 kotla	(16)	**20130220**
3" komplet razdjelnika za kaskade s 3 kotla	(16)	**20130221**
5" komplet razdjelnika za kaskade s 2 kotla	(17)	**20130222**
5" komplet razdjelnika za kaskade s 3 kotla	(17)	**20130223**
3" komplet čepova		**20070903**
3" komplet prirubnica		**20082190**
5" komplet čepova		**20070907**
5" komplet prirubnica		**20082191**
Poklopac s izolacijom za razdjelnike/nizove kaskada		**20132377**
Komplet cijevi za kućište 3" sigurnosnih uređaja		**20070910**
Komplet cijevi za kućište 5" sigurnosnih uređaja		**20070912**
Sigurnosni komplet	(18)	**20071190**
Ventil za otpuštanje 5,4 bara ØG.¾" F (do 460 kW)		**20023104**
Ventil za otpuštanje 5,4 bara ØG.1" F (do 580 kW)		**20023106**
Zaporni ventil za gorivo (VIC) - ØG.1"	(19)(23)	**20009486**
Zaporni ventil za gorivo (VIC) - ØG.1" ½	(20)(23)	**20009482**
Zaporni ventil za gorivo (VIC) - ØG.2"	(21)(23)	**20009483**
Zaporni ventil za gorivo (VIC) - ØG.3" (s prirubnicom)	(22)(23)	**20061640**
Komlpet prirubnice - 3" DN80 PN6 - 3" DN80 PN16	(24)	**20161191**
Adapter Ø80/110 mm	(25)	**20131238**
Kaskadni završetak Ø160 mm s odvodom kondenzata		**20062338**
Niz kolektora Ø160 mm za 1 kotao		**20131266**
Ekscentrični adapter Ø160/200 mm		**20132391**
Y spoj Ø160/160 mm		**20132381**
Y spoj Ø160/200 mm		**20132384**

(1) Obavezno za sve modele.
(2) Crpka, koja se može smjestiti u kotao, nudi visoku zaostalu dostavu na Condexa Pro 90-100 i kod ovih kotlova prikladna je i u kombinaciji s pločastim izmjenjivačem topline. Ako se crpka upotrebljava s Condexa Pro 115, može se kombinirati s hidrauličkim separatorom, ali ne i s pločastim izmjenjivačem topline.
(3) Ako se kombinira s Condexa Pro 135, ova se cirkulacijska crpka može ugraditi unutar kotla i nudi vrlo malu rezidualnu dostavu (10 mbar). Mora se upotrebljavati SAMO u kombinaciji sa šifrom vodoravnog hidrauličkog separatora: 20131897.
(4) Ova cirkulacijska crpka ne može se ugraditi unutar kotla, već mora biti ugrađena ispod kotla.
(5) Uključuje sve sigurnosne uređaje, uključujući ventile za otpuštanje i VIC. Za upotrebu u kombinaciji sa spremnikom s 4 priključka.
(6) Okvir je potreban u slučaju ugradnje s pločastim izmjenjivačem topline.
(7) Jedan senzor za svaki sustav u kaskadi koji se spaja na glavni kotao.
(8) Naručiti za svaki spremnik kaskadnog sustava (količina = br. kotlova).
(9) Naručiti za svaki spremnik kaskadnog sustava (količina = br. kotlova) s crpkom ili ventilom ugrađenim unutra
(10) Naručiti za svaki spremnik kaskadnog sustava (količina = br. kotlova) s crpkom ugrađenom izvan kotla.
(11) Naručiti za svaki kotao na strani razdjelnika s crpkom ili ventilom ugrađenim unutar kotla.
(12) Naručiti za svaki kotao na strani razdjelnika s crpkom ili ventilom ugrađenim izvan kotla.
(13) Naručiti za svaki kotao nasuprot razdjelnicima s crpkom ili ventilom ugrađenim unutar kotla.
(14) Naručiti za svaki kotao nasuprot razdjelnicima s crpkom ili ventilom ugrađenim izvan kotla.
(15) Upotrebljavati za konfiguraciju BACK TO BACK s 2 KOTLA; uključuje 3" prirubnički DN80 razdjelnik za dovod/odvod, 2" plinski razdjelnik s navojem, razdjelnik za odvod kondenzata.
(16) Za upotrebu s maksimalnom snagom do 485 kW; uključuje 3" prirubnički DN80 razdjelnik za dovod/odvod, 2" plinski razdjelnik s navojem, razdjelnik za odvod kondenzata.
(17) Za upotrebu s maksimalnom snagom preko 485 kW; uključuje 5" prirubničke DN125 razdjelnike za dovod/odvod, 3" prirubnički DN80 plinski razdjelnik, razdjelnik za odvod kondenzata.
(18) Ne uključuje ventil za otpuštanje i VIC.
(19) Preporučuje se do maksimalne snage 131 kW, izračunato uzimajući u obzir tlak opskrbnog plina = 20 mbar.
(20) Preporučuje se do maksimalne snage 230 kW, izračunato uzimajući u obzir tlak opskrbnog plina = 20 mbar.
(21) Preporučuje se do maksimalne snage 580 kW, izračunato uzimajući u obzir tlak opskrbnog plina = 20 mbar.
(22) Preporučuje se do maksimalne snage 1150 kW, izračunato uzimajući u obzir tlak opskrbnog plina = 20 mbar.
(23) Intervencijska temperatura 97 °C - duljina kapilare 5 m.
(24) Za upotrebu u kombinaciji sa zapornim ventilom za gorivo (VIC) - ØG.3" (s prirubnicom DN80) šifra 20061640.
(25) Zahtijeva se samo za modele od 57–70 kW.

3. DODATCI ZA KOMPLETIRANJE SUSTAVA

3.1 Dodaci toplinske crpke

Opis	Šifra
ELEKTRIČNI DODATCI	
Temperaturna sonda za balansne spremnike ili temperaturu polaza u zoni 2 ili solarnu temperaturu	**20194933**
1" i 1 ¼" Ventil za preusmjeravanje PTV-a bez temperaturne sonde	**20203742**

3.2 DHW dodaci grijačima

Opis	Napomene	Šifra
Elektronička anoda opremljena čepom	(1)	**20055206**
Komplet sa termometrom	(1)	**20123850**
Komplet koljena za elektroničke anode	(1)	**20123851**
Solarni izmjenjivač topline 0,8 m2 za HP 300	(2)	**4383504**
Solarni izmjenjivač topline 1,2 m2 za 500 HP i 800 HP	(3)	**4383505**
Komplet s bakrenom zavojnicom presvučen kositrom 2,63 m2 - 1,74 l - 10 bara	(4)	**20055205**
Komplet s bakrenom zavojnicom presvučen kositrom 4,54 m2 - 3,56 l - 10 bara	(4)	**4383089**
Komplet s bakrenom zavojnicom presvučen kositrom 6,34 m2 - 5,10 l - 10 bara	(4)(5)	**4383087**
2,2 kW komplet monofaznih grijaćih elemenata (300-500 l) na otvoru 1"1/2	(6)	**4383271**
3,0 kW komplet monofaznih grijaćih elemenata (500 l) na otvoru 1"1/2	(6)	**4383272**
3,8 kW komplet monofaznih grijaćih elemenata (500-800-1000 l) na otvoru 1"1/2	(6)	**20020707**
6,0 kW komplet monofaznih grijaćih elemenata (1000 l) na otvoru 1"1/2	(6)	**20079908**
Solarni izmjenjivač 1,2 m^2 za RBC-HP 500	(6)	**20203246**
Solarni izmjenjivač 1,9 m^2 za RBC-HP 800-1000	(6)	**20203245**

(1) Dodaci za spremnike RBC 1S i RBS 2S serije.
(2) Dodaci za spremnike 7200 HP 300.
(3) Dodaci za spremnike 7200 HP 500 i 7200 HP 800.
(4) Potrebno naručiti zajedno sa spremnikom modela 7200/3F.
(5) Od 1500 litara (uklj.)
(6) Dodaci za spremnike RBC-HP 1S.

4. Hi, COMFORT KONTROLE

Sobne kontrole s mogućnošću upravljanja putem APP-a

Crtež	Opis	Napomene	Šifra
	Hi, Comfort T100 Wi-Fi	(1)	**20193354**
	Hi, Comfort T100	(2)	**20193352**

(1) S uključenim Hi i Comfort G100-W za povezivanje na internet putem kućnog ADSL Wi-Fi rutera.
(2) Za kabelski priključak na kotao. Kompatibilan za radiofrekvencijsku vezu s Hi, Comfort G100-W šifrom 20193355 (uređaj nije uključen i neophodan je za povezivanje na Internet putem kućnog ADSL modema).

PRIMJERI SUSTAVA S MONOBLOK PRO HIBRIDNIM ZIDNIM SUSTAVOM

DVOVALENTNI SUSTAV SA TOPLINSKOM PUMPOM I KOTLOM

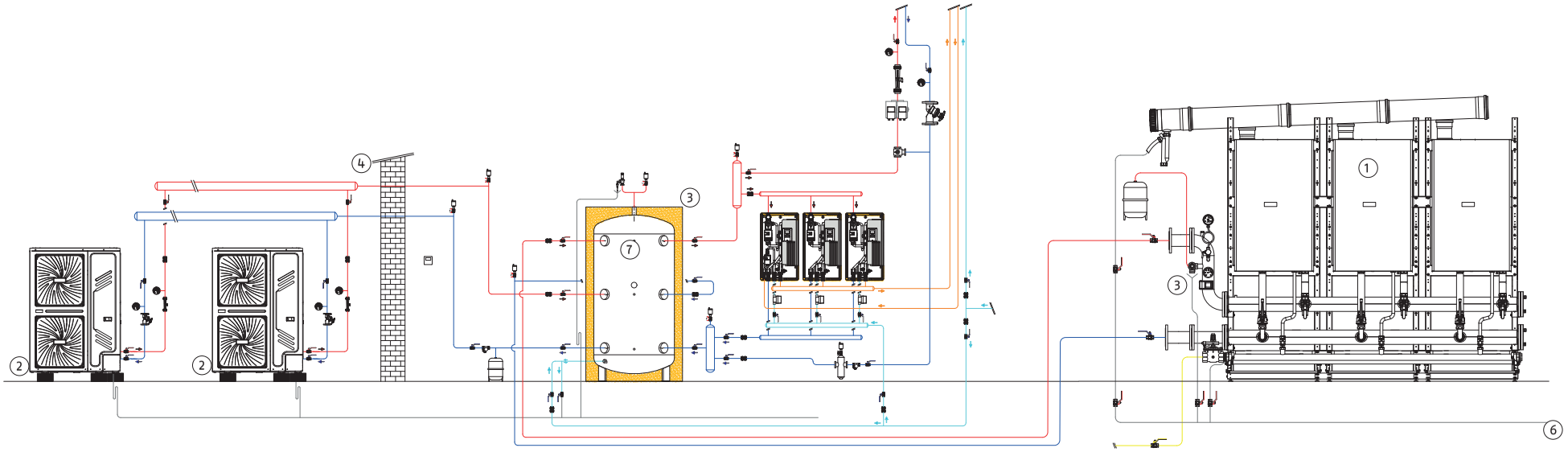

LEGENDA:

1. Kondenzacijski kotao CONDEXA HPR / CONDEXA PRO
2. Toplinska crpka NXHM 010-16 ili NXHM 018-030
3. Spremnik
4. Vanjski senzor za toplinsku regulaciju kotla
5. Sigurnosna cijev
6. Odvod kondenzata
7. Senzor sustava + senzor kaskadnog sustava + senzor spremnika

BIVALENTNO GRIJANJE I SUSTAV ZA PROIZVODNJU PTV KOMBINIRANO S TOPLINSKOM CRPKOM, KOTLOM I SPREMNIKOM S JEDNOM ZAVOJNICOM

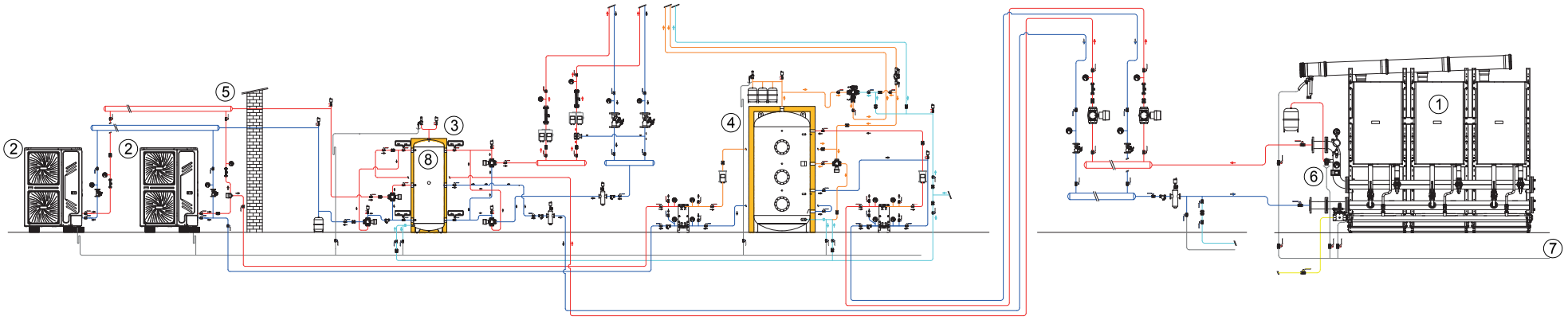

LEGENDA:

1. Kondenzacijski kotao CONDEXA HPR / CONDEXA PRO
2. Toplinska crpka NXHM 010-16 ili NXHM 018-030
3. Spremnik
4. Spremnik PTV-a
5. Vanjski senzor za toplinsku regulaciju (isporučuje se s PdC)
6. Sigurnosna cijev
7. Odvod kondenzata
8. Senzor sustava

Samostojeća rješenja podnog hibridnog sustava

PRO monoblok podni hibridni sustav

NOVO



ERP

- Grijanje, hlađenje i proizvodnja potrošne tople vode
- Pametno upravljanje višestrukim izvorima energije: kondenzacijski kotao, solarni toplovod i toplinska crpka.
- Mogućnost upravljanja do 2 neovisne zone

PRO Monoblok podni hibridni sustav jest višeenergetski hibridni sustav prikladan za grijanje, hlađenje ljeti i proizvodnju potrošne tople vode. Sustav kombinira dvije glavne komponente:

– profesionalni podni kotao. Ovisno o snazi koju sustav zahtijeva i tipu, plinski generator može raditi s kotlovima iz asortimana STEEL PRO POWER, ALU PRO POWER ili TAU UNIT, u samostojećoj ili kaskadnoj verziji, ovisno o zahtjevima. Izlazna snaga može varirati od najmanje 34 kW do najviše 645 kW. Kotlovi iz serije STEEL PRO POWER modularni su generatori topline smješteni u ormarićima. U ormariću se nalaze 2 do 4 kondenzacijske jedinice za izgaranje, s izmjenjivačem topline od nehrđajućeg čelika i premix plamenikom s niskim emisijama onečišćivača. Modulacijski omjer snage kreće se od 1:10 do 1:20. Ormarići STEEL PRO POWER mogu se ugraditi pojedinačno ili spojiti bočno u kaskadu. Kotlovi iz serije ALU PRO POWER: peći s neovisnim generatorom od 75 kW. U ormariću se nalaze 2 do 8 kondenzacijske jedinice za izgaranje, s izmjenjivačem topline od aluminija i premix plamenikom s niskim emisijama onečišćivača. Modulacijski omjer snage kreće se od 1:10 do 1:40. Kotlovi ALU PRO POWER mogu se ugraditi pojedinačno ili kaskadno. Kotlovi TAU UNIT vertikalne su toplinske jedinice s jednim izmjenjivačem topline, s visokim udjelom vode, s premix plamenikom s niskim emisijama onečišćivača. Modulacijski omjer snage iznosi 1:10 za sve modele. Mogu se ugraditi samostalno ili u kaskadnoj konfiguraciji;
– vanjska monoblok toplinska crpka koja radi s ekološki prihvatljivim rashladnim sredstvom R32, za grijanje, hlađenje i predgrijavanje PTV-a za kućnu upotrebu. Ovisno o odabranoj ukupnoj izlaznoj snazi sustava kotla, može se izabrati toplinska crpka iz serije NXHM 004-016 u samostalnoj izvedbi ili NXHM 018-030 u samostalnoj i kaskadnoj izvedbi. Toplinska crpka serije NXHM 004-016 dostupna je u verzijama od 10, 12, 14 i 16 kW. Dostupna su 4 modela (18 i 30 kW) toplinske crpke serije NXHM 018-030. Sustav je moguće povezati s fotonaponskim sustavom kako bi se izmijenila energetska strategija, potičući uporabu električnih izvora u uvjetima samostalne proizvodnje.

Kako bi se kompletirao sustav, dostupan je širok raspon dodataka koji osiguravaju jednostavnu, brzu ugradnju i ispunjavaju različite zahtjeve za ugradnju.
Dostupni dodaci mogu se pronaći u određenim odjeljcima kotlova i toplinski crpki koje sustav primjenjuje.

PODNI KOTLOVI

TEHNIČKI PODATCI

Opis	Snaga kW			Učinkovitost - %			Energetski razred	Šifra
	Korisna izlazna snaga 80°/60° max	Korisna izlazna snaga 50°/30° max	Ulaz peći min-max	Korisno Pn (80°/60°)	Korisno Pn (50°/30°)	Korisno 30 % Pn (50°/30°)		
TOPLINSKA JEDINICA S VIŠE MOTORA S IZMJENJIVAČEM TOPLINE OD NERĐAJUĆEG ČELIKA								
STEEL PRO POWER 114-2 P	111,4	123,8	13,7-114	97,7	108,6	109,4	-	**20138572**
STEEL PRO POWER 140-2 P	134	147,8	13,7-136	98,5	108,1	109,3	-	**20138573**
STEEL PRO POWER 180-2 P	176,6	194,8	19,4-180	98,1	108,3	108,9	-	**20138574**
STEEL PRO POWER 230-2 P	219,6	242,2	22,4-223,2	98,4	108,6	108,9	-	**20138575**
STEEL PRO POWER 270-2 P	258	284,2	26,3-262	98,5	108,3	109,4	-	**20138576**
STEEL PRO POWER 300-3 P	285,9	315,3	19,4-291	98,2	108,2	108,9	-	**20138577**
STEEL PRO POWER 345-3 P	329,4	363,6	22,4-334,8	98,4	108,6	108,9	-	**20138578**
STEEL PRO POWER 405-3 P	387	426,3	26,3-393	98,5	108,3	109,4	-	**20138579**
STEEL PRO POWER 460-4 P	439,2	484,4	22,4-446,4	98,4	108,6	108,9	-	**20138580**
STEEL PRO POWER 540-4 P	516	568,4	26,3-524	98,5	108,3	109,4	-	**20138581**
TOPLINSKA JEDINICA S VIŠE MOTORA S IZMJENJIVAČEM TOPLINE OD ALUMINIJA								
ALU 115 PRO POWER	112,2	119,6	15,0-115,0	97,6	104	108	-	**20021781**
ALU 150 PRO POWER	146,6	156	15,0-150,0	97,7	104	108	-	**20020843**
ALU 225 PRO POWER	220,1	234	15,0-225,0	97,8	104	108	-	**20020844**
ALU 300 PRO POWER	294	312	15,0-300,0	98	104	108	-	**20020845**
ALU 349 PRO POWER	342,4	363	15,0-349,0	98,1	104	108	-	**20029287**
ALU 375 PRO POWER	368,3	390	15,0-375,0	98,2	104	108	-	**20020846**
ALU 450 PRO POWER	442,4	468	15,0-450,0	98,3	104	108	-	**20020847**
ALU 525 PRO POWER	517,1	546	15,0-525,0	98,5	104	108	-	**20020848**
ALU 600 PRO POWER	591,6	624	15,0-600,0	98,6	104	108	-	**20020849**
TOPLINSKA JEDINICA S JEDNIM MOTOROM S VISOKIM SADRŽAJEM VODE I IZMJENJIVAČIMA TOPLINE OD NEHRĐAJUĆEG ČELIKA								
TAU UNIT 35	33,8	37	3,5-34,8	97,2	106,3	107,8	A	**20145133**
TAU UNIT 50	48,4	54,5	4,9-49,9	97,1	109,2	109,7	A	**20144105**
TAU UNIT 70	68	76,5	6,9-69,9	97,3	109,4	108,5	A	**20144106**
TAU UNIT 100	97,5	109,2	9,9-99,9	97,5	109,2	108,6	-	**20144107**
TAU UNIT 115	112	125,4	11,5-115,0	97,4	109	108,7	-	**20144108**
TAU UNIT 140	136,8	152,3	14,0-140,0	97,8	108,6	108,8	-	**20145135**
TAU UNIT 190	185,8	205,2	19,0-190,0	97,8	108	108,8	-	**20145136**

UKUPNE DIMENZIJE

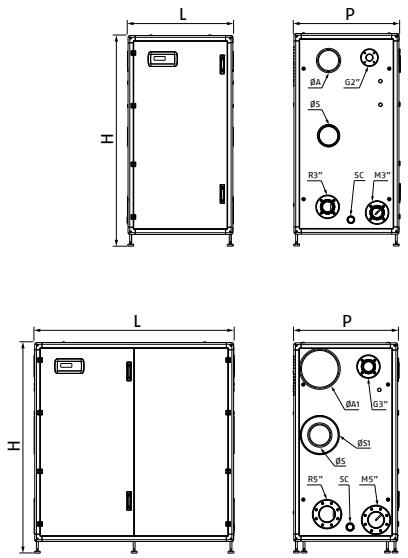

Opis	H mm	L mm	P mm	ØA mm	ØA1 mm	ØS mm	ØS1 mm	Neto težina kg
STEEL PRO POWER 114-2 P	1800	900	890	160	-	160	-	270
STEEL PRO POWER 140-2 P	1800	900	890	160	-	160	-	270
STEEL PRO POWER 180-2 P	1800	900	890	160	-	160	-	280
STEEL PRO POWER 230-2 P	1800	900	890	160	-	160	-	300
STEEL PRO POWER 270-2 P	1800	900	890	-	300	160	300	350
STEEL PRO POWER 300-3 P	1800	1700	890	160	-	160	-	450
STEEL PRO POWER 345-3 P	1800	1700	890	160	-	160	-	490
STEEL PRO POWER 405-3 P	1800	1700	890	-	300	160	300	540
STEEL PRO POWER 460-4 P	1800	1700	890	160	-	160	-	560
STEEL PRO POWER 540-4 P	1800	1700	890	-	300	160	300	600

G = PLIN
M = DOSTAVA
R = POVRAT
SC = ODVOD KONDENZATA

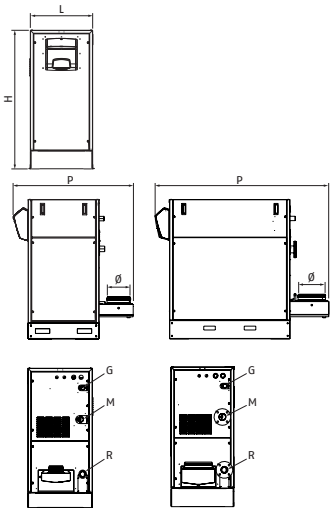

Opis	H mm	L mm	P mm	Ø mm	Neto težina kg
ALU 115 PRO POWER	1534,5	690	1264	150	270
ALU 150 PRO POWER	1534,5	690	1264	150	270
ALU 225 PRO POWER	1534,5	690	1264	200	280
ALU 300 PRO POWER	1534,5	690	1654	250	300
ALU 349 PRO POWER	1534,5	690	1654	250	350
ALU 375 PRO POWER	1534,5	690	1654	250	450
ALU 450 PRO POWER	1534,5	690	2103	300	490
ALU 525 PRO POWER	1534,5	690	2103	300	540
ALU 600 PRO POWER	1534,5	690	2298	300	560

TAU UNIT 35-115

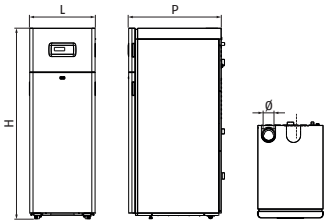

Opis	H mm	L mm	P mm	Ø mm	Neto težina kg
TAU UNIT 35	1365	600	760	80	135
TAU UNIT 50	1550	600	890	80	155
TAU UNIT 70	1550	600	890	80	165
TAU UNIT 100	1810	600	870	110	245
TAU UNIT 115	1810	600	870	110	245
TAU UNIT 140	1880	800	1250	110	420
TAU UNIT 190	1880	800	1250	160	450

TAU UNIT 140-190

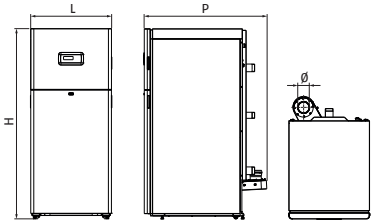

TOPLINSKE CRPKE

TEHNIČKI PODATCI

Opis	GRIJANJE				HLAĐENJE				Električno napajanje V/ Ph/Hz	Klasa energetske učinkovitosti (5)	Šifra
	Pod (1)		Ventilokonvektori (2)		Pod (3)		Ventilokonvektori (4)				
	Nazivna snaga kW	COP	Nazivna snaga kW	COP	Nazivna snaga kW	EER	Nazivna snaga kW	EER			
JEDNOFAZNI MONOBLOK ZRAK-VODA											
NXHM 010	10,00	4,95	10,00	3,75	9,90	4,55	8,20	3,25	230/1/50	A++	**20203410**
NXHM 012	12,10	4,95	12,30	3,70	12,00	3,95	11,50	2,75	230/1/50	A++	**20203649**
NXHM 014	14,50	4,60	14,10	3,60	13,50	3,61	12,40	2,50	230/1/50	A++	**20203650**
NXHM 016	15,90	4,50	16,00	3,50	14,20	3,61	14,00	2,50	230/1/50	A++	**20203651**
TROFAZNI MONOBLOK ZRAK-VODA											
NXHM 012T	12,10	4,95	12,30	3,70	12,00	3,95	11,50	2,75	400/3/50	A+++	**20203652**
NXHM 014T	14,50	4,60	14,10	3,60	13,50	3,61	12,40	2,50	400/3/50	A++	**20203653**
NXHM 016T	15,90	4,50	16,00	3,50	14,20	3,61	14,00	2,50	400/3/50	A++	**20203655**
NXHM 018T	18,00	4,70	18,00	3,50	18,50	4,75	17,00	3,05	400/3/50	A+++	**20194140**
NXHM 022T	22,00	4,40	22,00	3,40	23,00	4,60	21,00	2,95	400/3/50	A+++	**20194141**
NXHM 026T	26,00	4,08	26,00	3,10	27,00	4,30	26,00	2,70	400/3/50	A+++	**20194142**
NXHM 030T	30,10	3,91	30,00	2,90	31,00	4,00	29,50	2,55	400/3/50	A++	**20194143**

Performanse su u skladu s standardom EN 14511-3:2013 i odnose se na slijedeće uvjete:
(1) Grijanje: temperatura dostavne vode 35 °C s termalnim gradijentom 5K; temperatura vanjskog zraka 7 °C Tb.s. i 6 °C Tb.u.
(2) Grijanje: temperatura dostavne vode 45 °C s gradijentom 5K; temperatura vanjskog zraka 7 °C Tb.s. i 6 °C Tb.u.
(3) Hlađenje: temperatura dostavne vode 18 °C s termalnim gradijentom vode 5 °C; ulazna temp. zraka 35 °C.
(4) Hlađenje: temperatura dostavne vode 7 °C s termalnim gradijentom vode 5 °C; ulazna temp. zraka 35 °C.
(5) Klasa sezonske energetske učinkovitosti za prosječnu klimatsku zonu za dostavnu temperaturu od 55 °C.

UKUPNE DIMENZIJE

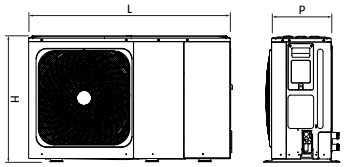

Opis	H mm	L mm	P mm	Neto težina kg
NXHM 010	865	1385	523	105
NXHM 012-016	865	1385	523	129
NXHM 012T-016T	865	1385	523	144

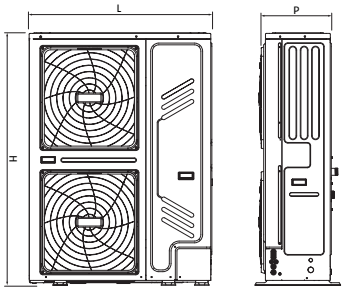

Opis	H mm	L mm	P mm	Neto težina kg
NXHM 018-030T	1558	1129	528	177

KOMPATIBILNI INERCIJSKI SPREMNIK

TEHNIČKI PODATCI

Opis	Kapacitet cilindra l	Maksimalna temperatura °C	Maksimalni tlak bar	Toplinski gubici W	Klasa energetske učinkovitosti	Napomene	Šifra
7000 ACI 200 PLUS	203	99	6	68	C	(1)	**20028093**
7000 ACI 300 PLUS	277	99	6	82	C	(1)	**20028094**
7000 ACI 500 PLUS	473	99	6	114	C	(2)	**20028096**
7000 ACI 800 PLUS	732	99	6	131	C	(2)	**20137619**
7000 ACI 1000 PLUS	855	99	6	139	C	(2)	**20137620**

(1) Spremnik s 4 priključka za upotrebu u seriji na povratu kotla u kombinaciji s hidrauličkim separatorom.
(2) Spremnik sa 6 priključaka koji se upotrebljava kao što je prikazano na dijagramima na kraju ovog odjeljka.

UKUPNE DIMENZIJE

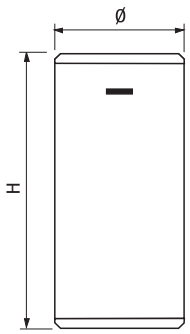

Opis	H mm	Ø mm	Neto težina kg
7000 ACI 200 PLUS	1395	550	45
7000 ACI 300 PLUS	1560	600	55
7000 ACI 500 PLUS	1840	700	100
7000 ACI 800 PLUS	1800	990	115
7000 ACI 1000 PLUS	2050	990	170

KOMPATIBILNE SOLARNE HIDRAULIČKE GRUPE

TEHNIČKI PODATCI

Opis	Priključak i kuglasti ventil	Kolektori povezivi u mrežu m²	Napomene	Šifra
RSS MRS	Protok/povrat	55	(1)	**20116166**

(1) Opremljen diferencijalnim regulatorom EVOSOL.

UKUPNE DIMENZIJE

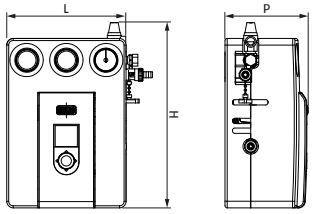

Opis	H mm	L mm	P mm	Neto težina kg
RSS MRS	418	313	185	5,0

KOMPATIBILNI SOLARNI KOLEKTORI

TEHNIČKI PODATCI

Opis	Površina kolektora		Vrijednosti koje se odnose na područje otvaranja			Temperatura stagnacije C	Napomene	Šifra
	Bruto m²	Neto m²	η0	a1 W/m²K	a2 W/m²K²			
RPS 25/4	2,30	2,14	0802	4,28	0,0064	200	(1)	**20127137**
CSAL 20 RS	1,91	1,77	0781	4,98	0,0005	192	(1)	**20094521**
CSV 25 R	2,77	2,69	0,7	1,15	0011	268	(1)	**20023353**
CSV 35 R	3,91	3,84	0,7	1,15	0011	268	(1)	**20023416**

(1) Kompleti nosača solarnih kolektora dostupni su u ovom odjeljku„SOLAR COLLECTORS“ na stranici 181.

UKUPNE DIMENZIJE

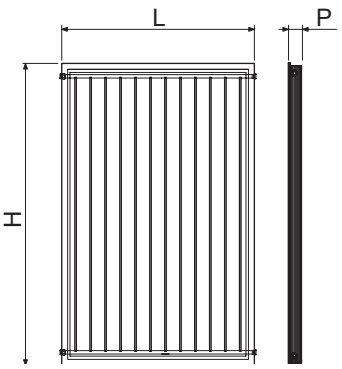

Opis	H mm	L mm	P mm	Neto težina kg
RPS 25/4	2004	1195	85	44

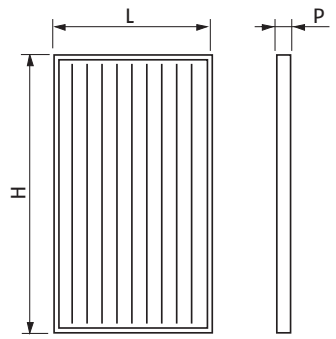

Opis	H mm	L mm	P mm	Neto težina kg
CSAL 20 RS	1818	1097	70	30

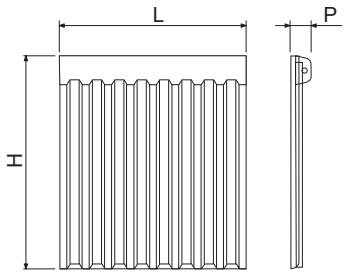

Opis	H mm	L mm	P mm	Neto težina kg
CSV 25 R	1730	1600	145	52
CSV 35 R	1730	2260	145	74

KOMPATIBILNI DHW GRIJAČI

TEHNIČKI PODATCI

Opis	Korisna zapremnina l	Površina zavojnice toplinske crpke m^2	Površina izmjene donje zavojnice (m^2)	Gornja snaga izmjenjivača zavojnice (kW)	Maksimalna temperatura °C	Maksimalni tlak bar	Disperzija W	Energetski razred	Šifra
SPREMNICI POTROŠNE TOPLE VODE S JEDNOM ZAVOJNICOM									
7200 300 HP	263	4,0	-	-	99	10	85	C	**4383500**
7200 500 HP	470	6,0	-	-	99	10	112	C	**4383501**
7200 800 HP	702	7,0	-	-	99	10	130	C	**20136293**
RBC-HP 500 1S	500	2,2	-	-	99	10	84	B	**20201984**
RBC-HP 800 1S	735	2,5	-	-	99	7	94	B	**20202273**
RBC-HP 1000 1S	890	2,9	-	-	99	7	101	B	**20202861**
SPREMNICI POTROŠNE TOPLE VODE S DVIJE ZAVOJNICE									
RBS 430 2S	430	-	1,4	31,4	99	10	75	B	**20117339**
RBS 550 2S	551	-	1,8	31,4	99	10	85	B	**20116587**
RBS 800 2S	731	-	2,3	50	99	7	94	B	**20132268**
RBS 1000 2S	883	-	2,7	50	99	7	101	B	**20132269**
7200/2-1500 HV PLUS	1390	-	3,4	47	99	8	162	C	**20136237**
7200/2-2000 HV PLUS	1950	-	4,6	73	99	8	186	C	**20136239**
SPREMNICI POTROŠNE TOPLE VODE S PRIRUBNICOM									
7200/3F-1000 HV PLUS	955	-	-	-	99	10	142	C	**20136274**
7200/3F-1500 HV PLUS	1430	-	-	-	99	8	162	C	**20136275**
7200/3F-2000 HV PLUS	1990	-	-	-	99	8	186	C	**20136277**
7200/3F-3000 HV PLUS	2959	-	-	-	99	8	344	-	**20052788**

UKUPNE DIMENZIJE

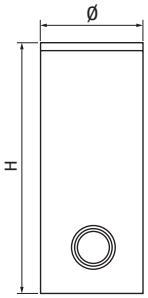

Opis	H mm	Ø mm	S (*) mm	Neto težina kg
7200 300 HP	1615	600	50	119
7200 500 HP	1690	750	50	166
7200 800 HP	1875	990	100	220

(*) Debljina izolacije.
Dimenzije i težina s izolacijom.

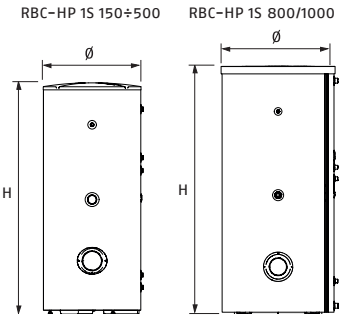

Opis	H mm	Ø mm	S (*) mm	Neto težina kg
RBC-HP 500 1S	1793	755	52	150
RBC-HP 800 1S	1831	970	92	203
RBC-HP 1000 1S	2156	973	92	225

(*) Debljina izolacije.
Dimenzije i težina s izolacijom.

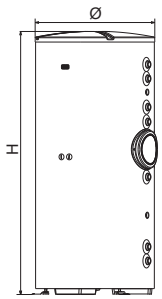

Opis	H mm	Ø mm	S (*) mm	Neto težina kg
RBS 430 2S	1644	755	50	146
RBS 550 2S	1988	755	50	171
RBS 800 2S	1846	1000	100	222
RBS 1000 2S	2171	1000	100	245

(*) Debljina izolacije.
Dimenzije i težina s izolacijom.

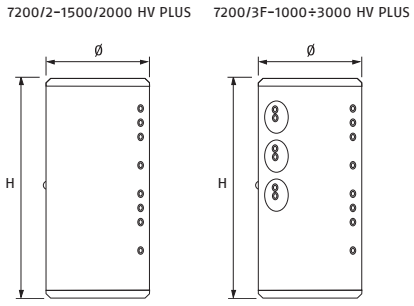

Opis	H mm	Ø mm	S (*) mm	Neto težina kg
7200/2-1500 HV PLUS	2185	1200	100	325
7200/2-2000 HV PLUS	2470	1300	100	540
7200/3F-1000 HV PLUS	2205	990	100	190
7200/3F-1500 HV PLUS	2185	1200	100	305
7200/3F-2000 HV PLUS	2470	1300	100	325
7200/3F-3000 HV PLUS	2680	1450	100	543

(*) Debljina izolacije.
Dimenzije i težina s izolacijom.

VODIČ ZA KONFIGURACIJU SUSTAVA







1. IZBOR PODNOG ASORTIMANA
1.1 Kombinacije kotla i toplinske crpke STEEL PRO POWER
1.2 Kombinacije kotla i toplinske crpke ALU PRO POWER
1.3 Kombinacije kotla i toplinske crpke TAU UNIT

2. DODACI ZA PODNE KOTLOVE
2.1 Dodaci za kotlove STEEL PRO POWER
2.2 Dodaci za kotlove ALU PRO POWER
2.2 Dodaci za kotlove TAU UNIT

3. DODATCI ZA KOMPLETIRANJE SUSTAVA
3.1 Hidraulički dodatci
3.2 Dodaci za spremnik potrošne tople vode

4. HI, COMFORT KONTROLE

1. IZBOR PODNOG ASORTIMANA KOTLOVA

	Izlazna snaga kotla (80 /60) [kW]	Samostojeći	Broj kaskadnih kotlova	
Raspon kotla	Opis kotla	1	2	3
STEEL PRO POWER	STEEL PRO POWER 114-2 P	111		
	STEEL PRO POWER 140-2 P	134		
	STEEL PRO POWER 180-2 P	177		
	STEEL PRO POWER 230-2 P	220		
	STEEL PRO POWER 270-2 P	258		
	STEEL PRO POWER 300-3 P	286		
	STEEL PRO POWER 345-3 P	329		
	STEEL PRO POWER 405-3 P	387		
	STEEL PRO POWER 460-4 P	439		
	STEEL PRO POWER 540-4 P	516		
	STEEL PRO POWER SYSTEM 675		645	
ALU PRO POWER	ALU 115 PRO POWER	112		
	ALU 150 PRO POWER	147		
	ALU 225 PRO POWER	220		
	ALU 300 PRO POWER	294		
	ALU 349 PRO POWER	342		
	ALU 375 PRO POWER	368		
	ALU 450 PRO POWER	442		
	ALU 525 PRO POWER	517		
	ALU 600 PRO POWER	592		
TAU UNIT	TAU UNIT 35	34	68	
	TAU UNIT 50	48	97	
	TAU UNIT 70	68	136	
	TAU UNIT 100	98	195	293
	TAU UNIT 115	112	224	336
	TAU UNIT 140	137	274	410
	TAU UNIT 190	186	372	557

1.1 KOMBINACIJE KOTLA I TOPLINSKE CRPKE STEEL PRO

Sljedeće kombinacije jamče najbolju energetsku učinkovitost. Za potpuni popis certificiranih hibridnih sustava pogledajte izjavu društva.



Kombinacije sa samostojećim kotlovima

Opis	Šifra		1x NXHM 30T (20194143)	2x NXHM 18T (20194140)	2x NXHM 22T (20194141)	2x NXHM 26T (20194142)	2x NXHM 30T (20194143)	3x NXHM 18T (20194140)	3x NXHM 22T (20194141)	3x NXHM 26T (20194142)	3x NXHM 30T (20194143)	4x NXHM 30T (20194143)	5x NXHM 30T (20194143)	6x NXHM 30T (20194143)
		Nazivna snaga (kW)	30,1	36	44	52	60,2	54	66	78	90,3	120,4	150,5	180,6
STEEL PRO POWER 114-2 P	**20138572**	111,4	●	●	●	●		●						
STEEL PRO POWER 140-2 P	**20138573**	134		●	●	●	●	●	●					
STEEL PRO POWER 180-2 P	**20138574**	176,6				●	●	●	●	●				
STEEL PRO POWER 230-2 P	**20138575**	219,6					●		●	●	●			
STEEL PRO POWER 270-2 P	**20138576**	258							●	●	●	●		
STEEL PRO POWER 300-3 P	**20138577**	285,9								●	●	●		
STEEL PRO POWER 345-3 P	**20138578**	329,4									●	●	●	
STEEL PRO POWER 405-3 P	**20138579**	387										●	●	●
STEEL PRO POWER 460-4 P	**20138580**	439,2											●	●
STEEL PRO POWER 540-4 P	**20138581**	516											●	●

Kombinacije s kaskadnim kotlovima

Opis	Šifra		6x NXHM 30T (20194143)
		Nazivna snaga (kW)	180,6
STEEL PRO POWER SYSTEM 675	**20138576 + 20138579**	645	●

1.2 KOMBINACIJE KOTLA I TOPLINSKE CRPKE ALU PRO POWER

Sljedeće kombinacije jamče najbolju energetsku učinkovitost. Za potpuni popis certificiranih hibridnih sustava pogledajte izjavu društva.



Kombinacije sa samostojećim kotlovima

Opis	Šifra		1x NXHM 30T (20194143)	2x NXHM 18T (20194140)	2x NXHM 22T (20194141)	2x NXHM 26T (20194142)	2x NXHM 30T (20194143)	3x NXHM 18T (20194140)	3x NXHM 22T (20194141)	3x NXHM 26T (20194142)	3x NXHM 30T (20194143)	4x NXHM 30T (20194143)	5x NXHM 30T (20194143)	6x NXHM 30T (20194143)
		Nazivna snaga (kW)	30,1	36	44	52	60,2	54	66	78	90,3	120,4	150,5	180,6
ALU 115 PRO POWER	**20021781**	112,2	●	●	●	●		●						
ALU 150 PRO POWER	**20020843**	146,6			●	●	●	●	●					
ALU 225 PRO POWER	**20020844**	220,1					●		●	●	●			
ALU 300 PRO POWER	**20020845**	294								●	●	●		
ALU 349 PRO POWER	**20029287**	342,4									●	●	●	
ALU 375 PRO POWER	**20020846**	368,3										●	●	●
ALU 450 PRO POWER	**20020847**	442,4										●	●	●
ALU 525 PRO POWER	**20020848**	517,1											●	●
ALU 600 PRO POWER	**20020849**	591,6											●	●

1.3 KOMBINACIJE KOTLA I TOPLINSKE CRPKE TAU UNIT

Sljedeće kombinacije jamče najbolju energetsku učinkovitost. Za potpuni popis certificiranih hibridnih sustava pogledajte izjavu društva.



Kombinacije sa samostojećim kotlovima

Opis	Šifra		1x NXHM 010 (20203410)	1x NXHM 012 (20203649)	1x NXHM 014 (20203650)	1x NXHM 016 (20203651)	1x NXHM 012T (20203652)	1x NXHM 014T (20203653)	1x NXHM 016T (20203655)	1x NXHM 18T (20194140)	1x NXHM 22T (20194141)	1x NXHM 26T (20194142)	1x NXHM 30T (20194143)	2x NXHM 18T (20194140)	2x NXHM 22T (20194141)	2x NXHM 26T (20194142)	2x NXHM 30T (20194143)	3x NXHM 18T (20194140)	3x NXHM 22T (20194141)	3x NXHM 26T (20194142)	3x NXHM 30T (20194143)
		Nazivna snaga (kW)	10	12,1	14,5	15,9	12,1	14,5	15,9	18	22	26	30,1	36	44	52	60,2	54	66	78	90,3
TAU UNIT 35	**20021781**	112,2	●	●	●	●	●	●	●												
TAU UNIT 50	**20020843**	146,6		●	●	●	●	●	●	●	●										
TAU UNIT 70	**20020844**	220,1								●	●	●	●								
TAU UNIT 100	**20020845**	294										●	●	●	●						
TAU UNIT 115	**20029287**	342,4											●	●	●	●		●			
TAU UNIT 140	**20020848**	517,1												●	●	●	●	●	●		
TAU UNIT 190	**20020849**	591,6														●	●	●	●	●	●

Kombinacije s kaskadnim kotlovima

Opis	Šifra		1x NXHM 18T (20194140)	1x NXHM 22T (20194141)	1x NXHM 26T (20194142)	1x NXHM 30T (20194143)	2x NXHM 18T (20194140)	2x NXHM 22T (20194141)	2x NXHM 26T (20194142)	2x NXHM 30T (20194143)	3x NXHM 18T (20194140)	3x NXHM 22T (20194141)	3x NXHM 26T (20194142)	3x NXHM 30T (20194143)	4x NXHM 30T (20194143)	5x NXHM 30T (20194143)	6x NXHM 30T (20194143)
		Nazivna snaga (kW)	18	22	26	30,1	36	44	52	60,2	54	66	78	90,3	120,4	150,5	180,6
2x TAU UNIT 35	**20145133**	68	●	●	●	●											
2x TAU UNIT 50	**20144105**	96,8			●	●	●	●									
2x TAU UNIT 70	**20144106**	136					●	●	●	●	●	●					
2x TAU UNIT 100	**20144107**	195							●	●	●	●	●	●			
2x TAU UNIT 115	**20144108**	224								●		●	●	●			
2x TAU UNIT 140	**20145135**	273,6											●	●	●		
2x TAU UNIT 190	**20145136**	371,6														●	●
3x TAU UNIT 100	**20144107**	292,5											●	●	●		
3x TAU UNIT 115	**20144108**	336												●	●	●	
3x TAU UNIT 140	**20145135**	410,4													●	●	●
3x TAU UNIT 190	**20145136**	557,4														●	●

2. DODACI ZA PODNE KOTLOVE

Prilikom odabira dodataka za kotao pogledajte odjeljke dodataka odabranog asortimana sukladno odabranoj vrsti ugradnje, bilo SAMOSTOJEĆOJ ili kaskadnoj (REDNO ili BACK TO BACK).

2.1 Dodaci za kotlove STEEL PRO POWER

Opis	Napomene	Šifra
DODACI ZA KOTAO		
Adapter Ø50/80 mm		**20145144**
Komplet kanala za zrak za priključak ventilatora/razdjelnika Ø160 mm		**20145141**
Komplet kanala za zrak za priključak ventilatora/razdjelnika Ø300 mm		**20145137**
Zračni razdjelnik za modele Ø160 mm - za modele s 2 toplinska modula		**20145185**
Zračni razdjelnik za modele Ø160 mm - za modele s 3/4 toplinska modula		**20145186**
Zračni razdjelnik za modele Ø300 mm - za modele s 2 toplinska modula		**20145187**
Zračni razdjelnik za modele Ø300 mm - za modele s 3/4 toplinska modula		**20145189**
Komplet za hidrauličko zatvaranje za jednu jedinicu s 3-smjernim ventilom s ispustom u atmosferu	(1)	**20145170**
Sigurnosni komplet	(2)	**20071190**
Ventil za otpuštanje 5,4 bara ØG.¾" F (do 460 kW)		**20023104**
Ventil za otpuštanje 5,4 bara ØG.1" F (do 580 kW)		**20023106**
Zaporni ventil za gorivo (VIC) - ØG.1"	(3)(4)	**20009486**
Zaporni ventil za gorivo (VIC) - ØG.1"½	(4)(5)	**20009482**
Zaporni ventil za gorivo (VIC) - ØG.2"	(4)(6)	**20009483**
Zaporni ventil za gorivo (VIC) - ØG.3"	(4)(7)	**20061640**
Komplet za skraćenje prirubnice 3"/2" (DN80/DN50)		**20145184**
Komlpet prirubnice - 2" DN50 PN6 - Plin 2" F		**20094187**
Komlpet prirubnice - 3" DN80 PN6 - 3" DN80 PN16		**20161191**
Plinski adapter 2" - 1" za VIC ventil		**20147994**
Plinski adapter 2" - 1" ½ za VIC ventil		**20147990**
Komplet adaptera za VIC ventil s prirubnicom od DN80 do navoja ØG.2"		**20146852**
Komplet za skraćenje prirubnice DN125/DN80		**20145183**
3" komplet čepova	(8)	**20070903**
5" komplet čepova	(8)	**20070907**
3" komplet prirubnica (koje treba zavariti)		**20082190**
5" komplet prirubnica (koje treba zavariti)		**20082191**
3" komplet ravnih produžetaka s koritom	(9)(11)	**20167872**
5" komplet ravnih produžetaka s koritom	(10)(11)	**20167873**
3" komplet cijevi za isporuku		**20145172**
5" komplet cijevi za isporuku		**20145177**
3" komplet cijevi za povrat		**20145181**
5" komplet cijevi za povrat		**20145182**
3" priključci hidrauličkog separatora (do 485 kW)		**20145255**
5" priključci hidrauličkog separatora (do 1310 kW)	(12)	**20145260**
Lijevi tehnički ormarić s hidrauličkim separatorom (do 485 kW)	(D)(12)	**20145252**
Lijevi tehnički ormarić s hidrauličkim separatorom (do 1310 kW)	(12)	**20145254**
Desni tehnički ormarić s hidrauličkim separatorom (do 485 kW)	(D)(12)	**20145247**
Desni tehnički ormarić s hidrauličkim separatorom (do 1310 kW)		**20145250**
Desni/Lijevi tehnički ormarić za smještaj 3" kompleta za produživanje (270/485 kW)	(D)(13)(14)	**20158562**
Desni/Lijevi tehnički ormarić za smještaj 5" kompleta za produživanje (580/1310 kW)	(D)(13)(14)	**20158564**
Tehnički ormarić razdjelnik zraka/dimnih plinova L = 900 mm Ø160 mm	(15)	**20147030**
Tehnički ormarić razdjelnik zraka/dimnih plinova L = 900 mm Ø300 mm	(15)	**20147028**
Tehnički ormarić razdjelnik zraka/dimnih plinova L = 1800 mm Ø160 mm	(15)	**20157595**
Tehnički ormarić razdjelnik zraka/dimnih plinova L = 1800 mm Ø300 mm	(15)	**20157598**
Komplet za podizanje odozgo		**20146844**
Komplet kotača	(16)	**20146845**
Komplet unutarnjeg svjetla za hitne slučajeve i uvjete servisa		**20146846**
Komplet pokrova za ugradnju vanjskog ormarića L = 900 mm		**20146841**
Komplet pokrova za ugradnju vanjskog ormarića L = 1800 mm		**20146842**

Opis	Napomene	Šifra
Komplet IPX5D za pokrov zaslona		**20146843**
Komplet za vanjsku izolaciju za 3” slijepe prirubnice		**20146953**
Komplet za vanjsku izolaciju za 5” slijepih prirubnica		**20146954**
Vanjski senzor		**20132778**
N2 komplet neutralizatora (do 450 kW)		**4031810**
HN2 komplet neutralizatora (do 280 kW)	(D1)	**4031811**
N3 komplet neutralizatora (450- 1500 kW)		**4031812**
HN3 komplet neutralizatora (280- 750 kW)	(D1)(17)	**4031813**
DODACI - KASKADNA UGRADNJA		
Komplet za spajanje ormarića u kaskadnoj konfiguraciji (Dimni plin Ø300 - Zrak Ø300 - Kondenzat Ø50)		**20157593**
Komplet odstojnika (150 mm) za spajanje ormarića u kaskadnoj konfiguraciji	(18)	**20145237**
Potopni senzor	(19)	**1220599**

(1) Naručiti u brojevima jednakima brojevima jedinica u sustavu.
(2) Ne uključuje ventil za otpuštanje i VIC.
(3) Preporučuje se do maksimalne snage 131 kW, izračunato uzimajući u obzir tlak opskrbnog plina = 20 mbar.
(4) Intervencijska temperatura 97 °C - duljina kapilare 5 m.
(5) Preporučuje se do maksimalne snage 230 kW, izračunato uzimajući u obzir tlak opskrbnog plina = 20 mbar.
(6) Preporučuje se do maksimalne snage 580 kW, izračunato uzimajući u obzir tlak opskrbnog plina = 20 mbar.
(7) Preporučuje se do maksimalne snage 1310 kW, izračunato uzimajući u obzir tlak opskrbnog plina = 20 mbar.
(8) Komplet za zatvaranje neiskorištene strane.
(9) Ugraditi u slučaju udaljenog sučelja primarnog/sekundarnog kruga s tehničkim ormarićem ili bez njega do 485 kW.
(10) Ugraditi u slučaju udaljenog sučelja primarnog/sekundarnog kruga s tehničkim ormarićem ili bez njega do 1310 kW.
(11) Na izlaznom crijevu nalaze se posebni razdjelnici za smještaj uređaja.
(12) Sadrže hidraulički separator unutra.
(13) Jednostruka ili dvostruka crpka
(14) Ne sadrže crpku.
(15) Koristiti kako je naznačeno u donjim tablicama.
(16) Za uporabu tijekom ugradnje.
(17) Opremljen ekstrakcijskim crpkama.
(18) Uključuje priključke za vodu 5” - plin 3" - dimni plin Ø300 - kondenzat Ø50.
(19) Rabi se za sekundarno upravljanje i upravljanje spremnikom.
(D) Dostupnost materijala u našem skladištu: 25 radnih dana od datuma potvrde narudžbe.
(D1) Dostupnost materijala u našem skladištu: 30 radnih dana od datuma potvrde narudžbe.
NAPOMENA: da biste izračunali najveću dopuštenu snagu VIC-a, s tlakovima dovoda koji su različiti od 20 mbar, obratite se pretprodajnoj službi.

2.2 Dodaci za kotlove ALU PRO POWER

Opis	Napomene	Šifra
DODACI ZA KOTAO		
Komplet sučelja do 375 kW	(1)	**20021753**
Komplet sučelja do 600 kW	(1)	**20021752**
Komplet za primarni krug do 300 kW	(2)	**20021751**
Komplet za primarni krug do 600 kW	(2)	**20021750**
Sigurnosni komplet	(3)	**4030091**
Ventil za otpuštanje 5,4 bara ØG.¾" F (do 460 kW)	(4)	**20023104**
Ventil za otpuštanje 5,4 bara ØG.1" F (do 580 kW)	(4)	**20023106**
Zaporni ventil za gorivo (VIC) - ØG.1"	(5)(8)	**20009486**
Zaporni ventil za gorivo (VIC) - ØG.1" ½	(5)(9)	**20009482**
Zaporni ventil za gorivo (VIC) - ØG.2"	(5)(10)	**20009483**
Zaporni ventil za gorivo (VIC) - ØG.3"	(5)(11)	**20061640**
Komplet za DHW priključak	(6)	**20022521**
Crpka primarnog kruga MAGNA3 40-120 F	(7)	**20183650**
Crpka primarnog kruga MAGNA3 65-120 F	(7)	**20183652**
Hidraulički separator do 300 kW	(12)	**20009385**
Hidraulički separator do 600 kW	(12)	**20009431**
N2 komplet neutralizatora (do 450 kW)		**4031810**
HN2 komplet neutralizatora (do 280 kW)	(D)	**4031811**
N3 komplet neutralizatora (450- 1500 kW)		**4031812**
HN3 komplet neutralizatora (280- 750 kW)	(D)(13)	**4031813**

(1) Dodatak tipa A.
(2) Dodatak tipa B.
(3) Dodatak tipa F1. Dopuniti ventilom za otpuštanje (F2) i VIC zapornim ventilom za gorivo (F3).
(4) Dodatak tipa F2.
(5) Dodatak tipa F3. Radna temperatura 97 °C - Duljina kapilare 5 m.
(6) Dodatak tipa C.
(7) Dodatak tipa G.
(8) Preporučuje se do maksimalne snage 131 kW, izračunato uzimajući u obzir tlak opskrbnog plina = 20 mbar.
(9) Preporučuje se do maksimalne snage 230 kW, izračunato uzimajući u obzir tlak opskrbnog plina = 20 mbar.
(10) Preporučuje se do maksimalne snage 580 kW, izračunato uzimajući u obzir tlak opskrbnog plina = 20 mbar.
(11) Preporučuje se do maksimalne snage 1310 kW, izračunato uzimajući u obzir tlak opskrbnog plina = 20 mbar.

(12) Dodatak tipa D.
(13) Opremljen ekstrakcijskim crpkama.
(D) Dostupnost materijala u našem skladištu: 30 radnih dana od datuma potvrde narudžbe.
NAPOMENA: da biste izračunali najveću dopuštenu snagu VIC-a, s tlakovima dovoda koji su različiti od 20 mbar, obratite se pretprodajnoj službi.

2.3 Dodaci za kotlove TAU UNIT

Opis	Napomene	Šifra
DODACI ZA KOTAO		
Sigurnosni komplet	(1)	**20180519**
Set manometra od 4,5 bara i ventila za otpuštanje	(2)	**20181867**
Set manometra od 4 bara i ventila za otpuštanje	(3)	**20181010**
Komplet za smanjenje navoja 2”F do 1"½ M	(4)	**20182680**
Komplet za smanjenje navoja 2”F do 1"½ M	(5)	**20154992**
Komplet zapornog ventila za gorivo (VIC) - ØG.1" - TS = 97 °C - Kapilarni L = 5 m	(6)	**20009486**
Komplet zapornog ventila za gorivo (VIC) - ØG.1"½ - TS = 97 °C - Kapilarni L = 5 m	(7)	**20009482**
Mjerač protoka DN15		**20149998**
Mjerač protoka DN20		**20149996**
Mjerač protoka DN25		**20146343**
Mjerač protoka DN32		**20146345**
Ekspanziona posuda (samo za TAU UNIT 35)		**20154816**
Cirkulacijska crpka (samo za TAU UNIT 35)		**20154812**
Komplet za preinaku na LPG (TAU UNIT 35)		**20145150**
Komplet za preinaku na LPG (TAU UNIT 50)		**20144699**
Komplet za preinaku na LPG (TAU UNIT 70)		**20144700**
Komplet za preinaku na LPG (TAU UNIT 100)		**20144703**
Komplet za preinaku na LPG (TAU UNIT 115)		**20144704**
Komplet za preinaku na LPG (TAU UNIT 140)		**20206822**
Komplet za preinaku na LPG (TAU UNIT 190)		**20194063**
Vanjski senzor		**20132778**
Potopni senzor	(8)	**1220599**
Komplet za konverziju tipa C (TAU UNIT 35-50)	(9)	**20144759**
Komplet za konverziju tipa C (TAU UNIT 70)	(9)	**20144760**
Komplet za konverziju tipa C (TAU UNIT 100-115)	(9)	**20144761**
Komplet za konverziju tipa C (TAU UNIT 140)	(9)	**20206220**
Komplet za konverziju tipa C (TAU UNIT 190)	(9)	**20145154**
Komplet za konverziju stražnjeg sustava ispušnih plinova dimovoda (TAU UNIT 35)	(10)	**20160064**
Komplet za konverziju stražnjeg sustava ispušnih plinova dimovoda (TAU UNIT 50-70)	(10)	**20147234**
Komplet za konverziju stražnjeg sustava ispušnih plinova dimovoda (TAU UNIT 100-115)	(10)	**20147235**
HN2 komplet neutralizatora (do 280 kW)	(11)	**4031811**
N2 komplet neutralizatora (do 450 kW)		**4031810**
N3 komplet neutralizatora (450- 1500 kW)		**4031812**
HN3 komplet neutralizatora (280- 750 kW)	(D)(11)	**4031813**

(1) Uključuje cijev sa sigurnosnim uređajima, isključujući: komplet ventila za otpuštanje + manometar, zaporne ventile za gorivo i mjerač protoka (naručiti posebno).
(2) Zahtijeva se za Tau Unit 50-70
(3) Zahtijeva se za Tau Unit 100-190
(4) Zahtijeva se prilikom ugradnje kompleta za modele Tau Unit 100 i 115.
(5) Zahtijeva se prilikom ugradnje kompleta za modele Tau Unit 140 i 190.
(6) Preporučuje se do maksimalne snage 131 kW, izračunato uzimajući u obzir tlak opskrbnog plina = 20 mbar.
(7) Preporučuje se do maksimalne snage 230 kW, izračunato uzimajući u obzir tlak opskrbnog plina = 20 mbar.
(8) Rabi se kao primarni senzor za upravljanje kaskadnim sustavom.
(9) Dodaci za razdvojeni ispuh, za koncentrični ispuh, za dovršetak ugradnje, pogledajte odjeljak „Sustavi ispušnih plinova dimovoda” na stranici 411.
(10) Za svaki tip provjerite maksimalne ekvivalentne duljine pregledavanjem tehničkog lista i/ili kontaktiranjem pretprodajne službe. Za sustav ispušnih plinova dimovoda pogledajte stranicu 411.
(11) Opremljen ekstrakcijskim crpkama.
(D) Dostupnost materijala u našem skladištu: 30 radnih dana od datuma potvrde narudžbe.
BILJEŠKA: Tau Unit 140 i 190 ne zahtijevaju komplet dodataka za LPG konverziju.

3. OSTALI DODACI ZA KOMPLETIRANJE SUSTAVA

3.1 Dodaci toplinske crpke

Opis	Šifra
ELEKTRIČNI DODATCI	
Temperaturni senzor za balansne spremnike ili dostavnu temperaturu u zoni 2 ili solarnu temperaturu	**20194933**
DHW ventil za preusmjeravanje 1" 1/4 1“ bez temperaturnog senzora	**20203742**

3.2 DHW dodaci grijačima

Trgovački naziv	Napomene	Šifra br.
Elektronička anoda opremljena čepom	(1)	**20055206**
Komplet sa termometrom	(1)	**20123850**
Komplet koljena za elektroničke anode	(1)	**20123851**
Solarni izmjenjivač topline 0,8 m2 za HP 300	(2)	**4383504**
Solarni izmjenjivač topline 1,2 m2 za 500 HP i 800 HP	(3)	**4383505**
Komplet s bakrenom zavojnicom presvučen kositrom 2,63 m2 - 1,74 l - 10 bara	(4)	**20055205**
Komplet s bakrenom zavojnicom presvučen kositrom 4,54 m2 - 3,56 l - 10 bara	(4)	**4383089**
Komplet s bakrenom zavojnicom presvučen kositrom 6,34 m2 - 5,10 l - 10 bara	(4)(5)	**4383087**

(1) Dodaci za spremnike RBC 1S i RBS 2S serije.
(2) Dodaci za spremnike 7200 HP 300.
(3) Dodaci za spremnike 7200 HP 500 i 7200 HP 800.
(4) Potrebno naručiti zajedno sa spremnikom modela 7200/3F.
(5) Od 1500 litara (uklj.)

4. Hi, COMFORT KONTROLE

Sobne kontrole s mogućnošću upravljanja putem APP-a

Crtež	Opis	Napomene	Šifra
	Hi, Comfort T100 Wi-Fi	(1)	**20193354**
	Hi, Comfort T100	(2)	**20193352**

(1) S uključenim Hi i Comfort G100-W za povezivanje na internet putem kućnog ADSL Wi-Fi rutera.
(2) Za kabelski priključak na kotao. Kompatibilan za radiofrekvencijsku vezu s Hi, Comfort G100-W šifrom 20193355 (uređaj nije uključen i neophodan je za povezivanje na Internet putem kućnog ADSL modema).

PRIMJERI SUSTAVA S MONOBLOK PRO HIBRIDNIM PODNIM SUSTAVOM

DVOVALENTNI SUSTAV SA TOPLINSKOM PUMPOM I KOTLOM

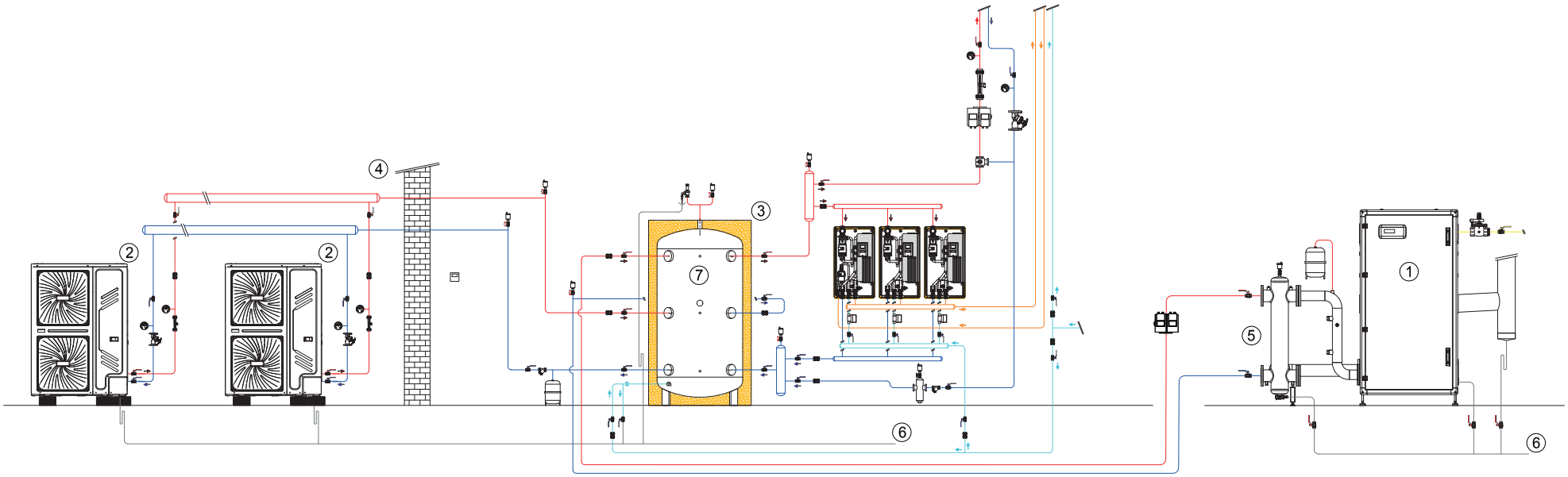

LEGENDA:

1. Kondenzacijski kotao STEEL PRO POWER / ALU PRO POWER / TAU UNIT
2. Toplinska crpka NXHM 010-16 ili NXHM 018-030
3. Spremnik
4. Vanjski senzor za toplinsku regulaciju (isporučuje se s PdC)
5. Sigurnosna cijev
6. Odvod kondenzata
7. Senzor sustava

BIVALENTNO GRIJANJE I SUSTAV ZA PROIZVODNJU PTV KOMBINIRANO S TOPLINSKOM CRPKOM, KOTLOM I SPREMNIKOM S JEDNOM ZAVOJNICOM

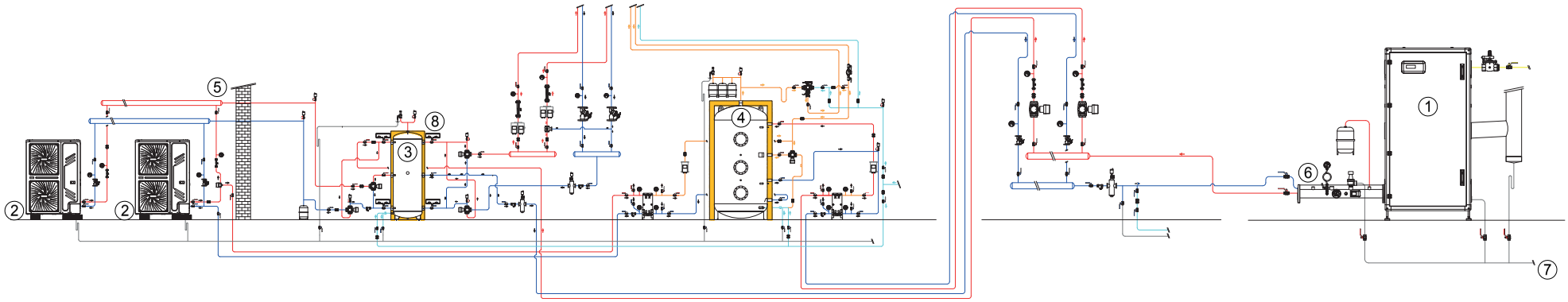

LEGENDA:

1. Kondenzacijski kotao STEEL PRO POWER / ALU PRO POWER / TAU UNIT
2. Toplinska crpka NXHM 010-16 ili NXHM 018-030
3. Spremnik
4. Spremnik PTV-a
5. Vanjski senzor za toplinsku regulaciju (isporučuje se s PdC)
6. Sigurnosna cijev
7. Odvod kondenzata
8. Senzor sustava

Samostojeća rješenja podnog hibridnog sustava

OIL PRO monoblok podni hibridni sustav

NOVO



ERP

- Grijanje, hlađenje i proizvodnja potrošne tople vode
- Pametno upravljanje višestrukim izvorima energije: kondenzacijski kotao, solarni toplovod i toplinska crpka.
- Mogućnost upravljanja do 2 neovisne zone

OIL PRO monoblok podni hibridni sustav jest višeenergetski hibridni sustav prikladan za grijanje, hlađenje ljeti i proizvodnju potrošne tople vode. Sustav kombinira dvije glavne komponente:

– uljni kondenzacijski podni kotao iz serije INSIEME EVO COND, ugrađen kao pojedinačni kotao ili u kaskadnoj konfiguraciji. Izlazna snaga može varirati od najmanje 19,5 kW do najviše 203 kW u kaskadnoj konfiguraciji. Termo jedinica za kondenzaciju ulja opremljena je jednostupanjskim plamenikom za nazivne snage do 45 kW, dvostupanjskim za modele od 55, 70 kW s niskim emisijama onečišćujućih tvari. Tijelo kotla horizontalno je, izrađeno od nehrđajućeg čelika i obloženo izolacijskim materijalom i materijalom za zvučnu izolaciju. Insieme EVO COND dostupan je u osnovnoj konfiguraciji s otvorenom komorom, koja se može konvertirati u zapečaćenu komoru s odgovarajućim kompletima dodataka;
– vanjska monoblok toplinska crpka koja radi s ekološki prihvatljivim rashladnim sredstvom R32, za grijanje, hlađenje i predgrijavanje PTV-a za kućnu upotrebu. Ovisno o odabranoj ukupnoj izlaznoj snazi sustava kotla, može se izabrati toplinska crpka iz serije NXHM 004-016 u samostalnoj izvedbi ili NXHM 018-030 u samostalnoj i kaskadnoj izvedbi. Toplinska crpka serije NXHM 004-016 dostupna je u verzijama od 6, 8, 10, 12, 14 i 16 kW. Toplinska crpka serije NXHM 018-030 dostupna je u verzijama od 4 modela od 18 i 30 kW. Sustav je moguće povezati s fotonaponskim sustavom kako bi se izmijenila energetska strategija, potičući uporabu električnih izvora u uvjetima samostalne proizvodnje.

Kako bi se kompletirao sustav, dostupan je širok raspon dodataka koji osiguravaju jednostavnu, brzu ugradnju i ispunjavaju različite zahtjeve za ugradnju.
Dostupni dodaci mogu se pronaći u određenim odjeljcima kotlova i toplinski crpki koje sustav primjenjuje.

PODNI KOTLOVI

TEHNIČKI PODATCI

Opis	Izlaz kW		Učinkovitost		Klasa energetske učinkovitosti	Šifra
	Korisno 80°/60° max	Peć min-max	Pn (80°/60°) %	Korisno 30 % Pn (30°) %		
VERZIJA NISKE EMISIJE NOX - SAMO GRIJANJE						
INSIEME EVO COND 20 V LN	19,5	20	97,3	105,9	A	**20145974**
INSIEME EVO COND 25 V LN	24,2	25	96,9	105,6	A	**20145975**
INSIEME EVO COND 35 V LN	33,8	34,9	96,5	104,8	A	**20145976**
INSIEME EVO COND 45 LN	43,7	45	97,2	104,8	A	**20145977**
INSIEME EVO COND 55 LN	53,3	40-55	96,9	104,9	A	**20145978**
INSIEME EVO COND 70 LN	67,7	55-70	96,8	104,8	A	**20145979**

UKUPNE DIMENZIJE

INSIEME EVO COND 20-35 V LN
INSIEME EVO COND 45-70 LN

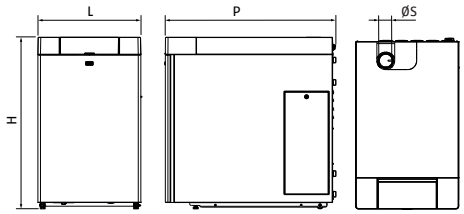

Opis	H mm	L mm	P mm	ØA (*) mm	ØS mm	Neto težina kg
INSIEME EVO COND 20 V LN	1000	600	994	80	80	120
INSIEME EVO COND 25 V LN	1000	600	994	80	80	120
INSIEME EVO COND 35 V LN	1000	600	994	80	80	150
INSIEME EVO COND 45 LN	1138	600	1155	110	110	195
INSIEME EVO COND 55 LN	1138	600	1155	110	110	198
INSIEME EVO COND 70 LN	1138	600	1155	110	110	202

INSIEME EVO COND 25-35 B/130 LN

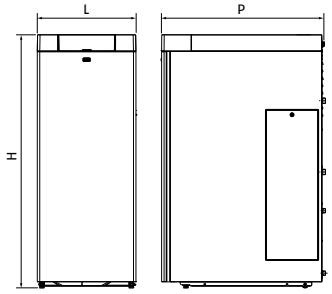

ODGOVARAJUĆE TOPLINSKE CRPKE

TEHNIČKI PODATCI

Opis	GRIJANJE				HLAĐENJE				Električno napajanje V/ Ph/Hz	Klasa energetske učinkovitosti (5)	Šifra
	Pod (1)		Ventilokonvektori (2)		Pod (3)		Ventilokonvektori (4)				
	Nazivna snaga kW	COP	Nazivna snaga kW	COP	Nazivna snaga kW	EER	Nazivna snaga kW	EER			
JEDNOFAZNI MONOBLOK ZRAK-VODA											
NXHM 006	6,35	4,95	6,30	3,70	6,50	4,80	7,00	3,00	230/1/50	A++	**20203407**
NXHM 008	8,40	5,15	8,10	3,85	8,30	5,05	7,45	3,35	230/1/50	A++	**20203409**
NXHM 010	10,00	4,95	10,00	3,75	9,90	4,55	8,20	3,25	230/1/50	A++	**20203410**
NXHM 012	12,10	4,95	12,30	3,70	12,00	3,95	11,50	2,75	230/1/50	A++	**20203649**
NXHM 014	14,50	4,60	14,10	3,60	13,50	3,61	12,40	2,50	230/1/50	A++	**20203650**
NXHM 016	15,90	4,50	16,00	3,50	14,20	3,61	14,00	2,50	230/1/50	A++	**20203651**
TROFAZNI MONOBLOK ZRAK-VODA											
NXHM 012T	12,10	4,95	12,30	3,70	12,00	3,95	11,50	2,75	400/3/50	A++	**20203652**
NXHM 014T	14,50	4,60	14,10	3,60	13,50	3,61	12,40	2,50	400/3/50	A++	**20203653**
NXHM 016T	15,90	4,50	16,00	3,50	14,20	3,61	14,00	2,50	400/3/50	A++	**20203655**
NXHM 018T	18,00	4,70	18,00	3,50	18,50	4,75	17,00	3,05	400/3/50	A+++	**20194140**
NXHM 022T	22,00	4,40	22,00	3,40	23,00	4,60	21,00	2,95	400/3/50	A+++	**20194141**
NXHM 026T	26,00	4,08	26,00	3,10	27,00	4,30	26,00	2,70	400/3/50	A+++	**20194142**
NXHM 030T	30,10	3,91	30,00	2,90	31,00	4,00	29,50	2,55	400/3/50	A++	**20194143**

Performanse su u skladu s standardom EN 14511-3:2013 i odnose se na slijedeće uvjete:
(1) Grijanje: temperatura dostavne vode 35 °C s termalnim gradijentom 5K; temperatura vanjskog zraka 7 °C Tb.s. i 6 °C Tb.u.
(2) Grijanje: temperatura dostavne vode 45 °C s gradijentom 5K; temperatura vanjskog zraka 7 °C Tb.s. i 6 °C Tb.u.
(3) Hlađenje: temperatura dostavne vode 18 °C s termalnim gradijentom vode 5 °C; ulazna temp. zraka 35 °C.
(4) Hlađenje: temperatura dostavne vode 7 °C s termalnim gradijentom vode 5 °C; ulazna temp. zraka 35 °C.
(5) Klasa sezonske energetske učinkovitosti za prosječnu klimatsku zonu za dostavnu temperaturu od 55 °C.

UKUPNE DIMENZIJE

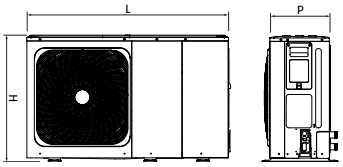

Opis	H mm	L mm	P mm	Neto težina kg
NXHM 006	718	1295	426	86
NXHM 008	865	1385	523	105
NXHM 010	865	1385	523	105
NXHM 012/012T	865	1385	523	129/144
NXHM 014/014T	865	1385	523	129/144
NXHM 016/016T	865	1385	523	129/144

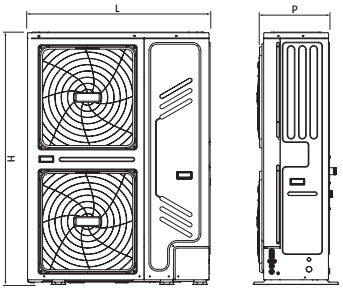

Opis	H mm	L mm	P mm	Neto težina kg
NXHM 018-030T	1558	1129	528	177

KOMPATIBILNI INERCIJSKI SPREMNIK

TEHNIČKI PODATCI

Opis	Izlazna snaga zapremnine l	Maksimalna temperatura °C	Maksimalni tlak bar	Disperzija W	Energetski razred	Napomene	Šifra
7000 ACI 200 PLUS	203	99	6	68	C	(1)	**20028093**
7000 ACI 300 PLUS	277	99	6	82	C	(1)	**20028094**
7000 ACI 500 PLUS	473	99	6	114	C	(2)	**20028096**
7000 ACI 800 PLUS	732	99	6	131	C	(2)	**20137619**
7000 ACI 1000 PLUS	855	99	6	139	C	(2)	**20137620**

(1) Spremnik s 4 priključka za upotrebu u seriji na povratu kotla u kombinaciji s hidrauličkim separatorom.
(2) Spremnik sa 6 priključaka koji se upotrebljava kao što je prikazano na dijagramima na kraju ovog odjeljka.

UKUPNE DIMENZIJE

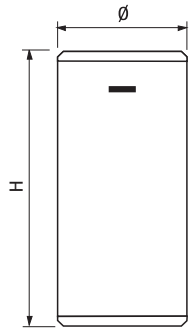

Opis	H mm	Ø mm	Neto težina kg
7000 ACI 200 PLUS	1395	550	45
7000 ACI 300 PLUS	1560	600	55
7000 ACI 500 PLUS	1840	700	100
7000 ACI 800 PLUS	1800	990	115

KOMPATIBILNE SOLARNE HIDRAULIČKE JEDINICE

TEHNIČKI PODATCI

Opis	Priključak i kuglasti ventil	Kolektori povezivi u mrežu m^2	Napomene	Šifra
RSS MRS	Protok/povrat	55	(1)	**20116166**

(1) Opremljen diferencijalnim regulatorom EVOSOL.

UKUPNE DIMENZIJE

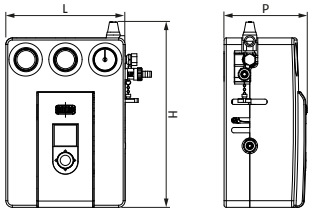

Opis	H mm	L mm	P mm	Neto težina kg
RSS MRS	418	313	185	5,0

ODGOVARAJUĆI SOLARNI KOLEKTORI

TEHNIČKI PODATCI

Opis	Površina kolektora		Vrijednosti koje se odnose na područje otvaranja			Temperatura stagnacije C	Napomene	Šifra
	Bruto m^2	Neto m^2	η0	a1 W/m^2K	a2 W/m^2K^2			
RPS 25/4	2,30	2,14	0802	4,28	0,0064	200	(1)	**20127137**
CSAL 20 RS	1,91	1,77	0781	4,98	0,0005	192	(1)	**20094521**
CSV 25 R	2,77	2,69	0,7	1,15	0011	268	(1)	**20023353**
CSV 35 R	3,91	3,84	0,7	1,15	0011	268	(1)	**20023416**

(1) Kompleti nosača solarnih kolektora dostupni su u ovom odjeljku„SOLAR COLLECTORS“ na stranici 181.

UKUPNE DIMENZIJE

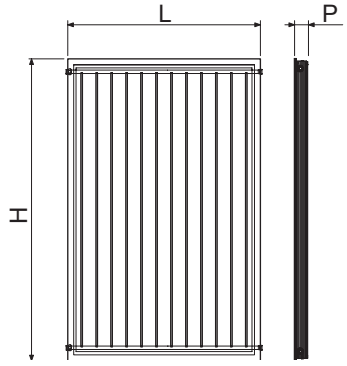

Opis	H mm	L mm	P mm	Neto težina kg
RPS 25/4	2004	1195	85	44

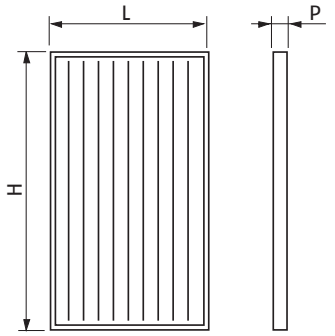

Opis	H mm	L mm	P mm	Neto težina kg
CSAL 20 RS	1818	1097	70	30

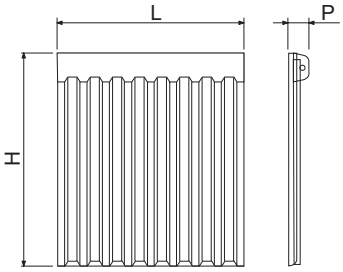

Opis	H mm	L mm	P mm	Neto težina kg
CSV 25 R	1730	1600	145	52
CSV 35 R	1730	2260	145	74

ODGOVARAJUĆI SANITARNI SPREMNICI

TEHNIČKI PODATCI

Opis	Korisna zapremnina l	Površina zavojnice toplinske crpke m²	Površina izmjene donje zavojnice (m²)	Gornja snaga izmjenjivača zavojnice (kW)	Maksimalna temperatura °C	Maksimalni tlak bar	Disperzija W	Energetski razred	Šifra
SPREMNICI POTROŠNE TOPLE VODE S JEDNOM ZAVOJNICOM									
7200 300 HP	263	4,0	-	-	99	10	85	C	**4383500**
7200 500 HP	470	6,0	-	-	99	10	112	C	**4383501**
7200 800 HP	702	7,0	-	-	99	10	130	C	**20136293**
RBC-HP 500 1S	500	2,2	-	-	99	10	84	B	**20201984**
RBC-HP 800 1S	735	2,5	-	-	99	7	94	B	**20202273**
RBC-HP 1000 1S	890	2,9	-	-	99	7	101	B	**20202861**
SPREMNICI POTROŠNE TOPLE VODE S DVIJE ZAVOJNICE									
RBS 430 2S	430	-	1,4	31,4	99	10	75	B	**20117339**
RBS 550 2S	551	-	1,8	31,4	99	10	85	B	**20116587**
RBS 800 2S	731	-	2,3	50	99	7	94	B	**20132268**
RBS 1000 2S	883	-	2,7	50	99	7	101	B	**20132269**
7200/2-1500 HV PLUS	1390	-	3,4	47	99	8	162	C	**20136237**
7200/2-2000 HV PLUS	1950	-	4,6	73	99	8	186	C	**20136239**
SPREMNICI POTROŠNE TOPLE VODE S PRIRUBNICOM									
7200/3F-1000 HV PLUS	955	-	-	-	99	10	142	C	**20136274**
7200/3F-1500 HV PLUS	1430	-	-	-	99	8	162	C	**20136275**
7200/3F-2000 HV PLUS	1990	-	-	-	99	8	186	C	**20136277**
7200/3F-3000 HV PLUS	2959	-	-	-	99	8	344	-	**20052788**

UKUPNE DIMENZIJE

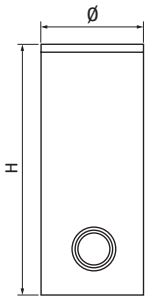

Opis	H mm	Ø mm	S (*) mm	Neto težina kg
7200 300 HP	1615	600	50	119
7200 500 HP	1690	750	50	166
7200 800 HP	1875	990	100	220

(*) Debljina izolacije.
Dimenzije i težina s izolacijom.

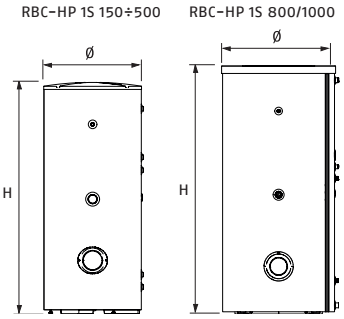

Opis	H mm	Ø mm	S (*) mm	Neto težina kg
RBC-HP 500 1S	1793	755	52	150
RBC-HP 800 1S	1831	970	92	203
RBC-HP 1000 1S	2156	973	92	225

(*) Debljina izolacije.
Dimenzije i težina s izolacijom.

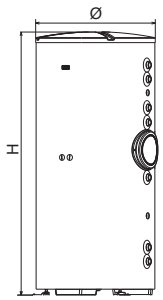

Opis	H mm	Ø mm	S (*) mm	Neto težina kg
RBS 430 2S	1644	755	50	146
RBS 550 2S	1988	755	50	171
RBS 800 2S	1846	1000	100	222
RBS 1000 2S	2171	1000	100	245

(*) Debljina izolacije.
Dimenzije i težina s izolacijom.

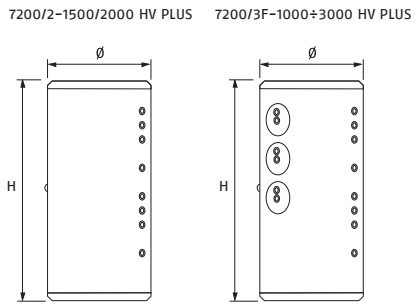

Opis	H mm	Ø mm	S (*) mm	Neto težina kg
7200/2-1500 HV PLUS	2185	1200	100	325
7200/2-2000 HV PLUS	2470	1300	100	540
7200/3F-1000 HV PLUS	2205	990	100	190
7200/3F-1500 HV PLUS	2185	1200	100	305
7200/3F-2000 HV PLUS	2470	1300	100	325
7200/3F-3000 HV PLUS	2680	1450	100	543

(*) Debljina izolacije.
Dimenzije i težina s izolacijom.

VODIČ ZA KONFIGURACIJU SUSTAVA



1. ODABIR MAKS. SNAGE SUSTAVA
1.1 Kombinacije kotla i toplinske crpke
2. DODACI ZA PODNE KOTLOVE
3. DODATCI ZA KOMPLETIRANJE SUSTAVA
3.1 Hidraulički dodatci
3.2 Dodaci za spremnik potrošne tople vode
4. HI, COMFORT KONTROLE

1. ODABIR MAKS. SNAGE SUSTAVA

Izlazna snaga kotla (80 /60) [kW]		Samostojeći	Broj kaskadnih kotlova	
Raspon kotla	Opis kotla	1	2	3
INSIEME EVO COND	INSIEME EVO COND 20 V LN	20	39	
	INSIEME EVO COND 25 V LN	24	48	
	INSIEME EVO COND 35 V LN	34	68	
	INSIEME EVO COND 45 LN	44	87	
	INSIEME EVO COND 55 LN	53	107	160
	INSIEME EVO COND 70 LN	68	135	203

1.1 KOMBINACIJE KOTLA I TOPLINSKE CRPKE

Sljedeće kombinacije jamče najbolju energetsku učinkovitost. Za potpuni popis certificiranih hibridnih sustava pogledajte izjavu društva.

Kombinacije sa samostojećim kotlovima

Opis	Šifra		1x NXHM 006 (20203407)	1x NXHM 008 (20203409)	1x NXHM 010 (20203410)	1x NXHM 012 (20203649)	1x NXHM 014 (20203650)	1x NXHM 016 (20203651)	1x NXHM 012T (20203652)	1x NXHM 014T (20203653)	1x NXHM 016T (20203655)	1x NXHM 18T (20194140)	1x NXHM 22T (20194141)	1x NXHM 26T (20194142)	1x NXHM 30T (20194143)
		Nazivna snaga (kW)	6,35	8,4	10	12,1	14,5	15,9	12,1	14,5	15,9	18	22	26	30,1
INSIEME EVO COND 20 V LN	**20145974**	19,5	●	●											
INSIEME EVO COND 25 V LN	**20145975**	24,2	●	●	●										
INSIEME EVO COND 35 V LN	**20145976**	33,8			●	●	●	●	●	●	●				
INSIEME EVO COND 45 LN	**20145977**	43,7				●	●	●	●	●	●	●			
INSIEME EVO COND 55 LN	**20145978**	53,3					●	●		●	●	●	●	●	
INSIEME EVO COND 70 LN	**20145979**	67,7										●	●	●	●

Kombinacije s kaskadnim kotlovima

Opis	Šifra		1x NXHM 010 (20203410)	1x NXHM 012 (20203649)	1x NXHM 014 (20203650)	1x NXHM 016 (20203651)	1x NXHM 012T (20203652)	1x NXHM 014T (20203653)	1x NXHM 016T (20203655)	1x NXHM 18T (20194140)	1x NXHM 22T (20194141)	1x NXHM 26T (20194142)	1x NXHM 30T (20194143)	2x NXHM 18T (20194140)	2x NXHM 22T (20194141)	2x NXHM 26T (20194142)	2x NXHM 30T (20194143)	3x NXHM 18T (20194140)	3x NXHM 22T (20194141)	3x NXHM 26T (20194142)	3x NXHM 30T (20194143)
		Nazivna snaga (kW)	10	12,1	14,5	15,9	12,1	14,5	15,9	18	22	26	30,1	36	44	52	60,2	54	66	78	90,3
2x INSIEME EVO COND 20 V LN	**20145974**	39	●	●	●	●	●	●	●	●											
2x INSIEME EVO COND 25 V LN	**20145975**	48,4		●	●	●	●	●	●	●	●										
2x INSIEME EVO COND 35 V LN	**20145976**	67,6								●	●	●	●								
2x INSIEME EVO COND 45 LN	**20145977**	87,4									●	●	●	●							
2x INSIEME EVO COND 55 LN	**20145978**	106,6											●	●	●	●					
2x INSIEME EVO COND 70 LN	**20145979**	135,4												●	●	●	●	●	●		
3x INSIEME EVO COND 55 LN	**20145978**	159,9													●	●	●	●	●	●	
3x INSIEME EVO COND 70 LN	**20145979**	203,1														●	●	●	●	●	●

2. DODACI ZA PODNE KOTLOVE

Prilikom odabira dodataka za kotao pogledajte odjeljke dodataka odabranog asortimana sukladno odabranoj vrsti ugradnje, bilo SAMOSTOJEĆOJ ili kaskadnoj konfiguraciji.

Opis	Napomene	Šifra
DODACI ZA KOTAO		
Vanjski senzor temperature		**1220559**
Potopni senzor		**1220599**
Upravljanje 1. izravnom/mješovitom zonom		**20132795**
Upravljanje 2./3. izravnom/mješovitom zonom		**20132796**
Preinaka tipa C Ø80 mm	(1)	**20163226**
Preinaka tipa C Ø110 mm	(2)	**20163285**
Komplet zapornih ventila za gorivo (VIC) (do 115 kW)		**20009486**
Komplet manometar - ventil za otpuštanje 2,5 bara	(3)	**20181008**
Sigurnosni komplet	(2)(4)	**20180519**
Adapter sigurnosnog kompleta	(2)	**20165826**
Dizelski filtar		**20132792**
Adapter od Ø80 do Ø80/125 mm	(1)	**20159698**
Adapter od Ø110 - Ø110/160 mm	(2)	**20160472**
Hidraulički separator DN70		**4047314**
DNO 1 komplet neutralizatora (do 50 kW)	()	**20070907**
DN0 2 komplet neutralizatora kondenzata (do 300 kW)		**20082190**
HNO 1,6 komplet neutralizatora (do 200 kW)		**20082191**
DODACI - KASKADNA UGRADNJA		
RIELLOtech CLIMA COMFORT	(2)	**4031069**
CLIMA COMFORT	(2)	**20010903**
CLIMA DISPLAY	(2)	**20010906**
RC3 Komplet za upravljanje prostorijom	(2)	**20155028**
Komplet za komunikaciju između Insieme Evo Cond i RIELLOtech	(2)(6)	**20021674**
NTC senzor s koritom solarnog kolektora (10kΩ)	(2)(7)	**4031913**
Senzor za korito NTC (10kΩ) 5 m	(2)(8)	**20010068**
NTC senzorska narukvica (10kΩ)	(2)(9)	**20010068**
NTC senzor spremnika (10kΩ) 5 m	(2)(10)	**20010103**

(1) Za modele 20-25-35.
(2) Za modele 45-55-70.
(3) Za upotrebu sa šifrom 20180519.
(4) Sadrži: tlačnu sklopku, sklopku minimalnog tlaka i termometar.
(5) Opremljen ekstrakcijskom pumpom.
(6) Uključuje ožičenje i komplet za komunikaciju.
(7) Senzor za solarni sustav.
(8) Primarni senzor (separator).
(9) Senzor mješovite zone.
(10) Senzor spremnika.

3. OSTALI DODACI ZA KOMPLETIRANJE SUSTAVA

3.1 Dodaci toplinske crpke

Opis	Šifra
ELEKTRIČNI DODATCI	
Temperaturni senzor za balansne spremnike ili dostavnu temperaturu u zoni 2 ili solarnu temperaturu	**20194933**
DHW ventil za preusmjeravanje 1" 1/4 1“ bez temperaturnog senzora	**20203742**

3.2 Dodaci za spremnik potrošne tople vode

Opis	Napomene	Šifra
Električna anoda s utikačem	(1)	**20055206**
Komplet sa termometrom	(1)	**20123850**
Komplet koljena za elektroničke anode	(1)	**20123851**
Solarni izmjenjivač topline 0,8 m2 za HP 300	(2)	**4383504**
Solarni izmjenjivač topline 1,2 m2 za HP 500 i HP 800	(3)	**4383505**
Komplet zavojnice od bakra presvučen kositrom 2,62 m2 s kontra prirubnicom (modeli/3F)	(4)	**20055205**
Komplet zavojnice od bakra presvučen kositrom 4,54 m2 s kontra prirubnicom (modeli/3F)	(4)	**4383089**
Komplet zavojnice od bakra presvučen kositrom 6,34 m2 s kontra prirubnicom (modeli/3F)	(4)(5)	**4383087**
Dod. monofazni otpornik 2,2 kW 1" 1/2	(6)	**4383271**
Dod. monofazni otpornik 3 kW 1" 1/2	(6)	**4383272**
Dod. trofazni otpornik 3,8 kW 1 ½	(6)	**20020707**
Dod. monofazni otpornik 6 kW 1-1/2	(6)	**20079908**
Solarni izmjenjivač topline 1,2 m2 za RBC-HP 500	(6)	**20203246**
Solarni izmjenjivač topline 1,9 m2 za RBC-HP 800-1000	(6)	**20203245**

(1) Dodaci za spremnike RBC 1S i RBS 2S serije.
(2) Dodaci za spremnike 7200 HP 300.
(3) Dodaci za spremnike 7200 HP 500 i 7200 HP 800.
(4) Potrebno naručiti zajedno sa spremnikom modela 7200/3F.
(5) Od 1500 litara (uklj.)
(6) Dodaci za spremnike RBC-HP 1S.

4. Hi, COMFORT KONTROLE

Sobne kontrole s mogućnošću upravljanja putem APP-a

Crtež	Opis	Napomene	Šifra
	Hi, Comfort T100 Wi-Fi	(1)	**20193354**
	Hi, Comfort T100	(2)	**20193352**

(1) S uključenim Hi i Comfort G100-W za povezivanje na internet putem kućnog ADSL Wi-Fi rutera.
(2) Za kabelski priključak na kotao. Kompatibilan za radiofrekvencijsku vezu s Hi, Comfort G100-W šifrom 20193355 (uređaj nije uključen i neophodan je za povezivanje na Internet putem kućnog ADSL modema).

PRIMJERI SUSTAVA S OIL PRO MONOBLOK HIBRIDNIM PODNIM SUSTAVOM

DVOVALENTNI SUSTAV SA TOPLINSKOM PUMPOM I KOTLOM

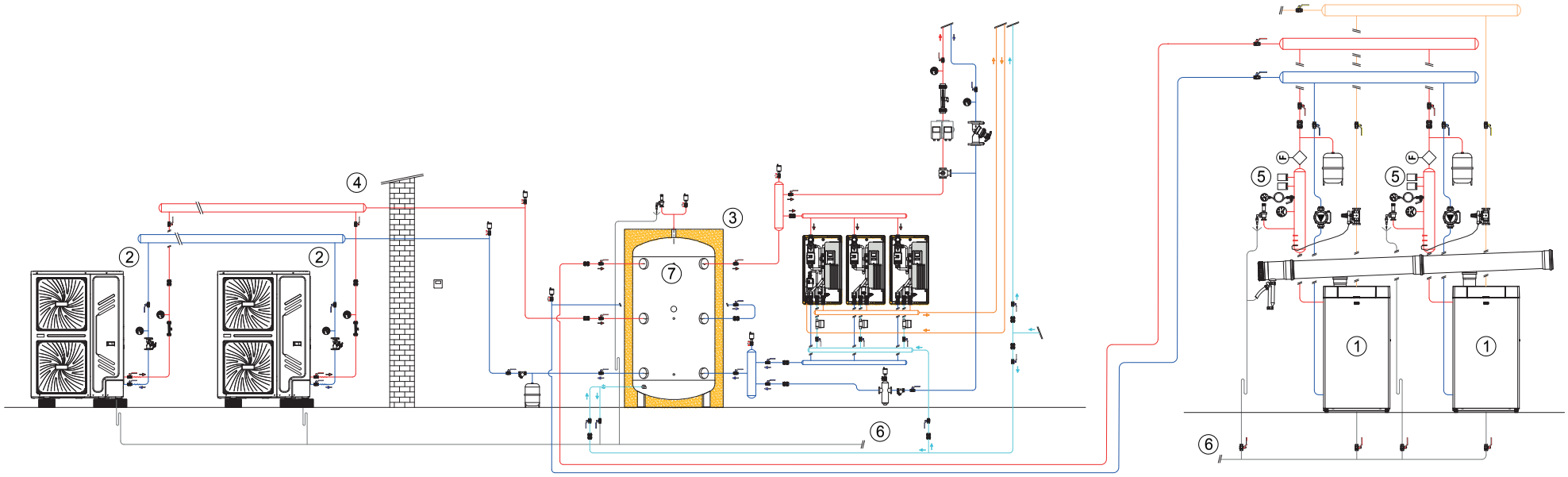

LEGENDA:

1. Kondenzacijski kotao INSIEME ECO COND
2. Toplinska crpka NXHM 010-16 ili NXHM 018-030
3. Spremnik
4. Vanjski senzor za toplinsku regulaciju (isporučuje se s PdC)
5. Sigurnosna cijev
6. Odvod kondenzata
7. Senzor sustava

BIVALENTNO GRIJANJE I SUSTAV ZA PROIZVODNJU PTV KOMBINIRANO S TOPLINSKOM CRPKOM, KOTLOM I SPREMNIKOM S JEDNOM ZAVOJNICOM

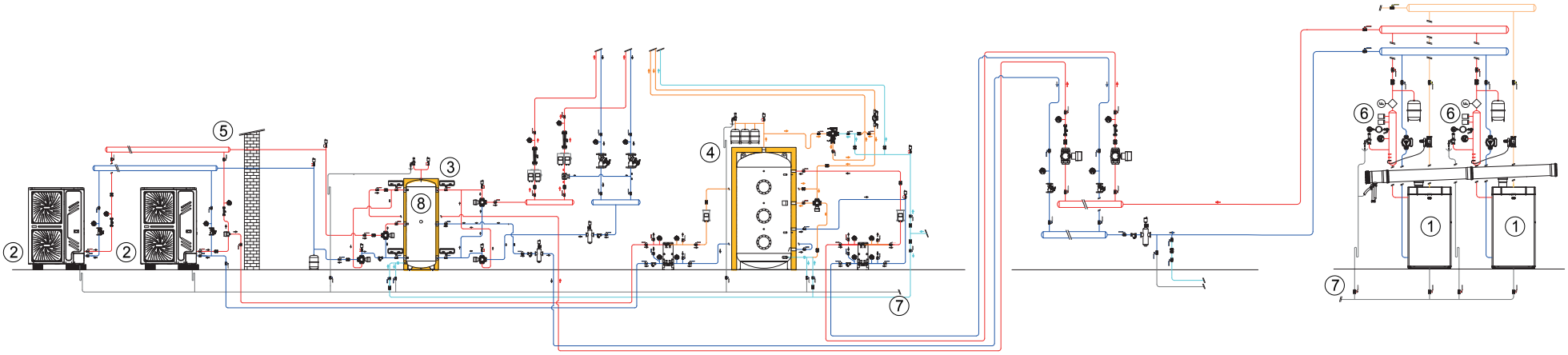

LEGENDA:

1. Kondenzacijski kotao INSIEME EVO COND
2. Toplinska crpka NXHM 010-16 ili NXHM 018-030
3. Spremnik
4. Spremnik PTV-a
5. Vanjski senzor za toplinsku regulaciju (isporučuje se s PdC)
6. Sigurnosna cijev
7. Odvod kondenzata
8. Senzor sustava

HIBRIDNI SUSTAVI S ODVOJENOM TOPLINSKOM CRPKOM

ODVOJENA TOPLINSKA CRPKA POSTAVLJENA NA ZID

ZIDNI KOTLOVI

KOMBINIRANI KOTLOVI I KOTLOVI SAMO ZA GRIJANJE



PODIGNUTI ZIDNI RAZDVOJENI HIBRIDNI SUSTAV

stranica 84

Hibridni sustavi-zidna rješenja

PODIGNUTI zidni razdvojeni hibridni sustav



ERP

- Grijanje, hlađenje i proizvodnja potrošne tople vode
- Inteligentno upravljanje višestrukim izvorima energije: kondenzacijski kotao, solarni toplovod i toplinska crpka
- Veliki zaslon za podešavanje i nadzor cijelog sustava

Zidni hibridni sustav je multi energetski hibridni sustav za grijanje, hlađenje ljeti i proizvodnju potrošne tople vode. Ovaj sustav je proizveden kombiniranjem tri glavne komponente:

– zidni kotao: u zavisnosti od potreba ugradnje, izbor plinskog generatora može biti među kotlovima od 25 do 35kW, samo grijanje ili kombinirani kotlovi, za na zid (unutarnji ili za van u djelomično zaštićenim mjestima) ili ugradbenoj ugradnji. Kotlovi imaju modulacijski odnos od 1:5 ili 1:8, u zavisnosti od modela i svi su opremljeni s visoko učinkovitim cirkulacijskim crpkama. Upravljačka ploča sustava može aktivirati najučinkovitiji energetski izvor za grijanje, na osnovu klimatskih uvjeta, te upravljati sustavom sa do 2 neovisna hladne/tople temperaturne zone.
– Toplinska pumpa: zidna razdvojena serija tipa zrak-voda FAMILY SPRINT dostupna u verzijama od 4 do 16 kW, sa zidnom unutarnjom jedinicom za grijanje i proizvodnju potrošne tople vode za kućanstva. Vanjska jedinica, kompaktna i tiha, uključuje Twin Rotary DC inverterski kompresor, elektronički ekspanzijski ventil, ventilatore s motorom bez četkica i optimiziranom zavojnicom za toplinsku pumpu za rad na vanjskoj temperaturi od –25 °C. Unutarnja jedinica ima glavne dijelove hidronskog sustava, visokoučinkovite pločaste izmjenjivače i visokoučinkovitu pumpu za elektroničku cirkulaciju. Vanjska jedinica posebna je po svojoj odličnoj kompaktnosti sa svim hidrauličkim i rashladnim spojevima u donjem dijelu jedinice.
– Hidraulički distribucijski moduli: izbor je moguć između jednostavnog Hbox hidrauličkog čvora, te fleksibilnijeg BAG³ Hibridnog distribucijskog modula. Hbox omogućuje da napravite jednostavne hidrauličke veze između dva generatora, stvarajući jednosmjerni sustav u kojem obje crpke i toplinska crpka snabdijevaju sustav. Za složenije sustave, dostupan je BAG³ Hibridni distribucijski modul: za ugradbene ili zidne ugradnje, ili za vanjske ugradbene ugradnje, u 1-direktnim, 2-direktnim ili 1-direktnim i 1-mješovitim konfiguracijama, opremljen sa samo-modulirajućim cirkulacijskim crpkama niske potrošnje (EEI ≤ 0,20). Distribucijski modul također radi kao hidraulički razdjelnik između generatora i krugova sustava. Sustav je podešen za povezivanje u grijač potrošne tople vode s jednom zavojnicom kojeg opslužuje toplinska crpka, ili grijač potrošne tople vode s dvije zavojnice kojeg opslužuje toplinska crpka i solarni toplovodni sustav, ugradnjom komplet preusmjeravajućeg ventila.
– Jednostavna i intuitivna upravljačka ploča s velikim zaslonom sa stražnjom rasvjetom koju karakterizira napredna logika upravljanja za hibridne sustave, kako bi se osigurala maksimalna učinkovitost s naglaskom na najučinkovitijem izvoru topline u skladu s vanjskom temperaturom. Ploča omogućuje potpunu parametrizaciju sustava s prikazom radnog stanja. Opremljena je toplinskom crpkom s nosačima koji se postavljaju u sobe.

ZIDNI KOTLOVI

TEHNIČKI PODATCI

Opis	Toplinska snaga Grijanje/potrošna topla voda min-max kW	Radna učinkovitost		Proizvodnja potrošne tople vode ΔT 25° l/min	Klasa energetske učinkovitosti		Napomene	Šifra
		Nazivna izlazna snaga (50/30 °C) %	30% nazivne izlazne snage (ret. 30 °C) %					
KOMBINIRANA VERZIJA GRIJANJA I KUĆANSKE VODE								
FAMILY 25 KIS	3,6-20,0/3,6-25,0	106,6	109,1	15,1	A	A	(1)	**20187642**
FAMILY 30 KIS	4,9-25,0/4,9-30,0	107,5	109,5	18,1	A	A	(1)	**20187644**
FAMILY 35 KIS	4,9-32,0/4,9-34,6	107,4	109,5	20,1	A	A	(1)	**20187645**
FAMILY EXTERNA 25 KIS	3,6-20,0/3,6-25,0	106,6	108,8	14,3	A	A	(3)	**20191300**
FAMILY EXTERNA 30 KIS	3,95-25,0/3,95-30,0	107,1	108,8	17,2	A	A	(1)	**20191301**
RESIDENCE 25 KIS	3,6-20,0/3,6-25,0	106,2	108,4	15,1	A	A	(1)	**20139525**
RESIDENCE 30 KIS	4,9-25,0/4,9-30,0	106,0	108,1	18,1	A	A	(1)	**20148496**
RESIDENCE 35 KIS	4,9-30,0/4,9-34,6	106,9	108,2	20,8	A	A	(1)	**20139527**
VERZIJA SAMO ZA GRIJANJE								
FAMILY 25 IS	3,6-20,0/3,6-25,0	106,6	109,1	-	A	-	(1)	**20187643**
FAMILY 35 IS	4,9-32,0/4,9-34,6	107,5	109,5	-	A	-	(1)	**20187646**
RESIDENCE 20 IS	3,6-20,0/3,6-20,0	106,2	108,4	-	A	-	(1)	**20139526**
RESIDENCE 35 IS	4,9-30,0/4,9-34,6	106,9	108,2	-	A	-	(1)	**20139528**
UGRADBENA JEDINICA								
KUTIJA ZA UGRADNJU U ZID M							(2)	**20082310**
KUTIJA ZA UGRADNJU U ZID S							(3)	**20161604**

(1) Vanjska sonda nije uključena u isporuku s kotlom, ali je dostupna kao dodatak s šifre 1220559.
(2) Šifra kotla uključuje kontrolnu ploču hibridnog sustava i spoljnju sondu.
(3) Za uporabu kod Family 25 KIS i Residence 25 KIS.

UKUPNE DIMENZIJE

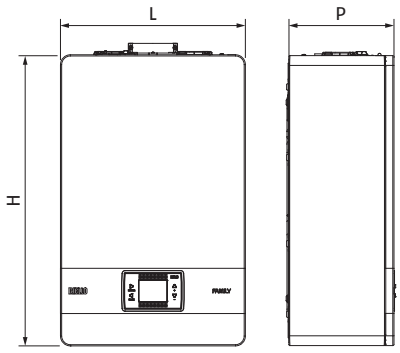

Opis	H mm	L mm	P mm	Neto težina kg
FAMILY 25 KIS	740	470	275	35
FAMILY 30 KIS	740	470	350	40
FAMILY 35 KIS	740	470	350	40
FAMILY 25 IS	740	470	275	35
FAMILY 35 IS	740	470	350	39

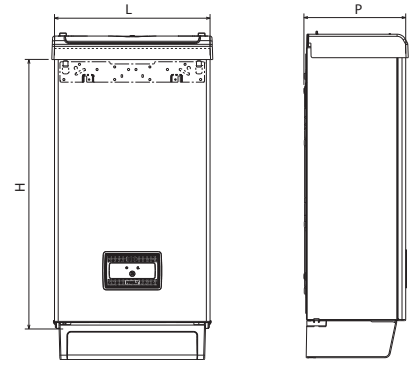

Opis	H mm	L mm	P mm	Neto težina kg
FAMILY EXTERNA 25 KIS	740	420	275	34
FAMILY EXTERNA 30 KIS	740	420	350	34,5

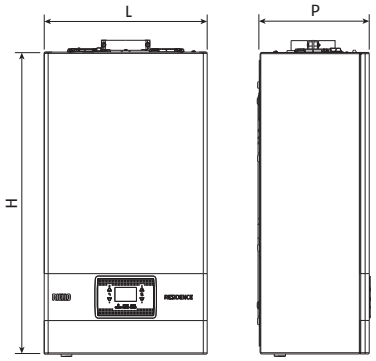

Opis	H mm	L mm	P mm	Neto težina kg
RESIDENCE 25 KIS	740	420	275	35
RESIDENCE 30 KIS	740	420	350	37
RESIDENCE 35 KIS	740	420	350	37
RESIDENCE 20 IS	740	420	275	34
RESIDENCE 35 IS	740	420	350	36

Visina uključuje SRD uređaj: 822mm

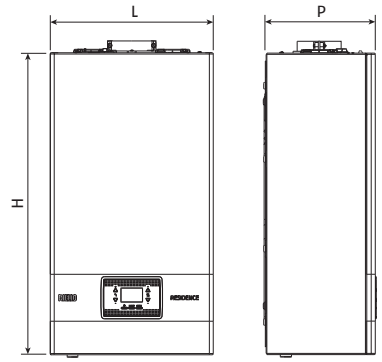

Opis	H mm	L mm	P mm	Neto težina kg
RESIDENCE IN 25 KIS	740	420	249	31
RESIDENCE IN 30 KIS	740	420	275	33
RESIDENCE IN 30 IS	740	420	275	31

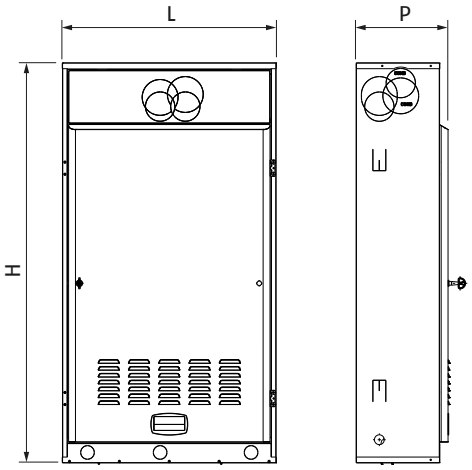

Opis	H mm	L mm	P mm	Neto težina kg
KUTIJA ZA UGRADNJU U ZID M	1223	654	281	21
KUTIJA ZA UGRADNJU U ZID S	1223	654	255	18

TOPLINSKE CRPKE

TEHNIČKI PODATCI

Opis	GRIJANJE				HLAĐENJE				Električno napajanje V/Ph/Hz	Klasa energetske učinkovitosti		Šifra
	Pod (1)		Ventilokonvektori (2)		Pod (3)		Ventilokonvektori (4)					
	Nazivna snaga kW	COP	Nazivna snaga kW	COP	Nazivna snaga kW	EER	Nazivna snaga kW	EER		(5)	(6)	
ŠIFRE U NASTAVKU UVIJEK SE ODNOSE NA KOMBINACIJU UNUTARNJIH I VANJSKIH JEDINICA												
KOMPLET FAMILY SPRINT 4 KW M	4,25	5,20	4,35	3,80	4,50	5,55	4,70	3,45	220-240/1/50	A+++	A++	**20205753**
KOMPLET FAMILY SPRINT 6 KW M	6,20	5,00	6,35	3,75	6,55	4,90	7,00	3,00	220-240/1/50	A+++	A++	**20205755**
KOMPLET FAMILY SPRINT 8 KW M	8,30	5,20	8,20	3,95	8,40	5,05	7,40	3,38	220-240/1/50	A+++	A++	**20205757**
KOMPLET FAMILY SPRINT 10 KW M	10,00	5,00	10,00	3,80	10,00	4,80	8,20	3,30	220-240/1/50	A+++	A++	**20205760**
KOMPLET FAMILY SPRINT 12 KW M	12,10	4,95	12,30	3,80	12,00	4,00	11,60	2,75	220-240/1/50	A+++	A++	**20205766**
KOMPLET FAMILY SPRINT 14 KW M	14,50	4,70	14,20	3,65	13,50	3,61	12,70	2,55	220-240/1/50	A+++	A++	**20205769**
KOMPLET FAMILY SPRINT 16 KW M	16,00	4,50	16,00	3,60	14,20	3,61	14,00	2,45	220-240/1/50	A+++	A++	**20205773**
KOMPLET FAMILY SPRINT 12 KW T	12,10	4,95	12,30	3,80	12,00	4,00	11,60	2,75	380-415/3/50	A+++	A++	**20205778**
KOMPLET FAMILY SPRINT 14 KW T	14,50	4,70	14,20	3,65	13,50	3,61	12,70	2,55	380-415/3/50	A+++	A++	**20205780**
KOMPLET FAMILY SPRINT 16 KW T	16,00	4,50	16,00	3,60	14,20	3,61	14,00	2,45	380-415/3/50	A+++	A++	**20205782**

Performanse su u skladu s standardima EN 14511:2013 and EN 14825:2016.
(1) Vanjska temperatura zraka 7°C D.B., 6°C W.B.; voda na ulazu/izlazu 30/35°C.
(2) Vanjska temperatura zraka 7°C D.B., 6°C W.B.; voda na ulazu/izlazu 40/45°C.
(3) Vanjska temperatura zraka 35°C; voda na ulazu/izlazu 23/18°C.
(4) Vanjska temperatura zraka 35°C; voda na ulazu/izlazu 12/7°C.
(5) Vrijednost se odnosi na Prosječni klimatski profil za temperaturu isporuke od 35 °C. Vrijednosti u skladu s Uredbom 811/2013.
(6) Vrijednost se odnosi na Prosječni klimatski profil za temperaturu isporuke od 55 °C. Vrijednosti u skladu s Uredbom 811/2013.

UKUPNE DIMENZIJE

UNUTARNJA JEDINICA

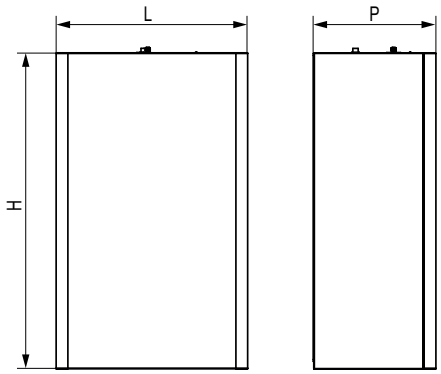

Opis	H mm	L mm	P mm	Neto težina kg
UNUTARNJA JEDINICA				
SPRINT WH S	790	421	270	37
SPRINT WH M	790	421	270	37
SPRINT WH L	790	421	270	39
VANJSKA JEDINICA				
HP VANJSKA JEDINICA 004	1008	712	426	58
HP VANJSKA JEDINICA 006	1008	712	426	58
HP VANJSKA JEDINICA 008	1118	865	523	75
HP VANJSKA JEDINICA 010	1118	865	523	75
HP VANJSKA JEDINICA 012	1118	865	523	97
HP VANJSKA JEDINICA 014	1118	865	523	97
HP VANJSKA JEDINICA 016	1118	865	523	97
HP VANJSKA JEDINICA 012T	1118	865	523	112
HP VANJSKA JEDINICA 014T	1118	865	523	112
HP VANJSKA JEDINICA 016T	1118	865	523	112

VANJSKA JEDINICA

MODELS 004-006

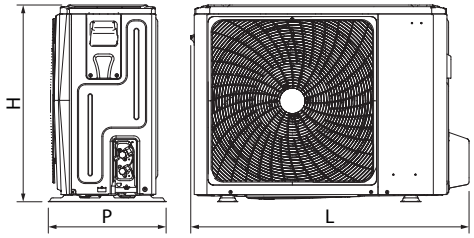

MODELI 008-010-012-014-016

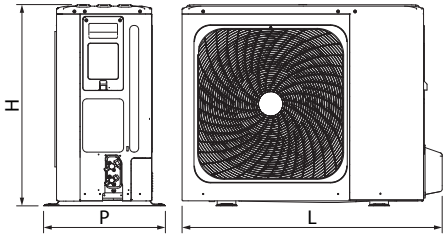

REC10 MH KONTROLA

Napomena: kontrola hibridnog sustava opcionalna je.

UKUPNE DIMENZIJE

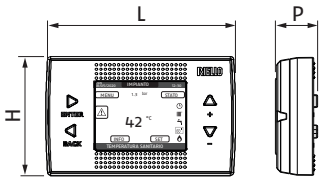

Opis	H mm	L mm	P mm	Neto težina kg
REC10 MH kontrola	90	146	32	0,15

KOMBINIRANI HIBRIDNI DISTRIBUCIJSKI MODULI

TEHNIČKI PODATCI

Opis	Upravljanje zonom	Električno napajanje V/Ph/Hz	Maksimalna apsorbirana snaga W	Napomene	Šifra
DISTRIBUCIJSKI MODULI SA SEPARATOROM					
BAG³ HYBRID 1D	1 direktna zona	230/1/50	57	(1)(4)	**20130805**
BAG³ HYBRID 2D	2 direktna zona	230/1/50	114	(1)(4)	**20130806**
BAG³ HYBRID 1D+1M	1 direktna zona + 1 mješovita zona	230/1/50	118	(2)(4)	**20130807**
KUTIJA ZA UGRADNJU U ZID	-	-	-	(3)	**20130808**

(1) Standardno opremljen s graničnim termostatom za sustave niske temperature.
(2) Miješana zona standardno opremljena s graničnim termostatom za sustave niske temperature.
(3) Ugradbena zidna kutija od pocinčanog lima (ugradnja moguća tijekom bojanja); kutija je obvezna za ugradnju BAG³ HYBRID.
(4) Isporučuje se bez zidnog ugradbenog kućišta.

UKUPNE DIMENZIJE

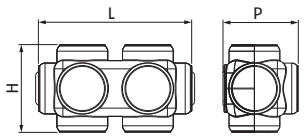

Opis	H mm	L mm	P mm	Neto težina kg
HBOX - 1D HIBRIDNI DISTRIBUCIJSKI MODUL	107	187	92	0,9

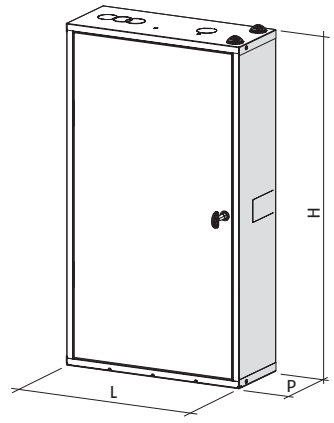

Opis	H mm	L mm	P mm	Neto težina kg
BAG³ HYBRID 1D	797	400	160	17
BAG³ HYBRID 2D	797	400	160	18
BAG³ HYBRID 1D+1M	797	400	160	18
KUTIJA ZA UGRADNJU U ZID	797	400	160	8

BAG³ HYBRID 1D

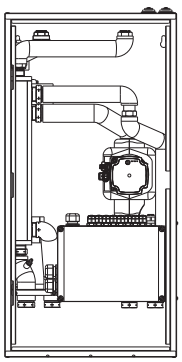

BAG³ HYBRID 2D

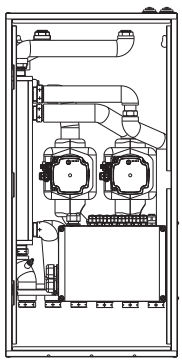

BAG³ HYBRID 1D+1M

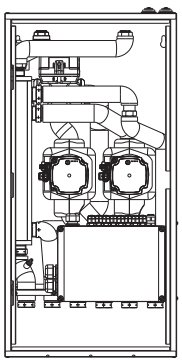

DODATCI

Opis	Napomene	Šifra
HBOX podesivi premosni ventil	(1)	**20182807**

(1) Obvezni dodaci kod korištenja HBOX - 1D hibridnog distribucijskog modula sa šifrom 20165227 s promjenjivim protočnim sustavom.

INERIJCIJSKI SPREMNICI KOJE JE POTREBNO USPOREDITI

TEHNIČKI PODATCI

Opis	Isporučena količina l	Maksimalna temperatura °C	Maksimalni tlak bar	Disperzija W	Klasa energetske učinkovitosti	Šifra br.
7000 ACI 60 PLUS	57	99	6	34	B	**20090056**
7000 ACI 120 PLUS	123	99	6	50	B	**20082450**

UKUPNE DIMENZIJE

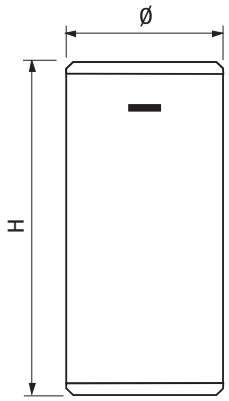

Opis	H mm	Ø mm	Neto težina kg
7000 ACI 60 PLUS	935	400	25
7000 ACI 120 PLUS	1095	500	35

Dimenzije i težina s izolacijom.

SOLARNE HIDRAULIČKE JEDINICE KOJE JE POTREBNO USPOREDITI

TEHNIČKI PODATCI

Opis	Priključci i kuglasti ventili	Površina kolektora povezivih u mrežu* m^2	Napomene	Šifra
RSS R	Samo s povratom	20	(1)	**20116168**

(1) Kompatibilno s PWM i ON/OFF kontrolom.

UKUPNE DIMENZIJE

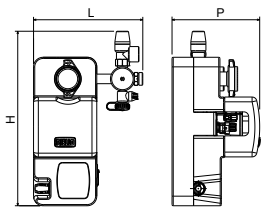

Opis	H mm	L mm	P mm	Neto težina kg
RSS R	364	228	183	4,1

SOLARNI KOLEKTORI KOJE JE POTREBNO USPOREDITI

TEHNIČKI PODATCI

Opis	Površina kolektora		Vrijednosti koje se odnose na područje otvaranja			Temperatura stagnacije C	Napomene	Šifra br.
	Bruto m^2	Neto m^2	ηo	a1 W/m^2K	a2 W/m^2K^2			
RPS 25/4	2,3	2,14	0,802	4,28	0,0064	200	(1)	**20127137**
CSAL 20 RS	1,91	1,77	0,781	4,98	0,0005	192	(1)	**20094521**
CSV 25 R	2,77	2,69	0,7	1,15	0,011	268	(1)	**20023353**
CSV 35 R	3,91	3,84	0,7	1,15	0,011	268	(1)	**20023416**

(1) U ovom odjeljku su dostupni kompleti nosača solarnih kolektora „SOLAR COLLECTORS“ na stranici 181.

UKUPNE DIMENZIJE

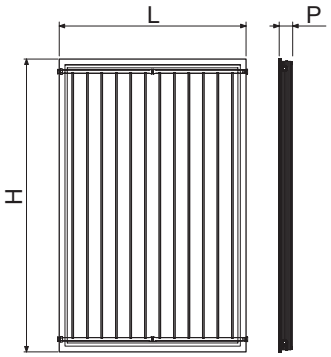

Opis	H mm	L mm	P mm	Neto težina kg
RPS 25/4	2004	1195	85	44

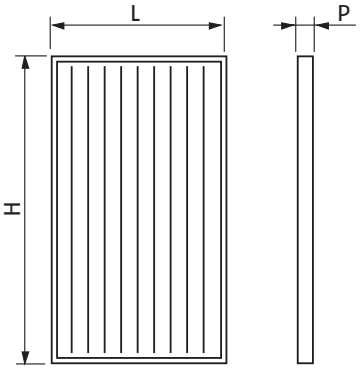

Opis	H mm	L mm	P mm	Neto težina kg
CSAL 20 RS	1818	1097	70	30

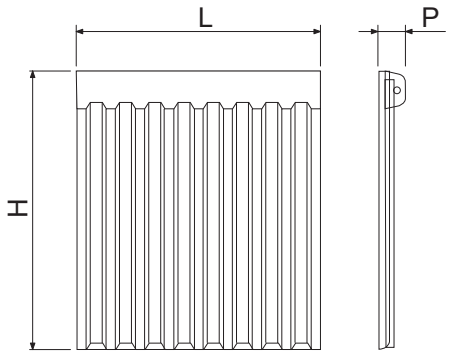

Opis	H mm	L mm	P mm	Neto težina kg
CSV 25 R	1730	1600	145	52
CSV 35 R	1730	2260	145	74

DHW GRIJAČI KOJE JE POTREBNO USPOREDITI

TEHNIČKI PODATCI

Opis	Isporučena količina (l)	Površina izmjene donje zavojnice (m²)	Površina izmjene gornje zavojnice (m²)	Gornja snaga izmjenjivača zavojnice (kW)*	Površina izmjene zavojnice (kW)*	Maksimalna temperatura °C	Maksimalni tlak bar	Disperzija W	Klasa energetske učinkovitosti	Šifra
7200 300 HP	263	4,0	-	-	96	99	10	85	C	**4383500**
7200 500 HP	470	6,0	-	-	156	99	10	112	C	**4383501**
RBC-HP 150 1S	170	0,85	-	-	6,3	99	10	55	B	**20202962**
RBC-HP 200 1S	210	1,38	-	-	8,8	99	10	58	B	**20203095**
RBC-HP 300 1S	305	1,7	-	-	12,4	99	10	68	B	**20201786**
RBC-HP 500 1S	500	2,2			15,8	99	10	84	B	**20201984**
RBS 200 2S	208	0,7	0,7	16,1	-	99	10	62	B	**20116675**
RBS 300 2S	301	1,0	0,8	23,0	-	99	10	69	B	**20116335**
RBS 430 2S	430	1,4	1,0	31,4	-	99	10	75	B	**20117339**

* S Δt= 20°C i primarnom temperaturom od 80°C.

UKUPNE DIMENZIJE

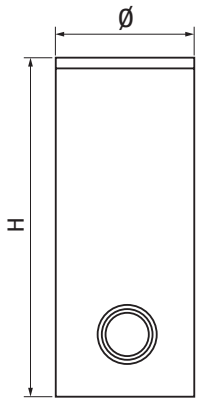

Opis	H mm	Ø mm	S (*) mm	Neto težina kg
7200 300 HP	1615	600	50	119
7200 500 HP	1690	750	50	166

(*) Debljina izolacije.
Dimenzije i težina s izolacijom.

RBC-HP 1S 150÷500 RBC-HP 1S 800/1000

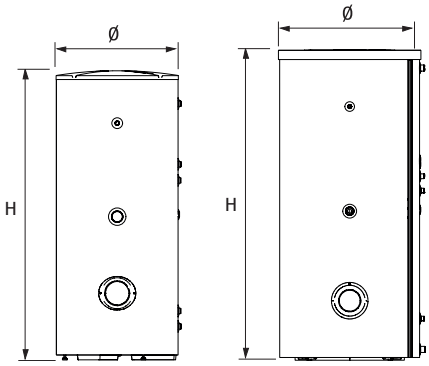

Opis	H mm	Ø mm	S (*) mm	Neto težina kg
RBC-HP 150 1S	1138	604	52	62
RBC-HP 200 1S	1354	604	52	78
RBC-HP 300 1S	1838	604	52	103
RBC-HP 500 1S	1793	755	52	150

(*) Debljina izolacije.
Dimenzije i težina s izolacijom.

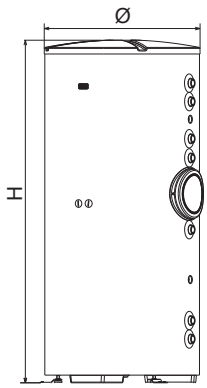

Opis	H mm	Ø mm	S (*) mm	Neto težina kg
RBS 200 2S	1338	604	50	86
RBS 300 2S	1838	604	50	108
RBS 430 2S	1644	755	50	146

(*) Debljina izolacije.
Dimenzije i težina s izolacijom.

VODIČ ZA KONFIGURACIJU SUSTAVA



1. KOMBINACIJE BOJLERA I TOPLINSKE CRPKE
2. DODATCI ZA ZIDNI KOTAO
3. DODATCI ZA KOMPLETIRANJE SUSTAVA
3.1 Hidraulički dodatci
3.2 Upravljanje sekundarnim krugom
3.3 Dodatci za hibridni distribucijski modul
3.4 DHW dodaci grijačima
3.5 Upravljanje solarnim krugom
4. HI, COMFORT KONTROLE

1. KOMBINACIJE BOJLERA I TOPLINSKE CRPKE (PREPORUČENO)*

Opis	Šifra	Ugradbena jedinica		Moguće kombinacije toplinske crpke										Hidraulička raspodjela (1)			
		KUTIJA ZA UGRADNJU U ZID	KUTIJA ZA UGRADNJU U ZID	KOMPLET FAMILY SPRINT 4 KW M	KOMPLET FAMILY SPRINT 6 KW M	KOMPLET FAMILY SPRINT 8 KW M	KOMPLET FAMILY SPRINT 10 KW M	KOMPLET FAMILY SPRINT 12 KW M	KOMPLET FAMILY SPRINT 14 KW M	KOMPLET FAMILY SPRINT 16 KW M	KOMPLET FAMILY SPRINT 12 KW T	KOMPLET FAMILY SPRINT 14 KW T	KOMPLET FAMILY SPRINT 16 KW T	HBOX - 1D MODUL	BAG³ HYBRID 1D	BAG³ HYBRID 2D	BAG³ HYBRID 1D+1M
		20082310	20161604	20205753	20205755	20205757	20205760	20205766	20205769	20205773	20205778	20205780	20205782	20165227	20130805	20130806	20130807
KOMBINIRANA VERZIJA GRIJANJA I KUĆANSKE VODE																	
FAMILY 25 KIS	**20187642**	●		●	●	●	●							●	●	●	●
FAMILY 30 KIS	**20187644**			●	●	●	●							●	●	●	●
FAMILY 35 KIS	**20187645**			●	●	●	●	●	●	●	●	●	●	●	●	●	●
FAMILY EXTERNA 25 KIS	**20191300**													●	●	●	●
FAMILY EXTERNA 30 KIS	**20191301**													●	●	●	●
RESIDENCE 25 KIS	**20139525**	●		●	●	●	●							●	●	●	●
RESIDENCE 30 KIS	**20148496**			●	●	●	●							●	●	●	●
RESIDENCE 35 KIS	**20139527**			●	●	●	●	●	●	●	●	●	●	●	●	●	●
VERZIJA SAMO ZA GRIJANJE																	
FAMILY 25 IS	**20187643**			●	●	●	●							●	●	●	●
FAMILY 35 IS	**20187646**			●	●	●	●	●	●	●	●	●	●	●	●	●	●
RESIDENCE 20 IS	**20139526**			●	●	●	●							●	●	●	●
RESIDENCE 35 IS	**20139528**			●	●	●	●	●	●	●	●	●	●	●	●	●	●

(*) Sljedeće kombinacije osiguravaju najbolje energetske performanse; za potpuni popis certificiranih hibridnih sustava pogledajte izjavu tvrtke.(2) Kombinirajte kod kutije za ugradnju u zid 20130808 samo s BAG³ HYBRID kodom 20130805, 20130806 i 20130807.
(1) Kombinirajte ugradbenu kutiju sa šifrom 20130808 samo s BAG³ HYBRID sa šiframa 20130805, 20130806 i 20130807.

2. DODATCI ZA ZIDNI KOTAO

Opis	Napomene	Šifra
FAMILY KOTLOVI		
Komplet cijevi za vertikalni priključak Ø60/100 mm	(1)	**20129174**
Komplet koljena od 90° Ø60/100 mm za izlaz s kotla	(2)	**20129172**
Komplet sustava i plinskog ventila za ugradbenu ugradnju (25 KIS model)		**20137668**
Komplet pumpe za pojačavanje kondenzata		**20097192**
Sonda za bunar za daljinski grijač (za verziju samo grijanje)		**1220599**
Kompaktni magnetski filter za vodu		**20191517**
Kompaktni dozator polifosfata		**20191518**
Dvostruki relejni komplet (druga pumpa/signal blokade)		**20062614**
Komplet podesivog razdjelnika od Ø60/100 mm do Ø80/80 mm		**20134830**
Komplet sustava fiksnog razdjelnika Ø80 mm		**20129765**
Zidni kolektor Ø60/100 mm		**20129175**
Teleskopski zidni kolektor Ø60/100 mm		**20129176**
Vertikalni kolektor Ø60/100 mm		**20129177**
Komplet razdjelnika B23 Ø80 mm za zidnu ugradbenu kutiju		**20129768**
Komplet adaptera B23 Ø80 mm		**20129769**
Komplet vanjske sonde		**1220559**
Komplet za zaštitu od smrzavanja za kombinirane verzije		**20193278**
Komplet za zaštitu od smrzavanja za verzije samo grijanje		**20193279**
RESIDENCE KOTLOVI		
Komplet cijevi za vertikalni priključak Ø60/100 mm	(1)	**20129174**
Komplet koljena od 90° Ø60/100 mm za izlaz s kotla	(2)	**20129172**
Komplet sustava i plinskog ventila za ugradbenu ugradnju (25 KIS model)		**20137668**
Komplet za spajanje s sustavom grijanja, potrošne tople vode i plinskim ventilima (za KIS modele)		**20133516**
Komplet za spajanje s sustavom grijanja i plinskim ventilima (za IS modele)		**20133517**
Komplet za spajanje s potrošnom toplom vodom i plinskim ventilima (za KIS modele)		**20132005**
Komplet za spajanje s plinskim ventilima (za IS modele)		**20133386**
Komplet cirkulacijske crpke visoke dobave		**20105883**
RESIDENCE HYBRID KOTLOVI		
Komplet za ugradnju na otvorenom		**20011638**
Komplet za zaštitu od smrzavanja		**20164833**
Komplet pumpe za pojačavanje kondenzata		**20097192**
Komplet za zidno hidraulično spajanje		**20130639**
Komplet ventila sustava za grijanje		**4047252**
Komplet nepovratnog ventila		**20100893**
Komplet za preinaku na LPG (samo za 25 kW)		**20102669**
Komplet za preinaku na LPG (samo za 32 kW)		**20102674**
Komplet za preinaku na propan - zrak (samo za 25 kW)		**20102673**
RESIDENCE HYBRID KOTLOVI		
Komplet vrata za ugradbenu ugradnju	(3)	**4047250**
Komplet ventila sustava za grijanje		**4047252**
Komplet za zidno spajanje		**4047255**
Vanjska sonda		**1220559**
Komplet za zaštitu od smrzavanja za KIS verzije		**20164827**
Komplet za zaštitu od smrzavanja za IS verzije		**20164828**
Komplet pumpe za pojačavanje kondenzata		**20097192**
Bunarska sonda daljinskog grijača (za uparivanje s IS verzijom)		**1220599**
Komplet za preinaku na LPG za Residence In Condens 20 IS i 25 KIS		**20102669**
Komplet za preinaku na LPG za Residence In Condens 32 KIS		**20102674**
Komplet za preinaku na propan - zrak za Residence In Condens 25 KIS		**20102673**
Komplet nepovratnog ventila		**20162838**

(1) Šifra potrebna u slučaju vertikalnog pražnjenja s 60/100 dimovodnog sustava. Dodatak već uključen u komplet 20129177.
(2) Šifra potrebna u slučaju horizontalnog pražnjenja kod dimovodnog sustava Ø60/100. Dodatak već uključen u komplete 20129175 and 20129176.
(3) Za naknadnu ugradnju na stare kutije bez vrata.

3. DODATCI ZA KOMPLETIRANJE SUSTAVA

3.1 Hidraulički dodatci

Opis	Napomene	Šifra
1" Y filter za vodu		**20175281**
50 litreni inercijski pufer spremnik	(1)	**20171999**

(1) Inercijski spremnik ne može se horizontalno ugraditi ispod toplinske crpke.

3.2 Upravljanje sekundarnim krugom

Opis	Napomene	Šifra
1" Ventil za preusmjeravanje PTV sa sondom grijača		**20175064**
Potopna sonda	(1)	**1220599**
Upravljanje 1. izravnim/mješovitim područjem		**20132795**
Kontrola 2nd i 3rd izravne/mješovite zone		**20132796**

(1) Rabi se za sekundarni krug i upravljanje grijačem.
Napomena: za podešavanje temperature prostora pogledajte odjeljak DODATNA OPREMA SUSTAVA - TERMOSTATI I PROGRAMIBILNI TERMOSTATI

3.3 Dodaci za hibridni distribucijski modul

Opis	Napomene	Šifra
Komplet ventila na strani sustava i na strani toplinske crpke		**20131752**
Ulazna kartica za fotonaponski sustav	(1)	**20165741**
Komplet preusmjeravajućeg ventila za BAG³ HYBRID		**20131755**
Komplet preusmjeravajućeg ventila za HBOX		**20168920**
Komplet solarnog sučelja		**20131756**

(1) Za uporabu samo ukoliko preusmjeravajući ventil (šifra 20131755) nije prisutan u BAG³ HYBRID konfiguraciji.

3.4 DHW dodaci grijačima

Opis	Napomene	Šifra
Elektronička anoda opremljena čepom	(1)	**20055206**
Komplet sa termometrom	(1)	**20123850**
Komplet koljena za elektroničke anode	(1)	**20123851**
Solarni izmjenjivač topline 0.8 m² za HP 300	(2)	**4383504**
Solarni izmjenjivač topline 1.2 m² za 500 HP i 800 HP	(3)	**4383505**
Komplet za miješanje solarnog preusmjeravajućeg ventila	(4)	**20025113**

(1) Dodaci za RBC 1S i RBS 2S seriju grijača.
(2) Dodaci za 7200 300 HP grijač.
(3) Dodaci za 7200 500 HP i 7200 800 HP grijače.
(4) Obavezno u slučaju ugradnje grijača potrošne tople vode i KIS modela kotla.

3.5 Upravljanje solarnim krugom

Opis	Napomene	Šifra
RSS R solarna hidraulička jedinica	(1)(2)(3)	**20116168**
Komplet solarnog sučelja	(4)	**20131756**

(1) Solarna hidraulična jedinica RSS R samo s povratom i komplet za solarno sučelje (šifra 20131756) moraju se uvijek naručiti zajedno.
(2) Neto površina kolektora koji se spajaju iznosi 20 m².
(3) Veze i kuglični ventili na povratnoj liniji.
(4) Omogućuje pregled operativnog statusa solarnog sustava na REC10 I sučelju sustava.
Napomena: ako su ugrađeni kolektori neto površine >20 m², vidi odjeljak SOLARNI TOPLINSKI SUSTAVI I GRIJAČI - DODACI - HIDRAULIČNE JEDINICE I PRILAGODBE SOLARNIH SUSTAVA.
Napomena: za odabir dodataka solarnih panela vidi odjeljak SOLARNI TOPLINSKI SUSTAVI I GRIJAČI - SOLARNI PANELI.

4. Hi, COMFORT KONTROLE

Sobne kontrole s mogućnošću upravljanja putem APP-a

Crtež	Opis	Napomene	Šifra
	Hi, Comfort T100 Wi-Fi	(1)	**20193354**
	Hi, Comfort T100	(2)	**20193352**
	Hi, Comfort G100-W		**20193355**
	Hi, Comfort G100-R		**20193356**

(1) S uključenim Hi i Comfort G100-W za povezivanje na internet putem kućnog ADSL Wi-Fi rutera.
(2) Za kabelski priključak na kotao. Kompatibilan za radiofrekvencijsku vezu s Hi, Comfort G100-W šifrom 20193355 (uređaj nije uključen i neophodan je za povezivanje na Internet putem kućnog ADSL modema).

PRIMJERI SUSTAVA S RAZDVOJENIM HIBRIDNIM SUSTAVOM

JEDNOZONSKI SUSTAV GRIJANJA, HLAĐENJA I PROIZVODNJE PTV-A U KOMBINACIJI S RAZDVOJENIM TOPLINSKIM PUMPAMA I KOTLOM

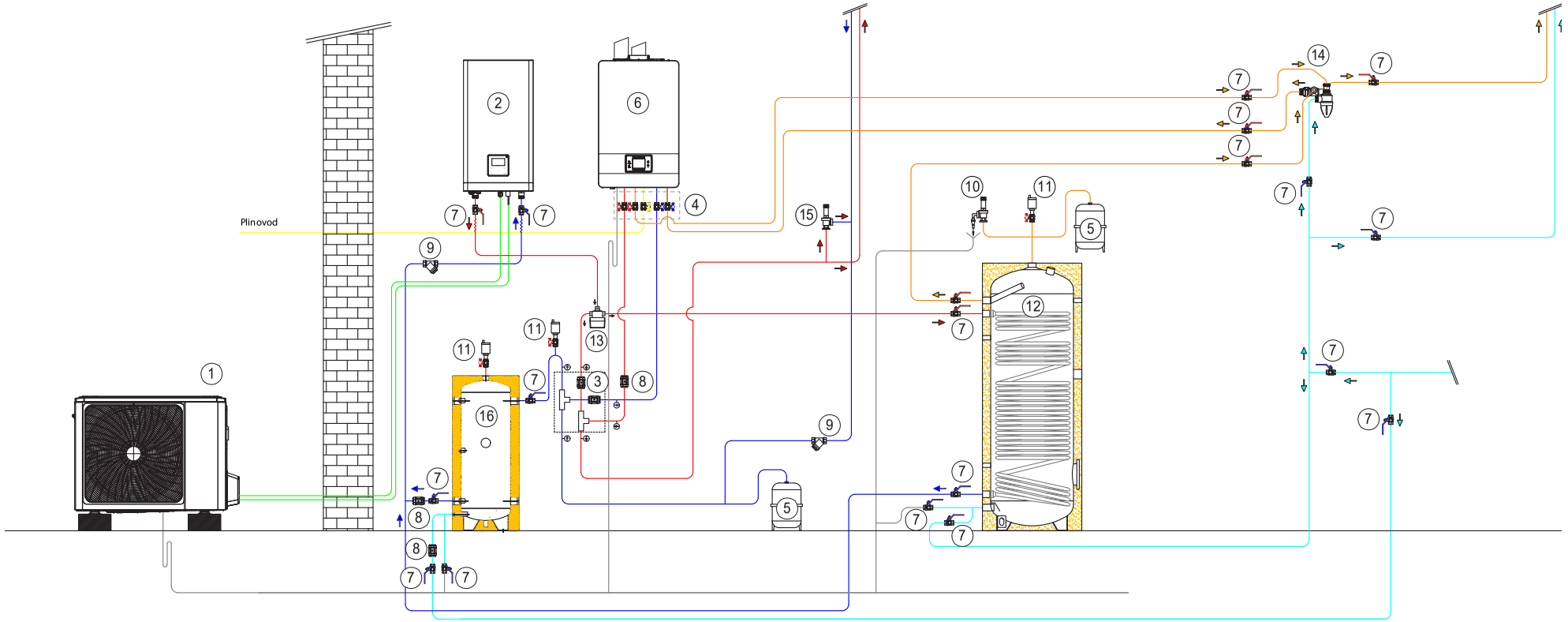

1 Toplinska crpka (HP), vanjska jedinica
2 Unutarnja HP jedinica s cirkulacijskom crpkom i ekspanzionom posudom
3 Hidraulički modul s nepovratnim ventilima
4 Komplet zapornih ventila za kotlove
5 Ekspanzione posude
6 Kotao s cirkulacijskom crpkom i ekspanzionom posudom
7 Zaporni ventil
8 Nepovratni ventil
9 Filter
10 Sigurnosni ventil
11 Raspršivač
12 PTV spremnik
13 PTV ventil za preusmjeravanje-miješanje
14 PTV ventil za preusmjeravanje
15 Podesivi premosni ventil
16 Inercijski spremnik

MONOVALENTNI DVOZONSKI SUSTAV GRIJANJA I PROIZVODNJE PTV-A U KOMBINACIJI S RAZDVOJENIM TOPLINSKIM PUMPAMA, KOTLOM I SOLARNIM SUSTAVOM

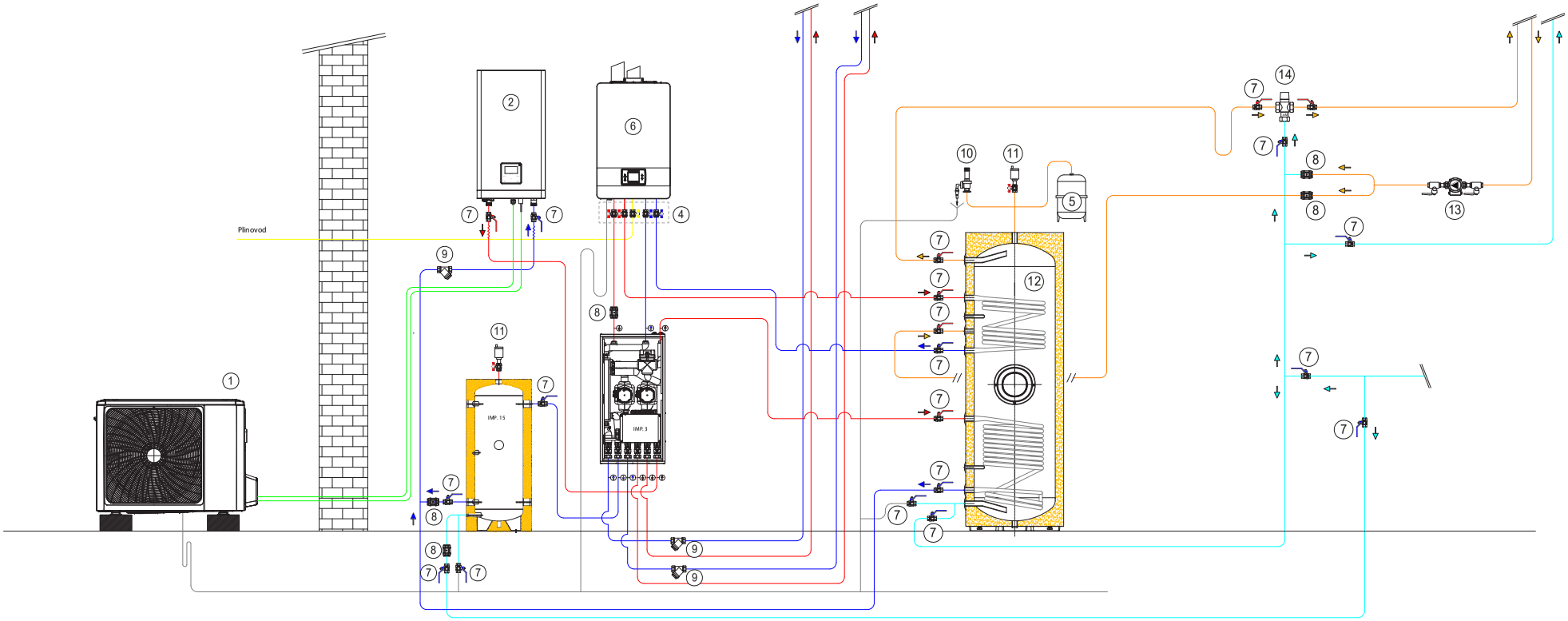

1 Toplinska crpka (HP), vanjska jedinica
2 Unutarnja HP jedinica s cirkulacijskom crpkom i ekspanzionom posudom
3 Hidraulički modul s cirkulacijskim crpkama i hidrauličkim kompenzatorom
4 Komplet zapornih ventila za kotlove
5 Ekspanzione posude
6 Kotao s cirkulacijskom crpkom i ekspanzionom posudom
7 Zaporni ventil
8 Nepovratni ventil
9 Filter
10 Sigurnosni ventil
11 Raspršivač
12 PTV spremnik
13 DHW recirkulacijska pumpa
14 PTV ventil za miješanje
15 Inercijski spremnik

MONOVALENTNI TROZONSKI SUSTAV GRIJANJA I DHW SUSTAV PROIZVODNJE U KOMBINACIJI S RAZDVOJENIM TOPLINSKIM PUMPAMA, KOTLOM I SOLARNIM SUSTAVOM

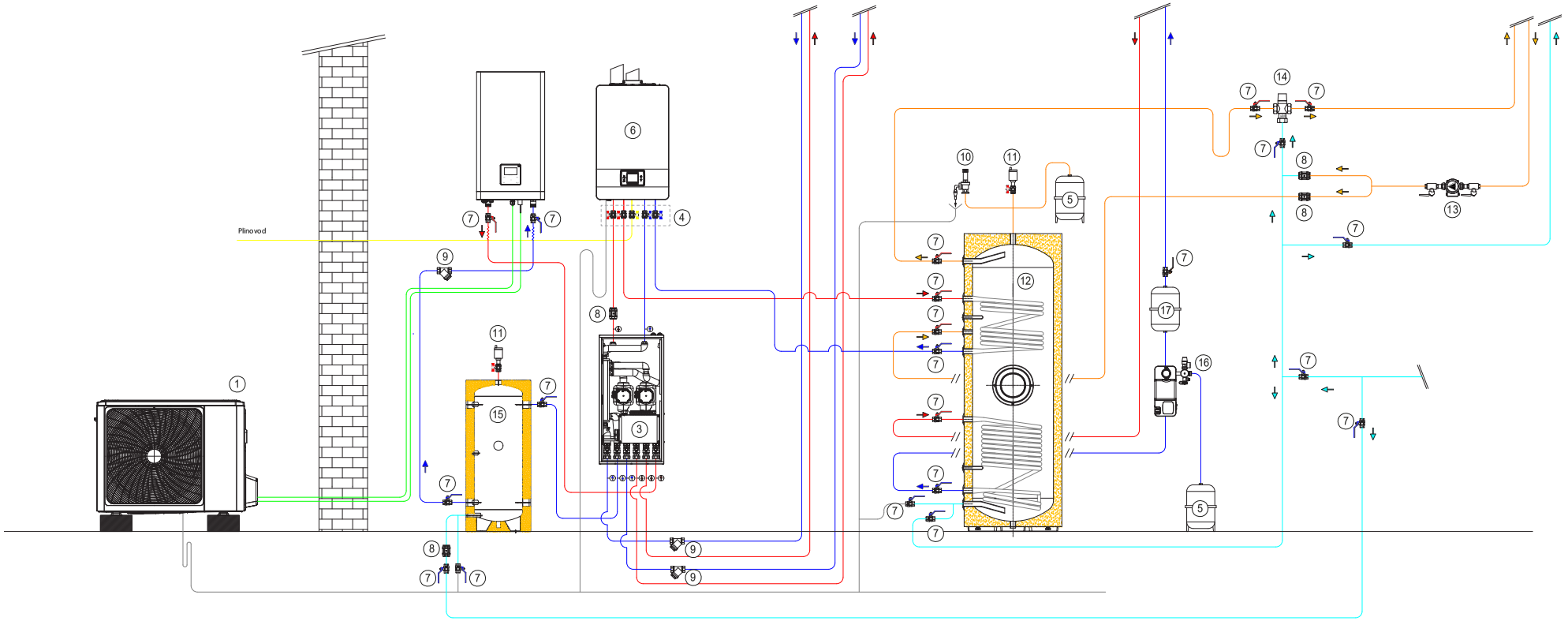

1 Toplinska crpka (HP), vanjska jedinica
2 Unutarnja HP jedinica s cirkulacijskom crpkom i ekspanzionom posudom
3 Hidraulički modul s cirkulacijskim crpkama i hidrauličkim kompenzatorom
4 Komplet zapornih ventila za kotlove
5 Ekspanzione posude
6 Kotao s cirkulacijskom crpkom i ekspanzionom posudom
7 Zaporni ventil
8 Nepovratni ventil
9 Filter
10 Sigurnosni ventil
11 Raspršivač
12 PTV spremnik
13 DHW recirkulacijska pumpa
14 PTV ventil za miješanje
15 Inercijski spremnik
16 Solarna stanica s pumpom i elektroničkim upravljanjem
17 Solarni međuspremnik



TOPLINSKE CRPKE

TOPLINSKE CRPKE 101

TOPLINSKE CRPKE

ZA CENTRALNO GRIJANJE I PROIZVODNJU PTV OD NISKE DO VISOKE SNAGE

GRIJANJE I KLIMATIZACIJA
VISOKA TEMPERATURA

MONOBLOK ZRAK-VODA



NXHM 004-016

NXHM 004-016
NXHM 012-016 T

NOVO

stranica 102



NXHM 018-030

NXHM 018-030T

stranica 104

RAZDVAJANJE ZRAK-VODA

ZIDNI



FAMILY SPRINT R32

Family ES R32 5÷15M
Family ES R32 12÷18T

NOVO

stranica 106

Monoblok toplinske crpke zrak-voda

NXHM 004-016

NOVO



NXH 004-006

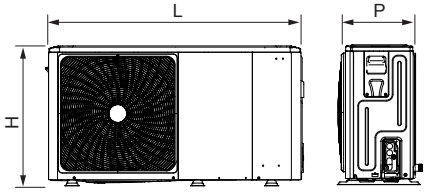

NXH 008-016

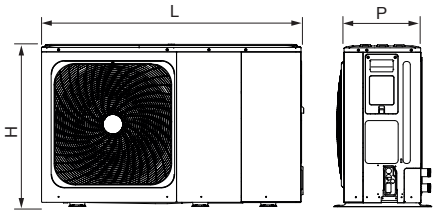

ERP

- Visokoučinkovita inverterska toplinska pumpa u R32

Opis	H mm	L mm	P mm	Neto težina kg
NXHM 004	718	1295	426	86
NXHM 006	718	1295	426	86
NXHM 008	865	1385	523	105
NXHM 010	865	1385	523	105
NXHM 012/012T	865	1385	523	129/144
NXHM 014/014T	865	1385	523	129/144
NXHM 016/016T	865	1385	523	129/144

NXHM je visoko energetski učinkovita hidronička toplinska crpka za grijanje, hlađenje i moguću proizvodnju potrošne tople vode za kućanstvo. Jedinica radi na ekološkom rashladnom sredstvu R32 osiguravajući ne samo nizak potencijal globalnog zagrijavanja (GWP) i emisiju CO2, već i snažne performanse uz visoku energetsku učinkovitost u svakom trenutku.
NXHM je također opremljena s novim Blue-Fin izmjenjivim zavojnicama, posebnim hidrofinlim i anti korozivnim tretmanom, koji poboljšava protok kondenzata na rebrima, smanjujući tako rizik od zamrzavanja na zavojnici (maksimalna učinkovitost čak i u vlažnim klimama).
NXHM je dostupan u 10 modela toplinskog kapaciteta od 4.2 do 15.9 kW.

- DC-Inverter tehnologija s Twin-Rotary kompresorom koji modulira snagu potrebnu da savršeno odgovara stvarnom potrebnom opterećenju
- Visok COP i EER (sve NXHM toplinske pumpe sukladne su s najvišim standardima u pogledu energetske učinkovitosti)
- HP Keymark certificirane performanse
- Mogu se povezati na nisko-temperaturne radijatore, podnim grijaćim elementima i ventilatorskim konvektorskim jedinicama
- Temperatura zagrijavanja vode do +65 °C
- Jednostavna i brza instalacija
- Nečujan rad
- Povezani kontroler kojim se može upravljati grijanjem/hlađenjem/ potrošne tople vode
- Kontrola može upravljati do 6 jedinica u kaskadnom sustavu (1 glavni i 5 pomoćni) čak i s različitim ulaznim snagama
- Program protiv smrzavanja štiti cijeli sustav, a posebno hidraulične dijelove od oštećenja pri vrlo niskoj temperaturi okolnog zraka.

TEHNIČKI PODATCI

Opis	Grijanje				Hlađenje				Električno napajanje V/ Ph/Hz	Klasa energetske učinkovitosti (5)	Šifra
	Pod (1)		Ventilokonvektori (2)		Pod (3)		Ventilokonvektori (4)				
	Nazivna snaga kW	COP	Nazivna snaga kW	COP	Nazivna snaga kW	EER	Nazivna snaga kW	EER			
JEDNOFAZNI MONOBLOK ZRAK-VODA											
NXHM 004	4,20	5,10	4,30	3,80	4,50	5,50	4,70	3,45	230/1/50	A++	**20203404**
NXHM 006	6,35	4,95	6,30	3,70	6,50	4,80	7,00	3,00	230/1/50	A++	**20203407**
NXHM 008	8,40	5,15	8,10	3,85	8,30	5,05	7,45	3,35	230/1/50	A++	**20203409**
NXHM 010	10,00	4,95	10,00	3,75	9,90	4,55	8,20	3,25	230/1/50	A++	**20203410**
NXHM 012	12,10	4,95	12,30	3,70	12,00	3,95	11,50	2,75	230/1/50	A++	**20203649**

Opis	Grijanje				Hlađenje				Električno napajanje V/ Ph/Hz	Klasa energetske učinkovitosti (5)	Šifra
	Pod (1)		Ventilokonvektori (2)		Pod (3)		Ventilokonvektori (4)				
	Nazivna snaga kW	COP	Nazivna snaga kW	COP	Nazivna snaga kW	EER	Nazivna snaga kW	EER			
NXHM 014	14,50	4,60	14,10	3,60	13,50	3,61	12,40	2,50	230/1/50	A++	**20203650**
NXHM 016	15,90	4,50	16,00	3,50	14,20	3,61	14,00	2,50	230/1/50	A++	**20203651**
TROFAZNI MONOBLOK ZRAK-VODA											
NXHM 012T	12,10	4,95	12,30	3,70	12,00	3,95	11,50	2,75	400/3/50	A++	**20203652**
NXHM 014T	14,50	4,60	14,10	3,60	13,50	3,61	12,40	2,50	400/3/50	A++	**20203653**
NXHM 016T	15,90	4,50	16,00	3,50	14,20	3,61	14,00	2,50	400/3/50	A++	**20203655**

Performanse su u skladu s standardom EN 14511-3:2013 i odnose se na slijedeće uvjete:
(1) Grijanje: temperatura dostavne vode 35 °C s termalnim gradijentom 5K; temperatura vanjskog zraka 7 °C Tb.s. i 6 °C Tb.u.
(2) Grijanje: temperatura dostavne vode 45 °C s gradijentom 5K; temperatura vanjskog zraka 7 °C Tb.s. I 6 °C Tb.u.
(3) Hlađenje: temperatura dostavne vode 18 °C s termalnim gradijentom vode 5 °C; ulazna temp. zraka 35 °C.
(4) Hlađenje: temperatura dostavne vode 7 °C s termalnim gradijentom vode 5 °C; ulazna temp. zraka 35 °C.
(5) Klasa sezonske energetske učinkovitosti za prosječnu klimatsku zonu za dostavnu temperaturu od 55 °C.

DODATCI

Opis	Napomene	Šifra
CILINDAR		
7200 300 HP (NXHM 004-008)		**4383500**
7200 500 HP (NXHM 010-016)		**4383501**
RBC-HP 150 1S		**20202962**
RBC-HP 200 1S		**20203095**
RBC-HP 300 1S		**20201786**
RBC-HP 500 1S		**20201984**
AKUMULACIJSKI SPREMNIK		
7000 ACI 120 PLUS		**20082450**
7000 ACI 60 PLUS		**20090056**
Inercijski spremnik od 50 litara	(8)	**20171999**
DODATCI HIDRAULIČNOG SUSTAVA		
1" Ventil za preusmjeravanje PTV sa sondom grijača	(3)	**20168920**
1" - 1 ¼" Ventil za preusmjeravanje PTV-a	(2)(4)(9)	**20203742**
Y filter za vodu 1"	(7)	**20175281**
MEHANIČKI DODACI		
Solarni izmjenjivač topline 0,8 m^2 za RBC-HP 1S 150-300		**20203248**
Solarni izmjenjivač topline 1,2 m^2 za RBC-HP 1S 500		**20203246**
Solarni izmjenjivač topline 0.8 m^2 za 300 HP		**4383504**
Solarni izmjenjivač topline 1.2 m^2 za 500 HP		**4383505**
ELEKTRIČNI DODACI		
REC10MH kontrola na daljinu		**20193921**
Temperaturna sonda za balansne spremnike ili temperaturu polaza u zoni 2 ili solarnu temperaturu		**20194933**
1.5 kW komplet monofaznih grijaćih elemenata	(1)	**4383270**
3.0 kW komplet monofaznih grijaćih elemenata	(3)(5)(6)	**20182272**
3.8 kW komplet trofaznih grijaćih elemenata	(1)	**20020707**
Integrirani električni otpor 1PH-3PH 2-6 kW	(6)	**20182292**

(1) Dodatak mora biti naručen zajedno s osnovnom jedinicom, te kod isporuke nije ugrađen s završenim dostupnim proizvodom.
(2) Dodatak se mora koristiti u kombinaciji s temperaturnom sondom uključenom u toplinsku pumpu ili priborom 20194933.
(3) Samo u kombinaciji s REC10MH upravljanjem na daljinu.
(4) Obavezno u slučaju ugradnje grijača potrošne tople vode.
(5) Komplet uključuje trosmjerni preusmjeravajući ventil za PTV s sondom grijača.
(6) Razvodna kutija i aktivacijski relej.
(7) Filter za vodu uključen je u NXHM toplinsku crpku. Po potrebi, koristite ga za NXHM 004 i 006 modele.
(8) Sabirni spremnik ne može se horizontalno ugraditi ispod toplinske crpke.
(9) Dodatkom se upravlja preko sučelja stroja.

Monoblok toplinske crpke zrak-voda

NXHM 018-030

NOVO



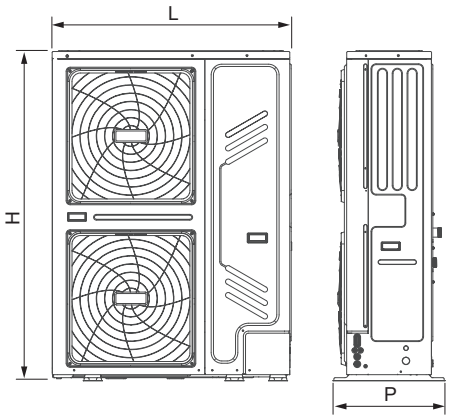

ERP

- Visokoučinkovita inverterska toplinska pumpa u R32

Opis	H mm	L mm	P mm	Neto težina kg
NXHM 018T-030T	1558	1129	528	177

NXHM 018-030 idealno je rješenje za bilo koju vrstu stambenih i poslovnih aplikacija za grijanje i hlađenje, s mogućnošću proizvodnje potrošne tople vode uz visoku energetsku učinkovitost.
Jedinica radi na ekološkom rashladnom sredstvu R32 osiguravajući ne samo nizak potencijal globalnog zagrijavanja (GWP) i emisiju CO_2, već i snažne performanse uz visoku energetsku učinkovitost u svakom trenutku. NXHM 018-030 također je opremljen novim izmjenjivim zavojnicama Blue-Fin, posebnim hidrofilnim i antikorozivnim tretmanom, koji poboljšava protok kondenzacije na perajima čime se smanjuje rizik od smrzavanja na zavojnici (maksimalna učinkovitost čak i u vlažnim klimatskim uvjetima). Jedinica je monoblok tako da su sve komponente uključene i namijenjene za instalaciju i rad.
NXHM 018-030 se isporučuje s regulacijom, a dostupan je u 4 različita modela s kapacitetom grijanja od 18 do 30 kW.

- DC-Inverter tehnologija s Twin-Rotary kompresorom koji modulira snagu potrebnu da savršeno odgovara stvarnom potrebnom opterećenju
- Visok COP i EER (sve NXHM toplinske pumpe sukladne su s najvišim standardima u pogledu energetske učinkovitosti)
- HP Keymark certificirane performanse
- Mogu se povezati na nisko-temperaturne radijatore, podnim grijaćim elementima i ventilatorskim konvektorskim jedinicama
- Temperatura zagrijavanja vode do +60 °C
- Jednostavna i brza instalacija
- Nečujan rad
- Povezani kontroler kojim se može upravljati grijanjem/hlađenjem/ potrošne tople vode
- Kontrola može upravljati do 6 jedinica u kaskadnom sustavu (1 glavni i 5 pomoćni) čak i s različitim ulaznim snagama
- Program protiv smrzavanja štiti cijeli sustav, a posebno hidraulične dijelove od oštećenja pri vrlo niskoj temperaturi okolnog zraka.

TEHNIČKI PODATCI

Opis	Grijanje				Hlađenje				Električno napajanje V/ Ph/Hz	Klasa energetske učinkovitosti (5)	Šifra
	Pod (1)		Ventilokonvektori (2)		Pod (3)		Ventilokonvektori (4)				
	Nazivna snaga kW	COP	Nazivna snaga kW	COP	Nazivna snaga kW	EER	Nazivna snaga kW	EER			
TROFAZNI MONOBLOK ZRAK - VODA											
NXHM 018T	18,00	4,70	18,00	3,50	18,50	4,75	17,00	3,05	400/3/50	A++	**20194140**
NXHM 022T	22,00	4,40	22,00	3,40	23,00	4,60	21,00	2,95	400/3/50	A++	**20194141**
NXHM 026T	26,00	4,08	26,00	3,10	27,00	4,30	26,00	2,70	400/3/50	A+	**20194142**
NXHM 030T	30,10	3,91	30,00	2,90	31,00	4,00	29,50	2,55	400/3/50	A+	**20194143**

Performanse su u skladu s standardom EN 14511-3:2013 i odnose se na slijedeće uvjete:
(1) Grijanje: temperatura dostavne vode 35 °C s termalnim gradijentom 5K; temperatura vanjskog zraka 7 °C Tb.s. i 6 °C Tb.u.
(2) Grijanje: temperatura dostavne vode 45 °C s gradijentom 5K; temperatura vanjskog zraka 7 °C Tb.s. I 6 °C Tb.u.
(3) Hlađenje: temperatura dostavne vode 18 °C s termalnim gradijentom vode 5 °C; ulazna temp. zraka 35 °C.
(4) Hlađenje: temperatura dostavne vode 7 °C s termalnim gradijentom vode 5 °C; ulazna temp. zraka 35 °C.
(5) Klasa sezonske energetske učinkovitosti za prosječnu klimatsku zonu za dostavnu temperaturu od 55 °C.

DODATCI

Opis	Napomene	Šifra
CILINDAR		
RBC-HP 800 1S		**20202273**
RBC-HP 1000 1S		**20202861**
7200 HP 500		**4383501**
7200 HP 800		**20136293**
AKUMULACIJSKI SPREMNIK		
7000 ACI 60 PLUS		**20090056**
7000 ACI 120 PLUS		**20082450**
Inercijski spremnik od 100 litara		**20142300**
MEHANIČKI DODACI		
Solarni izmjenjivač topline 1,2 m^2 (7200 500-800 HP)		**4383505**
Solarni izmjenjivač topline 1,9 m^2 za RBC-HP 1S 800 - 1000		**20203245**
Komplet potpornih nosača		**20175145**
ELEKTRIČNI DODACI		
Temperaturna sonda za balansne spremnike ili temperaturu polaza u zoni 2 ili solarnu temperaturu		**20194933**
1" i 1 ¼" Ventil za preusmjeravanje PTV-a bez temperaturne sonde	(3)	**20203742**
1.5 kW komplet monofaznih grijaćih elemenata	(1)(2)	**4383270**
2.2 kW komplet monofaznih grijaćih elemenata	(1)(2)	**4383271**
3.0 kW komplet monofaznih grijaćih elemenata	(1)(2)	**4383272**
3.8 kW komplet trofaznih grijaćih elemenata	(1)(2)	**20020707**
Integrirani električni otpor 1PH-3PH 2-6 kW		**20182292**

(1) Dodatak se mora naručiti zajedno s osnovnom jedinicom i isporučuje se ne instaliran uz dostupnost gotovog proizvoda.
(2) Ne za 7000 ACI 60 PLUS.
(3) Dodatak se mora koristiti u kombinaciji s temperaturnom sondom uključenom u toplinsku pumpu ili priborom 20194933.

Zidne split zrak-voda toplinske crpke

Family Sprint R32

NOVO



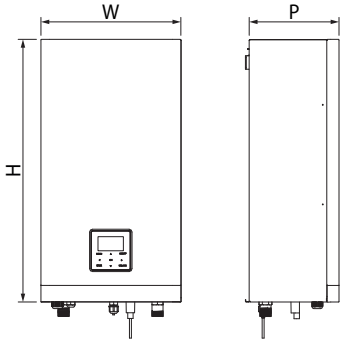

FAMILY SPRINT 004-006

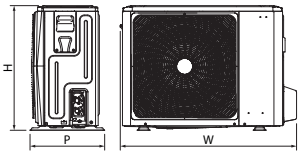

FAMILY SPRINT 008-016

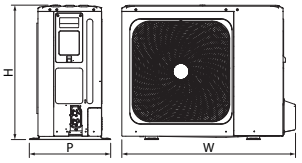

ERP R32

- Split tip toplinske crpke s zidnom unutarnjom jedinicom za grijanje, hlađenje i proizvodnju PTV
- Širok raspon dostupnih snaga, od 4 do 16 kW jednofazni i od 12 do 16 kW trofazni
- Kompaktna unutarnja jedinica: samo 270 mm dubine
- Visoka učinkovitost do A+++ razreda (A7 °C; W35 C)
- Temperatura izlazne vode kod grijanja: 65°C

Opis	H mm	W mm	P mm	Neto težina kg
UNUTARNJA JEDINICA				
SPRINT WH S	790	421	270	37
SPRINT WH M	790	421	270	37
SPRINT WH L	790	421	270	39
VANJSKA JEDINICA				
HP VANJSKA JEDINICA 004	1008	712	426	58
HP VANJSKA JEDINICA 006	1008	712	426	58
HP VANJSKA JEDINICA 008	1118	865	523	75
HP VANJSKA JEDINICA 010	1118	865	523	75
HP VANJSKA JEDINICA 012	1118	865	523	97
HP VANJSKA JEDINICA 014	1118	865	523	97
HP VANJSKA JEDINICA 016	1118	865	523	97
HP VANJSKA JEDINICA 012T	1118	865	523	112
HP VANJSKA JEDINICA 014T	1118	865	523	112
HP VANJSKA JEDINICA 016T	1118	865	523	112

Family Sprint je split sustav toplinske crpke sa zidnom unutarnjom jedinicom za grijanje, hlađenje i proizvodnju potrošne tople vode. Sustav se sastoji od vanjske jedinice s R32 rashladnim plinom povezane s unutarnjom zidnom jedinicom preko rashladnih cijevi.
Vanjska jedinica kompaktna je i tiha, uključuje Twin Rotary DC inverterski kompresor i radi čak i pri vanjskoj temperaturi zraka od –25 °C.
Unutarnja jedinica, s dubinom od samo 270 mm, dostupna je u dvije verzije: s ugrađenim pomoćnim grijačem i bez njega. Pomoćni grijač na monofaznim unutarnjim jedinicama ima snagu od 3 kW, a na trofaznim unutarnjim jedinicama 9 kW.
Upravljačka ploča koja se nalazi na unutarnjoj jedinici ima širok zaslon s pozadinskim osvjetljenjem, s intuitivnim ikonama i višejezičnim izbornikom.
Na sustavu Family Sprint možete aktivirati funkciju nečujnog rada s dvije različite razine, koja može smanjiti akustični tlak do 39 db(A) (akustični tlak snage 4 kW, na razini nečujnog rada 2).

TEHNIČKI PODATCI

Opis	Grijanje				Hlađenje				Električno napajanje V/ Ph/Hz	Klasa energetske učinkovitosti		Šifra
	Pod (1)		Ventilokonvektori (2)		Pod (3)		Ventilokonvektori (4)					
	Nazivna snaga kW	COP	Nazivna snaga kW	COP	Nazivna snaga kW	EER	Nazivna snaga kW	EER		(5)	(6)	
BEZ UGRAĐENOG POMOĆNOG GRIJAČA												
KOMPLET FAMILY SPRINT 4 KW M	4,25	5,20	4,35	3,80	4,50	5,55	4,70	3,45	220-240/1/50	A+++	A++	**20205753**
KOMPLET FAMILY SPRINT 6 KW M	6,20	5,00	6,35	3,75	6,55	4,90	7,00	3,00	220-240/1/50	A+++	A++	**20205755**
KOMPLET FAMILY SPRINT 8 KW M	8,30	5,20	8,20	3,95	8,40	5,05	7,40	3,38	220-240/1/50	A+++	A++	**20205757**
KOMPLET FAMILY SPRINT 10 KW M	10,00	5,00	10,00	3,80	10,00	4,80	8,20	3,30	220-240/1/50	A+++	A++	**20205760**
KOMPLET FAMILY SPRINT 12 KW M	12,10	4,95	12,30	3,80	12,00	4,00	11,60	2,75	220-240/1/50	A+++	A++	**20205766**
KOMPLET FAMILY SPRINT 14 KW M	14,50	4,70	14,20	3,65	13,50	3,61	12,70	2,55	220-240/1/50	A+++	A++	**20205769**
KOMPLET FAMILY SPRINT 16 KW M	16,00	4,50	16,00	3,60	14,20	3,61	14,00	2,45	220-240/1/50	A+++	A++	**20205773**
KOMPLET FAMILY SPRINT 12 KW T	12,10	4,95	12,30	3,80	12,00	4,00	11,60	2,75	380-415/3/50	A+++	A++	**20205778**
KOMPLET FAMILY SPRINT 14 KW T	14,50	4,70	14,20	3,65	13,50	3,61	12,70	2,55	380-415/3/50	A+++	A++	**20205780**
KOMPLET FAMILY SPRINT 16 KW T	16,00	4,50	16,00	3,60	14,20	3,61	14,00	2,45	380-415/3/50	A+++	A++	**20205782**
S UGRAĐENIM POMOĆNIM GRIJAČEM												
KOMPLET FAMILY SPRINT 4 KW M BH	4,25	5,20	4,35	3,80	4,50	5,55	4,70	3,45	220-240/1/50	A+++	A++	**20205754**
KOMPLET FAMILY SPRINT 6 KW M BH	6,20	5,00	6,35	3,75	6,55	4,90	7,00	3,00	220-240/1/50	A+++	A++	**20205756**
KOMPLET FAMILY SPRINT 8 KW M BH	8,30	5,20	8,20	3,95	8,40	5,05	7,40	3,38	220-240/1/50	A+++	A++	**20205759**
KOMPLET FAMILY SPRINT 10 KW M BH	10,00	5,00	10,00	3,80	10,00	4,80	8,20	3,30	220-240/1/50	A+++	A++	**20205764**
KOMPLET FAMILY SPRINT 12 KW M BH	12,10	4,95	12,30	3,80	12,00	4,00	11,60	2,75	220-240/1/50	A+++	A++	**20205767**
KOMPLET FAMILY SPRINT 14 KW M BH	14,50	4,70	14,20	3,65	13,50	3,61	12,70	2,55	220-240/1/50	A+++	A++	**20205770**
KOMPLET FAMILY SPRINT 16 KW M BH	16,00	4,50	16,00	3,60	14,20	3,61	14,00	2,45	220-240/1/50	A+++	A++	**20205776**
KOMPLET FAMILY SPRINT 12 KW T BH	12,10	4,95	12,30	3,80	12,00	4,00	11,60	2,75	380-415/3/50	A+++	A++	**20205779**
KOMPLET FAMILY SPRINT 14 KW T BH	14,50	4,70	14,20	3,65	13,50	3,61	12,70	2,55	380-415/3/50	A+++	A++	**20205781**
KOMPLET FAMILY SPRINT 16 KW T BH	16,00	4,50	16,00	3,60	14,20	3,61	14,00	2,45	380-415/3/50	A+++	A++	**20205783**

Performanse su u skladu s normama EN 14511 i EN 14825.
(1) Vanjska temperatura zraka 7 °C D.B., 6 °C W.B.; ulaz/izlaz za vodu 30/35 °C.
(2) Vanjska temperatura zraka 7 °C D.B., 6 °C W.B.; ulaz/izlaz za vodu 40/45 °C.
(3) Vanjska temperatura zraka 35 °C; voda na ulazu/izlazu 23/18 °C.
(4) Vanjska temperatura zraka 35 °C; voda na ulazu/izlazu 12/7 °C.
(5) Vrijednost se odnosi na prosječni klimatski profil za temperaturu isporuke od 35 °C. Vrijednosti u skladu s Uredbom 811/2013.
(6) Vrijednost se odnosi na prosječni klimatski profil za temperaturu isporuke od 55 °C. Vrijednosti u skladu s Uredbom 811/2013.
Zabilješka: „BH" kompleti imaju ugrađeni pomoćni grijač od 3 kW u monofaznim jedinicama i 9 kW u trofaznim jedinicama.

TABLICA ODGOVARAJUĆIH KODOVA

Opis	Šifra za set	Šifra unutarnje jedinice	Šifra vanjske jedinice
BEZ UGRAĐENOG POMOĆNOG GRIJAČA			
KOMPLET FAMILY SPRINT 4 KW M	**20205753**	**20199004**	**20198970**
KOMPLET FAMILY SPRINT 6 KW M	**20205755**	**20199004**	**20198971**
KOMPLET FAMILY SPRINT 8 KW M	**20205757**	**20199005**	**20198972**
KOMPLET FAMILY SPRINT 10 KW M	**20205760**	**20199005**	**20198973**
KOMPLET FAMILY SPRINT 12 KW M	**20205766**	**20199006**	**20198974**
KOMPLET FAMILY SPRINT 14 KW M	**20205769**	**20199006**	**20198975**
KOMPLET FAMILY SPRINT 16 KW M	**20205773**	**20199006**	**20198976**
KOMPLET FAMILY SPRINT 12 KW T	**20205778**	**20199006**	**20198977**
KOMPLET FAMILY SPRINT 14 KW T	**20205780**	**20199006**	**20198978**
KOMPLET FAMILY SPRINT 16 KW T	**20205782**	**20199006**	**20198979**
S UGRAĐENIM POMOĆNIM GRIJAČEM			
KOMPLET FAMILY SPRINT 4 KW M BH	**20205754**	**20198799**	**20198970**
KOMPLET FAMILY SPRINT 6 KW M BH	**20205756**	**20198799**	**20198971**
KOMPLET FAMILY SPRINT 8 KW M BH	**20205759**	**20198963**	**20198972**
KOMPLET FAMILY SPRINT 10 KW M BH	**20205764**	**20198963**	**20198973**
KOMPLET FAMILY SPRINT 12 KW M BH	**20205767**	**20198967**	**20198974**
KOMPLET FAMILY SPRINT 14 KW M BH	**20205770**	**20198967**	**20198975**
KOMPLET FAMILY SPRINT 16 KW M BH	**20205776**	**20198967**	**20198976**
KOMPLET FAMILY SPRINT 12 KW T BH	**20205779**	**20198969**	**20198977**
KOMPLET FAMILY SPRINT 14 KW T BH	**20205781**	**20198969**	**20198978**
KOMPLET FAMILY SPRINT 16 KW T BH	**20205783**	**20198969**	**20198979**

PREDLOŽENO PODUDARANJE KOTLA I TOPLINSKE CRPKE

Cilindar		Toplinske crpke Family Sprint									
Opis	Šifra	4 M	6 M	8 M	10 M	12 M	14 M	16 M	12T	14T	16T
		20205753	20205755	20205757	20205760	20205766	20205769	20205773	20205778	20205780	20205782
RBC-HP 150 1S	**20202962**	●	●								
RBC-HP 200 1S	**20203095**	●	●	●							
RBC-HP 300 1S	**20201786**	●	●	●	●	●			●		
RBC-HP 500 1S	**20201984**			●	●	●	●	●	●	●	●
RBC-HP 800 1S	**20202273**					●	●	●	●	●	●
RBC-HP 1000 1S	**20202861**							●			●

Za odabir ispravne veličine cilindra, pogledajte podatke u tehničkom listu proizvoda i posebne zahtjeve sustava.

DODATCI

Opis	Šifra
7200 300 HP	**4383500**
7200 500 HP	**4383501**
7000 ACI 120 PLUS	**20082450**
RBC-HP 150 1S	**20202962**
RBC-HP 200 1S	**20203095**
RBC-HP 300 1S	**20201786**
RBC-HP 500 1S	**20201984**
50 litreni inercijski pufer spremnik	**20171999**
1" i 1 ¼" Ventil za preusmjeravanje PTV-a bez temperaturne sonde	**20203742**
Temperaturna sonda za balansne spremnike ili temperaturu polaza u zoni 2 ili solarnu temperaturu	**20194933**
1" Y filter za vodu	**20175281**

DIJAGRAMI SUSTAVA

Sustav dvovalentnog grijanja, hlađenja i proizvodnje PTV

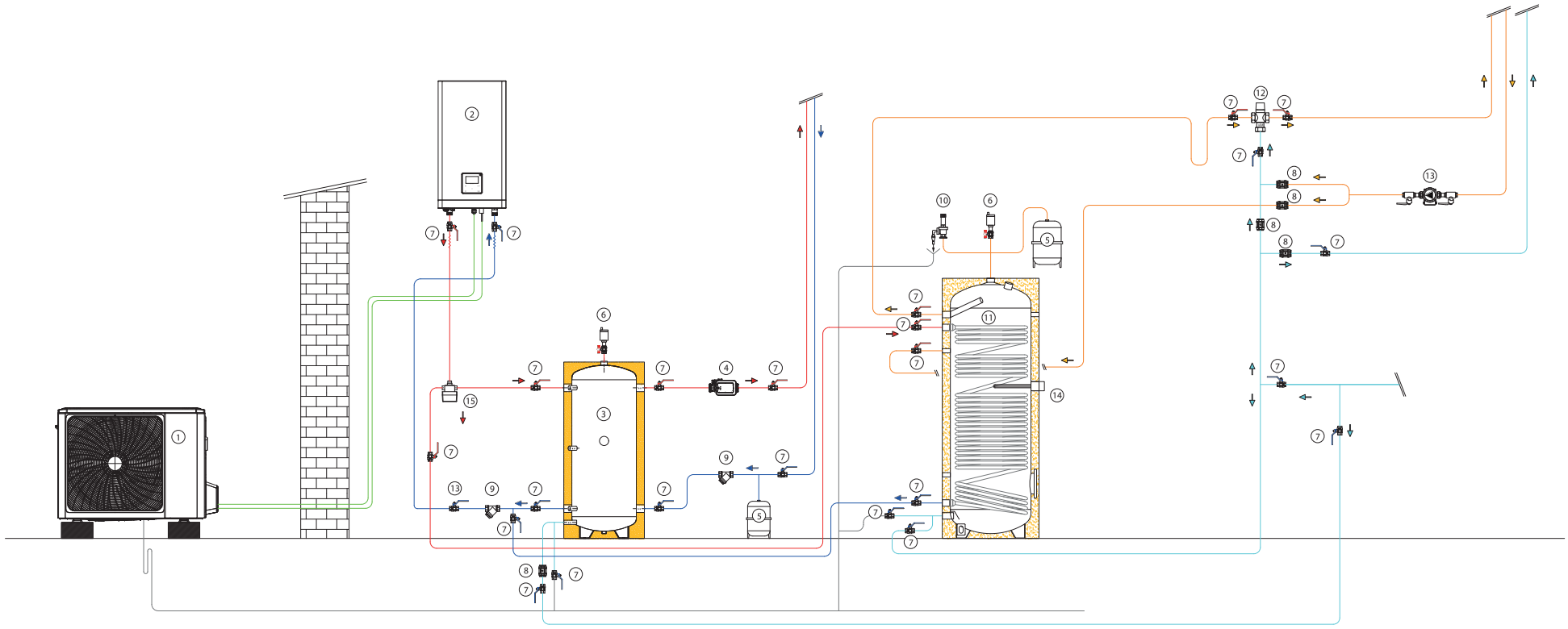

1 Toplinska crpka, vanjska jedinica
2 Unutarnja toplinska crpka s cirkulatorom i spremnikom
3 Spremnik
4 Zonska pumpa
5 Ekspanziona posuda
6 Odzračivač
7 Zaporni ventil
8 Nepovratni ventil
9 Filter
10 Podesivi premosni ventil
11 DHW grijač
12 DHW miješalica
13 DHW recirkulacijska pumpa
14 Električni grijač
15 DHW ventil za preusmjeravanje

RIELLO



ZIDNI KOTLOVI

KONDENZACIJSKI ZIDNI KOTLOVI 112

KONDENZACIJSKI ZIDNI KOTLOVI STANDARDNE UČINKOVITOSTI 127

ARTIKLI KOMPLEMENTARNI SUSTAVU 134

OPCIJE DIMOVODNOG SUSTAVA 138

KONDENZACIJSKI ZIDNI KOTLOVI

UNUTARNJA

KIS



FAMILY

FAMILY 25 KIS (3,6-20,0/3,6-25,0 kW)
FAMILY 30 KIS (4,9-25,0/4,9-30,0 kW)
FAMILY 35 KIS (4,9-32,0/4,9-34,6 kW)

stranica 114



START

START 25 KIS (3,1-20,0/3,1-25,0 kW)
START 25 KIS (3,1-20,0/3,1-25,0 kW)
START 30 KIS (3,95-25,0/3,95-30,0 kW)

stranica 122



RESIDENCE

RESIDENCE 25 KIS (3,6-20,0/3,6-25,0 kW)
RESIDENCE 30 KIS (4,9-25,0/4,9-30,0 kW)
RESIDENCE 35 KIS (4,9-30,0/4,9-34,6 kW)
RESIDENCE 40 KIS (4,9-30,0/4,9-40,0 kW)

stranica 119

IS



FAMILY

FAMILY 25 IS (3,6-20,0/3,6-25,0 kW)
FAMILY 35 IS (4,9-32,0/4,9-34,6 kW)

stranica 114



START

START 15 IS (3,1-20,0/3,1-25,0 kW)
START 25 IS (3,1-20,0/3,1-25,0 kW)

stranica 122



RESIDENCE

RESIDENCE 20 IS (3,6-20,0/3,6-20,0 kW)
RESIDENCE 35 IS (4,9-30,0/4,9-34,6 kW)

stranica 119

Toplinski izlaz za grijanje/potrošnu vodu
KIS Kombinirano, grijanje i trenutna proizvodnja PTV-a
IS Samo grijanje
(*) Dostupno do isteka zaliha.

KONDENZACIJSKI ZIDNI KOTLOVI

UNUTARNJA

BIS



FAMILY AQUA CONDENS

FAMILY AQUA CONDENS 3.5 BIS (3,5-35,0 kW)

stranica 117



START AQUA CONDENS

START AQUA CONDENS 25/45 BIS (6,0-25,0 kW)
START AQUA CONDENS 25/60 BIS (6,0-25,0 kW)

stranica 125

Toplinski izlaz za grijanje/potrošnu vodu
BIS Kombinirano, grijanje i proizvodnja PTV-a s kotlom

Kondenzacijski zidni kotao

Family NOVO



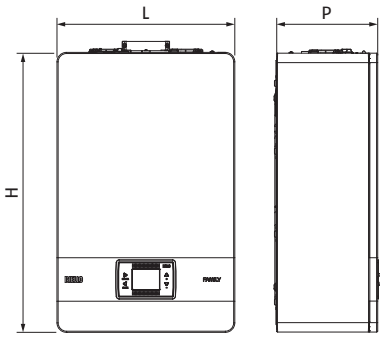

M-PROTOK
U-PTV IZLAZ
G-PLIN
R-POVRAT
E-PTV ULAZ

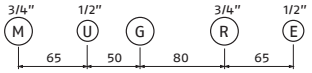

ERP V

- Primarni izmjenjivač topline od nerđajućeg čelika, čvrsti i kompaktni
- Modeli s kombiniranom opcijom i grijanjem te unutarnjim ugradbenim i djelomično prekrivenim ugradnjama
- Izmjenjivač topline PTV-a visokih performansi
- Samoprilagodljiva elektronička kontrola izgaranja
- Dizajniran za rad s vodikom i mješavinom NG-a do 20 %
- Klasa 6 NOx
- Modeli s kombiniranom opcijom i grijanjem, kompatibilni s NG i LPG. 25 KIS i 25 IS modeli certificirani su za mješavinu zraka-propana

Opis	H mm	L mm	P mm	Neto težina kg
FAMILY 25 KIS	740	470	275	35
FAMILY 30 KIS	740	470	350	40
FAMILY 35 KIS	740	470	350	40
FAMILY 25 IS	740	470	275	35
FAMILY 35 IS	740	470	350	39

Novi Family je Riellovo rješenje za najzahtjevnije korisnike. Primarni izmjenjivač topline izrađen od nehrđajućeg čelika s prednjim pristupom komori izgaranja osigurava maksimalnu učinkovitost i pouzdanost. Štoviše, novi optimiziran izmjenjivač topline PTV-a jamči izvanrednu udobnost i najbolji razred energetske učinkovitosti (A razred).
FAMILY asortiman dostupan je 3 različite snage od 25, 30 i 35 kW, samo kod kombiniranih (KIS) i modela s grijanjem (IS).

– ACC samoprilagodljiva elektronička kontrola izgaranja
– Mogućnost izravne integracije u hibridne sustave pomoću ugrađene REC10 kontrole i ModBus protokola
– Inovativan ugradbeni sustav za pročišćavanje zraka
– Nova ploča zaslona u boji koja se može ugraditi na zid s funkcijom sobne jedinice (ErP klasa: V)
– Funkcija pametnog punjenja sustava
– Ekspanzijski spremnik od 10 litara
– Optimiziran raspored sa sigurnosnim ventilom i sifonom u kotlu
– Jednostavan za ugradnju uz širok asortiman dodatne opreme
– Modulirajuća cirkulacijska pumpa visoke glave s vrlo niskom potrošnjom
– Omjer modulacije 1: 8
– 93% sezonska energetska učinkovitost na 25 kW modelima (KIS i IS) i 94% na 30-35 kW (KIS), 35 kW (IS) modelima
– Prirubnica plinskih dimovoda kao standard s namjenskim dimovodnim sustavom
– Nepovratni ventil kao standard
– Termoregulacija kao standard pomoću senzora vanjske temperature (opcionalno).
– Mogućnost ugradnje u zid (25 KIS) i na otvorenom na djelomično prekrivenim mjestima (IPXD5D)
– Predložak za sastavljanje, hidraulični priključak i kabel za napajanje su uključeni.

TEHNIČKI PODATCI

Opis	Toplinski ulaz Grijanje/PTV min-max kW	Korisna učinkovitost Pn (50/30 °C) %	Korisna učinkovitost 30% Pn (povrat 30 °C) %	Proizvodnja PTV ΔT 25° l/min	Klasa energetske učinkovitosti		Napomene	Šifra
VERZIJA KOMBINACIJE GRIJANJA I TRENUTNE PROIZVODNJE POTROŠNE TOPLE VODE								
FAMILY 25 KIS	3,6-20,0/3,6-25,0	106,6	109,1	15,1	A	A	(1)	**20187642**
FAMILY 30 KIS	4,9-25,0/4,9-30,0	107,5	109,5	18,1	A	A	(1)	**20187644**
FAMILY 35 KIS	4,9-32,0/4,9-34,6	107,4	109,5	20,1	A	A	(1)	**20187645**
VERZIJA SAMO GRIJANJE								
FAMILY 25 IS	3,6-20,0/3,6-25,0	106,6	109,1	/	A	-	(1)	**20187643**
FAMILY 35 IS	4,9-32,0/4,9-34,6	107,5	109,5	/	A	-	(1)	**20187646**

(1) Osjetnik vanjske temperature nije standardno isporučen (šifra 1220559 dostupan je kao dodatna oprema).

DODATCI

Opis	Napomene	Šifra
UGRADNJA U ZID		
Ugradbena jedinica u zid (samo model 25 KIS)	(1)	**20082310**
Komplet sa sustavnim i plinskim slavinama za ugradnju (samo za model 25 KIS)		**20137668**
HIDRAULIČNI DODATCI		
Komplet za upravljanje prvom zonom (MIX ili DIR zona)	(2)	**20132795**
Komplet za upravljanje dodatnom zonom (MIX ili DIR zona)	(2)(3)	**20132796**
Komplet za upravljanje ventilima druge pumpe ili zone		**20062614**
Pumpa za odvod kondenzata		**20097192**
Potopna sonda za cilindar za daljinsko skladištenje (samo za izvedbu s grijanjem)		**1220599**
Komplet preusmjeravajućih solarnih ventila za zidne viseće kombinirane kotlove		**20035644**
Kompaktni komplet za doziranje polifosfata		**20191518**
Kompaktni magnetski filter		**20191517**
KOMPLEMENTARNI DODACI		
Sučelje kotla s kompletom zidnih nosača		**20161942**
Komplet otpornika za zaštitu od smrzavanja za kombinirane verzije		**20193278**
Komplet otpornika za zaštitu od smrzavanja za verzije samo grijanje		**20193279**
Vanjska sonda		**1220559**
Donji hidraulički poklopac dostupan je za kotlove s dubinom = 275 mm	(6)	**20191519**
POSEBNI DIMOVODI (*)		
Zidni kolektor Ø60/100 mm	(4)	**20129175**
Komplet fiksni dvostruki sustav Ø80 mm		**20129765**
Teleskopski zidni kolektor Ø60/100 mm		**20129176**
Vertikalni kolektor Ø60/100 mm		**20129177**
Okomiti spoj Ø60/100 mm	(4)	**20129174**
Komplet koljena od 90° Ø60/100 mm za ulaz u kotao	(5)	**20129172**
Komplet podesivog razdjelnika od Ø60/100 mm do Ø80/80 mm		**20134830**
Komplet kompaktnog podesivog razdjelnika od 60/100 mm do 80/80 mm		**20190475**
Komplet razdjelnika B23 Ø80 mm za zidnu ugradbenu kutiju		**20129768**
Komplet za ispuh plinskih dimovoda B23 Ø80 mm		**20129769**

(1) Jedinica se isporučuje u kompletu s vratima.
(2) Omogućuje upravljanje MIX zonom (crpka + ventil miješalice s 3 točke) ili DIR zonom (samo crpka). Nije potrebno za BAG^3 Hybrid.
(3) Komplet za upravljanje prvom zonom mora uvijek biti prisutan. Kotao može ukupno podnijeti najviše 3 zone.
(4) Šifra neophodna za vertikalni ispuh s dimovodnim sustavom Ø60. Dodatak već uključen u komplet 20129177.
(5) Šifra neophodna za horizontalni ispuh s dimovodnim sustavom 60/100. Dodatak već uključen u komplete 20129175 and 20129176.
(6) Kompatibilno s FAMILY 25 KIS i FAMILY 25 IS.
(*) Namjenski pribor za dimne plinove, kompatibilan s prirubnicom za Family. Za dodatnu opremu ispušnog sustava plinskih dimovoda, pogledajte odjeljak "Sustavi ispušnih plinova"

HIDRAULIČNI DISTRIBUTIVNI MODULI

Opis	Upravljanje zonom	Napomene	Šifra
BAG³ HYBRID 1D	1 direktna zona	(1)(2)	**20130805**
BAG³ HYBRID 2D	2 direktna zona	(1)(2)	**20130806**
BAG³ HYBRID 1D+1M	1 direktna zona + 1 mješovita zona	(1)(3)	**20130807**
KUTIJA ZA UGRADNJU U ZID		(4)	**20130808**

(1) Isporučuje se bez zidnog ugradbenog kućišta
(2) Standardno opremljen s graničnim termostatom za sustave niske temperature
(3) Miješana zona standardno opremljena s graničnim termostatom za sustave niske temperature
(4) Ugradbena kutija za u zid od pocinčanog lima koja se može obojiti u bijelo; kutija je obavezna za ugradnju BAG³ HYBRID-a

UKUPNE DIMENZIJE

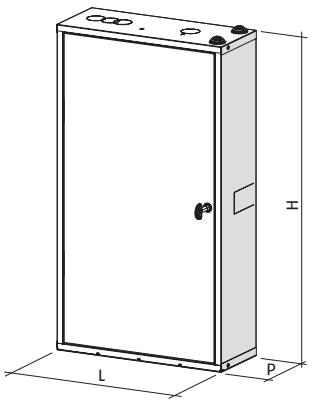

Opis	H mm	L mm	P mm	Neto težina kg
BAG³ HYBRID 1D	797	400	160	17
BAG³ HYBRID 2D	797	400	160	18
BAG³ HYBRID 1D+1M	797	400	160	18
KUTIJA ZA UGRADNJU U ZID	797	400	160	8

DODATCI ZA BAG³ HYBRID

Opis	Šifra
Komplet slavina za BAG³ HYBRID na strani sustava i na strani toplinske crpke	**20131752**

Hi, COMFORT KONTROLE

Sobne kontrole s mogućnošću daljinskog sučelja kotla (*) i upravljanja putem aplikacije

Crtež	Opis	Napomene	Šifra
	Hi, Comfort T100 Wi-Fi	(1)	**20193354**
	Hi, Comfort T100	(2)	**20193352**
	Hi, Comfort G100-W		**20193355**
	Hi, Comfort G100-R		**20193356**

(*) Samo ON/OFF veza s BAG³ HYBRID.
(1) S uključenim Hi, Comfort G100-W za povezivanje na internet putem kućnog ADSL Wi-Fi rutera.
(2) Za ožičeno spajanje s kotlom, kompatibilan u radiofrekvencijskom povezivanju s Hi, Comfort G100-W, šifra 20193355 (dodatak nije uključen i potreban za internetsku vezu putem ADSL Wi-Fi rutera), kao i Hi, Comfort G100-R, šifra 20193356.

Kondenzacijski zidni kotlovi

Family Aqua Condens



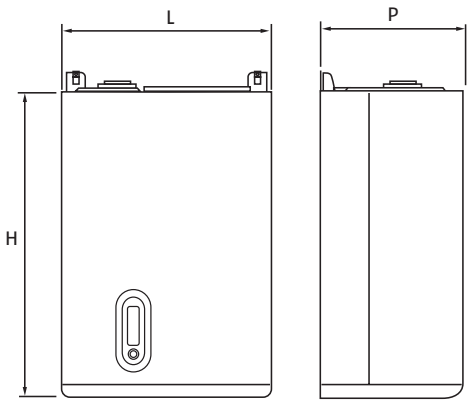

M-PROTOK
U-PTV IZLAZ
G-PLIN
R-POVRAT
E-PTV ULAZ
RC-RECIRKULACIJA

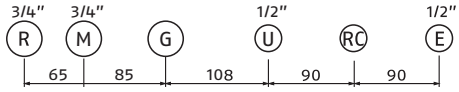

ERP

- Sukladno s Direktivom 2009/125/EC
- Niske emisije onečišćivača
- Kondenzacijski izmjenjivač topline od aluminija, s premix plamenikom
- Kombinirani model s ugrađenim spremnikom PTV od 60 litara od nerđajućeg čelika

Opis	H mm	L mm	P mm	Neto težina kg
FAMILY AQUA CONDENS 3.5 BIS	1015	600	450	72

Family Aqua Condens zidni je kotao koji jamči izvrstan komfort u proizvodnji PTV-a zahvaljujući ugrađenom spremniku PTV-a od 60 litara od nehrđajućeg čelika. Izmjenjivač topline Riello, proizveden od 100% aluminija, osigurava visoku učinkovitost i dug životni vijek, istovremeno smanjujući emisije onečišćujućih tvari na minimum.
Family Aqua Condens dostupan je u izvedbama od 3,5 do 35 kW.

– Omjer modulacije 1:10 (minimalna izlazna snaga od 3,5 kW) omogućuje kotlu da udovolji svim zahtjevima za grijanjem
– Certifikat “Range Rated” koji omogućuje prilagođavanje nazivne snage kotla toplinskim zahtjevima ugradnje
– Cirkulacijska crpka visoke učinkovitosti (EEI ≤ 0,20)
– Daljinski alarm koji omogućuje izvještavanje o statusu blokade kotla
– Posebne Family funkcije: Gumb Comfort, gumb Memory, funkcija Touch & Go, pametni poluautomatski sustav punjenja
– Kotlovi su opremljeni: predloškom za montažu, hidrauličkim priključcima, ožičenjem i kompletom za LPG konverziju.
– Vanjska sonda isporučuje se kao standardna oprema.

TEHNIČKI PODATCI

Opis	Toplinski ulaz Grijanje/PTV min - max kW	Korisna učinkovitost Pn (50/30 °C) %	Korisna učinkovitost 30% Pn (povrat 30 °C) %	Kapacitet spremnika l	Gorivo	Klasa energetske učinkovitosti		Šifra
SOBNO IZOLIRAN - GRIJANJE I PROIZVODNJA POTROŠNE TOPLE VODE								
FAMILY AQUA CONDENS 3.5 BIS	3,5-35,0	105,5	108,0	60,0	NG	A	A	**20021509**

DODATCI

Opis	Šifra
KONTROLNI UREĐAJI	
CHRONORIELLO 7D (7-dnevni digitalni sobni termostat)	**20063873**
CHRONORIELLO 7D WIRELESS (7-dnevni digitalni sobni termostat)	**20101747**
ELEKTRIČNI DODATCI	
Family daljinski upravljač (REC06) (s elektroničkom pločom sučelja)	**20165771**
Sučelna ploča ITRF11	**20164477**
Komplet za daljinski alarm	**20165627**
Komplet sobnog senzora	**20163783**
Komplet za upravljanje zonskim ventilima	**20165142**
HIDRAULIČNI DODATCI	
Ventili za centralno grijanje	**4047476**
Ventili za centralno grijanje s filterom	**4047475**
Pumpa za odvod kondenzata	**20097192**
Komplet za cirkulaciju PTV-a (Aqua model)	**4047994**
MEHANIČKI DODATCI	
Poklopac hidrauličkog priključka	**4047505**
Komplet predloška za ugradnju	**4047440**

Hi, COMFORT KONTROLE

Sobne kontrole s mogućnošću daljinskog sučelja kotla (*) i upravljanja putem aplikacije

Crtež	Opis	Napomene	Šifra
	Hi, Comfort T100 Wi-Fi	(1)	**20193354**
	Hi, Comfort T100	(2)	**20193352**
	Hi, Comfort G100-W		**20193355**
	Hi, Comfort G100-R		**20193356**

(*) Mogućnost povezivanja putem OTBus-a ili na ON/OFF.
(1) S uključenim Hi, Comfort G100-W za povezivanje na internet putem kućnog ADSL Wi-Fi rutera.
(2) Za kabelsko OTBus povezivanje s kotlom. Kompatibilan za radiofrekvencijsku vezu s Hi, Comfort G100-W šifre 20193355 (uređaj nije uključen i potreban je za povezivanje na internet putem kućnog ADSL rutera), kao i s Hi, Comfort G100-R, šifra 20193356. Za rad putem OTBus-a, potrebna je šifra 20164477 "ITRF11 kartica sučelja".

Kondenzacijski zidni kotao

Residence



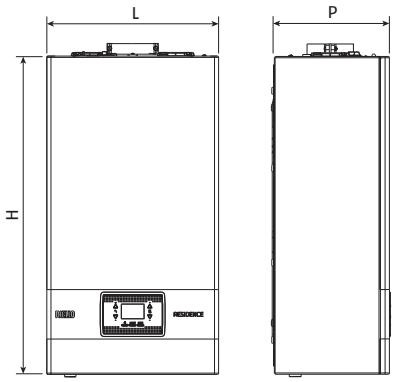

M-PROTOK
U-PTV IZLAZ
G-PLIN
R-POVRAT
E-PTV ULAZ

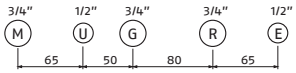

ERP

- Primarni izmjenjivač topline od nerđajućeg čelika
- Samoprilagodljiva elektronička kontrola izgaranja
- Klasa 6 NOx
- Kombinirani i modeli samo s grijanjem, kompatibilni s NG i LPG

Opis	H mm	L mm	P mm	Neto težina kg
RESIDENCE 25 KIS	740	420	275	35
RESIDENCE 30 KIS	740	420	350	37
RESIDENCE 35 KIS	740	420	350	37
RESIDENCE 40 KIS	740	420	350	40
RESIDENCE 20 IS	740	420	275	34
RESIDENCE 35 IS	740	420	350	36

Ukupna visina SRD uređaja: 822mm

Residence je zidni kondenzacijski kotao Riello koji je idealan i kao zamjena i za nove ugradnje.
Primarni izmjenjivač topline, koji je izrađen od nehrđajućeg čelika s unutarnje strane i ima prednji pristup komori za izgaranje, pruža maksimalnu učinkovitost i pouzdanost tijekom vremena.
Residenze dolazi s snagama od 20, 25, 30, 35 i 40 kW, sa trenutnim zagrijavanjem, u kombiniranoj verziji ili samo za grijanje.

– ACC prilagodljiva elektronička kontrola izgaranja
– „Range Rated“ certifikat
– Nova jednostavna i intuitivna digitalna upravljačka ploča s pozadinskim osvjetljenjem zaslona
– Modulacijska cirkulacijska crpka male potrošnje
– Omjer modulacije 8: 1
– Prirubnica plinskih dimovoda kao standard s namjenskim dimovodnim sustavom
– Nepovratni ventil i SRD uređaj su standardni
– Termoregulacija kao standard u kombinaciji sa senzorom vanjske temperature, dostupna je kao dodatna oprema
– Mogućnost ugradnje (model 25 KIS) i na otvorenom na djelomično zaštićenim mjestima (IPX5D)
– Jednostavan za ugradnju uz širok asortiman dodatne opreme
– Integrirano upravljanje do 2 izravna ili mješovita kruga (s BAG³ HYBRID dodatcima ili kompletom za upravljanje zonama)

TEHNIČKI PODATCI

Opis	Toplinski ulaz Grijanje/PTV min-max kW	Korisna učinkovitost Pn (50/30 °C) %	Korisna učinkovitost 30% Pn (povrat 30 °C) %	Proizvodnja PTV ΔT 25° l/min	Klasa energetske učinkovitosti		Napomene	Šifra
VERZIJA KOMBINACIJE GRIJANJA I TRENUTNE PROIZVODNJE POTROŠNE TOPLE VODE								
RESIDENCE 25 KIS	3,6-20,0/3,6-25,0	106,2	108,4	15,1	A	A	(1)	**20139525**
RESIDENCE 30 KIS	4,9-25,0/4,9-30,0	106,0	108,1	18,1	A	A	(1)	**20148496**
RESIDENCE 35 KIS	4,9-30,0/4,9-34,6	106,9	108,2	20,8	A	A	(1)	**20139527**
RESIDENCE 40 KIS	4,9-30,0/4,9-40,0	106,9	108,2	24,1	A	A	(1)	**20139530**
VERZIJA SAMO GRIJANJE								
RESIDENCE 20 IS	3,6-20,0/3,6-20,0	106,2	108,4	-	A	-	(1)	**20139526**
RESIDENCE 35 IS	4,9-30,0/4,9-34,6	106,9	108,2	-	A	-	(1)	**20139528**

(1) Osjetnik vanjske temperature nije standardno isporučen (šifra 1220559 dostupan je kao dodatna oprema)

DODATCI

Opis	Napomene	Šifra
ELEKTRIČNI DODATCI		
Komplet za upravljanje ventilima druge pumpe ili zone		**20062614**
Komplet otpornika za zaštitu od smrzavanja za kombinirane verzije		**20145304**
Komplet otpornika za zaštitu od smrzavanja za verzije samo grijanje		**20145305**
Vanjska sonda		**1220559**
Potopna sonda za cilindar za daljinsko skladištenje (samo za izvedbu s grijanjem)		**1220599**
POSEBNI DIMOVODI (*)		
Zidni kolektor Ø60/100 mm		**20129175**
Teleskopski zidni kolektor Ø60/100 mm		**20129176**
Vertikalni kolektor Ø60/100 mm		**20129177**
Komplet adaptera B23 Ø80 mm		**20129769**
Komplet koljena od 90° Ø60/100 mm za ulaz u kotao		**20129172**
Komplet razdjelnika B23 Ø80 mm za zidnu ugradbenu kutiju		**20129768**
Komplet kompaktnog podesivog razdjelnika od 60/100 mm do 80/80 mm		**20190475**
Komplet podesivog razdjelnika od Ø60/100 mm do Ø80/80 mm		**20134830**
Komplet sustava fiksnog razdjelnika Ø80 mm		**20129765**
Komplet vertikalnog priključnog razdjelnika Ø60 / 100 mm	(2)	**20129174**
HIDRAULIČNI DODATCI		
Pumpa za odvod kondenzata	(3)	**20097192**
Cirkulacijska crpka visoke dobave		**20105883**
Komplet kompaktnih magnetskih filtera		**20191517**
Kompaktni komplet za doziranje polifosfata		**20191518**
Komplet za upravljanje prvom zonom (MIX ili DIR zona)	(4)	**20132795**
Komplet za upravljanje dodatnom zonom (MIX ili DIR zona)	(4)(5)	**20132796**
Komplet za spajanje s sustavom grijanja i plinskim ventilima (za IS modele)		**20133517**
Komplet za spajanje s sustavom grijanja, potrošne tople vode i plinskim ventilima (za IS modele)		**20133516**
Komplet za spajanje s sustavom potrošne tople vode i plinskim ventilima (za IS modele)		**20132005**
Komplet za spajanje s plinskim ventilima (za IS modele)		**20133386**
Komplet sa sustavnim i plinskim slavinama za ugradnju (samo za model 25 KIS)		**20137668**
Komplet solarnih ventila za zidne viseće kombinirane kotlove		**20025113**
MEHANIČKI DODATCI		
Ugradbena zidna jedinica (samo model 25 KIS)å	(1)	**20082310**

(1) Jedinica se isporučuje u kompletu s vratima
(2) Šifra neophodna za vertikalni ispuh s dimovodnim sustavom Ø60 / 100. Dodatak već uključen u komplet 20129177
(3) Šifra neophodna za horizontalni ispuh s dimovodnim sustavom Ø60 / 100. Dodaci koji su već uključeni u komplet 20129175 i 20129176
(4) omogućuje upravljanje MIX zonom (crpka + ventil miješalice s 3 točke) ili DIR zonom (samo crpka). Nije potrebno za BAG³ HYBRID
(5) Komplet za upravljanje prvom zonom uvijek treba biti prisutan. Kotao može ukupno podnijeti najviše 2 zone .
(*) Namjenski dodaci za dimne plinove, kompatibilni s prirubnicom Residence. Za dodatnu opremu ispušnog sustava plinskih dimovoda, pogledajte odjeljak "Sustavi ispušnih plinskih dimovoda" u katalogu

HIDRAULIČNI DISTRIBUTIVNI MODULI

Opis	Upravljanje zonom	Napomene	Šifra
BAG³ HYBRID 1D	1 direktna zona	(1)(2)	**20130805**
BAG³ HYBRID 2D	2 direktna zona	(1)(2)	**20130806**
BAG³ HYBRID 1D+1M	1 direktna zona + 1 mješovita zona	(1)(3)	**20130807**
KUTIJA ZA UGRADNJU U ZID		(4)	**20130808**

(1) Isporučuje se bez zidnog ugradbenog kućišta
(2) Standardno opremljen s graničnim termostatom za sustave niske temperature
(3) Miješana zona standardno opremljena s graničnim termostatom za sustave niske temperature
(4) Ugradbena kutija za u zid od pocinčanog lima koja se može obojiti u bijelo; kutija je obavezna za ugradnju BAG³ HYBRID-a

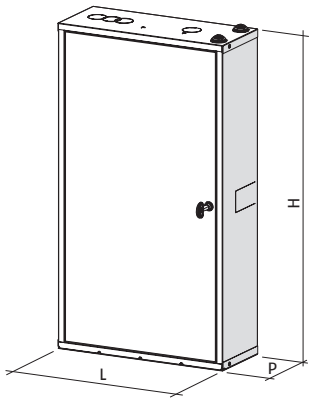

Opis	H mm	L mm	P mm	Neto težina kg
BAG³ HYBRID 1D	797	400	160	17
BAG³ HYBRID 2D	797	400	160	18
BAG³ HYBRID 1D+1M	797	400	160	18
KUTIJA ZA UGRADNJU U ZID	797	400	160	8

DODATCI ZA BAG³ HYBRID

Opis	Šifra
Komplet slavina za BAG³ HYBRID na strani sustava i na strani toplinske crpke	**20131752**

Hi, COMFORT KONTROLE

Sobne kontrole s mogućnošću daljinskog sučelja kotla (*) i upravljanja putem aplikacije

Crtež	Opis	Napomene	Šifra
	Hi, Comfort T100 Wi-Fi	(1)	**20193354**
	Hi, Comfort T100	(2)	**20193352**
	Hi, Comfort G100-W		**20193355**
	Hi, Comfort G100-R		**20193356**

(*) Samo ON/OFF veza s BAG³ HYBRID.
(1) S uključenim Hi, Comfort G100-W za povezivanje na internet putem kućnog ADSL Wi-Fi rutera.
(2) Za kabelski priključak na kotao. Kompatibilan za radiofrekvencijsku vezu s Hi, Comfort G100-W šifre 20193355 (uređaj nije uključen i potreban je za povezivanje na internet putem kućnog ADSL rutera), kao i s Hi, Comfort G100-R, šifra 20193356.

Kondenzacijski zidni kotao

Start



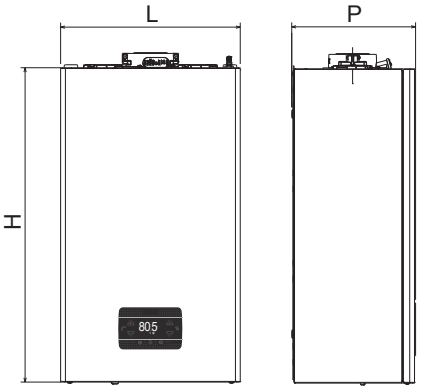

M-PROTOK
U-PTV IZLAZ
G-PLIN
R-POVRAT
E-PTV ULAZ

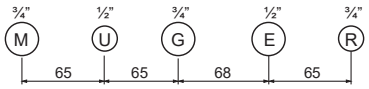

ERP

- Novi izmjenjivač topline od nerđajućeg čelika, kompaktan i čvrst
- Kombinirani modeli te modeli samo s grijanjem, unutarnji, ugradbeni i vanjski modeli na djelomično zaštićenim lokacijama
- Dimenzije duž najkompaktnijeg segmenta (širina od samo 400 mm), također idealno za manje zidne jedinice
- Hidraulička jedinica sa slijedom standardnih DIN priključaka
- Dizajnirano za rad s mješavinama prirodnog plina i vodika do najviše 20 %
- Klasa 6 NOx

Opis	H mm	L mm	P mm	Neto težina kg
START 25 KIS	700	400	275	28,5
START 30 KIS	700	400	275	30,0
START 25 IS	700	400	275	27,5
START 15 IS	700	400	275	27,5

START predstavlja novi kondenzirajući kotao u ponudi društva Riello, namijenjen manjim i srednjim kućanstvima. Potpuno je obnovljen s tehnološkog i funkcionalnog aspekta.
START je dostupan u 3 različite snage od 15, 25 i 30 kW u kombiniranim sustavima (KIS) i verzijama samo s grijanjem (IS).
Jedno od istaknutih obilježja novog START modela je inovativna digitalna upravljačka ploča s gumbima na dodir, dizajnirana za jednostavnost uporabe.

– Visokoučinkovit izmjenjivač sanitarne vode razvila je tvrtka Riello
– Moderno i intuitivno dodirno sučelje HMI s reprezentativnim ikonama i kapacitivnim gumbima s akustičnom ""zujalicom"" za potvrdu
– Moderan linearni dizajn s donjim poklopcem kotla, koji je dostupan kao dodatak za optimalnu estetsku integraciju
– Elektroničke funkcije za sanitarnu vodu: odgoda, protu-njihajuća funkcija i pametni ventilator
– Hidraulička grupa sa standardnim DIN redoslijedom
– Cirkulacijska crpka male potrošnje (IEE ≤0.20) s glavom od 7 m dostupnom kao dodatak
– Jednostavna ugradnja i integracija čak i u manjim prostorijama te jednostavna zamjena zahvaljujući širokom asortimanu dostupnih dodataka
– Omjer modulacije 1: 8
– Jednostavno održavanje i čišćenje komore za izgaranje zahvaljujući prednjem pristupu izmjenjivaču
– 93 % sezonska učinkovitost
– Bočni ekspanzijski spremnik od 8 litara
– Standardna prirubnica plinskim dimovoda s namjenskim dimovodnim sustavom
– Kontrola temperature kao standard u kombinaciji s vanjskom sondom, dostupnom kao dodatak
– Mogućnost ugradnje (model 25 KIS i 30 KIS) i na otvorenom na djelomično zaštićenim mjestima (IPX5D); montažna prečka već integrirana u kotao i kabel za napajanje uključen
– Rad na prirodni plin kao standardna opcija s mogućnošću pretvorbe na LPG (G31) i mješavine propana - zraka pomoću dodataka. Ovu promjenu može napraviti samo instalater ili ovlašteni tehnički servis.
– IPX5D električna zaštita

TEHNIČKI PODATCI

Opis	Toplinski ulaz Grijanje/PTV min-max kW	Korisna učinkovitost Pn (50/30 °C) %	Korisna učinkovitost 30% Pn (povrat 30 °C) %	Proizvodnja PTV ΔT 25° l/min	Gorivo	Klasa energetske učinkovitosti		Napomena	Šifra
VERZIJA KOMBINACIJE GRIJANJA I TRENUTNE PROIZVODNJE POTROŠNE TOPLE VODE									
START 25 KIS	3,1÷20,0/3,1÷25,0	104,6-98,0	109,1	14,3	NG	A	A	(1)	**20197878**
START 25 KIS	3,1÷20,0/3,1÷25,0	104,6-98,0	109,1	14,3	LPG	A	A	(1)	**20197880**
START 30 KIS	3,95÷25,0/3,95÷30,0	107,1-103,6	108,8	17,2	NG	A	A	(1)	**20197879**
VERZIJE SAMO ZA GRIJANJE									
START 15 IS	3,1÷15,0/3,1÷25,0	105,7-98,0	109,6	-	NG	A	-	(1)	**20187773**
START 25 IS	3,1÷20,0/3,1÷25,0	104,6-98,0	109,1	-	NG	A	-	(1)	**20187774**

(1) Osjetnik vanjske temperature nije standardno isporučen (šifra 1220559 dostupan je kao dodatna oprema).

DODATCI

Opis	Napomene	Šifra
UGRADNJA U ZID		
Jedinica za ugradnju u zid	(1)	**20161604**
Prečka za ugradnju u zid		**20191887**
MEHANIČKI DODATCI		
Zračni filter	(2)	**20190324**
Poklopac donjih hidrauličkih priključaka		**20191519**
Model kotla Start 25 KIS		**20191885**
Okvir za montažu na zid 1 kom.		**20191891**
Okvir za montažu na zid 5 kom.		**20191892**
HIDRAULIČNI DODATCI		
Kompaktni komplet za doziranje polifosfata		**20191518**
Kompaktni magnetski filter		**20191517**
Visoka rezidualna crpka 7 m		**20189142**
Komplet skretnica (DIN vs Riello)	(3)	**20191890**
Komplet za spajanje s sustavom grijanja, potrošne tople vode i plinskim ventilima (za KIS modele)		**20133516**
Komplet za spajanje s sustavom grijanja i plinskim ventilima (za IS modele)		**20133517**
Komplet za spajanje s potrošnom toplom vodom i plinskim ventilima (za KIS modele)		**20132005**
Komplet za spajanje s plinskim ventilima (za IS modele)		**20133386**
Komplet pumpe za pojačavanje kondenzata		**20097192**
Sonda za bunar za daljinski grijač (za verziju samo grijanje)		**1220599**
Komplet preusmjeravajućih solarnih ventila za zidne viseće kombinirane kotlove		**20035644**
KOMPLEMENTARNI DODATCI		
Ploča BE09 s dvostrukim multi funkcionalnim relejem	(6)	**20192808**
Grijači protiv smrzavanja -15°C	(7)	**20191888**
Vanjska sonda		**1220559**
Komplet za ugradnju na lokaciji s analognim hidrometrom		**20191520**
Ograničenje termostata za ugradnje s niskom temperaturom		**1220639**
POSEBNI DIMOVODICI		
Komplet sustava fiksnog razdjelnika Ø80 mm		**20129765**
Ventil Ø80 mm s hvatačem kondenzata		**20164664**
Ventil Ø80/125 mm s hvatačem kondenzata		**20164662**
Zidni kolektor Ø60/100 mm		**20129175**
Teleskopski zidni kolektor Ø60/100 mm		**20129176**
Vertikalni kolektor Ø60/100 mm		**20129177**
Komplet cijevi za vertikalni priključak Ø60/100 mm	(4)	**20129174**
Komplet koljena od 90° Ø60/100 mm za izlaz s kotla	(5)	**20129172**
Komplet podesivog razdjelnika od Ø60/100 mm do Ø80/80 mm		**20134830**
Komplet adaptera B23 Ø80 mm		**20129769**
Komplet razdjelnika B23 Ø80 mm za zidnu ugradbenu kutiju		**20129768**
Kompaktni komplet za ključanje Ø60/100 - Ø80/80		**20190475**

Opis	Napomene	Šifra
PRETVORBA PLINA		
Komplet za pretvorbu na propan-zrak (25 KIS - IS)		**20192718**
Komplet za pretvorbu na propan - zrak (30 KIS)		**20192719**
Komplet za pretvorbu na LPG (25 KIS- IS)		**20192715**
Komplet za pretvorbu na LPG (30 KIS)		**20192717**

(1) Jedinica se isporučuje s vratima.
(2) Idealno kako bi izbjegli unos nečistoća iz ulaznog zraka u izmjenjivač i plamenik.
(3) Komplet fleksibilnih priključaka (za sanitarnu vodu, plin i grijanje) potreban je za zamjenu prethodnih kotlova sa Start kotlovima standardnim slijedom Riellovih hidrauličkih priključaka.
(4) Šifra neophodna za vertikalni ispuh s dimovodnim sustavom Ø60. Dodatak već uključen u komplet 20129177.
(5) Šifra neophodna za horizontalni ispuh s dimovodnim sustavom 60/100. Dodatak već uključen u komplete 20129175 and 20129176.
(6) Idealna ploča za upravljanje dodatnom cirkulacijskom crpkom ili zonskim ventilom te kompletom za daljinski alarm.
(7) Komplet grijača protiv smrzavanja štiti krug sanitarne vode na temperaturama ispod 0°C (sve do -15°C) pomoću kompleta bakrenih priključaka (nisu fleksibilni) uključenih u ponudu.

Hi, COMFORT KONTROLE

Sobne kontrole s mogućnošću daljinskog sučelja kotla (*) i upravljanja putem aplikacije

Crtež	Opis	Napomene	Šifra
	Hi, Comfort T100 Wi-Fi	(1)	**20193354**
	Hi, Comfort T100	(2)	**20193352**
	Hi, Comfort G100-W		**20193355**
	Hi, Comfort G100-R		**20193356**

(*) Samo ON/OFF veza s BAG³ HYBRID.
(1) S uključenim Hi, Comfort G100-W za povezivanje na internet putem kućnog ADSL Wi-Fi rutera.
(2) Za ožičeno spajanje s kotlom, kompatibilan u radiofrekvencijskom povezivanju s Hi, Comfort G100-W, šifra 20193355 (dodatak nije uključen i potreban za internetsku vezu putem ADSL Wi-Fi rutera), kao i Hi, Comfort G100-R, šifra 20193356.

Pametni ključ s mogućnošću upravljanja putem aplikacije

Slika	Opis	Napomene	Šifra
	Hi, Comfort K100	(1)	**20168501**

(1) Dostupno tijekom 2022. godine

Kondenzacijski zidni kotlovi

Start Aqua Condens



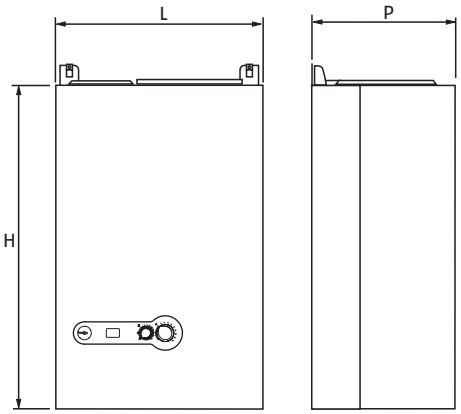

M-PROTOK
U-PTV IZLAZ
G-PLIN
R-POVRAT
E-PTV ULAZ

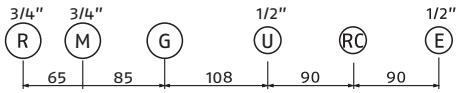

ERP

- Sukladno s Direktivom 2009/125/EC
- Niske emisije onečišćivača
- Kondenzacijski aluminijski izmjenjivač topline i premix plamenik
- Kombinirani model sa spremnikom za PTV od nerđajućeg čelika od 45 ili 60 litara

Opis	H mm	L mm	P mm	Neto težina kg
START AQUA CONDENS 25/45 BIS	940	600	450	66
START AQUA CONDENS 25/60 BIS	940	600	450	70

Start Aqua Condens je kondenzacijski zidni kotao koji sadrži spremnik za PTV od 45 ili 60 litara.
Izmjenjivač topline Riello, izrađen od aluminija, jamči učinkovitost, trajnost, smanjenje emisije štetnih tvari i onečišćenja.
Start Aqua Condens dostupan je s izlaznom snagom od 25 kW.

– Cirkulacijska crpka visoke učinkovitosti (EEI ≤ 0,20)
– Kontrola termoregulacije isporučuje se standardno s vanjskom sondom (kao opcija)
– Uređeni sustav za korištenje prirodnog plina, koji se može transformirati u LPG pomoću specifičnog kompleta (opcija), za čiju montažu je potrebna tehnička pomoć

TEHNIČKI PODATCI

Opis	Toplinski ulaz Grijanje/PTV min-max kW	Korisna učinkovitost Pn (50/30°C) %	Korisna učinkovitost 30% Pn (povrat 30 °C) %	Proizvodnja PTV ΔT 25° l/min	Gorivo	Klasa energetske učinkovitosti		Šifra
KOTAO NE KORISTI ZRAK IZ PROSTORIJE - GRIJANJE I PROIZVODNJA PTV SA SPREMNIKOM								
START AQUA CONDENS 25/45 BIS	6,0-25,0	105,0	107,1	14,3	NG	A	A	**20142452**

DODATCI

Opis	Šifra
KONTROLNI UREĐAJI	
CHRONORIELLO 7D (7-dnevni digitalni sobni termostat)	**20063873**
CHRONORIELLO 7D WIRELESS (7-dnevni digitalni sobni termostat)	**20101747**
DODATCI ZA IZGARANJE	
Komplet za preinaku na LPG	**20002606**
ELEKTRIČNI DODATCI	
Vanjska sonda	**1220559**
Komplet za upravljanje zonskim ventilima	**20000785**
HIDRAULIČNI DODATCI	
Ventili za centralno grijanje	**4047476**
Ventili za centralno grijanje s filterom	**4047475**
Pumpa za odvod kondenzata	**20097192**
Komplet za cirkulaciju PTV-a (Aqua model)	**4047994**
Komplet pumpe za pojačavanje kondenzata	**20105879**
MEHANIČKI DODATCI	
Poklopac hidrauličkog priključka	**4047505**
Komplet predloška za ugradnju	**4047440**

Hi, COMFORT KONTROLE

Sobne kontrole s mogućnošću daljinskog sučelja kotla (*) i upravljanja putem aplikacije

Crtež	Opis	Napomene	Šifra
	Hi, Comfort T100 Wi-Fi	(1)	**20193354**
	Hi, Comfort T100	(2)	**20193352**
	Hi, Comfort G100-W		**20193355**
	Hi, Comfort G100-R		**20193356**

(*) Funkcije dostupne samo u slučaju OTBus veze s kotlom Riello. Mogućnost povezivanja s generičkim kotlovima i ostalim uređajima samo u načinu ON/OFF.
(1) S uključenim Hi, Comfort G100-W za povezivanje na kućni Wi-Fi.
(2) Kompatibilno s RF vezom na Hi, Comfort G100-W, šif. 20193355 (dodatak nije uključen, potreban za povezivanje s kućnim Wi-Fi-em).

KONDENZACIJSKI ZIDNI KOTLOVI STANDARDNE UČINKOVITOSTI

UNUTARNJA

KI

MONOTERMIČNI



START LN

START 24 KI LN (10,7-26,7/9,0-26,7 kW)
START 28 KI LN (14,0-31,9/9,0-31,9 kW)

stranica 128



START

START 28 KI (8,7-28,6 kW)

stranica 130

BITERMIČNI



FASTECH

FASTECH 24 KI (8,0-24,6 kW)

stranica 132

KIS

MONOTERMIČNI



START

START 24 KIS (7,5-24,0 kW)
START 28 KIS (11,0-27,9 kW)
START 35 KIS (10,8-34,9 kW)

stranica 130

BITERMIČNI



FASTECH

FASTECH 24 KIS (7,5-23,9 kW)

stranica 132

KI Kombinovano: Grijanje i proizvodnja PTV-a - konvencionalni dimovod
KIS Kombinovano: Grijanje i proizvodnja PTV-a - izolacija od zraka u prostoriji

* Razlika između zemalja EU-a i zemalja izvan EU-a temelji se samo na provedbi Uredbe o eko-dizajnu. Sukladnost s bilo kojom drugom nacionalnom uredbom mora se potvrditi.

Standardni zidni kotlovi

Start LN



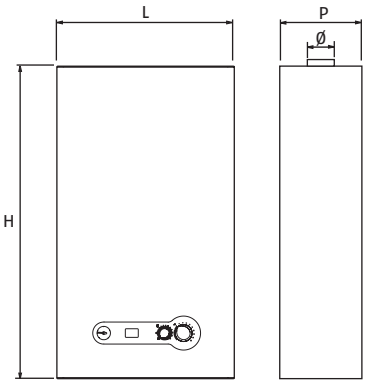

M-PROTOK
U-PTV IZLAZ
G-PLIN
R-POVRAT
E-PTV ULAZ

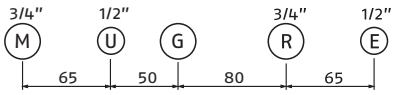

ERP LOW NOx

- Otvorena komora
- Kombinirani model
- Samo za zamjenu na CCR
- Niska emisija NOx

Opis	H mm	L mm	P mm	Ø mm	Neto težina kg
START 24 KI LN	740	400	332	130	30
START 28 KI LN	740	450	332	140	32

Start LN je jednostavan i moderan kotao idealan za grijanje i proizvodnju potrošne tople vode u malim i srednjim kućanstvima. Start LN je dostupan s izlazima od 24 i 28 kW s niskim emisijama NOx <56 mg / kWh.

– Dvostruki izmjenjivač topline: proizvodnja potrošne tople vode s pločastim izmjenjivačem topline kako bi se smanjilo stvaranje kamenca
– CTR sustav za brzo postizanje željenog komfora i smanjenje potrošnje te promjene temperature u grijaćim tijelima
– Ekspanzijski spremnik od 8 litara
– Cirkulacijska crpka male potrošnje (IEE ≤0,20)
– Funkcija protiv smrzavanja koja štiti krugove grijanja i potrošne tople vode do 0 °C
– Termoregulacija kao standard u kotlovskoj ploči u kombinaciji sa osjetnikom vanjske temperature (opcija)
– Can sučelje s daljinskom upravljačkom pločom
– Hidraulični priključci su dostupni kao dodatna oprema
– Rad sa metanom kao standardom s mogućnošću pretvorbe u LPG (G31), ovu preinaku vrši instalater ili centar za tehničku pomoć
– Razina električne zaštite IPX5D

TEHNIČKI PODATCI

Opis	Toplinski ulaz Grijanje/PTV min-max kW	Korisna učinkovitost Pn (80/60 °C) %	Korisna učinkovitost 30% Pn (rit. 50 °C) %	Proizvodnja PTV ΔT 25° l/min	Gorivo	Klasa energetske učinkovitosti		Šifra
IZVEDBA SA OTVORENOM KOMOROM I PROIZVODNJOM POTROŠNE TOPLE VODE								
START 24 KI LN	10,7-26,7/9,0-26,7	90,1	89,2	13,8	NG	C	B	**20151434**
START 28 KI LN	14,0-31,9/9,0-31,9	90,5	89,5	16,6	NG	C	B	**20151435**

DODATCI

Opis	Šifra
KONTROLNI UREĐAJI	
CHRONORIELLO 7D (7-dnevni digitalni sobni termostat)	**20063873**
CHRONORIELLO 7D WIRELESS (7-dnevni digitalni sobni termostat)	**20101747**
DODATCI ZA IZGARANJE	
Komplet za preinaku na LPG za model Start 24 KI LN	**20155079**
Komplet za preinaku na LPG za model Start 28 KI LN	**20155101**
ELEKTRIČNI DODATCI	
Vanjska sonda	**1220559**
Komplet za upravljanje ventilima druge pumpe ili zone	**20062614**
HIDRAULIČNI DODATCI	
Ventili za centralno grijanje	**4047476**
Ventili za centralno grijanje s filterom	**4047475**
Komplet pumpe za pojačavanje kondenzata	**20105879**
Komplet za doziranje polifosfata	**20135496**
Komplet sa magnetnim filterom i dozerom polifosfata	**20135495**
Komplet solarnih ventila za zidne viseće kombinirane kotlove	**20025113**
Komplet gornjih hidrauličnih priključaka	**20008795**

Hi, COMFORT KONTROLE

Sobne kontrole s mogućnošću daljinskog sučelja kotla (*) i upravljanja putem aplikacije

Crtež	Opis	Napomene	Šifra
	Hi, Comfort T100 Wi-Fi	(1)	**20193354**
	Hi, Comfort T100	(2)	**20193352**
	Hi, Comfort G100-W		**20193355**
	Hi, Comfort G100-R		**20193356**

(*) Mogućnost povezivanja putem OTBus-a ili na ON/OFF.
(1) S uključenim Hi, Comfort G100-W za povezivanje na internet putem kućnog ADSL Wi-Fi rutera.
(2) Za kabelsko OTBus povezivanje s kotlom. Kompatibilan za radiofrekvencijsku vezu s Hi, Comfort G100-W šifre 20193355 (uređaj nije uključen i potreban je za povezivanje na internet putem kućnog ADSL rutera), kao i s Hi, Comfort G100-R, šifra 20193356.

Zidni kotlovi standardne učinkovitosti

Start



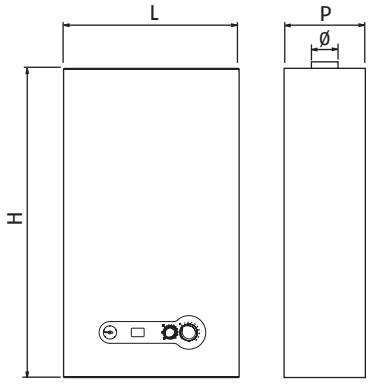

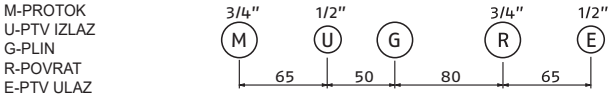

- Modeli sa konvencionalnim dimovodom i sobno izolirani
- Modeli: samo grijanje ili kombinacija
- Digitalni zaslon

Opis	H mm	L mm	P mm	Ø mm	Neto težina kg
START 24 KIS	715	405	248	-	31
START 28 KIS	740	400	328	-	33
START 35 KIS	780	505	328	-	42
START 28 KI	740	450	328	140	30

Paleta modela Start odlikuje se modernim i funkcionalnim dizajnom upotpunjenim digitalnim zaslonom sa svim ključnim informacijama. Moderno kućište, kompaktna veličina i posebni detalji dorade omogućuju ugradnju u bilo koje okruženje.
Novi Start dostupan je i za konvencionalne dimovode i kao potpuno izolirani od zraka u prostoriji s 24, 28 i 35 kW snage samo s grijanjem ili sa grijanjem i proizvodnjom PTV-a.

– Dvostruki izmjenjivač topline (CH i PTV nerđajući čelični izmjenjivači topline)
– CTR sustav za brže postizanje željene udobnosti i smanjenje potrošnje goriva
– Funkcija protiv smrzavanja koja štiti krugove grijanja i PTV-a do -3 °C s mogućnošću proširenja zaštite na -10 °C (opcija)
– Kontrola termoregulacije isporučuje se standardno s vanjskom sondom (opciono).

TEHNIČKI PODATCI

Opis	Izlaz 80°/60° min - max kW	Učinkovitost Pn (80°/60°) %	Učinkovitost Pn 30% (47 °C povrat) %	Proizvodnja PTV (Δt 25°) l/min	Gorivo	Šifra
SOBNO IZOLIRAN - GRIJANJE I PROIZVODNJA POTROŠNE TOPLE VODE						
START 24 KIS	7,5-24,0	92,8	91,8	13,7	NG	**20122798**
START 28 KIS	11,0-27,9	93,0	91,9	16,0	NG	**20122801**
START 35 KIS	10,8-34,9	92,9	92,5	20,0	NG	**20122802**
KONVENCIONALNI DIMOVOD - GRIJANJE I PROIZVODNJA PTV-A						
START 28 KI	8,7-28,6	92,4	89,4	16,4	NG	**20122800**

DODATCI

Opis	Šifra
KONTROLNI UREĐAJI	
CHRONORIELLO 7D (7-dnevni digitalni sobni termostat)	**20063873**
CHRONORIELLO 7D WIRELESS (7-dnevni digitalni sobni termostat)	**20101747**
DODATCI ZA IZGARANJE	
Komplet za preinaku na LPG (za START 24 KIS)	**20015586**
ELEKTRIČNI DODATCI	
Vanjska sonda	**1220559**
HIDRAULIČNI DODATCI	
Ventili za centralno grijanje	**4047476**
Ventili za centralno grijanje s filterom	**4047475**
Komplet solarnih ventila za zidne viseće kombinirane kotlove	**20025113**

Hi, COMFORT KONTROLE

Sobne kontrole s mogućnošću daljinskog sučelja kotla (*) i upravljanja putem aplikacije

Crtež	Opis	Napomene	Šifra
	Hi, Comfort T100 Wi-Fi	(1)	**20193354**
	Hi, Comfort T100	(2)	**20193352**
	Hi, Comfort G100-W		**20193355**
	Hi, Comfort G100-R		**20193356**

(*) Funkcije dostupne samo u slučaju OTBus veze s kotlom Riello. Mogućnost povezivanja s generičkim kotlovima i ostalim uređajima samo u načinu ON/OFF.
(1) S uključenim Hi, Comfort G100-W za povezivanje na internet putem kućnog ADSL Wi-Fi rutera.
(2) Kompatibilno s RF vezom s Hi, Comfort G100-W šifra 20193355 dodatak nije uključen, potreban za povezivanje s kućnim Wi-Fi-em).

Zidni kotlovi standardne učinkovitosti

Fastech



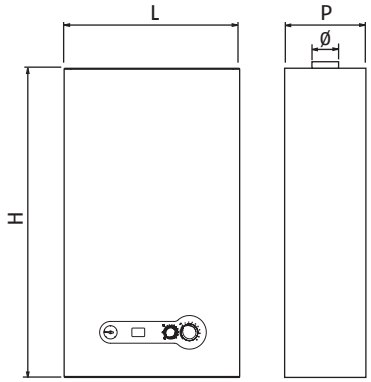

M-PROTOK
U-PTV IZLAZ
G-PLIN
R-POVRAT
E-PTV ULAZ

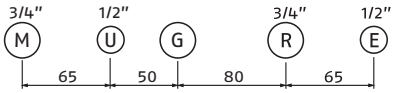

- Modeli sa konvencionalnim dimovodom i oni izolirani od zraka u prostoriji
- Kombinirani kotao

Opis	H mm	L mm	P mm	Ø mm	Neto težina kg
FASTECH 24 KI	740	400	332	130	30
FASTECH 24 KIS	715	405	248	-	28

Fastech je novi zidni kotao posvećen novom stanovanju. Modernog i esencijalnog dizajna, Fastech zadovoljava potrebe grijanja i PTV-a malih i srednjih domova. Fastech je dostupan s izlaznom snagom od 24 kW.

– Visoko učinkoviti, bitermički bakreni izmjenjivač topline
– CTR sustav omogućuje brže postizanje željene temperature i smanjenje potrošnje, proizvodnje kamenca unutar kotla i termičke varijacije na krajevima sustava za grijanje
– Ekspanzijska posuda od 8 litara
– Zaštita od smrzavanja krugova grijenja i sanitarnih krugova
– Kontrola termoregulacije isporučuje se standardno s vanjskom sondom (kao opcija)
– Daljinska upravljačka ploča zahtjeva povezivanje
– IPX5D stupanj električne zaštite
– Uređeni sustav za korištenje prirodnog plina, koji se može transformirati u LPG pomoću specifičnog kompleta (opcija), za čiju montažu je potrebna tehnička pomoć

TEHNIČKI PODATCI

Opis	Izlaz 80°/60° min - max kW	Učinkovitost Pn (80°/60°) %	Učinkovitost P30 % %	Proizvodnja PTV (Δt 25°) l/min	Gorivo	Šifra
KONVENCIONALNI DIMOVOD - GRIJANJE I PROIZVODNJA PTV-A						
FASTECH 24 KI	8,0-24,6	92,0	90,8	14,1	NG	**20122804**
KOTAO NE UZIMA ZRAK IZ PROSTORIJE - GRIJANJE I PROIZVODNJA PTV-A						
FASTECH 24 KIS	7,5-23,9	92,8	91,8	13,7	NG	**20122807**

DODATCI

Opis	Šifra
KONTROLNI UREĐAJI	
CHRONORIELLO 7D (7-dnevni digitalni sobni termostat)	**20063873**
CHRONORIELLO 7D WIRELESS (7-dnevni digitalni sobni termostat)	**20101747**
DODATCI ZA IZGARANJE	
Komplet za preinaku na LPG (za FASTECH 24 KI)	**20015587**
Komplet za preinaku na LPG (za FASTECH 24 KIS)	**20015586**
ELEKTRIČNI DODATCI	
Vanjska sonda	**1220559**
Komplet za upravljanje zonskim ventilima	**20000785**
HIDRAULIČNI DODATCI	
Ventili za centralno grijanje	**4047476**
Ventili za centralno grijanje s filterom	**4047475**
Komplet solarnih ventila za zidne viseće kombinirane kotlove	**20025113**
Komplet gornjih hidrauličnih priključaka	**20008795**
MEHANIČKI DODATCI	
Poklopac hidrauličkih priključaka	**20012594**
Pribor za montažu za model 24 KIS (10 kom)	**20017311**

Hi, COMFORT KONTROLE

Sobne kontrole s mogućnošću daljinskog sučelja kotla (*) i upravljanja putem aplikacije

Crtež	Opis	Napomene	Šifra
	Hi, Comfort T100 Wi-Fi	(1)	**20193354**
	Hi, Comfort T100	(2)	**20193352**
	Hi, Comfort G100-W		**20193355**
	Hi, Comfort G100-R		**20193356**

(*) Funkcije dostupne samo u slučaju OTBus veze s kotlom Riello. Mogućnost povezivanja s generičkim kotlovima i ostalim uređajima samo u načinu ON/OFF.
(1) S uključenim Hi, Comfort G100-W za povezivanje na internet putem kućnog ADSL Wi-Fi rutera.
(2) Kompatibilno s RF vezom s Hi, Comfort G100-W šifra 20193355 dodatak nije uključen, potreban za povezivanje s kućnim Wi-Fi-em).

ARTIKLI KOMPLEMENTARNI SUSTAVU



Stavke komplementarne sustavu

Bag³ Hybrid



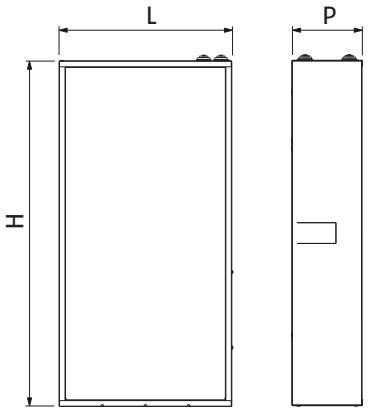

ERP

- Upravljanje preko Modbusa pomoću kotlova i toplinskih crpki upravljačkom pločom REC10
- Postavljanje neovisnih klimatskih krivulja za svaku zonu
- Motorizirani ventili za miješanje na zoni miješanja
- Automodulacijske cirkulacijske crpke niske potrošnje

Opis	H mm	L mm	P mm	Neto težina kg
BAG³ HYBRID 1D	797	400	160	8,8
BAG³ HYBRID 2D	797	400	160	11,2
BAG³ HYBRID 1D+1M	797	400	160	12,4
KUTIJA ZA UGRADNJU U ZID	797	400	160	8,0

Distribucijski BAG³ specifičan je pribor dizajniran za hibridne sustave namijenjene spajanju s zidnim i podnim kotlovima s izvedbama za unutršnju ili vanjsku ugradnju (električna zaštita IPX5D).

– Vanjsko kućište od pocinčanog loima unutar kojeg se nalaze svi dijelovi, za ugradnju u zid ili na zid
– Razdjelnik (boca za smjesu)
– Automodulacijske cirkulacijske crpke niske potrošnje
– Motorizirani ventili za miješanje na zoni miješanja
– Postavljanje neovisnih klimatskih krivulja za svaku zonu
– Za uparivanje s hibridnim sustavom upravljanja REC10 H
– Moguće spajanje zonskih termostata

Pomoću BAG³ hibridni sustavi se mogu proširiti dodavanjem:
– grijača za toplu vodu s jednom zavojnicom za predgrijavanje pomoću toplinske crpke
– solarnih termalnih kolektora, solarne cirkulacijske crpke i elektroničkog kompleta za upravljanje solarnom toplinom
– sučelja s fotonaponskim sustavom radi favoriziranja upotrebe električnog izvora
– bojlera za toplu vodu s dvostrukom zavojnicom za predgrijavanje pomoću solarnog toplinskog sustava i toplinske crpke.

TEHNIČKI PODATCI

Opis	Napomene	Šifra
VANJSKE UGRADBENE IZVEDBE		
BAG³ HYBRID 1D	(1)	**20130805**
BAG³ HYBRID 2D	(1)	**20130806**
BAG³ HYBRID 1D+1M	(1)(2)	**20130807**
KUTIJA ZA UGRADNJU U ZID		**20130808**

Za ugradnju modula potrebno je kupiti ugradbeno kućište za ugradnju u zid šifre 20130808.
(1) Pogledajte odjeljak za hibridni sustav u katalogu za kompatibilno uparivanje kotla.
(2) Ograničite termostat samo na mješovitoj zoni.

DODATCI

Opis	Šifra
Komplet ventila za BAG³ HYBRID na strani sustava i na strani toplinske crpke	**20131752**

Stavke komplementarne sustavu

Bag³



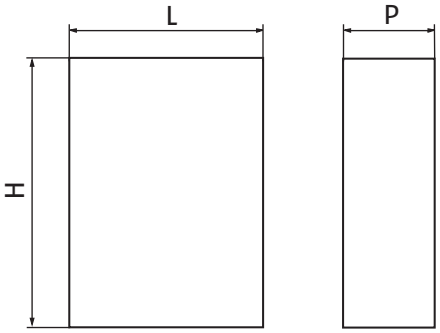

ERP

- Hidraulični separator
- Niskoenergetske cirkulacijske crpke

Opis	H mm	L mm	P mm	Neto težina kg
BAG³ AP - BAG³ 2 AP - BAG³ 3 AP	720	400	160	10, 12, 14
BAG³ MIX BASIC - BAG³ MIX CLIMA	720	400	160	16
BAG³ 2 MIX BASIC - BAG³ 2 MIX CLIMA	720	400	160	17
BAG³ MIX FAMILY COND	616	440	160	16
KUTIJA ZA UGRADNJU U ZID	720	400	160	6

Hidraulični separator BAG dodatak je koji se slaže sa zidnim i podnim kotlovima koji se mogu ugraditi na otvorenom ili u zidu.

– BAG³ za izravni krug s velikim protokom (1, 2 ili 3 zone) djeluje kao hidraulički separator između kotla i krugova s velikim protokom. Opremljen je samo-modulirajućim energetski učinkovitim cirkulacijskim crpkama.
– BAG³ MIX i BAG³ 2 MIX za izravne i mješovite krugove s velikom protočnošću, rade kao hidraulički separatori između kotla i dvostrukih ili trostrukih temperaturnih krugova. Opremljen je samo-modulirajućim energetski učinkovitim cirkulacijskim crpkama.
– BAG³ MIX Family Condens za izravni i mješoviti krug: Ventilom za miješanje i crpkom za mješoviti krug upravlja se preko standardnog elektroničkog panela koji se može nalaziti unutar kotla.
– Energetski učinkovite cirkulacijske crpke
– Pogodno za vanjsku i za ugradnju u zid
– Pocinčani lim može biti obojan u bijelo
– BAG³ i BAG³ M se standardno isporučuju s graničnim termostatom za krugove s niskom temperaturom.

TEHNIČKI PODATCI

Opis	Napomene	Šifra
VERZIJA ZA VANJSKU UGRADNJU U ZID		
BAG³ AP	(1)	**20082277**
BAG³ 2 AP	(1)	**20082280**
BAG³ 3 AP	(1)	**20082282**
BAG³ MIX BASIC	(1)	**20082286**
BAG³ MIX CLIMA	(1)	**20082283**
BAG³ 2 MIX BASIC	(1)	**20082288**
BAG³ 2 MIX CLIMA	(1)	**20082284**
BAG³ MIX FAMILY CONDENS	(2)	**20102824**
KUTIJA ZA UGRADNJU U ZID		**20007305**

(1) Isporučuje se bez zidnog ugradbenog kućišta
(2) Isporučuje se sa zidnim ugradbenim kućištem

DODATCI

Opis	Napomene	Šifra
Sučelna ploča ITRF11	(1)	**20164477**
Izolacijski komlpet za zidno ugradbeno kućište		**20085456**

(1) Neophodno je u slučaju ugradnje BAG³ MIX CLIMA (kôd 20082283) i BAG3 2 MIX CLIMA (kôd 20082284) s Family Aqua Condens, Family Externa Condens i Family In Condens za upravljanje krugovima visoke i niske temperature prema temperaturi protoka kotla.

BAG³ AP

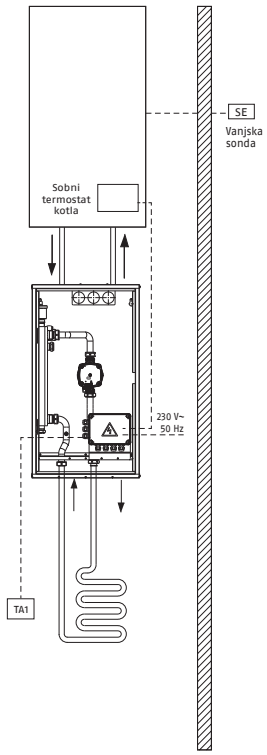

BAG³ 2 AP

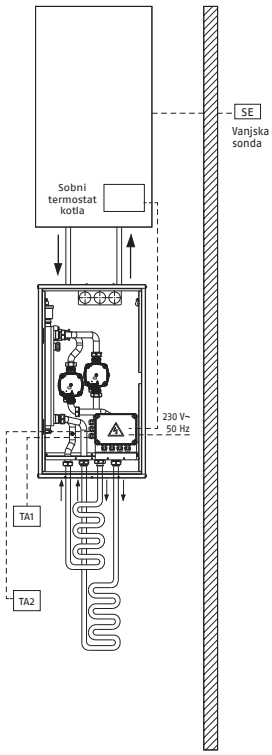

BAG³ 3 AP

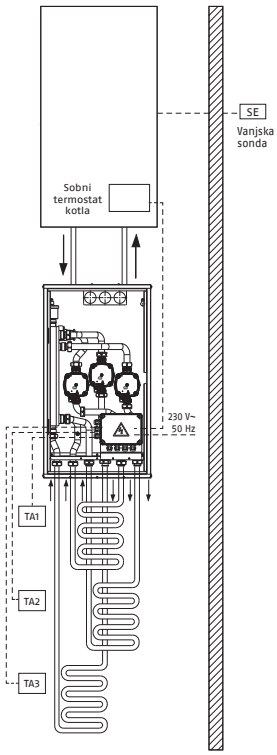

BAG³ MIX FAMILY CONDENS

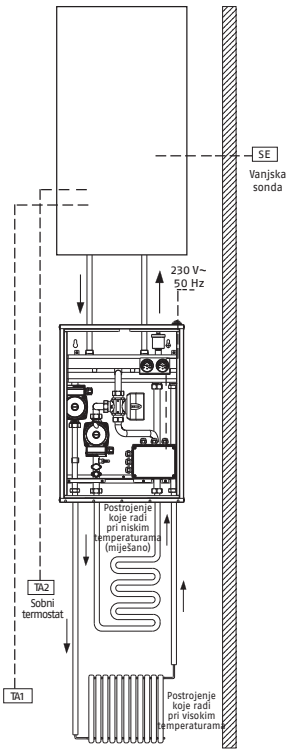

BAG³ MIX BASIC

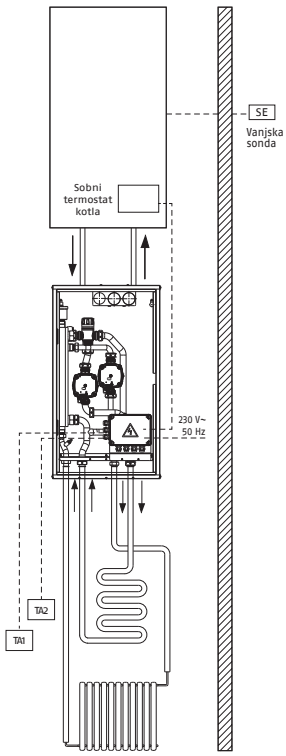

BAG³ MIX CLIMA

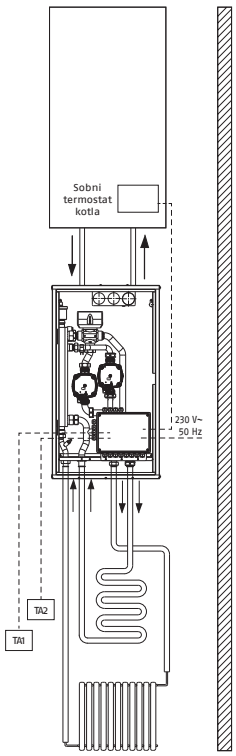

BAG³ 2 MIX BASIC

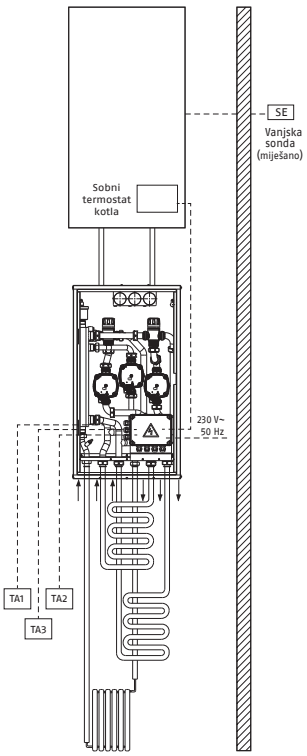

BAG³ 2 MIX CLIMA

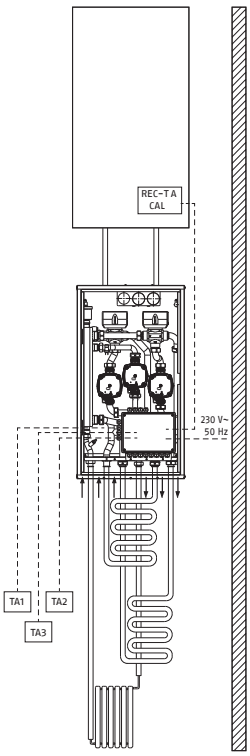

OPCIJE DIMOVODNOG SUSTAVA

METAL Ø80 mm DVOJNI DIMOVODNI SUSTAV SPECIFIČAN ZA KONDENZACIONE KOTLOVE

Crtež	Opis	Materijal	Family (1)	Family Aqua Condens	Residence (1)	Start (1)	Start Aqua Condens	Start AR	Šifra
	Komplet dvostruki sustav Ø80 mm	Met	•	•	•	•	•	•	**20162456**
	Dimovodni adapter Ø80 mm s ulazom za zrak	Met	•	•	•	•	•		**20162448**
	Koljeno 45° Ø80 mm	Met	•	•	•	•	•	•	**20162295**
	Koljeno 90° Ø80 mm	Met	•	•	•	•	•	•	**20162296**
	Produžetak 50 cm Ø80 mm	Met	•	•	•	•	•	•	**20162298**
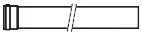	Produžetak 100 cm Ø80 mm	Met	•	•	•	•	•	•	**20162299**
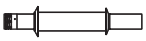	Horizontalni završetak dimovoda Ø80	Met	•	•	•	•	•	•	**20162442**
	Razmaknice za cijev Ø80 mm	Met	•	•	•	•	•	•	**20137532**
	Koljeno 90° Ø80 mm sa revizijskim otvorom	Met	•	•	•	•	•	•	**20162297**

(1) Za pokretanje kotla pogledati odjeljak o dimovodu 60/100 i tek nakon toga prebaciti na promjer 80/125.
NAPOMENA: ako se u dimovodu nalazi komponenta s razinom tlaka P1 (prema EN 1443), sve cijevi imaju razinu tlaka P1, čak i ako su sve ostale komponente u razini tlaka H1 (prema EN 1443)
NAPOMENA: za maksimalnu duljinu dimovodne cijevi pogledajte upute za ugradnju kotla.

PLASTIČNI Ø80 mm DVOJNI DIMOVODNI SUSTAV SPECIFIČAN ZA KONDENZACIONE KOTLOVE- H1 KLASA (*)

Crtež	Opis	Materijal (*)	Family	Family Aqua Condens	Residence	Start	Start Aqua Condens	Start AR	Napomene	Šifra
	Komplet podesivog razdjelnika od Ø60/100 mm do Ø80/-80 mm	PP	•		•	•			(1)	**20134830**
	Kompaktni komplet za ključanje Ø60/100 - Ø80/80	PP	•		•	•			(1)	**20190475**
	Komplet fiksni dvostruki sustav Ø80 mm	PP	•		•	•			(1)	**20129765**
	Komplet razdjelnika B23 Ø80 mm za zidnu ugradbenu kutiju	PP	•		•	•			(1)	**20129768**
	Dvojni sustav u kompletu, Ø80 mm	PP	•		•	•			(1)	**20137501**
	Komplet dvostruki sustav Ø80 mm	PP		•				•	(1)	**20137523**
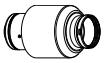	Komplet za ispuh plinskih dimovoda B23 Ø80 mm	PP	•		•	•			(1)	**20129769**
	Koljeno 45° Ø80 mm	PP	•	•	•	•	•	•	(1)	**20137503**
	Koljeno 90° Ø80 mm	PP	•	•	•	•	•	•	(1)	**20137506**
	Produžetak 50 cm Ø80 mm	PP	•	•	•	•	•	•	(1)	**20137508**
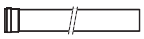	Produžetak 100 cm Ø80 mm	PP	•	•	•	•	•	•	(1)	**20137509**
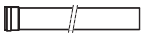	Produžetak 200 cm Ø80 mm	PP	•	•	•	•	•	•	(1)	**20137511**
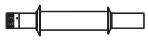	Horizontalni dimovodni kolektor Ø80 mm	PP	•	•	•	•	•	•	(1)	**20137517**
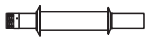	Horizontalni kolektor za ulazak zraka Ø80 mm	PP	•	•	•	•	•	•	(1)	**20137515**
	Ventil Ø80 mm s hvatačem kondenzata	PP	•	•	•	•	•	•	(1)	**20164664**

(*) PP materijal: vremenom može doći do promjene boje zbog izlaganja sunčevim zrakama. Razred H1 - Visoki pozitivni tlak (max. 5.000 Pa).
(1) Razina tlaka H1 prema EN 1443.
NAPOMENA: ako se u dimovodu nalazi komponenta s razinom tlaka P1 (prema EN 1443), sve cijevi imaju razinu tlaka P1, čak i ako su sve ostale komponente u razini tlaka H1 (prema EN 1443).
NAPOMENA: za maksimalnu duljinu dimovodne cijevi pogledajte upute za ugradnju kotla.

PP/Met Ø60/100 mm KONCENTRIČNI DIMOVODNI SUSTAV SPECIFIČAN ZA KONDENZACIONE KOTLOVE - H1 RAZRED (*)

Crtež	Opis	Materijal (*)	Family Aqua Condens	Start Aqua Condens	Napomene	Šifra
	Koncentrično koljeno 45° Ø60/100 mm	PP/Met	•	•	(1)(2)	**20142823**
	Koncentrično koljeno 90° Ø60/100 mm	PP/Met	•	•	(1)(2)	**20142825**
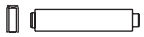	Koncentrični produžetak 50 cm, Ø60/100 mm	PP/Met	•	•	(1)(2)	**20142829**
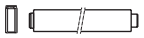	Koncentrični produžetak 100 cm, Ø60/100 mm	PP/Met	•	•	(1)(2)	**20142830**
	Koncentrični produžetak 200 cm, Ø60/100 mm	PP/Met	•	•	(1)(2)	**20142831**
	Ø60/100 mm horizontalni završetak dimovoda	PP/Met	•	•	(1)(2)	**20142836**
	Ø60/100 mm okomiti završetak dimovoda	PP/Met	•	•	(1)(2)	**20142839**
	Ø60/100 mm produžetak sa revizijskim otvorom	PP/Met	•	•	(1)(2)	**20142835**
	Koljeno 90° Ø60/100 mm sa revizijskim otvorom	PP/Met	•	•	(1)(2)	**20142828**
	Crijep za ravni krov	Najlon	•	•		**20135579**
	Crijep za kosi krov	Najlon	•	•		**20132050**

(*) PP materijal: vremenom može doći do promjene boje zbog izlaganja sunčevim zrakama. Razred H1 - Visoki pozitivni tlak (max. 5.000 Pa).
(1) Razina tlaka P1 prema EN 1443.
(2) Do isteka zaliha.
NAPOMENA: ako se u dimovodu nalazi komponenta s razinom tlaka P1 (prema EN 1443), sve cijevi imaju razinu tlaka P1, čak i ako su sve ostale komponente u razini tlaka H1 (prema EN 1443).
NAPOMENA: za maksimalnu duljinu dimovodne cijevi pogledajte upute za ugradnju kotla.

PP/PP Ø60/100 mm KONCENTRIČNI DIMOVODNI SUSTAV SPECIFIČAN ZA KONDENZACIJSKE KOTLOVE- H1 RAZRED (*)

Crtež	Opis	Materijal (*)	Family	Family Aqua Condens	Residence	Start	Start Aqua Condens	Start AR	Napomene	Šifra
	Koncentrično koljeno 45° Ø60/100 mm	PP/PP	•	•	•	•	•	•	(1)	**20132012**
	Komplet koljena od 90° Ø60/100 mm za ulaz u kotao	PP/PP	•		•	•		•	(1)	**20129172**
	Koncentrično koljeno 90° Ø60/100 mm	PP/PP		•			•		(1)	**20132013**
	Koncentrični produžetak 50 cm, Ø60/100 mm	PP/PP	•	•	•	•	•	•	(1)	**20132043**
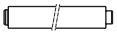	Koncentrični produžetak 100 cm, Ø60/100 mm	PP/PP	•	•	•	•	•	•	(1)	**20132044**
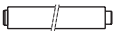	Koncentrični produžetak 200 cm, Ø60/100 mm	PP/PP	•	•	•	•	•	•	(1)	**20132045**
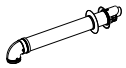	Zidni kolektor Ø60/100 mm	PP/PP	•		•	•		•	(1)	**20129175**
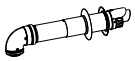	Teleskopski zidni kolektor Ø60/100 mm	PP/PP	•		•	•		•	(1)	**20129176**
	Ø60/100 mm horizontalni završetak dimovoda	PP/PP		•			•		(1)	**20132018**
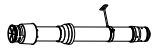	Vertikalni kolektor Ø60/100 mm	PP/PP	•		•	•		•	(1)	**20129177**
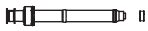	Okomiti dimovodni završetak Ø60/100 mm - vanjska ravna cijev Ø125 mm	PP/PP		•			•		(1)	**20132020**
	Okomiti spoj Ø60/100 mm	PP/PP	•		•	•		•	(1)	**20129174**
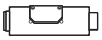	Ø60/100 mm produžetak sa revizijskim otvorom	PP/PP	•	•	•	•	•	•	(1)	**20132015**
	Crijep za ravni krov	Najlon	•	•	•	•	•	•		**20135579**
	Crijep za kosi krov	Najlon	•	•	•	•	•	•		**20132050**

(*) PP materijal: vremenom može doći do promjene boje zbog izlaganja sunčevim zrakama. Razred H1 - Visoki pozitivni tlak (max. 5.000 Pa).
(1) Razina tlaka H1 prema EN 1443.
NAPOMENA: ako se u dimovodu nalazi komponenta s razinom tlaka P1 (prema EN 1443), sve cijevi imaju razinu tlaka P1, čak i ako su sve ostale komponente u razini tlaka H1 (prema EN 1443).
NAPOMENA: za maksimalnu duljinu dimovodne cijevi pogledajte upute za ugradnju kotla.

PP/Met Ø80/125 mm KONCENTRIČNI DIMOVODNI SUSTAV SPECIFIČAN ZA KONDENZACIONE KOTLOVE - H1 RAZRED (*)

Crtež	Opis	Materijal (*)	Family (**)	Family Aqua Condens	Residence (**)	Start (**)	Start Aqua Condens	Start AR	Napomene	Šifra
	Koncentrično koljeno 45° Ø80/125 mm	PP/Met	•	•	•	•	•	•	(1)	**20164651**
	Koncentrično koljeno 87° Ø80/125 mm	PP/Met	•	•	•	•	•	•	(1)	**20164653**
	Koncentrični produžetak 50 cm, Ø80/125 mm	PP/Met	•	•	•	•	•	•	(1)	**20164657**
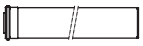	Koncentrični produžetak 100 cm, Ø80/125 mm	PP/Met	•	•	•	•	•	•	(1)	**20164659**
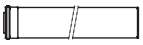	Koncentrični produžetak 200 cm, Ø80/125 mm	PP/Met	•	•	•	•	•	•	(1)	**20164660**
	Koncentrično koljeno 87° Ø80/125 mm sa revizijskim otvorom	PP/Met	•	•	•	•	•	•	(1)	**20164655**
	Koncentrični produžetak Ø80/125 mm sa revizijskim otvorom	PP/Met	•	•	•	•	•	•	(1)	**20164661**
	Ø80/125 mm okomiti završetak dimovoda	PP/Met	•	•	•	•	•	•	(1)	**20164669**
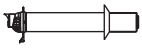	Ø80/125 mm horizontalni završetak dimovoda	PP/Met	•	•	•	•	•	•	(1)	**20164673**
	Razmaknice Ø80-125 mm (5 kom)	Met	•	•	•	•	•	•		**20164665**
	Dimovodni adapter od Ø60/100 mm do 80/125 mm	PP/Met	•	•	•	•	•	•	(1)	**20164666**
	Dimovodni adapter od Ø60/100 mm do Ø80/125 mm	PP/Met	•	•	•	•	•	•	(1)	**20164666**
	Ventil Ø80/125 mm s hvatačem kondenzata	PP/Met	•	•	•	•	•	•	(1)	**20164662**
	Crijep za ravni krov	Najlon	•	•	•	•	•	•		**20135579**
	Crijep za kosi krov	Najlon	•	•	•	•	•	•		**20132050**

(*) PP materijal: vremenom može doći do promjene boje zbog izlaganja sunčevim zrakama. Razred H1 - Visoki pozitivni tlak (max. 5.000 Pa).
(**) Komplet za priključak kotla 60/100 (šifra 20129174) i adapter 60/100 do 80/125 (šifra 20164666) su obvezni.
(1) Razina tlaka H1 prema EN 1443.
NAPOMENA: ako se u dimovodu nalazi komponenta s razinom tlaka P1 (prema EN 1443), sve cijevi imaju razinu tlaka P1, čak i ako su sve ostale komponente u razini tlaka H1 (prema EN 1443).
NAPOMENA: za maksimalnu duljinu dimovodne cijevi pogledajte upute za ugradnju kotla.

PLASTIČNI (PP) DIMOVODNI ODSTOJNIK Ø80 MM ZA UGRADNJU U DIMNJAK, SPECIFIČAN ZA KONDENZACIJSKE KOTLOVE - H1 RAZRED (*)

Crtež	Opis	Materijal (*)	Family	Family Aqua Condens	Residence	Start	Start Aqua Condens	Start AR	Napomene	Šifra
	Koljeno 45° Ø80 mm	PP	•	•	•	•	•	•	(2)	**20164570**
	Koljeno 90° Ø80 mm	PP	•	•	•	•	•	•	(2)	**20164572**
	Produžetak 50 cm Ø80 mm	PP	•	•	•	•	•	•	(2)	**20164574**
	Produžetak 100 cm Ø80 mm	PP	•	•	•	•	•	•	(2)	**20164577**
	Produžetak 200 cm Ø80 mm	PP	•	•	•	•	•	•	(2)	**20164578**
	Ø80/125 mm adapter za dimnjak	PP	•	•	•	•	•	•	(2)	**20132520**
	T spoj Ø60 mm	PP	•	•	•	•	•	•	(2)	**20164584**
	Ø60/80 mm adapter	PP	•	•	•	•	•	•	(2)	**20164585**
	Komplet za potporu ugradnji u dimnjak Ø80 mm	PP	•	•	•	•	•	•	(2)	**20132504**
	Razmaknice za cijevi	PP	•	•	•	•	•	•		**20132505**
	Ø80 mm produžetak sa revizijskim otvorom	PP	•	•	•	•	•	•	(2)	**20132506**
	Ø80 mm krovni crijep	PP	•	•	•	•	•	•	(2)	**20132508**
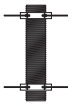	Ø80 mm fleksibilni nastavak (12,5 m) s 8 odstojnika	PP	•	•	•	•	•	•	(2)	**20132509**
	Kruti/fleksibilni spoj Ø80 mm M	PP	•	•	•	•	•	•	(2)	**20132510**
	Fleksibilni/kruti spoj Ø80 mm F	PP	•	•	•	•	•	•	(2)	**20132512**
	Komplet sifon	PP	•	•	•	•	•	•		**20046782**
	T spoj Ø80 mm	PP	•	•	•	•	•	•	(1)	**20163018**
	Poklopac za skupljanje kondenzata za T-vezu Ø80 mm	PP	•	•	•	•	•	•	(1)	**20163019**
	Komplet podrška za policu za hvatač kondenzata	Met	•	•	•	•	•	•		**20145888**
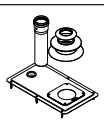	Komplet pokrovni panel za dimovod		•	•	•	•	•	•		**20145889**

(*) PP materijal: vremenom može doći do promjene boje zbog izlaganja sunčevim zrakama. Razred H1 - Visoki pozitivni tlak (max. 5.000 Pa).
(1) Razina tlaka P1 prema EN 1443.
(2) Razina tlaka H1 prema EN 1443.
NAPOMENA: ako se u dimovodu nalazi komponenta s razinom tlaka P1 (prema EN 1443), sve cijevi imaju razinu tlaka P1, čak i ako su sve ostale komponente u razini tlaka H1 (prema EN 1443).
NAPOMENA: za maksimalnu duljinu dimovodne cijevi pogledajte upute za ugradnju kotla.

PLASTIČNI (PP) DIMOVODNI ODSTOJNIK Ø60 MM ZA UGRADNJU U DIMNJAK, SPECIFIČAN ZA KONDENZACIJSKE KOTLOVE - H1 RAZRED (*)

Crtež	Opis	Materijal (*)	Family	Family Aqua Condens	Residence	Start Aqua Condens	Start AR	Napomene	Šifra
	Koljeno 45° Ø60 mm	PP	•	•	•	•	•	(1)	**20145877**
	Koljeno 90° Ø60 mm	PP	•	•	•	•	•	(1)	**20145876**
	Produžetak 50 cm Ø60 mm	PP	•	•	•	•	•	(1)	**20145879**
	Produžetak 100 cm Ø60 mm	PP	•	•	•	•	•	(1)	**20145882**
	Produžetak 200 cm Ø60 mm	PP	•	•	•	•	•	(1)	**20145883**
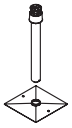	Okomiti dimovodni završetak Ø60/100 mm - vanjska ravna cijev Ø100 mm	PP/PP	•	•	•	•	•	(1)	**20145884**
	3 odstojnika za unutar dimnjaka Ø60 mm	PP	•	•	•	•	•		**20145886**
	Komplet podrška za policu unutar dimnjaka	PP	•	•	•	•	•		**20145888**
	Komplet prednjeg poklopca dimnjaka	PP	•	•	•	•	•		**20145889**
	Komplet 5 stezaljki za cijev Ø60 mm	PP	•	•	•	•	•		**20145890**
	Komplet za spajanje sa dimnjakom Ø80-60 mm sa koljenom 90° Ø60 mm	PP	•	•	•	•	•	(1)	**20145892**
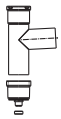	T-spoj Ø60 mm s hvatačem kondenzata	PP	•	•	•	•	•	(1)	**20145894**
	Komplet sifon	PP	•	•	•	•	•		**20046782**
	Komplet za skraćenje dimovoda 80-60 mm	PP	•	•	•	•	•	(1)	**20145897**

(*) PP materijal: vremenom može doći do promjene boje zbog izlaganja sunčevim zrakama. Razred H1 - Visoki pozitivni tlak (max. 5.000 Pa).
(1) Razina tlaka H1 prema EN 1443.
NAPOMENA: ako se u dimovodu nalazi komponenta s razinom tlaka P1 (prema EN 1443), sve cijevi imaju razinu tlaka P1, čak i ako su sve ostale komponente u razini tlaka H1 (prema EN 1443).
NAPOMENA: za maksimalnu duljinu dimovodne cijevi pogledajte upute za ugradnju kotla.

SAMO VAN EU DRŽAVE

METAL Ø80 mm DVOJNI DIMOVODNI SUSTAV SPECIFIČAN ZA KOTLOVE SA STANDARDNOM UČINKOVITOŠĆU

Crtež	Opis	Materijal	Family	Start	Fastech	Napomene	Šifra
	Komplet dvostruki sustav Ø80 mm	Met	•	•		(1)	**20162667**
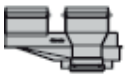	Komplet dvostrukI sustav zračnog kućišta	Met	•	•	•	(1)	**20162666**
	Koljeno 45° Ø80 s brtvom	Met	•	•	•	(1)	**20162295**
	Koljeno 90° Ø80 s brtvom	Met	•	•	•	(1)	**20162296**
	Ø80 mm produžetak 100 cm sa brtvom	Met	•	•	•	(1)	**20162299**
	Ø80 mm produžetak 50 cm sa brtvom	Met	•	•	•	(1)	**20162298**
	Ø80 mm produžetak 195 cm sa brtvom	Met	•	•	•	(1)	**20162300**
	Kolektor ulaznog zraka	Met	•	•	•	(1)	**20162665**
	Horizontalni dimovodni kolektor	Met	•	•	•	(1)	**20162664**
	Razmaknice Ø80 mm za cijev (10 kom)	Met	•	•	•		**20137532**
	Horizontalni hvatač kondenzata Ø80 mm	Met	•	•	•	(1)	**20162662**
	Okomiti hvatač kondenzata Ø80 mm	Met	•	•	•	(1)	**20162663**
	Ø80 mm završetak cijevi	Met	•	•	•	(1)	**20162443**
	Koljeno 90° Ø80 mm sa revizijskim otvorom (Slovenia)	Met	•	•	•	(1)	**20162297**

(1) Razina tlaka P1 prema EN 1443.
NAPOMENA: ako se u dimovodu nalazi komponenta s razinom tlaka P1 (prema EN 1443), sve cijevi imaju razinu tlaka P1, čak i ako su sve ostale komponente u razini tlaka H1 (prema EN 1443)
NAPOMENA: za maksimalnu duljinu dimovodne cijevi pogledajte upute za ugradnju kotla

SAMO VAN EU DRŽAVE

MET/MET Ø60/100 mm KONCENTRIČNI DIMOVODNI SUSTAV SPECIFIČAN ZA KOTLOVE SA STANDARDNOM UČINKOVITOŠĆU

Crtež	Opis	Materijal	Family	Start	Fastech	Napomene	Šifra
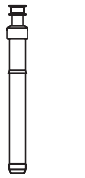	Okomiti dimovodni završetak Ø60-100 mm - vanjska ravna cijev Ø125 mm	Met/Met	•	•	•	(1)	**20163422**
	Horizontalni standardni kolektor	Met/Met	•	•	•	(1)	**20163408**
	Teleskopski horizontalni kolektor proširiv od 43 do 73,5 cm	Met/Met	•	•	•	(1)	**20163410**
	Koncentrični produžetak Ø60-100 mm (75 cm)	Met/Met	•	•	•	(1)	**20163391**
	Koncentrični produžetak Ø60-100 mm (147 cm)	Met/Met	•	•	•	(1)	**20163393**
	Koljeno 90° Ø60-100 mm	Met/Met	•	•	•	(1)	**20163333**
	Komplet koljena od 90° Ø60-100 mm za zamjenu ugradnje	Met			•	(1)	**20163388**
	Koljeno 45° Ø60-100	Met/Met	•	•	•	(1)	**20163327**
	Okomiti hvatač kondenzata Ø60-100 mm	Met/Met	•	•	•	(1)	**20163403**
	Horizontalni hvatač kondenzata Ø60-100 mm	Met/Met	•	•	•	(1)	**20163400**
	Komplet kopči H 45 mm s brtvom Ø100 mm (4 kom)		•	•	•		**20163429**
	Razmaknice za cijev Ø100 mm (4 kom)	Met	•	•	•		**20135584**
	Teleskopski produžetak Ø60-100 mm (od 165 do 220 mm)	Met/Met	•	•	•	(1)	**20163396**
	Ø60-100 mm koljeno 90 ° s revizijskim otvorom	Met/Met	•	•	•	(1)	**20163390**
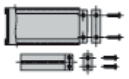	Komplet spojnih kopča kotao-dimovod Ø60-100 mm		•	•	•		**20163425**
	Crijep za ravni krov	Najlon	•	•	•		**20135579**
	Crijep za kosi krov	Najlon	•	•	•		**20132050**

(1) Razina tlaka P1 prema EN 1443.
NAPOMENA: ako se u dimovodu nalazi komponenta s razinom tlaka P1 (prema EN 1443), sve cijevi imaju razinu tlaka P1, čak i ako su sve ostale komponente u razini tlaka H1 (prema EN 1443).
NAPOMENA: za maksimalnu duljinu dimovodne cijevi pogledajte upute za ugradnju kotla.

SAMO VAN EU DRŽAVE

MET/PP Ø60/100 mm KONCENTRIČNI DIMOVODNI SUSTAV SPECIFIČAN ZA KOTLOVE SA STANDARDNOM UČINKOVITOŠĆU

Crtež	Opis	Materijal	Family	Start	Fastech	Napomene	Šifra
	Met/PPu koncentrično koljeno 45° Ø60-100 mm	Met/PP	•	•	•	(1)	**20162785**
	Met/PPu koncentrično koljeno 90° Ø60-100 mm	Met/PP	•	•	•	(1)	**20162786**
	Met/PPu koncentrično koljeno 90° Ø60-100 mm - za spoj s kotlom	Met/PP	•	•	•	(1)	**20162791**
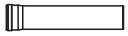	Met/PPu koncentrični produžetak M-F Ø60-100 mm (500 mm)	Met/PP	•	•	•	(1)	**20162793**
	Met/PPu koncentrični produžetak M-F Ø60-100 mm (1000 mm)	Met/PP	•	•	•	(1)	**20162795**
	Met/PPu koncentrični produžetak M-F Ø60-100 mm (2000 mm)	Met/PP	•	•	•	(1)	**20162796**
	Okomiti dimovodni završetak Ø60-100 mm; vanjska ravna cijev Ø125 mm	Met/PP	•	•	•	(1)	**20162797**
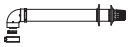	Met/PPu Ø60-100 mm koncentrični horizontalni dimovodni završetak	Met/PP	•	•	•	(1)	**20162798**
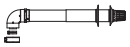	Met/PPu Ø60-100 mm teleskopski horizontalni dimovodni završetak (produživ od 500 mm do 800 mm)	Met/PP	•	•	•	(1)	**20162799**
	Crijep za ravni krov	Najlon	•	•	•		**20135579**
	Crijep za kosi krov	Najlon	•	•	•		**20132050**

(1) Razina tlaka P1 prema EN 1443.
NAPOMENA: ako se u dimovodu nalazi komponenta s razinom tlaka P1 (prema EN 1443), sve cijevi imaju razinu tlaka P1, čak i ako su sve ostale komponente u razini tlaka H1 (prema EN 1443).
NAPOMENA: za maksimalnu duljinu dimovodne cijevi pogledajte upute za ugradnju kotla.



PODNI KOTLOVI

PODNI KONDENZACIJSKI KOTLOVI 153

PODNI KONDENZACIJSKI KOTLOVI STANDARDNE UČINKOVITOSTI 157

PODNI KONDENZACIJSKI KOTLOVI

ČELIČNI ULJNI KOTAO

SAMO GRIJANJE

S TROSMJERNIM VENTILOM



INSIEME EVO COND

INSIEME EVO COND 20 V LN (20 kW)*
INSIEME EVO COND 25 V LN (25 kW)*
INSIEME EVO COND 35 V LN (34,9 kW)*

stranica 154



INSIEME EVO COND

INSIEME EVO COND 45 LN (43,7 kW)*
INSIEME EVO COND 55 LN (38,9-53,3 kW)**
INSIEME EVO COND 70 LN (53,4-67,7 kW)**

stranica 154

GRIJANJE I PROIZVODNJA POTROŠNE TOPLE VODE

SPREMNIK 130 LITARA



INSIEME EVO COND

INSIEME EVO COND 25 B/130 LN (25 kW)*
INSIEME EVO COND 35 B/130 LN (34,9 kW)*

stranica 154

* Maks. iskoristiva snaga na 80/ 60 °C
** Min/maks. iskoristiva snaga 80/60 °C

Čelični podni uljni kondezirajući kotlovi

Insieme Evo Cond



INSIEME EVO COND 20-35 V LN
INSIEME EVO COND 45-70 LN

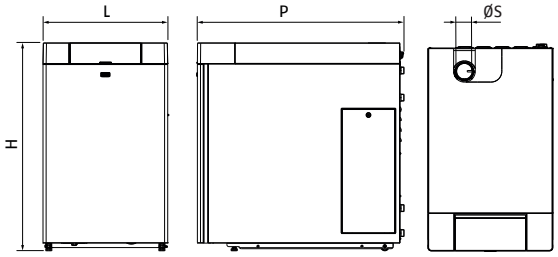

INSIEME EVO COND 25-35 B/130 LN

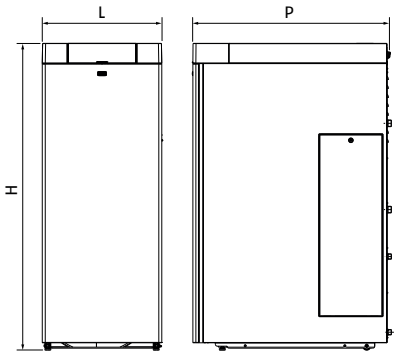

ERP

- Sukladno s Direktivom 2009/125/EC
- Čelični kotlovi s uljnim plamenikom za grijanje i proizvodnju potrošne tople vode
- Izvedba niske NOx emisije, klasa 3 prema EN 267

Opis	H mm	L mm	P mm	ØA (*) mm	ØS mm	Neto težina kg
Insieme EVO COND 20 V LN	1000	600	994	80	80	120
Insieme EVO COND 25 V LN	1000	600	994	80	80	120
Insieme EVO COND 35 V LN	1000	600	994	80	80	150
Insieme EVO COND 45 LN	1138	600	1155	110	110	195
Insieme EVO COND 55 LN	1138	600	1155	110	110	198
Insieme EVO COND 70 LN	1138	600	1155	110	110	202
Insieme EVO COND 25 B/130 LN	1540	600	975	80	80	150
Insieme EVO COND 35 B/130 LN	1540	600	975	80	80	195

(*) Komplet za pretvorbu tipa C je opcionalan.

Termo grupa za kondenzaciju ulja opremljena jednostepenim plamenikom za izlaz topline do 45 kW, dvostupanjskim za modele od 55.70 kW s niskim emisijama onečišćujućih tvari.
Tijelo kotla od nehrđajućeg čelika ima horizontalni izlaz, presvučen izolacijskim materijalom i materijalom koji apsorbira zvuk. Insieme EVO COND je dostupan u standardnoj konfiguraciji s otvorenom komorom, koja se može konvertirati u zapečaćenu komorom sa specifičnim kompletima dodataka. Verzije s grijanjem ili kombinirane verzije dostupne su za proizvodnju tople vode za uporabu u kućanstvu zajedno sa spremnikom.
Svi su modeli opremljeni novom elektroničkom pločom s grafičkim zaslonom s pozadinskim osvjetljenjem s pet gumba i LED diodama za prikaz radnog stanja.
Sustav upravljanja osigurava klimatsku regulaciju, upravljanje distribucijom do 3 zone sa specifičnim priborom, upravljanje sanitarnom toplom vodom.
Elektronika također pruža mogućnost daljinskog upravljanja pomoću ulaza 0-10V ili sa Modbus protokolom.
– Niske emisije buke
– Fleksibilna i jeftina ugradnja. Sav pribor za rad i sigurnost nalazi se u sastavu proizvoda
– Održavanje je jednostavno: komora za izgaranje, dimovodni razvodnik, upravljačka ploča i hidraulični priključci lako su dostupni
– Niske emisije onečišćujućih tvari (klasa 3 prema EN 267 s emisijom NOx ≤ 100 mg/kWh) Maksimalan radni tlak: 3 bari
– U kompletu sa fleksibilnim crijevima za ulje

Insieme EVO COND 20-35 V LN: termalne grupe za grijanje prostorije s integriranim trosmjernim ventilom za priključak s vanjskim spremnikom (opcija)
Insieme EVO COND 25-35 B/130 LN: termalna grupa za kombinirano grijanje i proizvodnju potrošne tople vode pomoću integriranog spremnika od 130 litara
Insieme EVO COND 45-70 LN: termalne grupe za grijanje prostorija.

TEHNIČKI PODATCI

Opis	Izlaz kW		Učinkovitost		Proizvodnja DHW l/min	Kapacitet spremnika (litara)	Klasa energetske učinkovitosti		Napomene	Šifra
	Korisno 80° / 60° max	Peć min-max	Pn (80/60 °C) %	Korisno 30 % Pn (30 °C) %						
VERZIJA NISKE EMISIJE NOX - SAMO GRIJANJE										
INSIEME EVO COND 20 V LN	19,5	20,0	97,3	105,9	-	-	A	-	(1)	**20145974**
INSIEME EVO COND 25 V LN	24,2	25,0	96,9	105,6	-	-	A	-	(1)	**20145975**
INSIEME EVO COND 35 V LN	33,8	34,9	96,5	104,8	-	-	A	-	(1)	**20145976**
INSIEME EVO COND 45 LN	43,7	45	97,2	104,8	-	-	A	-		**20145977**
INSIEME EVO COND 55 LN	53,3	40-55	96,9	104,9	-	-	A	-		**20145978**
INSIEME EVO COND 70 LN	67,7	55-70	96,8	104,8	-	-	A	-		**20145979**
VERZIJA NISKE EMISIJE NOX - GRIJANJE I PROIZVODNJA POTROŠNE TOPLE VODE SA SPREMNIKOM										
INSIEME EVO COND 25 B/130 LN	24,2	25,0	96,9	105,6	10,0	130	A	B	(2)	**20145980**
INSIEME EVO COND 35 B/130 LN	33,8	34,9	96,5	104,8	11,4	130	A	B	(2)	**20145981**

(1) Integrirani trosmjerni ventil.
(2) Proizvodnja potrošne tople vode uzimajući u obzir ΔT 35 °C.

DODATCI

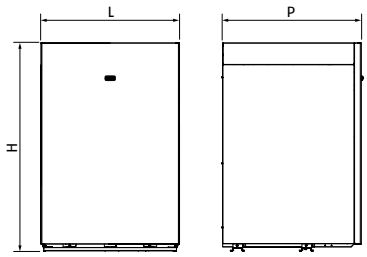

Opis	H mm	L mm	P mm	Neto težina kg
Spremnik 120 litara	900	600	600	68

TEHNIČKI PODATCI

Opis	Kapacitet (litara)	Maksimalna potrošnja energije kW	Proizvodnja DHW l/h	Klasa energetske učinkovitosti	Napomene	Šifra
Spremnik 120 litara	120,0	29,8	730	C	(1)(2)	**20132804**
Kotao - hidraulični priključak spremnika					(1)	**20132805**

(1) Može se spojiti s integriranim modelima trokrakih ventila ("V" verzija).
(2) Spremnik u sivoj boji (RAL 7047).

DODATCI

Opis	Napomene	Šifra
UPRAVLJANJE SEKUNDARNIM KRUGOM		
Vanjska sonda		**1220559**
Sonda za potrošnu toplu vodu		**1220599**
Upravljanje 1. izravnom/mješovitom zonom		**20132795**
2. i 3. Upravljanje izravnom/mješovitom zonom		**20132796**
KONVERZIJA U ZAPEČAĆENU KOMORU (TIP C)		
Ø80 mm tIp C konverzija	(1)	**20163226**
Ø110 mm tip C transformacija	(2)	**20163285**
SIGURNOSNI UREĐAJI		
Komplet zapornih ventila za gorivo (VIC) - ØG.1"		**20009486**
Komplet manometar- sigurnosni ventil (2,5 bara)	(3)	**20181008**
Komplet sigurnosnih uređaja	(2)(4)	**20180519**
Adapter sigurnosnog kompleta	(2)	**20165826**
FILTER GORIVA		
Filter ulja		**20132792**
DIMOVOD		
Ø80 - Ø80/125 mm adapter	(1)	**20159698**
Ø110 - Ø110/160 mm adapter	(2)	**20160472**
HIDRAULIČNI DODATCI		
DN70 hidraulični separator		**4047314**
UPRAVLJANJE KASKADAMA		
RIELLOtech CLIMA COMFORT	(2)	**4031069**
CLIMA COMFORT	(2)	**20010903**
CLIMA DISPLAY	(2)	**20010906**
Kit controllo ambiente RC3	(2)	**20155028**
Kit comunicazione per comunicazione bus tra Insiem Evo Cond e RIELLOtech	(2)(5)	**20021674**
Sonda per pozzetto collettore solare NTC (10kΩ)	(2)(6)	**4031913**
Sonda per pozzetto NTC (10kΩ) 5 metri	(2)(7)	**20010068**
Sonda a bracciale NTC (10kΩ)	(2)(8)	**20010068**
Sonda bollitore NTC (10kΩ) 5 metri	(2)(9)	**20010103**
NEUTRALIZATOR KONDENZATA		
DNO 1 komplet za neutralizaciju (do 50 kW)		**20182660**
DN0 2 komplet za neutralizaciju (do 300 kW)		**20182661**
HN0 1.6 komplet za neutralizaciju (do 200 kW)	(10)	**20182664**

(1) Za 20-25-35 modele.
(2) Za 45-55-70 modele.
(3) Kombinirati s šifrom 20180519.
(4) On sadrži: tlačnu sklopku, sklopku minimalnog tlaka i termometar.
(5) Uključuje ožičenje i komplet za komunikaciju.
(6) Sonda za solarni sustav.
(7) Primarna sonda (hidraulički separator).
(8) Sonda mješovite zone.
(9) Cilindrična sonda.
(10) Opremljen ekstrakcijskom pumpom.

Hi, COMFORT KONTROLE

Sobne kontrole s mogućnošću daljinskog sučelja kotla (*) i upravljanja putem aplikacije

Crtež	Opis	Napomene	Šifra
	Hi, Comfort T100 Wi-Fi	(1)	**20193354**
	Hi, Comfort T100	(2)	**20193352**
	Hi, Comfort G100-W		**20193355**
	Hi, Comfort G100-R		**20193356**

(*) Funkcije dostupne samo u slučaju OTBus veze s kotlom Riello. Mogućnost povezivanja s generičkim kotlovima i ostalim uređajima samo u načinu ON/OFF.
(1) S uključenim Hi, Comfort G100-W za povezivanje na internet putem kućnog ADSL Wi-Fi rutera.
(2) Za kabelski priključak na kotao. Kompatibilan za radiofrekvencijsku vezu s Hi, Comfort G100-W šifrom 20193355 (uređaj nije uključen i neophodan je za povezivanje na Internet putem kućnog ADSL modema).

PODNI KONDENZACIJSKI KOTLOVI STANDARDNE UČINKOVITOSTI

ULJNI KOTLOVI

SAMO GRIJANJE KONVENCIONALNI DIMOVOD

ČELIK



INSIEME EVOe LN

INSIEME EVOe 25 LN (26,5 kW)*
INSIEME EVOe 32 V LN (33,9 kW)*

stranica 158

KONVENCIONALNI DIMOVOD ZA GRIJANJE I PROIZVODNJU PTV

TRENUTNO ZAGRIJAVANJE



INSIEME EVOe LN

INSIEME EVOE 25 K LN (26,5 KW)*
INSIEME EVOE 32 K LN (33,9 KW)*

stranica 158

SPREMNIK 70 LITARA



INSIEME EVOe LN

INSIEME EVOE 25 B/70 LN
(26,5 KW)*

stranica 158

SPREMNIK 100–130 LITARA



INSIEME EVOe LN

INSIEME EVOE 32 B/110 LN
(33,9 KW)*

stranica 158

* Sve verzije mogu se pretvoriti u verziju sa zapečaćenom komorom pomoću kompleta namjenskih dodataka.



ČELIČNI PODNI ULJNI KOTAO

Insieme EVOe LN

Insieme EVOe 25 LN - 32 V LN
Insieme EVOe 25/32 K LN

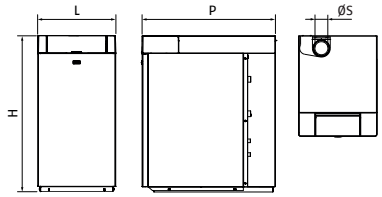

Insieme EVOe 25 B/70 LN
Insieme EVOe 32 B/110 LN

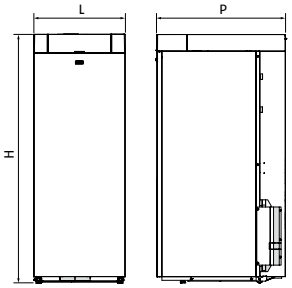

ERP

- Sukladno s Direktivom 2009/125/EC
- Čelični kotlovi s lakim uljnim plamenikom za grijanje i proizvodnju potrošne tople vode
- Verzoja niske NOx emisije, klasa 3 prema EN 267

Opis	H mm	L mm	P mm	Ø A mm	Ø S mm	Neto težina kg
Insieme EVOe 25 LN	900	450	660	80	80	104
Insieme EVOe 32 V LN	900	600	760	80	120	136
Insieme EVOe 25 K LN	900	450	660	80	80	106
Insieme EVOe 32 K LN	900	600	760	80	120	138
Insieme EVOe 25 B/70 LN	1355	500	735	80	80	155
Insieme EVOe 32 B/110 LN	1490	600	700	80	120	206

* Komplet dodataka za pretvorbu tipa C

Čelični kotao s jednostepenim lakim uljnim plamenikom s niskom emisijom onečišćujućih tvari. Tijelo kotla je okomito i prekriveno je izolacijskim materijalom i materijalom za zvučnu izolaciju.
Standardni Insieme EVOe dostupan je s otvorenom komorom koja se pomoću dodataka može pretvoriti u zatvorenu komoru. Dostupne su verzije samo za grijanje ili kombinirane za proizvodnju potrošne tople vode ili sa spremnikom.
Svi modeli imaju novu elektroničku ploču s grafičkim zaslonom s pozadinskim osvjetljenjem i pet tipki i LED dioda za prikaz radnog stanja.
Sustav upravljanja osigurava klimatsku regulaciju, upravljanje distribucijom do 3 zone sa specifičnim dodatcima i upravljanje potrošnom toplom vodom. Elektronika također pruža mogućnost daljinskog upravljanja pomoću ulaza 0-10V ili sa Modbus protokolom.

– Niske emisije buke
– Jednostavna i jeftina ugradnja. Isporuka uključuje svu dodatnu opremu za siguran rad
– Održavanje je jednostavno: komora za izgaranje, dimovodni razvodnik, upravljačka ploča i hidraulični priključci lako su dostupni
– Niske emisije onečišćujućih tvari, klasa 3 prema EN 267 s emisijom (NOx ≤ 100 mg/kWh) Maksimalan radni tlak: 3 bari

Insieme EVOe 25 LN: kotao za zagrijavanje prostorija.

Insieme EVOe 32 V LN: kotao za zagrijavanje prostorija. Opremljen trosmjernim ventilom za kombinaciju s vanjskim cilindričnim spremnikom za potrošnu toplu vodu (komplet sa dodatcima).

Insieme EVOe 25/32 K LN: kotlovi za grijanje prostorija i trenutnu prioritetnu proizvodnju potrošne tople vode pomoću pločastog izmjenjivača topline s preusmjeravajućim ventilom i regulacijom modulacijske pumpe (PWM).

Insieme EVOe 25 B/70 LN:kotlovi za grijanje prostorija i proizvodnju potrošne tople vode sa integriranim spremnikom od 70 litara.

Insieme EVOe 32 B/110 LN:kotlovi za grijanje prostorija i proizvodnju potrošne tople vode sa integriranim spremnikom od 110 litara.

TEHNIČKI PODATCI

Opis	Izlaz kW		Učinkovitost %		Proizvodnja DHW l/min	Kapacitet spremnika (litara)	Klasa energetske učinkovitosti		Napomene	Šifra
	Korisno 80° / 60° max	Peć min-max	Pn (80/60 °C) %	Korisno 30 % Pn (37 °C) %						
VERZIJA NISKE EMISIJE NOX - SAMO GRIJANJE										
INSIEME EVOE 25 LN	25,3	26,5	95,4	96,6	-	-	B	-		**20118240**
INSIEME EVOE 32 V LN	32,5	33,9	95,7	97,3	-	-	B	-		**20130415**
VERZIJA NISKE EMISIJE NOX - GRIJANJE I PROIZVODNJA POTROŠNE TOPLE VODE										
INSIEME EVOE 25 K LN	25,3	26,5	95,4	96,6	9,4	-	B	B	(1)	**20118244**
INSIEME EVOE 32 K LN	32,5	33,9	95,7	97,3	12,7	-	B	B	(1)	**20118245**
VERZIJA NISKE EMISIJE NOX - GRIJANJE I PROIZVODNJA POTROŠNE TOPLE VODE SA CILINDRIČNIM SPREMNIKOM										
INSIEME EVOE 25 B/70 LN	25,3	26,5	95,4	96,6	9,4	69	B	B	(1)	**20118246**
INSIEME EVOE 32 B/110 LN	32,5	33,9	95,7	97,3	12,7	106	B	B	(1)	**20118250**

(1) Proizvodnja potrošne tople vode uzimajući u obzir ΔT 35 °C

DODATCI

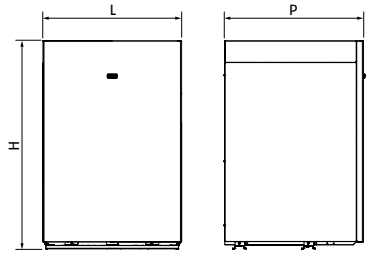

Opis	H mm	L mm	P mm	Neto težina kg
Spremnik 120 litara	900	600	600	68

TEHNIČKI PODATCI

Opis	Kapacitet (litara)	Maksimalna potrošnja energije kW	Proizvodnja DHW l/h	Klasa energetske učinkovitosti	Napomene	Šifra
Spremnik 120 litara	120,0	29,8	730	C	(1)(2)	**20132804**
Kotao - hidraulični priključak spremnika					(1)	**20132805**

(1) Može se spojiti s integriranim modelima trokrakih ventila ("V" verzija).
(2) Spremnik u sivoj boji (RAL 7047).

DODATCI

Opis	Šifra
UPRAVLJANJE SEKUNDARNIM KRUGOM	
Vanjska sonda	**1220559**
Sonda za potrošnu toplu vodu	**1220599**
Upravljanje 1. izravnom/mješovitom zonom	**20132795**
Upravljanje 2./3. izravnom/mješovitom zonom	**20132796**
KONVERZIJA U ZAPEČAĆENU KOMORU (TIP C)	
Tip C konverzija MOD 25	**20132799**
Tip C konverzija MOD 32	**20132800**
FILTER GORIVA	
Filter ulja	**20132792**
Ø80 mm JEDNOSTRUKI ILI DVOSTRUKI USIS/ISPUH	
Ø120 / 80 - Ø80 / 80 mm dvostruki adapter	**20180504**
Koljeno 45° Ø80	**20162295**
Koljeno 90° Ø80	**20162296**
Koljeno 90° Ø80 sa otvorom	**20162297**
Produžetak L = 500 mm Ø80 mm	**20162298**
Produžetak L = 1000 mm Ø80 mm	**20162299**

Opis	Šifra
Produžetak L = 2000 mm Ø80 mm	**20162300**
Horizontalni završetak Ø80	**20162442**
JEDINSTVENI ISPUH ILI SUSTAV KONCENTRIČNOG USISA/ISPUHA Ø80/125 mm	
Koncentrični ispušni adapter Ø80/125 mm	**20132801**
HIDRAULIČNI DODATCI	
Hidraulični separator	**20132798**

Hi, COMFORT KONTROLE

Sobne kontrole s mogućnošću daljinskog sučelja kotla (*) i upravljanja putem aplikacije

Crtež	Opis	Napomene	Šifra
	Hi, Comfort T100 Wi-Fi	(1)	**20193354**
	Hi, Comfort T100	(2)	**20193352**
	Hi, Comfort G100-W		**20193355**
	Hi, Comfort G100-R		**20193356**

(*) Funkcije dostupne samo u slučaju OTBus veze s kotlom Riello. Mogućnost povezivanja s generičkim kotlovima i ostalim uređajima samo u načinu ON/OFF.
(1) S uključenim Hi, Comfort G100-W za povezivanje na internet putem kućnog ADSL Wi-Fi rutera.
(2) Za kabelski priključak na kotao. Kompatibilan za radiofrekvencijsku vezu s Hi, Comfort G100-W šifrom 20193355 (uređaj nije uključen i neophodan je za povezivanje na Internet putem kućnog ADSL modema).

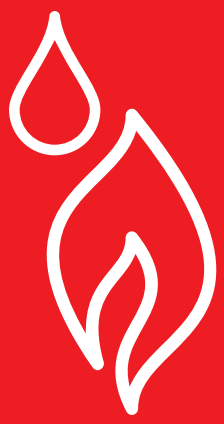

GRIJAČI VODE

PROTOČNI - PLINSKI, NISKE KONCENTRACIJE NOX 164

SUSTAVI DIMOVODA 167

PROTOČNI - PLINSKI, NISKE KONCENTRACIJE NOx

UNUTARNJA

KONCENCIONALNI DIMOVOD



ACQUAFUN² LN

ACQUAFUN² 11 (19,4 kW-11 l/min)*
ACQUAFUN² 14 (24,4 kW-14 l/min)*

stranica 165

SOBNA IZOLACIJA



RIELLO MINI LN

RIELLO MINI 11 LN (19,9 kW-11 l/min)*
RIELLO MINI 13 LN (22,5 kW-13 l/min)*
RIELLO MINI 17 LN (27,6 kW-17 l/min)*

stranica 166

RIELLO

Konvencionalni plinski protočni kotao s niskom emisijom NOx

ACQUAFUN² LN



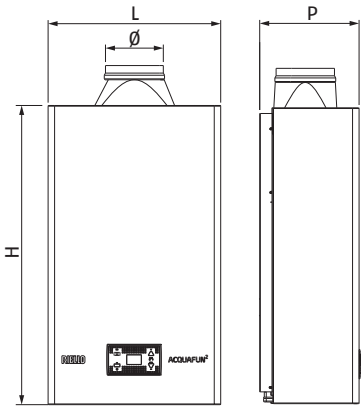

ERP LOW NOx

- Prirodni plin i LPG
- Konvencionalni dimovod
- Automatsko paljenje na baterije
- Reducirana emisija NOx

Opis	H mm	L mm	P mm	Ø mm	Neto težina kg
ACQUAFUN² 11 LN	675	350	230	110	12
ACQUAFUN² 14 LN	675	400	230	130	12

Acquafun2 LN je kotao s otvorenom komorom koji se brzo i jednostavno ugrađuje bez električnih priključaka jer napajanje dolazi iz baterije. Dostupan je u dva modela: 11 i 14 litara. Grijač vode s niskim emisijama NOx <56 mg / kWh.

– Protočni plinski kotao za unutarnju ugradnju
– Korisničko sučelje s pozadinskim osvjetljenjem, intuitivnim upravljačkim tipkama i LED za zamjenu baterije
– Automatski prilagodljivi sustav s termostatskim uređajem
– Automatsko paljenje pomoću baterije; isporučuju se 2 baterije (1.5 V - veličina D)
– Kontinuirana modulacija plamena omogućuje da odabrana temperatura ostane konstantna kada se izlazni tlak vode mijenja, optimizirajući kombinaciju na mehaničkim i termostatskim miješalicama
– Dobra stabilnost plamena
– Sonda za temperaturu na izlazu za vodu
– Zahvaljujući posebno kompaktnim dimenzijama može se ugraditi u skučene prostore u kući

TEHNIČKI PODATCI

Opis	Korisna izlazna snaga peći kW	Brzina protoka PTV-a l/min.	Gorivo	Klasa energetske učinkovitosti	Šifra
IZVEDBA SA SOBNOM IZOLACIJOM SA PRIRODNIM PROZRAČIVANJEM - AUTOMATSKO PALJENJE PREKO BATERIJE					
ACQUAFUN² 11 LN	19,4-22,0	11,0	NG	A	**20149827**
ACQUAFUN² 11 LN	18,3-21,0	11,0	LPG	A	**20149831**
ACQUAFUN² 14 LN	24,4-28,0	14,0	NG	A	**20149833**
ACQUAFUN² 14 LN	24,7-28,0	14,0	LPG	A	**20149834**

Plinski protočni kotao s niskom emisijom NOx sa zapečaćenom komorom

RIELLO MINI LN



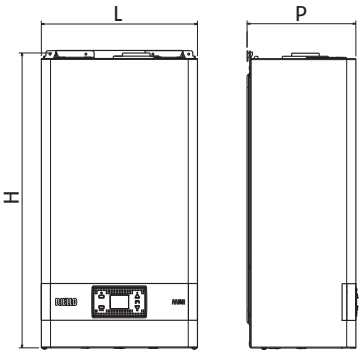

ERP LOW NOx

- Prirodni plin i LPG
- Sobno izoliran
- Elektronsko paljenje
- Reducirana emisija NOx

Opis	H mm	L mm	P mm	Neto težina kg
RIELLO MINI 11 LN	642	340	237	19
RIELLO MINI 13 LN	642	340	237	19
RIELLO MINI 17 LN	640	400	246	21

Riello Mini je mali kotao namijenjen specifično za proizvodnju potrošne tople vode. Dostupan je u modelima 11, 13 i 17 litara u minuti. Grijač vode s niskim emisijama NOx <56 mg / kWh.

– Protočni plinski kotao za unutarnju ugradnju
– Novo elektroničko sučelje s ikonama i s osvjetljenjem zaslona i četiri tipke za podešavanje
– Modulacija širokog plamena koja pruža izvrsnu stabilnost temperature potrošne tople vode, čak i uz minimalan protok
– Uputstvo za montažu i napojni kabel su priloženi.

TEHNIČKI PODATCI

(1) Za ugradnju na niskim temperaturama (do -10 °C) dostupan je komplet otpornika protiv smrzavanja (šifra 20148036)
(2) Kotao se može ugraditi i na otvorenom, na djelomično zaštićenom mjestu, gdje nije izravno izložen atmosferilijama. Za ove ugradnje preporučujemo upotrebu sustava protiv smrzavanja koji mogu na odgovarajući način zaštititi aparat od rizika od smrzavanja. Za pojašnjenja ili podršku obratite se pretprodajnoj službi.

DODATCI

Opis	Šifra
ELEKTRIČNI DODATCI	
Komplet otpornika protiv smrzavanja	**20148036**
HIDRAULIČNI DODATCI	
Priključak vode sa slavinom	**4047624**

SUSTAVI DIMOVODA

DVOSTRUKI DIMOVODNI PLINSKI ISPUŠNI SUSTAV Ø80 mm IZRAĐEN OD METALA ZA KOTAO (SAMO ZA RIELLO MINI LN)

Crtež	Opis	Materijal	Napomene	Šifra
	Dvostruki sustav bez izlaza za analizu plinskih dimovoda	Met	(1)	**1220329**
	Komplet za spajanje dvostrukog sustava	Met	(1)(3)	**20162668**
	Komplet za spajanje dvostrukog sustava	Met	(1)(4)	**20162669**
	Dimovodno koljeno 45° Ø80 sa brtvom	Met	(1)	**20162295**
	Dimovodno koljeno 90° Ø80 sa brtvom	Met	(1)	**1220079**
	Dimovodni produžetak 100cm sa brtvom	Met	(1)	**1220269**
	Dimovodni produžetak 50cm sa brtvom	Met	(1)	**1220149**
	Dimovodni produžetak 195cm sa brtvom	Met	(1)	**1220229**
	Komplet dimovod tipa B22 za ispušne plinove, za ugradnju na otvorenom	Met	(1)	**20162455**
	Kapa za cijev za usisavanje zraka	Met	(1)	**1220109**
	Kapa za ispuh plinskih dimovoda	Met	(1)	**1220119**
	Odstojni prsten/potpora za cijevi Ø80 (4 komada)			**20137532**
	Komplet za horizontalno sakupljanje kondenzacije	Met		**1220039**
	Komplet za vertikalno sakupljanje kondenzacije	Met		**1220049**
	Kapa za cijevi Ø80 mm	Met	(1)	**20162443**
	Dimovodno koljeno 90° Ø80 sa otvorom	Met	(1)	**20162297**

(1) Razina tlaka P1 prema EN 1443
(2) Razina tlaka H1 prema EN 1443
(3) Za verzije Mini 11-13 LN
(4) Za verziju Mini 17 LN

NAPOMENA: ako se u dimovodu nalazi komponenta s razinom tlaka P1 (prema EN 1443), sve cijevi imaju razinu tlaka P1, čak i ako su sve ostale komponente u razini tlaka H1 (prema EN 1443)
NAPOMENA: za maksimalnu duljinu dimovodne cijevi pogledajte upute za ugradnju kotla

KOAKSIJALNI DIMOVODNI PLINSKI ISPUŠNI SUSTAV Ø60/100 mm IZRAĐEN OD PP/METALA ZA BOJLER (SAMO ZA RIELLO MINI LN)

Crtež	Opis	Materijal	Napomene	Šifra
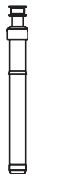	Okomiti zrako-dimovodni komplet	Met/Met	(1)	**20163422**
	Komplet za završni koaksijalni ispuh	Met/Met	(1)	**20163409**
	Komplet završnog teleskopskog koaksijalnog ispuha (od 430 do 735 mm)	Met/Met	(1)	**20163412**
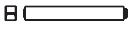	Koaksijalni produžetak (75 cm)	Met/Met	(1)	**20163392**
	Dvostruki koaksijalni produžetak (147 cm)	Met/Met	(1)	**20163394**
	Koaksijalni zglob 90°	Met/Met	(1)	**20163334**
	Koaksijalni zglob 45°	Met/Met	(1)	**20163330**
	Obujmica za ravni krov	Najlon		**20135579**
	Univerzalna olovna pločica	Najlon		**20132050**
	Komplet za koaksijalno vertikalno sakupljanje kondenzacije	Met/Met		**20163403**
	Komplet za koaksijalno horizontalno sakupljanje kondenzacije	Met/Met		**20163400**
	Komplet stezaljki H 45 mm s brtvom Ø100 mm (4 komada)			**20163427**
	Odstojni prsten/potpora za cijevi Ø100 (10 komada)			**20135584**
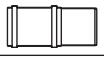	Teleskopski razvodnik 60-100 mm (od 165 do 220 mm)	Met/Met	(1)	**20163396**
	Komplet utičnica za analizu izgaranja			**20163430**
	Koljeno 90° Ø60-100 mm sa otvorom	Met/Met	(1)	**20163390**
	Komplet adaptera za savijanje Ø60-100 mm (za zamjenu Mini 11 i 13 sa stražnjim dimovodom)	Met/Met	(1)	**20122792**

(1) Razina tlaka P1 prema EN 1443
NAPOMENA: ako se u dimovodu nalazi komponenta s razinom tlaka P1 (prema EN 1443), sve cijevi imaju razinu tlaka P1, čak i ako su sve ostale komponente u razini tlaka H1 (prema EN 1443)
NAPOMENA: za maksimalnu duljinu dimovodne cijevi pogledajte upute za ugradnju kotla



SOLARNI TOPLOVOD I CILINDAR

SOLARNI SUSTAVI 173

SOLARNI KOLEKTORI 181

SOLARNI PTV I CILINDRI SPREMNICI 187

KOMPLEMENTARNI ARTIKLI 202

DODATCI 208

SOLARNI SUSTAVI

SUSTAVI ZA PROIZVODNJU PTV-A

SOLARNI KOLEKTOR SA RAVNIM PLOČAMA

PRISILNA CIRKULACIJA

2 PRIKLJUČKA



RPS 25/4 SUSTAV

200 litara
300 litara
430 litara
550 litara
800 litara
1000 litara

stranica 174

PRIRODNA CIRKULACIJA

4 PRIKLJUČKA

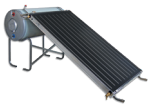

CSNA 20 RS SYSTEM

150 litara
200 litara
220 litara
300 litara

stranica 178

Sustavi za proizvodnju PTV-a - Prisilna cirkulacija

RPS 25/4 Sustav



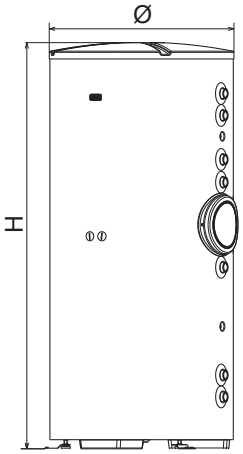

ERP

- Proizvodnja potrošne tople vode

Kompletan i integriran sustav za proizvodnju potrošne tople vode namijenjen kućanstvima.
Sastoji se od svih elemenata potrebnih za izgradnju solarnog sustava i dizajniran je za jednostavnu i sigurnu ugradnju.
Sustav se sastoji od:

- Solarnih kolektora RPS 25/4 visoke učinkovitosti, zahvaljujući selektivnom apsorberu TiNOx Energy Al.
- Hidraulična jedinica RSS MRS sadrži modulirajuću cirkulacijsku crpku, sigurnosne uređaje, protutežne ventile, nepovratni ventil, termometre za isporuku i povrat, manometar i EVOSOL upravljačku jedinicu za upravljanje solarnim sustavom.
- RBS 2S grijač, od čelika s dvostrukom zavojnicom, iznutra ostakljen kako bi se osigurala higijena i olakšalo čišćenje naslaga kamenca; s izvrsnim estetskim završetkom (u reljefnom ABS-u) i energetskim performansama.
- Ekspanzijski spremnik, napravljen da podnese visoke temperature.
- Antifriz, netoksična, biorazgradiva i biokompatibilna tekućina.
- ¾“ termostatska miješalica za optimizaciju sustava.
- 5-godišnje jamstvo na kolektore i grijač.
- Širok izbor kompleta nosača koji zadovoljavaju sve potrebe ugradnje.

Za više pojedinosti o grijaču, solarnoj ploči i hidrauličkoj jedinici pogledajte posebne stranice o ovom proizvodu.

TEHNIČKI PODATCI

Opis	Solarni kolektori		Količina glikola kg	Ekspanzijska posuda litara	Broj osoba	Solarni cilindar				Napomene	Šifra
	Broj	Bruto površina m^2				Kapacitet litara	H mm	Ø mm	Klasa energetske učinkovitosti		
RPS 25/4 200	1	2,3	10	18	2-3	208	1338	604	B	(1)	**20134809**
RPS 25/4 300	2	4,6	10	18	4-5	301	1838	604	B	(1)	**20134810**
RPS 25/4 430	3	6,9	15	24	6-7	442	1644	755	B	(1)	**20131990**
RPS 25/4 550	4	9,2	20	35	8-9	551	1988	755	B	(1)	**20131991**
RPS 25/4 800	5	11,5	20	50	10-11	731	1846	1000	B	(2)	**20131992**
RPS 25/4 1000	6	13,8	20	50	12-13	883	2171	1000	B	(2)	**20131993**

(1) Komponente u jednoj paleti.
(2) Rastavljeni grijač sa izolacijom.
Svi solarni sustavi uključuju: solarne kolektore, dvovalentni solarni spremnik s RSS hidrauličkom grupom s integriranim EVOSOL solarnim regulatorom, glikol, ekspanzijski spremnik i termostatsku miješalicu.

DODACI ZA RPS 25/4 - OKOMITA UGRADNJA

Opis	Napomene	Šifra
Ručni komplet za odzračivanje	(1)	**20026577**
Priključci koje treba zavariti		**20132142**
Komplet priključaka za cijevi od nerđajućeg čelika		**20132143**
Komplet od dva priključka za stezanje završetaka	(2)	**20094627**
Komplet fleksibilnih cijevi od nerđajućeg čelika DN16 od 15 m (sadrži: valovitu dvostruku cijev od nehrđajućeg čelika za protok i povrat, kabel solarne sonde i prikladnu izolaciju za solarne primjene)		**4383254**
Komplet fleksibilnih cijevi od nerđajućeg čelika DN16 od 20 m (sadrži: valovitu dvostruku cijev od nehrđajućeg čelika za protok i povrat, kabel solarne sonde i prikladnu izolaciju za solarne primjene)		**4383255**
UGRADNJA PARALELNO NA KOSI KROV VIJČANIM SPOJEM		
Komplet nosača za 1 kolektor u //		**20104603**
Komplet nosača za 2 kolektora u //		**20104604**
Komplet nosača za 3 kolektora u //		**20104605**
Komplet nosača za 4 kolektora u //		**20104606**
Komplet nosača za 5 kolektora u //		**20104610**
Komplet nosača za 6 kolektora u //		**20104611**
INSTALACIJA NA 30° NA RAVNOM KROVU SA SVORNJAKOM		
Kompleti nosača za 1 kolektor od 30° za ravni krov		**20104616**
Kompleti nosača za 2 kolektora od 30° za ravni krov		**20104618**
Kompleti nosača za 3 kolektora od 30° za ravni krov		**20104619**
Kompleti nosača za 4 kolektora od 30° za ravni krov		**20104621**
Kompleti nosača za 5 kolektora od 30° za ravni krov		**20104622**
Kompleti nosača za 6 kolektora od 30° za ravni krov		**20104623**
INSTALACIJA NA 45° NA RAVNOM KROVU SA SVORNJAKOM		
Kompleti nosača za 1 kolektor od 45° za ravni krov		**20104624**
Kompleti nosača za 2 kolektora od 45° za ravni krov		**20104625**
Kompleti nosača za 3 kolektora od 45° za ravni krov		**20104626**
Kompleti nosača za 4 kolektora od 45° za ravni krov		**20104627**
Kompleti nosača za 5 kolektora od 45° za ravni krov		**20104628**
Kompleti nosača za 6 kolektora od 45° za ravni krov		**20104629**
UGRADNJA PARALELNO NA KOSI KROV SA PODCRIJEPNIM NOSAČIMA		
Komplet podcrijepnih nosača za 1 kolektor u //		**20104630**
Komplet podcrijepnih nosača za 2 kolektora u //		**20104632**
Komplet podcrijepnih nosača za 3 kolektora u //		**20104634**
Komplet podcrijepnih nosača za 4 kolektora u //		**20104635**
Komplet podcrijepnih nosača za 5 kolektora u //		**20104636**
Komplet podcrijepnih nosača za 6 kolektora u //		**20104637**
UGRADNJA PARALELNO NA KOSI KROV SA PODCRIJEPNIM PODESIVIM NOSAČIMA		
Komplet podcrijepnih podesivih nosača za 1 kolektor u //		**20104638**
Komplet podcrijepnih podesivih nosača za 2 kolektora u //		**20104640**
Komplet podcrijepnih podesivih nosača za 3 kolektora u //		**20104642**
Komplet podcrijepnih podesivih nosača za 4 kolektora u //		**20104643**
Komplet podcrijepnih podesivih nosača za 5 kolektora u //		**20104644**
Komplet podcrijepnih podesivih nosača za 6 kolektora u //		**20104645**
UGRAĐENA INSTALACIJA ZA VENTILIRANE KROVOVE (MINIMALNI NAGIB OD 20°)		
Komplet uložaka za 1 kolektor u //		**20145347**
Komplet uložaka za 2 kolektora u //		**20145351**
Komplet uložaka za 3 kolektora u //		**20148401**
Komplet uložaka za 4 kolektora u //		**20148404**
Komplet uložaka za 5 kolektora u //		**20149352**
Komplet uložaka za 6 kolektora u //		**20149353**

(1) Opcionalna komponenta za ugradnju na najvišoj točki solarne petlje.
(2) Upotrijebite po jedan za svaki red ugrađenih RPS 25/4 kolektora.
Ostali dodatci dostupni na stranica 209.

DODACI ZA RPS 25/4 - HORIZONTALNA UGRADNJA

Opis	Napomene	Šifra
Ručni komplet za odzračivanje	(1)	**20026577**
Komplet priključaka za varenje		**20132221**
Komplet priključaka za crijevo od nerđajućeg čelika		**20132222**
Komplet od dva priključka za stezanje završetaka	(2)	**20094627**
Komplet fleksibilnih cijevi od nerđajućeg čelika DN16 od 15 m (sadrži: valovitu dvostruku cijev od nehrđajućeg čelika za protok i povrat, kabel solarne sonde i prikladnu izolaciju za solarne primjene)		**4383254**
Komplet fleksibilnih cijevi od nerđajućeg čelika DN16 od 20 m (sadrži: valovitu dvostruku cijev od nehrđajućeg čelika za protok i povrat, kabel solarne sonde i prikladnu izolaciju za solarne primjene)		**4383255**
HORIZONTALNA UGRADNJA PARALELNO NA KOSI KROV VIJČANIM SPOJEM		
Komplet nosača za 1 kolektor u //	(3)	**20104698**
Komplet nosača za 2 kolektora u //	(3)	**20104699**
Komplet nosača za 3 kolektora u //	(3)	**20104701**
Komplet nosača za 4 kolektora u //	(3)	**20104704**
Komplet nosača za 5 kolektora u //	(3)	**20104705**
Komplet nosača za 6 kolektora u //	(3)	**20104708**
HORIZONTALNA INSTALACIJA NA 30° NA RAVNOM KROVU SA SVORNJAKOM		
Kompleti nosača za 1 kolektor od 30° za ravni krov	(3)	**20104711**
Kompleti nosača za 2 kolektora od 30° za ravni krov	(3)	**20104713**
Kompleti nosača za 3 kolektora od 30° za ravni krov	(3)	**20104718**
Kompleti nosača za 4 kolektora od 30° za ravni krov	(3)	**20104721**
Kompleti nosača za 5 kolektora od 30° za ravni krov	(3)	**20104722**
Kompleti nosača za 6 kolektora od 30° za ravni krov	(3)	**20104727**
HORIZONTALNA INSTALACIJA NA 45° NA RAVNOM KROVU SA SVORNJAKOM		
Kompleti nosača za 1 kolektor od 45° za ravni krov	(3)	**20104730**
Kompleti nosača za 2 kolektora od 45° za ravni krov	(3)	**20104732**
Kompleti nosača za 3 kolektora od 45° za ravni krov	(3)	**20104734**
Kompleti nosača za 4 kolektora od 45° za ravni krov	(3)	**20104737**
Kompleti nosača za 5 kolektora od 45° za ravni krov	(3)	**20104738**
Kompleti nosača za 6 kolektora od 45° za ravni krov	(3)	**20104150**
HORIZONTALNA UGRADNJA PARALELNO NA KOSI KROV SA PODCRIJEPNIM NOSAČIMA		
Komplet podcrijepnih nosača za 1 kolektor u //	(3)	**20104741**
Komplet podcrijepnih nosača za 2 kolektora u //	(3)	**20104742**
Komplet podcrijepnih nosača za 3 kolektora u //	(3)	**20104743**
Komplet podcrijepnih nosača za 4 kolektora u //	(3)	**20104745**
Komplet podcrijepnih nosača za 5 kolektora u //	(3)	**20104746**
Komplet podcrijepnih nosača za 6 kolektora u //	(3)	**20104748**
HORIZONTALNA UGRADNJA PARALELNO NA KOSI KROV SA PODESIVIM PODCRIJEPNIM NOSAČIMA		
Komplet podcrijepnih podesivih nosača za 1 kolektor u //	(3)	**20104749**
Komplet podcrijepnih podesivih nosača za 2 kolektora u //	(3)	**20104750**
Komplet podcrijepnih podesivih nosača za 3 kolektora u //	(3)	**20104761**
Komplet podcrijepnih podesivih nosača za 4 kolektora u //	(3)	**20104762**
Komplet podcrijepnih podesivih nosača za 5 kolektora u //	(3)	**20104765**
Komplet podcrijepnih podesivih nosača za 6 kolektora u //	(3)	**20104768**

(1) Opcionalna komponenta za ugradnju na najvišoj točki solarne petlje.
(2) Koristiti za moguće upotpunjavanje kompleta nosača. Vidi bilješku (3).
(3) Komplet nosača upotpunjen sa:
- "muški" priključni elementi pogodni za ugradnje s isporukom i povratom na gornjoj strani reda. Za različite ugradnje upotrijebite šifru 20094627 za završetak;
- fleksibilni spojni okovi između razdjelnika.

Ostali dodatci dostupni na stranica 209.

DIJAGRAMI UVEZIVANJA SOLARNIH SUSTAVA

RPS 25/2 SUSTAV

Priključci bakrenih cijevi DN22

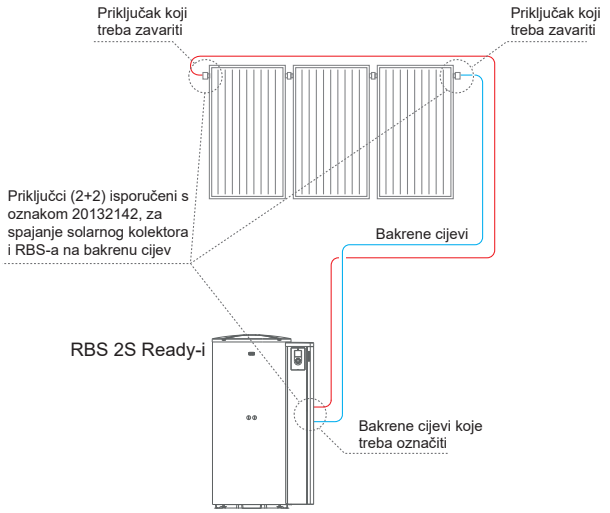

Priključci cijevi od nerđajućeg čelika DN16

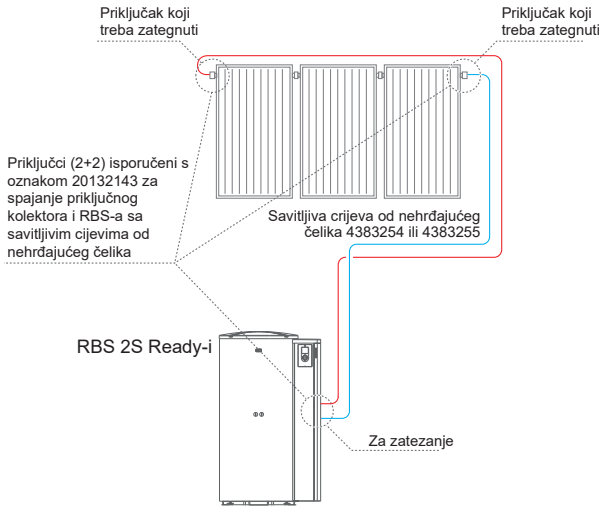

RPS 25/4 SUSTAV

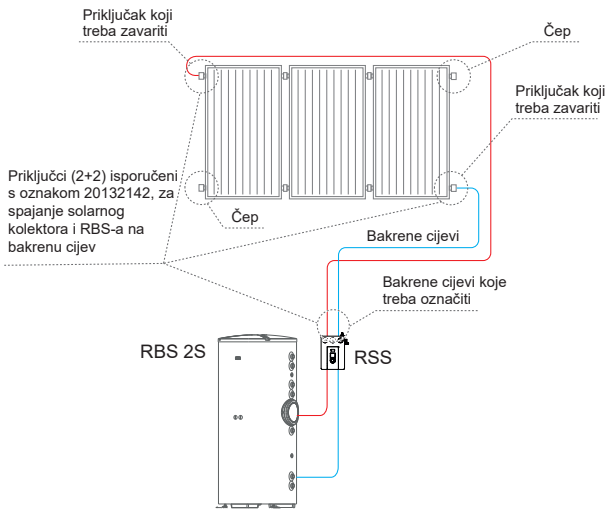

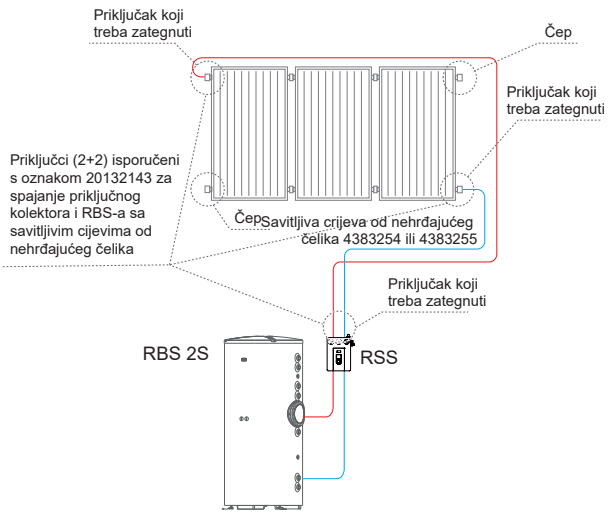

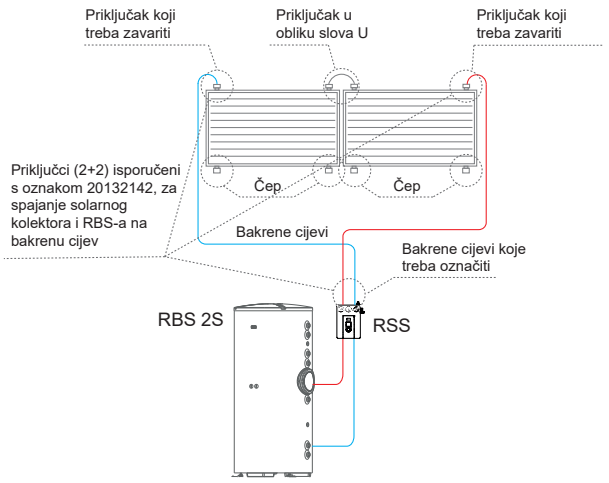

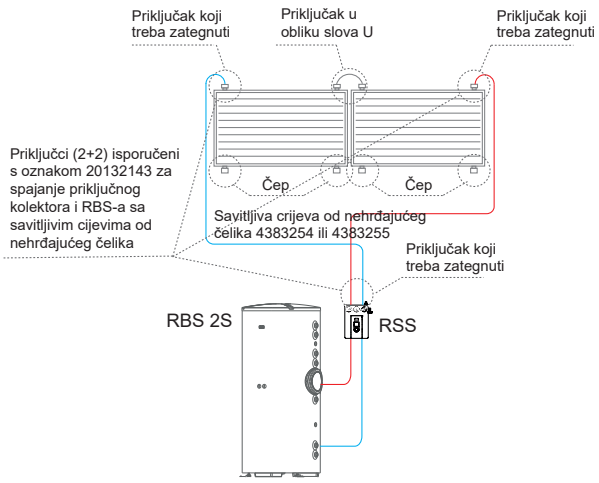

Napomene: za do 4 kolektora preporučuju se cijevi od nehrđajućeg čelika.

Sustavi za proizvodnju PTV-a - Prisilna cirkulacija

CSNA 20 RS Sustav

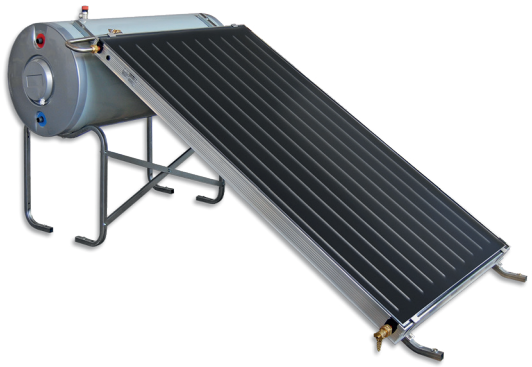

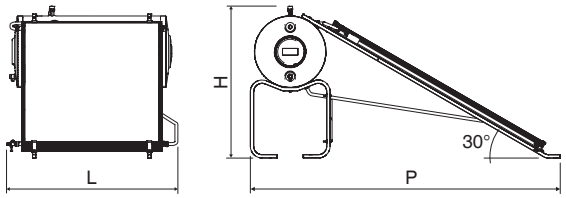

ERP

- Spreman za ugradnju solarni sustav za proizvodnju potrošne tople vode
- Solar Keymark prema EN 12976

Opis	H mm	L mm	P mm	Neto težina kg
CSNA 20 RS 150/1 0°	720	1290	2570	94
CSNA 20 RS 200/1 0°	720	1290	2570	122
CSNA 20 RS 220/2 0°	720	2400	2570	143
CSNA 20 RS 300/2 0°	720	2400	2570	193
CSNA 20 RS 300/3 0°	720	3500	2570	200
CSNA 20 RS 150/1 30°	1135	1290	2315	112
CSNA 20 RS 200/1 30°	1135	1290	2315	136
CSNA 20 RS 220/2 30°	1135	2400	2315	162
CSNA 20 RS 300/2 30°	1135	2400	2315	198
CSNA 20 RS 300/3 30°	1135	3500	2315	236

Sustavi dizajnirani za proizvodnju potrošne tople vode (do 5 ljudi), čak i u klimatskim zonama s neoptimalnim vremenskim uvjetima. Sastoje se od prethodno sastavljenih komponenata i ne zahtijevaju pumpe ili elektroničke upravljačke uređaje, što osigurava jednostavnu i brzu ugradnju. Paket uključuje:

– Solarni kolektor visoke učinkovitosti CSAL 20 RS, dobro izoliran, opremljen aluminijskim apsorberom tretiranim selektivnim taloženjem.
– Dvokomorni emajlirani cilindar, s poliuretanskom izolacijom i magnezijevom anodom.
– Kompleti za pričvršćivanje i ugradnju sustava: paralelno s krovom ili nagnuto pod kutom od 30° na ravnim površinama.
– Netoksična, biorazgradiva i biokompatibilna tekućina za zaštitu od smrzavanja.
– Jednofazni dopunski električni otpornik (koji će se koristiti i kao zaštita od smrzavanja) dostupan je kao dodatna oprema.
Sustav je opremljen certifikatom Solar Keymark prema UNI EN 12976 i opremljen je solarnim pločama s certifikatom Solar Keymark prema UNI EN 12975 i 9806.

TEHNIČKI PODATCI

Opis	Solarni kolektori		Glikol kg	Broj osoba	Kapacitet litara	Napomene	Šifra
	Broj	Bruto površina m^2					
CSNA 20 RS 150/1 0°	1	1,91	2,5	2-3	153	(1)	**20099761**
CSNA 20 RS 200/1 0°	1	1,91	2,5	2-3	202	(1)	**20157521**
CSNA 20 RS 220/2 0°	2	3,82	5	3-4	223	(1)	**20099764**
CSNA 20 RS 300/2 0°	2	3,82	5	4-5	278	(1)	**20099766**
CSNA 20 RS 300/3 0°	3	5,73	7,5	4-5	278	(1)	**20099767**
CSNA 20 RS 150/1 30°	1	1,91	2,5	2-3	153	(2)	**20087393**
CSNA 20 RS 200/1 30°	1	1,91	2,5	2-3	202	(2)	**20157732**
CSNA 20 RS 220/2 30°	2	3,82	5	3-4	223	(2)	**20087671**
CSNA 20 RS 300/2 30°	2	3,82	5	4-5	278	(2)	**20087672**
CSNA 20 RS 300/3 30°	3	5,73	7,5	4-5	278	(2)	**20087673**

(1) Opremljen nosačima za kosi krov
(2) Opremljen nosačima ravnog krova, nagib 30°

DODATCI

Opis	Šifra
1” ¼ - 1,5 kW komplet električnog otpornika	**20006605**
1” ¼ - 3,0 kW komplet monofaznih kompleta za električni otpor	**20094253**
¾” komplet termostatskog ventila za miješanje	**20020778**
2,5 kg komplet glikola	**20006441**
5,0 kg komplet glikola	**4383085**

Ostali dodatci dostupni na stranica 209.

DODATCI SOLARNOG SUSTAVA

Opis	Napomene	Šifra
LEŽAJEVI ZA CIJEVI OD NEHRĐAJUĆEG ČELIKA		
Komplet priključaka koje treba zategnuti za spajanje solarnih kolektora CSV R bakrenim cijevima i za spoj između solarnih kolektora CSV R		**20027281**
Komplet od 2 priključka koja treba zategnuti (90°) za spajanje solarnih kolektora s DN18 bakrenim cijevima		**20055236**
Komplet od dva priključka za stezanje terminala RPS 25/4 i CSAL 20 RS		**20094627**
Komplet od 2 priključka za spajanje DN18 bakrene cijevi i hidraulične grupe		**20132219**
Komplet priključaka koje treba zategnuti za spajanje solarnih kolektora CSV R fleksibilnim cijevima od nerđajućeg čelika (koje ne treba koristiti za spoj između solarnih kolektora)		**20027289**
Komplet od 2 priključka za spajanje bakrenih cijevi i hidraulične grupe (bakrena cijev DN18/cijev od nerđajućeg čelika DN16)		**20132220**
Pribor zavarenih ležajeva (sadrži: 2 zavarena konektora za spajanje na RPS 25/4, CSAL 20 RS kolektore i 2 konektora za spajanje na RSS hidrauličku jedinicu ili direktno na solarni spremnik)		**20132142**
Komplet priključaka za cijevi od nerđajućeg čelika(sadrži: 2 konektora za spajanje na RRPS 25/4, CSAL 20 RS kolektore i 2 konektora za spajanje na RSS hidrauličku jedinicu ili direktno na solarni spremnik)		**20132143**
Komplet fleksibilnih cijevi od nerđajućeg čelika Ø16 od 15 m (sadrži: valovitu dvostruku cijev od nehrđajućeg čelika za protok i povrat, kabel solarne sonde i prikladnu izolaciju za solarne primjene)	(1)	**4383254**
Komplet fleksibilnih cijevi od nerđajućeg čelika Ø16 od 20 m (sadrži: valovitu dvostruku cijev od nehrđajućeg čelika za protok i povrat, kabel solarne sonde i prikladnu izolaciju za solarne primjene)	(1)	**4383255**
REGULATORI PROTOKA		
Regulator brzine protoka 12 (DN20; 2-12 l/min; kvs = 2,2 m^3/h)		**20011536**
Ručni komplet za odzračivanje		**20026577**
TEKUĆINA ZA PRIJENOS TOPLINE		
5 kg komplet za propilen glikol (koncentrirana tekućina za prijenos topline, s inhibitorima korozije, za kolektore sa ravnom pločom)		**4383085**
10 kg komplet za propilen glikol (koncentrirana tekućina za prijenos topline, s inhibitorima korozije, za kolektore sa ravnom pločom)		**4383059**
20 kg tekućine za prijenos topline bez glikola (dugotrajna i netoksična)		**20094030**
EKSPANZIONE POSUDE		
18L SUN ekspanziona posuda (idealna za solarne sustave, opremljena nosačem, ¾" priključak)		**4383052**
24L SUN ekspanziona posuda (idealna za solarne sustave, opremljena nosačem, ¾" priključak)		**4383053**
35L SUN ekspanziona posuda (idealna za solarne sustave, opremljena nosačem, ¾" priključak)		**4383054**
OSTALI DODATCI		
¾" komplet termostatskog ventila za miješanje		**20020778**
Diferencijalni elektronički termostat		**20039694**

(1) Komplet savitljivih crijeva od nehrđajućeg čelika, izolirane, bez spojnica.

SOLARNI KOLEKTORI

	VERTIKALNI	HORIZONTALNI
	4 PRIKLJUČKA	4 PRIKLJUČKA
RAVNA PLOČA POVRŠINA 2,30 m²	 RPS 25/4 Pakiranja: 1 kom 2 - 5 kom stranica 182	 RPS 25/4 Pakiranja: 1 kom 2 - 5 kom stranica 182
POVRŠINA 1,91 m²	 CSAL 20 RS Pakiranja: 1 kom 2 - 3 - 7 kom stranica 185	

Vertikalni / horizontalni ravni solarni paneli

RPS 25/4



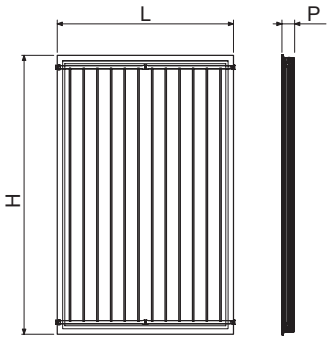

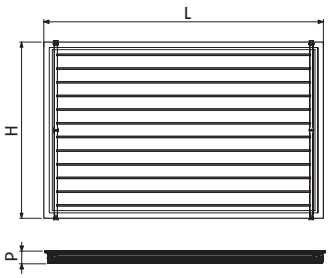

- Solarni kolektori s ravnim pločama za okomitu i horizontalnu ugradnju (2,3 m²)
- Aluminijski okvir
- Aluminijski apsorber s visoko selektivnom prevlakom (TiNOx Energy Al)
- 4 priključka
- Zaštitni film kao standard

Opis	L mm	H mm	P mm	Neto težina kg
RPS 25/4	1195	2004	85	44
RPS 25/4 2 kolektori	1195	2004	85	88
RPS 25/4 5 kolektori	1195	2004	85	220

Solarni kolektor RPS 25/4 može se koristiti i za vertikalne i za horizontalne ugradnje.
Opremljen aluminijskom apsorpcijskom pločom sa selektivnom završnom obradom u TiNOx Energy Al koja omogućuje apsorpciju energije jednaku 95 % na površini i ograničava njezinu emisiju na 4 %. Na ploči su zavarene cijevi u obliku harfe kroz koje prolazi tekućina za prijenos topline. Staklo visoke prozirnosti jamči visoku propusnost.
Uz izolaciju od kamene vune, koja je debljine 40 mm, jamči visoku učinkovitost čak i u slučaju loših vremenskih uvjeta.
Solarni kolektor je opremljen plutajućom armaturom od 4 x 1" koja olakšava spajanje kolektora i održavanje. Moguće je serijski povezati do 6 panela u slučaju horizontalnih ugradnji i do 10 panela u slučaju vertikalnih ugradnji. Standardno je osiguran film koji štiti kolektor od pregrijavanja prije nego što sustav počne raditi.
Dostupan je širok raspon dodatne opreme i sustava za pričvršćivanje kako bi se osigurala maksimalna fleksibilnost ugradnje.
Solarni kolektor udovoljava EN 12975, ISO 9806 i certificiran je Solar Keymark-om.
5 godina jamstva.

TEHNIČKI PODATCI

Opis	Solarni kolektori		Podaci o apsorberu			Temperatura stagnacije °C	Napomene	Šifra
	Bruto površina m²	Područje apsorbera m²	η0	a1 W/m²k	a2 W/m²k²			
RPS 25/4	2,30	2,14	0,802	4,28	0,0064	200	(1)	**20127137**
RPS 25/4 2 KOLEKTORI	4,60	4,30	0,802	4,28	0,0064	200	(2)	**20140510**
RPS 25/4 5 KOLEKTORI	11,50	10,75	0,802	4,28	0,0064	200	(2)	**20140511**

η0 = optička učinkovitost.
a1, a2 = koeficijenti gubitka topline.
(1) Jedan kolektor u jednom pakiranju
(2) Kolektori na paleti od po 2 ili 5 komada

DODACI ZA RPS 25/4 - OKOMITA UGRADNJA

Opis	Napomene	Šifra
Ručni komplet za odzračivanje	(1)	**20026577**
Priključci koje treba zavariti		**20132142**
Komplet priključaka za cijevi od nerđajućeg čelika		**20132143**
Komplet od dva priključka za stezanje završetaka		**20094627**
Komplet fleksibilnih cijevi od nerđajućeg čelika Ø16 od 15 m (sadrži: valovitu dvostruku cijev od nehrđajućeg čelika za protok i povrat, kabel solarne sonde i prikladnu izolaciju za solarne primjene)		**4383254**
Komplet fleksibilnih cijevi od nerđajućeg čelika Ø16 od 20 m (sadrži: valovitu dvostruku cijev od nehrđajućeg čelika za protok i povrat, kabel solarne sonde i prikladnu izolaciju za solarne primjene)		**4383255**
UGRADNJA NA KOSI KROV VIJČANIM SPOJEM		
Komplet nosača za 1 kolektor u //		**20104603**
Komplet nosača za 2 kolektora u //		**20104604**
Komplet nosača za 3 kolektora u //		**20104605**
Komplet nosača za 4 kolektora u //		**20104606**
Komplet nosača za 5 kolektora u //		**20104610**
Komplet nosača za 6 kolektora u //		**20104611**
INSTALACIJA NA 30° NA RAVNOM KROVU SA SVORNJAKOM		
Kompleti nosača za 1 kolektor od 30° za ravni krov		**20104616**
Kompleti nosača za 2 kolektora od 30° za ravni krov		**20104618**
Kompleti nosača za 3 kolektora od 30° za ravni krov		**20104619**
Kompleti nosača za 4 kolektora od 30° za ravni krov		**20104621**
Kompleti nosača za 5 kolektora od 30° za ravni krov		**20104622**
Kompleti nosača za 6 kolektora od 30° za ravni krov		**20104623**
INSTALACIJA NA 45° NA RAVNOM KROVU SA SVORNJAKOM		
Kompleti nosača za 1 kolektor od 45° za ravni krov		**20104624**
Kompleti nosača za 2 kolektora od 45° za ravni krov		**20104625**
Kompleti nosača za 3 kolektora od 45° za ravni krov		**20104626**
Kompleti nosača za 4 kolektora od 45° za ravni krov		**20104627**
Kompleti nosača za 5 kolektora od 45° za ravni krov		**20104628**
Kompleti nosača za 6 kolektora od 45° za ravni krov		**20104629**
UGRADNJA PARALELNO NA KOSI KROV SA PODCRIJEPNIM NOSAČIMA		
Komplet podcrijepnih nosača za 1 kolektor u //		**20104630**
Komplet podcrijepnih nosača za 2 kolektora u //		**20104632**
Komplet podcrijepnih nosača za 3 kolektora u //		**20104634**
Komplet podcrijepnih nosača za 4 kolektora u //		**20104635**
Komplet podcrijepnih nosača za 5 kolektora u //		**20104636**
Komplet podcrijepnih nosača za 6 kolektora u //		**20104637**
UGRADNJA PARALELNO NA KOSI KROV SA PODCRIJEPNIM PODESIVIM NOSAČIMA		
Komplet podcrijepnih podesivih nosača za 1 kolektor u //		**20104638**
Komplet podcrijepnih podesivih nosača za 2 kolektora u //		**20104640**
Komplet podcrijepnih podesivih nosača za 3 kolektora u //		**20104642**
Komplet podcrijepnih podesivih nosača za 4 kolektora u //		**20104643**
Komplet podcrijepnih podesivih nosača za 5 kolektora u //		**20104644**
Komplet podcrijepnih podesivih nosača za 6 kolektora u //		**20104645**
UGRAĐENA INSTALACIJA ZA VENTILIRANE KROVOVE (MINIMALNI NAGIB OD 20°)		
Komplet uložaka za 1 kolektor u //		**20145347**
Komplet uložaka za 2 kolektora u //		**20145351**
Komplet uložaka za 3 kolektora u //		**20148401**
Komplet uložaka za 4 kolektora u //		**20148404**
Komplet uložaka za 5 kolektora u //		**20149352**
Komplet uložaka za 6 kolektora u //		**20149353**

(1) Opcionalna komponenta za ugradnju na najvišoj točki solarne petlje
Za vertikalne instalacije zavojnica s više od 6 kolektora preporučuju se sljedeća rješenja:
- za bateriju od 7: komplet od 5 + komplet od 2 + spojnica (kod 20093048);
- za baterije od 8: komplet od 6 + komplet od 2 + spojnica (kod 20093048);
- za baterije od 9: komplet od 6 + komplet od 3 + spojnica (kod 20093048);
- za baterije od 10: komplet od 6 + komplet od 4 + spojnica (kod 20093048.

Ostali dodatci dostupni na stranica 209.

DODACI ZA RPS 25/4 - HORIZONTALNA UGRADNJA

Opis	Napomene	Šifra
Ručni komplet za odzračivanje	(1)	**20026577**
Priključci koje treba zavariti		**20132221**
Komplet priključaka za cijevi od nerđajućeg čelika		**20132222**
Komplet od dva priključka za stezanje završetaka	(2)	**20094627**
Komplet fleksibilnih cijevi od nerđajućeg čelika Ø16 od 15 m (sadrži: valovitu dvostruku cijev od nehrđajućeg čelika za protok i povrat, kabel solarne sonde i prikladnu izolaciju za solarne primjene)		**4383254**
Komplet fleksibilnih cijevi od nerđajućeg čelika Ø16 od 20 m (sadrži: valovitu dvostruku cijev od nehrđajućeg čelika za protok i povrat, kabel solarne sonde i prikladnu izolaciju za solarne primjene)		**4383255**
UGRADNJA NA KOSI KROV VIJČANIM SPOJEM		
Komplet nosača za 1 kolektor u //	(3)	**20104698**
Komplet nosača za 2 kolektora u //	(3)	**20104699**
Komplet nosača za 3 kolektora u //	(3)	**20104701**
Komplet nosača za 4 kolektora u //	(3)	**20104704**
Komplet nosača za 5 kolektora u //	(3)	**20104705**
Komplet nosača za 6 kolektora u //	(3)	**20104708**
INSTALACIJA NA 30° NA RAVNOM KROVU SA SVORNJAKOM		
Kompleti nosača za 1 kolektor od 30° za ravni krov	(3)	**20104711**
Kompleti nosača za 2 kolektora od 30° za ravni krov	(3)	**20104713**
Kompleti nosača za 3 kolektora od 30° za ravni krov	(3)	**20104718**
Kompleti nosača za 4 kolektora od 30° za ravni krov	(3)	**20104721**
Kompleti nosača za 5 kolektora od 30° za ravni krov	(3)	**20104722**
Kompleti nosača za 6 kolektora od 30° za ravni krov	(3)	**20104727**
INSTALACIJA NA 45° NA RAVNOM KROVU SA SVORNJAKOM		
Kompleti nosača za 1 kolektor od 45° za ravni krov	(3)	**20104730**
Kompleti nosača za 2 kolektora od 45° za ravni krov	(3)	**20104732**
Kompleti nosača za 3 kolektora od 45° za ravni krov	(3)	**20104734**
Kompleti nosača za 4 kolektora od 45° za ravni krov	(3)	**20104737**
Kompleti nosača za 5 kolektora od 45° za ravni krov	(3)	**20104738**
Kompleti nosača za 6 kolektora od 45° za ravni krov	(3)	**20104150**
UGRADNJA PARALELNO NA KOSI KROV SA PODCRIJEPNIM NOSAČIMA		
Komplet podcrijepnih nosača za 1 kolektor u //	(3)	**20104741**
Komplet podcrijepnih nosača za 2 kolektora u //	(3)	**20104742**
Komplet podcrijepnih nosača za 3 kolektora u //	(3)	**20104743**
Komplet podcrijepnih nosača za 4 kolektora u //	(3)	**20104745**
Komplet podcrijepnih nosača za 5 kolektora u //	(3)	**20104746**
Komplet podcrijepnih nosača za 6 kolektora u //	(3)	**20104748**
UGRADNJA PARALELNO NA KOSI KROV SA PODCRIJEPNIM PODESIVIM NOSAČIMA		
Komplet podcrijepnih podesivih nosača za 1 kolektor u //	(3)	**20104749**
Komplet podcrijepnih podesivih nosača za 2 kolektora u //	(3)	**20104750**
Komplet podcrijepnih podesivih nosača za 3 kolektora u //	(3)	**20104761**
Komplet podcrijepnih podesivih nosača za 4 kolektora u //	(3)	**20104762**
Komplet podcrijepnih podesivih nosača za 5 kolektora u //	(3)	**20104765**
Komplet podcrijepnih podesivih nosača za 6 kolektora u //	(3)	**20104768**

(1) Opcionalna komponenta za ugradnju na najvišoj točki solarne petlje.
(2) Za korištenje na kraju za integraciju kompleta nosača; vidi bilješku (3).
(3) Komplet nosača uključuje:
- "muški" završni priključci, prema potrebi kod ugradnje s protokom/povratom na gornjoj strani (kao što je prikazano u priručniku). U slučaju drugačije ugradnje, upotrijebite šifru 20094627;
- fleksibilne veze između kolektora.

Ostali dodatci dostupni na stranica 209.

Solarni kolektori - prisilna cirkulacija

CSAL 20 RS



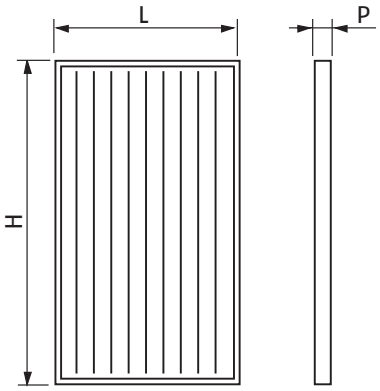

- Solarni kolektori s ravnim pločama za okomitu ugradnju (2 m²)
- Aluminijski okvir
- Bakreni izmjenjivač u obliku harfe
- Aluminijski apsorber s visoko selektivnom prevlakom (TiNOx Energy Al)
- Zaštitni film kao standard

Opis	L mm	H mm	P mm	Neto težina kg
CSAL 20 RS	1818	1097	70	30
CSAL 20 RS 2 kolektori	1818	1048	70	60
CSAL 20 RS 3 kolektori	1818	1048	70	90
CSAL 20 RS 7 kolektori	1818	1048	70	210

Solarni kolektor CSAL 20 RS opremljen je aluminijskom apsorpcijskom pločom sa selektivnom završnom obradom u TiNOx Energy Al koja omogućuje apsorpciju energije jednaku 95% izravne izloženosti na površini i ograničava njezinu emisiju na 4%. Apsorpcijska ploča ultrazvučno je zavarena na 10 bakrenih cijevi u obliku harfe kroz koje prolazi tekućina za prijenos topline.
Kaljeno solarno staklo debljine 3,2 mm, zajedno s izolacijom od kamene vune debljine 30 mm s donje strane, osigurava visoku učinkovitost čak i u slučaju loših vremenskih uvjeta.
Solarni kolektor dizajniran je s dvije armature od 1'' kako bi olakšao spajanje u seriju kolektora (do max. 6) i osigurao male gubitke u glavi (tekućina koja prenosi toplinu paralelno kroz kolektore) i veliku učinkovitost.
Dvije od četiri veze treba zatvoriti mesinganim vijčanim čepovima.
Standardno je osiguran film koji štiti kolektor od pregrijavanja prije nego što sustav počne raditi.
Solarni kolektor udovoljava direktivi EN 12975 i certificiran je Solar Keymark-om.
Dostupan je širok raspon dodatne opreme i fiksirajućih elemenata kako bi se osigurali svi zahtjevi ugradnje.

TEHNIČKI PODATCI

Opis	Solarni kolektori		Podaci o apsorberu			Maksimalna temperatura °C	Napomene	Šifra
	Bruto površina m²	Područje apsorbera m²	η0	a1 W/m²k	a2 W/m²k²			
CSAL 20 RS	1,91	1,77	0,781	4,98	0,0005	192	(1)	**20094521**
CSAL 20 RS 2 KOLEKTORI	3,82	3,54	0,781	4,98	0,0005	192	(2)	**20104593**
CSAL 20 RS 3 KOLEKTORI	5,73	5,31	0,781	4,98	0,0005	192	(3)	**20104595**
CSAL 20 RS 7 KOLEKTORI	13,37	12,39	0,781	4,98	0,0005	192	(4)	**20104596**

(1) Jedan kolektor u jednom pakiranju.
(2) Kolektori na paleti po 2 komada.
(3) Kolektori na paleti po 3 komada.
(4) Kolektori na paleti po 7 komada.

DODATCI

Opis	Napomene	Šifra
Ručni komplet za odzračivanje	(1)	**20026577**
Priključci koje treba zavariti		**20132142**
Komplet priključaka za cijevi od nerđajućeg čelika		**20132143**
Komplet fleksibilnih cijevi od nerđajućeg čelika Ø16 od 15 m (sadrži: valovitu dvostruku cijev od nehrđajućeg čelika za protok i povrat, kabel solarne sonde i prikladnu izolaciju za solarne primjene)		**4383254**
Komplet fleksibilnih cijevi od nerđajućeg čelika Ø16 od 20 m (sadrži: valovitu dvostruku cijev od nehrđajućeg čelika za protok i povrat, kabel solarne sonde i prikladnu izolaciju za solarne primjene)		**4383255**
Zamjenski komplet za CSAL 20 R i CSL 20 R		**20108733**
UGRADNJA PARALELNO NA KOSI KROV VIJČANIM SPOJEM		
Komplet nosača za 1 kolektor u //		**20104652**
Komplet nosača za 2 kolektora u //		**20104654**
Komplet nosača za 3 kolektora u //		**20104656**
Komplet nosača za 4 kolektora u //		**20104659**
Komplet nosača za 5 kolektora u //		**20104660**
Komplet nosača za 6 kolektora u //		**20104662**
INSTALACIJA NA 30° NA RAVNOM KROVU SA SVORNJAKOM		
Kompleti nosača za 1 kolektor od 30° za ravni krov		**20104664**
Kompleti nosača za 2 kolektora od 30° za ravni krov		**20104666**
Kompleti nosača za 3 kolektora od 30° za ravni krov		**20104667**
Kompleti nosača za 4 kolektora od 30° za ravni krov		**20104673**
Kompleti nosača za 5 kolektora od 30° za ravni krov		**20104675**
Kompleti nosača za 6 kolektora od 30° za ravni krov		**20104676**
INSTALACIJA NA 45° NA RAVNOM KROVU SA SVORNJAKOM		
Kompleti nosača za 1 kolektor od 45° za ravni krov		**20104677**
Kompleti nosača za 2 kolektora od 45° za ravni krov		**20104679**
Kompleti nosača za 3 kolektora od 45° za ravni krov		**20104680**
Kompleti nosača za 4 kolektora od 45° za ravni krov		**20104682**
Kompleti nosača za 5 kolektora od 45° za ravni krov		**20104683**
Kompleti nosača za 6 kolektora od 45° za ravni krov		**20104684**
UGRADNJA PARALELNO NA KOSI KROV SA PODCRIJEPNIM NOSAČIMA		
Komplet podcrijepnih nosača za 1 kolektor u //		**20104685**
Komplet podcrijepnih nosača za 2 kolektora u //		**20104686**
Komplet podcrijepnih nosača za 3 kolektora u //		**20104687**
Komplet podcrijepnih nosača za 4 kolektora u //		**20104688**
Komplet podcrijepnih nosača za 5 kolektora u //		**20104690**
Komplet podcrijepnih nosača za 6 kolektora u //		**20104691**
UGRADNJA PARALELNO NA KOSI KROV SA PODCRIJEPNIM PODESIVIM NOSAČIMA		
Komplet podcrijepnih podesivih nosača za 1 kolektor u //		**20104692**
Komplet podcrijepnih podesivih nosača za 2 kolektora u //		**20104693**
Komplet podcrijepnih podesivih nosača za 3 kolektora u //		**20104694**
Komplet podcrijepnih podesivih nosača za 4 kolektora u //		**20104695**
Komplet podcrijepnih podesivih nosača za 5 kolektora u //		**20104696**
Komplet podcrijepnih podesivih nosača za 6 kolektora u //		**20104697**

(1) Opcionalna komponenta za ugradnju na najvišoj točki solarne petlje.
Ostali dodatci dostupni na stranica 209.

SOLARNI PTV I CILINDRI SPREMNICI

IZMJENJIVAČI TOPLINE (ZAVOJNICE)

	0 ZAVOJNICA	1 ZAVOJNICA	2 ZAVOJNICE	PRIRUBNICE*
PTV SOLARNI CILINDAR		 RBC HP S 150-200-300 litara 500-800 litara 1000 litara stranica 192		 7200/3F HV PLUS 800-1000-1500 2000-3000 litara stranica 190
		 7200 HP 300-500 800 litara stranica 196	 RBS 2S 200-300/-430-550 800-1000 litara stranica 188	
			 7200/2 HV PLUS 1500-2000 litara stranica 190	
AKUMULACIJSKI SPREMNIK		 7000/S 1000-1500 litara stranica 198		 7000/F* 2000-3000 5000 litara stranica 198
TOPLO/HLADNO PUHALO	 7000 ACI PLUS 60-120/-200-300 400-500-800 1000-1500 2000 litara stranica 200			

* Prirubnice za umetanje izmjenjivača topline (zavojnice).

Solarni cilindar sa dvije zavojnice

RBS 2S



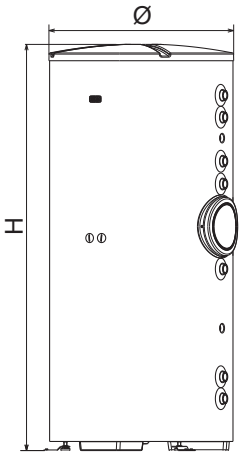

ERP

- Solarni cilindar sa dvije zavojnice
- Proizvodnja potrošne tople vode
- Erp Ready - Klasa energetske učinkovitosti B

Opis	H mm	Ø (*) mm	IT (**) mm	Neto težina kg
RBS 200 2S	1338	604	50	86
RBS 300 2S	1838	604	50	108
RBS 430 2S	1644	755	50	146
RBS 550 2S	1988	755	50	171
RBS 800 2S	1846	1000	100	222
RBS 1000 2S	2171	1000	100	245

(*) Dimenzije sa izolacijom
(**) Debljina izolacije

Čelični solarni cilindri s dvostrukom zavojnicom visoke energetske učinkovitosti (svi modeli su klase B) i unutarnje obrade ostakljene cakline (vitrifikacija prema DIN 4753) kako bi se osigurala maksimalna higijena i olakšalo čišćenje naslaga kamenca. RBS cilindri, s reljefnim ABS završnim slojem, imaju debelu izolaciju dobivenu metodom izravnog pjenjenja za modele do 550 litara i izrađene su od uklonjivih školjki za modele 800 i 1000 (koje se moraju sastaviti).
Cilindar i eliptične zavojnice pažljivo su dizajnirani da postignu najbolje performanse u pogledu izmjene topline, vremena oporavka i stratifikacije.
Cilindar i eliptične zavojnice pažljivo su dizajnirani da postignu najbolje performanse u smislu izmjene topline, vremena oporavka i stratifikacije.
Putem specifičnog kompleta, RBS 2S može raditi paralelno s jednim RBS 2S Ready-i jednakog kapaciteta do 550 litara (komplet za paralelnu ugradnju RBS 2S Ready-i + RBS 2S +). Određene transportne ručke dostupne su kao dodaci; proučavani su kako bi omogućili lak pristup kroz vrata od 800 mm.

TEHNIČKI PODATCI

Opis	Kapacitet cilindra litara	Maksimalna temperatura °C	Maksimalni tlak bar	Toplinski gubici W	Klasa energetske učinkovitosti	Napomene	Šifra
RBS 200 2S	208	99	10	62	B		**20116675**
RBS 300 2S	301	99	10	69	B		**20116335**
RBS 430 2S	430	99	10	75	B		**20117339**
RBS 550 2S	551	99	10	85	B		**20116587**
RBS 800 2S	731	99	7	94	B	(1)	**20132268**
RBS 1000 2S	883	99	7	101	B	(1)	**20132269**

(1) Izolacija koju treba postaviti.

TEHNIČKI PODACI ZA GORNJU ZAVOJNICU IZMJENJIVAČA TOPLINE

Opis	Sadržaj vode litara	Površina izmjene m^2	Proizvodnja PTV l/h	Ulaz za napon zavojnice kW	Maksimalni radni tlak bara	Napomene
RBS 200 2S	3,5	0,7	400	16,1	10	(1)
RBS 300 2S	4,0	0,8	572	23,0	10	(1)
RBS 430 2S	5,0	1,0	774	31,4	10	(1)
RBS 550 2S	5,0	1,0	774	31,4	10	(1)
RBS 800 2S	8,0	1,6	1240	50,0	7	(1)
RBS 1000 2S	8,0	1,6	1240	50,0	7	(1)

(1) Prema DIN 4708 s ΔT = 20 °C (80/60 °C) na izmjenjivaču.

TEHNIČKI PODACI ZA DONJU ZAVOJNICU IZMJENJIVAČA TOPLINE

Opis	Sadržaj vode litara	Površina izmjene m^2	Maksimalni radni tlak bara
RBS 200 2S	3,5	0,7	10
RBS 300 2S	5,0	1,0	10
RBS 430 2S	7,0	1,4	10
RBS 550 2S	9,0	1,8	10
RBS 800 2S	11,5	2,3	7
RBS 1000 2S	13,5	2,7	7

DODATCI

Opis	Šifra
Električna anoda s utikačem	**20055206**
Koljeno za komplet elektroničke anode	**20123851**
Komplet sa termometrom	**20123850**
Monofazni električni otpornik 1,5 kW (za modele 200-550 litara)	**20119911**
Monofazni električni otpornik 2,2 kW (za modele 200-550 litara)	**20119912**
Monofazni električni otpornik 3,0 kW (za modele 200-550 litara)	**20119913**
Trofazni električni otpor 3,8 kW (za modele od 200-550 litara)	**20119914**
Monofazni električni otpornik 1,5 kW (za modele 800-1000 litara)	**20131666**
Monofazni električni otpornik 2,2 kW (za modele 800-1000 litara)	**20131667**
Monofazni električni otpornik 3,0 kW (za modele 800-1000 litara)	**20131669**
Trofazni električni otpor 3,8 kW (za modele od 800-1000 litara)	**20131670**

NAPOMENA: za paralelnu ugradnju pogledajte stranicu "RBS 2S Ready-i".

PTV cilindri sa prirubnicama i dvostrukim zavojnicama

7200/3F HV PLUS
7200/2 HV PLUS



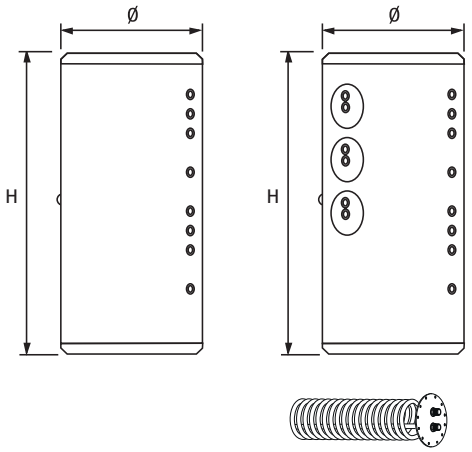

ERP

- PTV cilindri sa prirubnicama i dvostrukim zavojnicama
- Proizvodnja potrošne tople vode
- Komplet zavojnice izmjenjivača topline za 7200/3F treba naručiti odvojeno prema kapacitetu

Opis	H (*) mm	Ø (*) mm	IT (**) mm	Neto težina kg
7200/2 - 1500 HV PLUS	2185	1200	100	325
7200/2 - 2000 HV PLUS	2470	1300	100	540
7200/3F - 800 HV PLUS	1875	990	100	150
7200/3F - 1000 HV PLUS	2105	990	100	190
7200/3F - 1500 HV PLUS	2185	1200	100	305
7200/3F - 2000 HV PLUS	2470	1300	100	325
7200/3F - 3000 HV PLUS	2730	1450	100	543

(*) Dimenzije sa izolacijom
(**) Debljina izolacije

Okomiti solarni cilindri s dvostrukom zavojnicom s unutarnjim dvoslojnim caklinom (prema DIN 4753) bakteriološki inertni kako bi se osigurala apsolutna higijena vode, kako bi se izbjegle naslage kamenca i olakšalo čišćenje.
Vanjski premaz izrađen od tvrde plastike pruža bolju estetiku i visoku čvrstoću proizvoda, bez ugrožavanja ugradnje u smislu jednostavnosti upotrebe i fleksibilnosti.
Cilindri su već opremljeni tvrdom i mekom uklonjivom izolacijom od poliuretana, bez CFC-a (debljina 100 mm) kako bi se olakšala ugradnja; izolacija se isporučuje zasebno za model od 2000 litara. Briga o proučavanju geometrije solarnog cilindra i zavojnica osigurava najbolje vrijeme stratifikacije, izmjene topline i oporavka.
Jednostavno održavanje zahvaljujući bočnoj prirubnici za reviziju, antikorozijsku anodnu zaštitu. Moguće je koristiti dodatne električne otpornike.

TEHNIČKI PODATCI

Opis	Kapacitet cilindra litara	Maksimalna temperatura °C	Maksimalni tlak bar	Toplinski gubici W	Klasa energetske učinkovitosti	Napomene	Šifra
7200/2 - 1500 HV PLUS	1390	99	8	162	C		**20136237**
7200/2 - 2000 HV PLUS	1950	99	8	186	C		**20136239**
7200/3F - 800 HV PLUS	749	99	10	130	C	(1)	**20136273**
7200/3F - 1000 HV PLUS	955	99	10	142	C	(1)	**20136274**
7200/3F - 1500 HV PLUS	1430	99	8	162	C	(1)	**20136275**
7200/3F - 2000 HV PLUS	1990	99	8	186	C	(1)	**20136277**
7200/3F - 3000 HV PLUS	2959	99	8	344	-	(1)	**20052788**

(1) Solarni cilindar s prirubnicom, isporučen bez zavojnica, naručiti zasebno.
NAPOMENA: Solarni cilindar s prirubnicom, isporučen bez zavojnica, naručiti zasebno.

TEHNIČKI PODACI ZA GORNJU ZAVOJNICU IZMJENJIVAČA TOPLINE

Opis	Sadržaj vode litara	Površina izmjene m^2	Proizvodnja PTV l/h	Ulaz za napon zavojnice kW	Maksimalna radna temperatura °C	Maksimalni radni tlak bara	Napomene
7200/2 - 1500 HV PLUS	10,4	1,8	1200	47	110	10	(1)
7200/2 - 2000 HV PLUS	16,9	2,8	1800	73	110	10	(1)

(1) Prema DIN 4708 s ΔT = 20 °C (80/60 °C) na izmjenjivaču.

TEHNIČKI PODACI ZA DONJU ZAVOJNICU IZMJENJIVAČA TOPLINE

Opis	Sadržaj vode litara	Površina izmjene m^2	Proizvodnja PTV l/h	Ulaz za napon zavojnice kW	Maksimalna radna temperatura °C	Maksimalni radni tlak bara	Napomene
7200/2 - 1500 HV PLUS	19,4	3,4	2200	88	110	10	(1)
7200/2 - 2000 HV PLUS	28,1	4,6	2900	120	110	10	(1)

(1) Prema DIN 4708 s ΔT = 20 °C (80/60 °C) na izmjenjivaču.

DODATCI

Opis	Napomene	Šifra
Trofazni električni otpor 3,8 kW 1" ½		**20020707**
Komplet s bakrenom zavojnicom presvučen kositrom 2,63 m^2 - 1,74 l - 10 bara	(1)	**20055205**
Komplet s bakrenom zavojnicom presvučen kositrom 4,54 m^2 - 3,56 l - 10 bara	(1)	**4383089**
Komplet s bakrenom zavojnicom presvučen kositrom 6,34 m^2 - 5,10 l - 10 bara	(1)(2)	**4383087**
Električna anoda s utikačem		**20055206**

(1) Samo za 7200/3F HV PLUS.
(2) Nije prikladno za 7200/3F 800 HV Plus i 7200/3F 1000 HV Plus.
Crpne stanice i regulator diferencijala dostupni su na stranica 203.
Ostali dodatci dostupni na stranica 209.

ZAVOJNICA IZMJENJIVAČA TOPLINE

Opis	L mm	H mm	A mm	Neto težina kg
Komplet s bakrenom zavojnicom presvučen kositrom 2,63 m^2	580	DN200	80	14,9
Komplet s bakrenom zavojnicom presvučen kositrom 4,54 m^2	750	DN200	80	22,6
Komplet s bakrenom zavojnicom presvučen kositrom 6,34 m^2	980	DN200	80	29,0

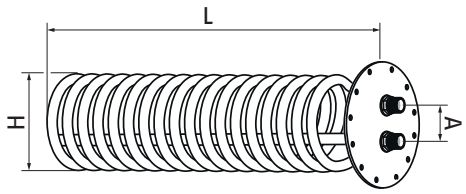

TEHNIČKI PODATCI

Opis	Površina izmjenjivača vode m^2	Apsorbirana snaga (*) kW	Potreban kapacitet izmjenjivača topline (*) m^3/h	Izlaz PTV (*) m^3/h	Gubitak tlaka mbar	Maksimalan radni tlak zavojnice bar	Promjer cijevi mm	Broj cijevi	Kapacitet vode l
Komplet s bakrenom zavojnicom presvučen kositrom 2,63 m^2	2,63	53	2,3	1,3	748	10	18x1	1	1,74
Komplet s bakrenom zavojnicom presvučen kositrom 4,54 m^2	4,54	91	3,9	2,2	720	10	18x1	2	3,56
Komplet s bakrenom zavojnicom presvučen kositrom 6,34 m^2	6,34	127	5,5	3,1	2017	10	18x1	2	5,10

(*) Prema DIN 4708, za dobivanje potrošne tople vode s ΔT 35 °C (10/45 °C) i ΔT 20 °C (80/60 °C) na izmjenjivaču topline, pridržavajte se prikazanih vrijednosti u tehničkom listu koji se odnosi na apsorbiranu snagu i izmjenjivač topline potrebnog kapaciteta.

Cilindri za PTV s jednostrukom zavojnicom

RBC-HP 1S



RBC-HP 1S 150÷500 RBC-HP 1S 800/1000

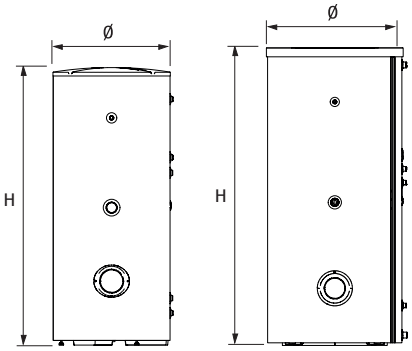

ERP

- Vertikalni cilindar od emajliranog čelika s jednom zavojnicom
- Proizvodnja potrošne tople vode
- Pogodan za upotrebu s kotlovima ili toplinskim pumpama

Opis	H (*) mm	Ø (*) mm	IT (**) mm	Neto težina (*) kg
RBC-HP 150 1S	1138	604	52	62
RBC-HP 200 1S	1354	604	52	78
RBC-HP 300 1S	1838	604	52	103
RBC-HP 500 1S	1793	755	52	150
RBC-HP 800 1S	1835	974	92	203
RBC-HP 1000 1S	2155	974	92	225

(*) Dimenzije i težina s izolacijom
(**) Debljina izolacije

Linija RBC-HP 1S jamči vrhunsku svestranost jer može raditi zajedno s kotlovima i toplinskim crpkama.
Vertikalni cilindar od emajliranog čelika s jednom zavojnicom DHW cilindar, iznutra ostakljen (prema DIN 4753) kako bi se osigurala higijene i čišćenja kamenca. Asortiman uključuje 6 modela od 150 do 1000 (ErP Ready – Energetska klasa B), dok oblik spremnika i eliptični presjek izmjenjivača omogućuju izvrsnu izmjenu topline (minimalna disperzija topline) i brzo vrijeme vraćanja.
Mogućnost dodavanja odvojive zavojnice za upotrebu sa solarnim toplinskim sustavom.
Mogućnost dodavanja pomoćnog grijaćeg elementa.

TEHNIČKI PODATCI

Opis	Kapacitet cilindra l	Površina izmjene zavojnice m^2	Snaga izmjenjivača zavojnice s toplinskom crpkom (*) kW	Snaga izmjenjivača zavojnice s kotlom (**) kW	Maksimalna temperatura °C	Maksimalan tlak bar	Toplinski gubici (***) W	Klasa energetske učinkovitosti	Napomene	Šifra
RBC-HP 150 1S	170	0,85	6,3	27	99	10	55	B		**20202962**
RBC-HP 200 1S	210	1,38	8,8	39	99	10	58	B		**20203095**
RBC-HP 300 1S	305	1,7	12,4	49	99	10	68	B		**20201786**
RBC-HP 500 1S	500	2,2	15,8	57	99	10	84	B		**20201984**
RBC-HP 800 1S	735	2,5	18,5	69	99	7	94	-	(1)	**20202273**
RBC-HP 1000 1S	890	2,9	24,9	75	99	7	101	-	(1)	**20202861**

(*) S ΔT = 5 °C i izlaznom temperaturom zavojnice 50 °C.
(**) S ΔT = 20 °C i izlaznom temperaturom zavojnice od 80 °C.
(***) U skladu s EN 12897:2006, Δt = 45 °C (vanjska temperatura 20 °C, temperatura spremnika 65 °C).
(1) Izolacija koju treba postaviti.

DODATCI

Opis	Napomena	Šifra
Električna anoda s utikačem		**20055206**
Koljeno za komplet elektroničke anode		**20123851**
Komplet sa termometrom		**20123850**
Monofazni električni otpornik 1,5 kW (150-500 l) na prirubnici	(1)	**20119911**
Monofazni električni otpornik 2,2 kW (150-500 l) na prirubnici	(1)	**20119912**
Monofazni električni otpornik 3,0 kW (150-500 l) na prirubnici	(1)	**20119913**
Trofazni električni otpornik 3,8 kW (150-500 l) na prirubnici	(1)	**20119914**
Monofazni električni otpornik 1,5 kW (800-1000 l) na prirubnici	(1)	**20131666**
Monofazni električni otpornik 2,2 kW (800-1000 l) na prirubnici	(1)	**20131667**
Monofazni električni otpornik 3,0 kW (800-1000 l) na prirubnici	(1)	**20131669**
Trofazni električni otpornik 3,8 kW (800-1000 l) na prirubnici	(1)	**20131670**
1,5 kW komplet monofaznih grijaćih elemenata (150-300 l) na otvoru 1"1/2		**4383270**
2,2 kW komplet monofaznih grijaćih elemenata (300-500 l) na otvoru 1"1/2		**4383271**
3,0 kW komplet monofaznih grijaćih elemenata (500 l) na otvoru 1"1/2		**4383272**
3,8 kW komplet monofaznih grijaćih elemenata (500-800-1000 l) na otvoru 1"1/2		**20020707**
6,0 kW komplet monofaznih grijaćih elemenata (1000 l) na otvoru 1"1/2		**20079908**
Solarni izmjenjivač 0,8 m^2 za RBC-HP 150-300	(1)	**20203248**
Solarni izmjenjivač 1,2 m^2 za RBC-HP 500	(1)	**20203246**
Solarni izmjenjivač 1,9 m^2 za RBC-HP 800-1000	(1)	**20203245**

(1) Komplet električnog otpornika prirubnice nije dostupan uz komplet solarnog izmjenjivača topline. Ako ugradite komplet solarnog izmjenjivača topline na prirubnicu, ne možete pričvrstiti komplet električnog otpornika prirubnice.

PREPORUČENE KOMBINACIJE - KOTAO I TOPLINSKA CRPKA

Cilindar		Toplinske crpke NXHM												
Opis	Šifra	004	006	008	010	012	014	016	012T	014T	016T	018T	022T	026T
		20203404	20203407	20203409	20203410	20203649	20203650	20203651	20203652	20203653	20203655	20194140	20194141	20194142
RBC-HP 150 1S	**20202962**	●	●											
RBC-HP 200 1S	**20203095**	●	●	●										
RBC-HP 300 1S	**20201786**	●	●	●	●	●			●					
RBC-HP 500 1S	**20201984**			●	●	●	●	●	●	●	●			
RBC-HP 800 1S	**20202273**					●	●	●	●	●	●	●		
RBC-HP 1000 1S	**20202861**							●			●	●	●	●

Za ispravnu veličinu cilindra pogledajte tehničke podatke u tehničkim listovima proizvoda.

Cilindar		Toplinske crpke FAMILY SPRINT									
Opis	Šifra	4 M	6 M	8 M	10 M	12 M	14 M	16 M	12T	14T	16T
		20205753	20205755	20205757	20205760	20205766	20205769	20205773	20205778	20205780	20205782
RBC-HP 150 1S	**20202962**	●	●								
RBC-HP 200 1S	**20203095**	●	●	●							
RBC-HP 300 1S	**20201786**	●	●	●	●	●			●		
RBC-HP 500 1S	**20201984**			●	●	●	●	●	●	●	●
RBC-HP 800 1S	**20202273**					●	●	●	●	●	●
RBC-HP 1000 1S	**20202861**							●			●

Za ispravnu veličinu cilindra pogledajte tehničke podatke u tehničkim listovima proizvoda.

Cilindar		Toplinske crpke FAMILY ES							
Opis	Šifra	5M	7M	9M	12M	15M	12T	15T	18T
		20204781	20204782	20204783	20204784	20204785	20204786	20204787	20204788
RBC-HP 150 1S	**20202962**	●							
RBC-HP 200 1S	**20203095**	●	●						
RBC-HP 300 1S	**20201786**	●	●	●					
RBC-HP 500 1S	**20201984**		●	●	●	●	●		
RBC-HP 800 1S	**20202273**			●	●	●	●	●	
RBC-HP 1000 1S	**20202861**								●

Za ispravnu veličinu cilindra pogledajte tehničke podatke u tehničkim listovima proizvoda.

PRIMJERI SUSTAVA

MONOVALENTNO GRIJANJE, HLAĐENJE I PROIZVODNJA DHW-a U KOMBINACIJI SA TOPLINSKOM PUMPOM

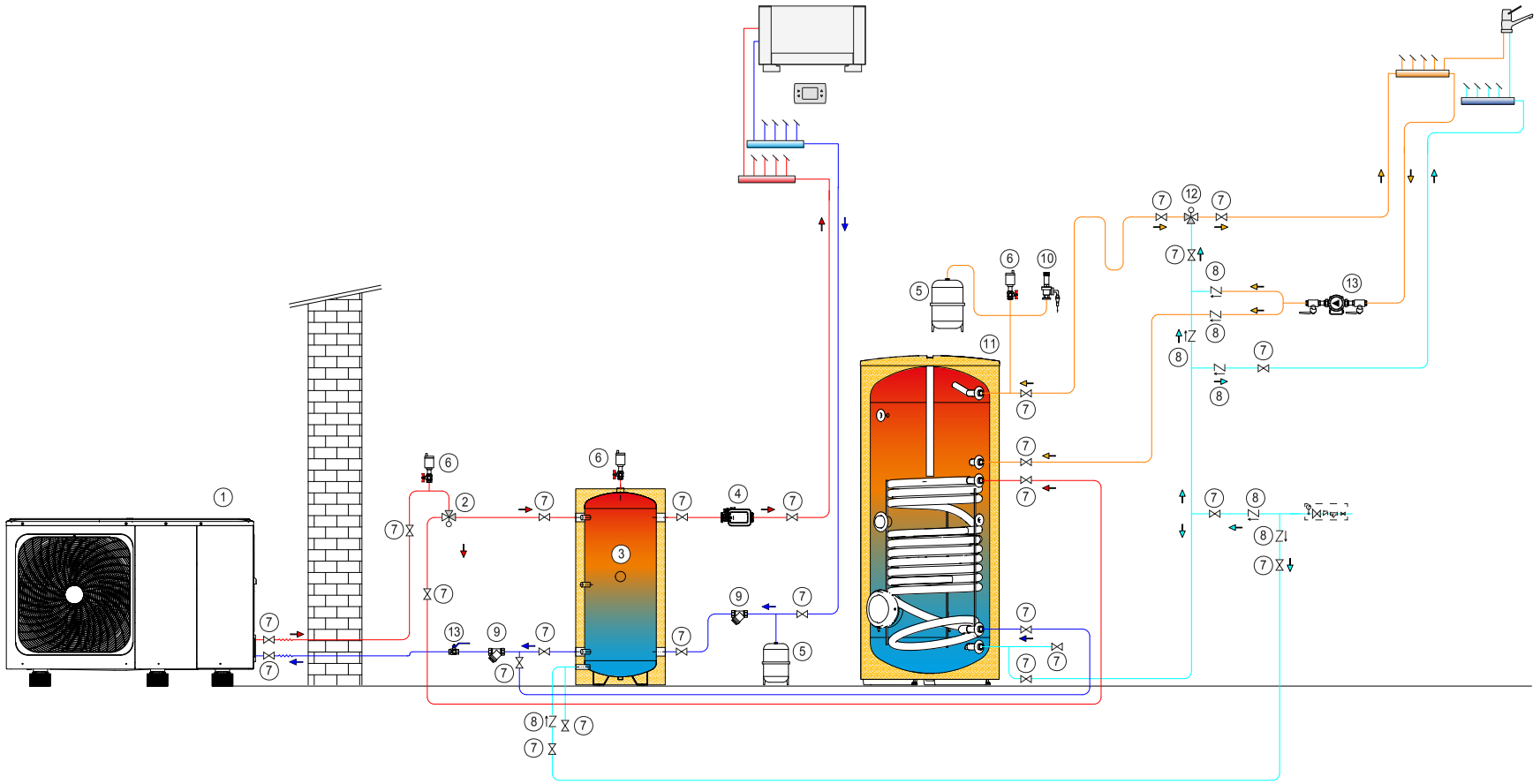

1 Monoblok toplinska crpka
2 DHW ventil za preusmjeravanje
3 Spremnik
4 Zonska pumpa
5 Ekspanziona posuda
6 Odzračivač
7 Zaporni ventil
8 Nepovratni ventil
9 Filter
10 Sigurnosni ventil
11 DHW grijač
12 DHW miješalica
13 DHW recirkulacijska pumpa

PTV solarni cilindar

7200 HP



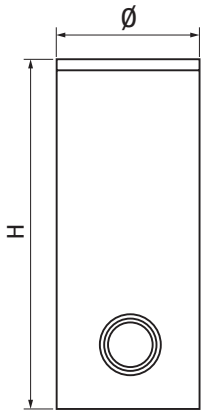

ERP

- Cilindar za toplinsku crpku
- Proizvodnja potrošne tople vode

Opis	H (*) mm	Ø (*) mm	IT (**) mm	Neto težina (*) kg
7200 300 HP	1615	600	50	119
7200 500 HP	1690	750	50	166
7200 800 HP	1875	990	100	220

(*) Dimenzije i težina s izolacijom
(**) Debljina izolacije

Čelični cilindri za PTV za okomitu ugradnju, zaštićeni unutarnjom caklinom i opremljeni zavojnicom (s velikom izmjenjivačkom površinom) za prikladnu kombinaciju s toplinskom crpkom i s prirubnicom u donjem dijelu kako bi se omogućilo umetanje izmjenjivača (opcionalno) za kombinacija sa solarnim toplovodom. Posebno dizajnirani za primjenu u sustavima s toplinskim crpkama, omogućuju visok prijenos topline zahvaljujući širokoj izmjenjivoj površini.
Opremljeni su utičnicama, magnezijevom anodom i s 1 "½ priključkom za umetanje električnog otpornika (opcija). Izolacija je izrađena od krutog poliuretana za veličine 300 i 500 i mekog poliuretana za veličinu 800.

TEHNIČKI PODATCI

Opis	Kapacitet cilindra litara	Maksimalna temperatura °C	Maksimalni tlak bar	Toplinski gubici W	Klasa energetske učinkovitosti	Napomene	Šifra
7200 300 HP	263	99	10	85	C	(1)	**4383500**
7200 500 HP	470	99	10	112	C	(2)	**4383501**
7200 800 HP	702	99	10	130	C		**20136293**

(1) Za kombiniranje s toplinskom crpkom Family ES i NHX.
(2) Za kombiniranje s toplinskom crpkom Family ES i NHX.

TEHNIČKI PODACI ZA ZAVOJNICU IZMJENJIVAČA TOPLINE

Opis	Sadržaj vode litara	Površina izmjene m^2	Proizvodnja PTV l/h	Ulaz za napon zavojnice kW	Maksimalna radna temperatura °C	Maksimalni radni tlak bara	Napomene
7200 300 HP	23,0	4	500	19	110	10	(1)
7200 500 HP	51,5	6	800	31	110	10	(1)
7200 800 HP	60,0	7	900	38	110	10	(1)

(1) Prema DIN 4708 s ΔT = 10 °C (60/50 °C) na izmjenjivaču.

DODATCI

Opis	Šifra
Jednofazni električni otpornik 1,5 kW 1” ½	**4383270**
Trofazni električni otpornik 3,8 kW 1” ½	**20020707**
0,8 m^2 solarni izmjenjivač topline (za model HP 300)	**4383504**
1,2 m^2 solarni izmjenjivač topline (za modele HP 500-800)	**4383505**
Električna anoda s utikačem	**20055206**

Ostali dodatci dostupni na stranica 209.

Akumulacijski spremnici

7000 Puffer



7000/S

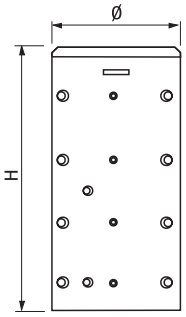

7000/F

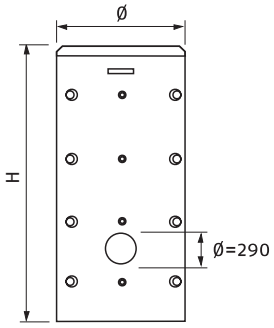

ERP

- Inercijalni spremnik za dodatak grijanju

Opis	H (*) mm	Ø (*) mm	IT (**) mm	Neto težina (*) kg
7000,1000/S	2190	990	100	172
7000,1500/S	2165	1200	100	239
7000,2000/F	2489	1300	100	330
7000,3000/F	2720	1450	100	415
7000,5000/F	2870	1800	100	570

(*) Dimenzije i težina s izolacijom
(**) Debljina izolacije

Spremnici 7000 Puffer mogu se lako integrirati u solarne sustave i dizajnirani su za dopunu grijanja (ne za proizvodnju ili skladištenje PTV-a). Pažnja posvećena proučavanju geometrije spremnika (isporučuje se sa unutrašnjom dijafragmom) i zavojnicoam (samo za modele /S) osigurava najbolje vrijeme stratifikacije, izmjene topline i oporavka.
Priključak na različitim visinama omogućuje upotrebu različitih generatora topline i izbjegava utjecaj na stratifikaciju.
Poliuretanska izolacija bez CFC-a smanjuje gubitke topline i, kao posljedicu, povećava učinkovitost; tvrda izolacija olakšava ugradnju (modeli /F).
Korištenje prirubnice (samo za modele /F) olakšava održavanje i omogućuje povezivanje dodatnog izmjenjivača.
Moguće je koristiti dodatne električne otpornike.

TEHNIČKI PODATCI

Opis	Kapacitet cilindra l	Površina zavojnice (m²)	Maksimalna temperatura °C	Maksimalni tlak bar	Toplinski gubici (*) W	Napomene	Klasa energetske učinkovitosti	Šifra
INERCIJALNI AKUMULACIJSKI SPREMNIK SA ZAVOJNICOM SOLARNOG IZMJENJIVAČA								
7000,300/S	270	1,8	95	3	93	(1)(D)	C	**20182681**
7000,500/S	476	1,8	95	3	110	(1)(D)	C	**20182682**
7000,1000/S	920	2,6	99	3	143	(1)(D)	C	**20136260**
7000,1500/S	1410	3,8	99	3	167	(1)(D)	C	**20136261**
INERCIJSKI AKUMULACIJSKI SPREMNIK S JEDNOM PRIRUBNICOM								
7000,2000/F	2010	-	99	3	190	(2)(D)	C	**20136256**
7000,3000/F	2959	-	99	3	344	(2)(D)	-	**4383411**
7000,5000/F	5055		99	3	646		-	**4383412**

(1) Isporučuje se s montiranom izolacijom.
(2) Isporučuje se s odvojenom izolacijom.
(D) Dostupnost materijala u našem skladištu: 20 radnih dana od datuma potvrde narudžbe.
(*) Prazni se u skladu s EN 12897:2006 (ΔT=45 °C, prostor 20 °C i skladištiti na 65 °C).

TEHNIČKI PODACI ZA ZAVOJNICU IZMJENJIVAČA TOPLINE

Opis	Sadržaj vode litara	Površina izmjene m^2	Proizvodnja PTV l/h	Ulaz za napon zavojnice kW	Maksimalna radna temperatura °C	Maksimalni radni tlak bara	Napomene
7000,1000/S	14,6	2,6	2900	68	110	6	(1)
7000,1500/S	21,6	3,8	4200	99	110	6	(1)

(1) Prema DIN 4708 s ΔT=20 °C (80/60 °C) na izmjenjivaču.

DODATCI

Opis	Napomene	Šifra
4,54 m^2 - Komplet zavojnice od bakra s prirubničkom spojnicom za modele/F (izmjenjivač snage zavojnice 91 kW)	(1)	**4383089**
6,34 m^2 - Komplet zavojnice od bakra s prirubničkom spojnicom za modele/F (izmjenjivač snage zavojnice 127 kW)	(1)	**4383087**
Električna anoda s utikačem		**20055206**

(1) Za uporabu samo sa modelima 7000.2000/F, 7000.3000/F i 7000.5000/F.
Ostali dodatci dostupni na stranica 209.



Akumulacijski spremnici

7000 ACI Plus

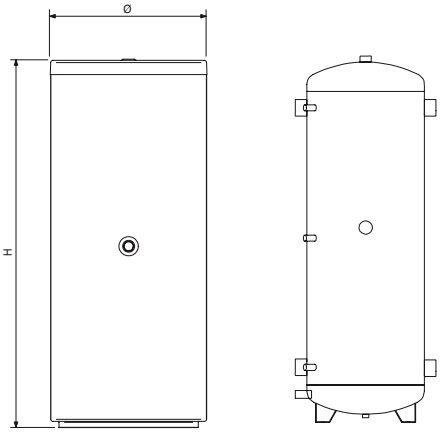

ERP

- Inercijski spremnik

Opis	H(*) mm	Ø(*) mm	Težina (prazno) kg
7000 ACI 60 PLUS	935	400	25
7000 ACI 120 PLUS	1095	500	35
7000 ACI 200 PLUS	1395	550	45
7000 ACI 300 PLUS	1560	600	55
7000 ACI 400 PLUS	1540	700	95
7000 ACI 500 PLUS	1840	700	100
7000 ACI 800 PLUS	1800	990	115
7000 ACI 1000 PLUS	2050	990	170
7000 ACI 1500 PLUS	2165	1200	185
7000 ACI 2000 PLUS	2480	1300	305

(*) Dimenzije sa izolacijom.

Spremnici 7000 ACI Plus mogu se lako integrirati kako u tradicionalne sustave (generatori topline) tako i u sustave koji koriste obnovljive izvore (rashladni uređaji, toplinske crpke). Stoga se nužno nositi s nedostatkom ravnoteže između potražnje i opskrbe energijom uz pomoć prikladnih sustava za skladištenje.
Ovaj proizvod, koji se isporučuje u jedinstvenom pakiranju, ima izolaciju zatvorenih ćelija izrađenu od poliuretana bez CFC-a i HCFC-a i pogodan je za sustave grijanja/hlađenja, jer pruža izvrsne performanse u smislu malih gubitaka topline (prema UNI TS 11300).
Pažnja posvećena proučavanju geometrije spremnika osigurava najbolje vrijeme stratifikacije, izmjene topline i povrata.
Novi hidraulički priključci, većeg promjera, omogućuju smanjenje gubitaka glave pri radu sa smanjenim ΔT; njihovo pozicioniranje na različitim visinama omogućuje istodobno korištenje različitih generatora topline bez utjecaja na stratifikaciju. Jednostavnu uporabu osigurava smanjena težina i dimenzije.
Moguće je koristiti dodatne električne otpornike.

TEHNIČKI PODATCI

Opis	Kapacitet cilindra litara	Toplinski gubici W	Maksimalna temperatura °C	Maksimalni tlak bar	Klasa energetske učinkovitosti	Šifra
7000 ACI 60 PLUS	57	34	99	6	B	**20090056**
7000 ACI 120 PLUS	123	50	99	6	B	**20082450**
7000 ACI 200 PLUS	203	68	99	6	C	**20028093**
7000 ACI 300 PLUS	277	82	99	6	C	**20028094**
7000 ACI 400 PLUS	390	105	99	6	C	**20028095**
7000 ACI 500 PLUS	473	114	99	6	C	**20028096**
7000 ACI 800 PLUS	732	131	99	6	C	**20137619**
7000 ACI 1000 PLUS	855	139	99	6	C	**20137620**
7000 ACI 1500 PLUS	1420	168	99	6	C	**20137622**
7000 ACI 2000 PLUS	2013	190	99	6	C	**20137624**

DODATCI

Opis	Napomene	Šifra
Jednofazni električni otpornik 1,5 kW 1" ½	(1)	**4383270**
Jednofazni električni otpornik 2,2 kW 1" ½	(1)	**4383271**
Jednofazni električni otpornik 3,0 kW 1" ½	(1)	**4383272**
Trofazni električni otpornik 3,8 kW 1" ½	(1)	**20020707**
Električna anoda s utikačem		**20055206**

(1) Nije kompatibilan sa 7000 ACI 60 Plus

Ostali dodatci dostupni na stranica 209.

KOMPLEMENTARNI ARTIKLI

Crpne stanice i diferencijalni regulatori

RSS & EVOSOL



ERP

- RSS crpna stanica
- EVOSOL diferencijalni regulator

Opis	H mm	L mm	P mm	Neto težina kg
RSS MRS	418	313	185	5,0
RSS MRS	418	313	185	4,7
RSS R	364	228	183	4,1
RSS MR 14 MT	290	390	250	0,8
EVOSOL	170	106	52	0,3

EVOSOL je solarni regulator koji može upravljati s 9 vrsta postrojenja i udovoljiti svim različitim kućanskim i profesionalnim zahtjevima. EVOSOL je u mogućnosti upravljati modulirajućom solarnom cirkulacijskom crpkom s konstantnom regulacijom ΔT između solarnog kolektora i cilindra, omogućavajući tako rad sustava čak i u slučaju slabog zračenja.
Korisnički prilagođeni izbornik i zaslon omogućuju lako upravljanje dostupnim funkcijama i odabranim layoutom. Prednji pristup komponentama olakšava električno ožičenje; široka paleta dodatne opreme omogućuje prilagodbu bilo kojeg sustava.
RSS je solarna crpna stanica dostupna u četiri verzije: protok i povrat s diferencijalnim regulatorom EVOSOL sastavljen na sustavu (MRS), protok i povrat (MR) i samo povrat (R).
Crpne stanice RSS MRS i MR imaju cirkulacijsku pumpu s PWM upravljanjem, sigurnosne uređaje, slavine za punjenje, nepovratni ventil, mjerač protoka i temperature povrata. RSS R ima cirkulacijsku pumpu za UKLJUČIVANJE/ISKLJUČIVANJE i PWM upravljanje, sigurnosne uređaje, slavine za punjenje, regulator protoka i mjerač protoka, nepovratni ventil i mjerač temperature.

TEHNIČKI PODATCI

Opis	Priključak i kuglasti ventil	Kolektori povezivi u mrežu m^2	Napomene	Šifra
RSS MRS	Protok/povrat	55	(1)	**20116166**
RSS MRS	Protok/Povrat	55	(2)	**20116167**
RSS R	Samo povrat	20	(3)	**20116168**
RSS MR 14 MT	Protok/Povrat	30	(2)(4)	**20156553**

(1) Opremljen diferencijalnim regulatorom EVOSOL.
(2) Prikladno samo za upravljanje PWM-om.
(3) Prikladno za PWM i ON/OFF upravljanje.
(4) Opremljena modulacijskom cirkulacijskom crpkom s PWM upravljanjem (solarni regulator za montiranje na zid mora biti ugrađen odvojeno).

TEHNIČKI PODATCI

Opis	Standardni relejni izlaz br.	Ulazi za sondu br.	Isporučanih sondi br.	Konfigurirane sheme br.	Šifra
EVOSOL	2	4	1x kolektor + 2x cilindar	9	**20120499**

TLAK RASPOLOŽIVE DIBAVE

Solarna stanica za dostavu i povraT.
Vrijednosti su se odnosile na mješavinu vode i 30% glikola.

RSS MRS - RSS R

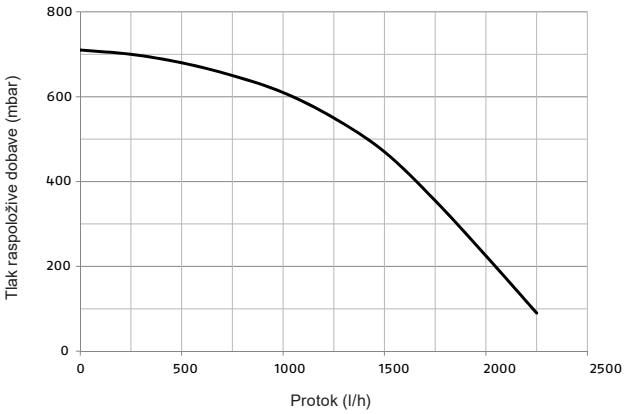

RSS MR 14 MT

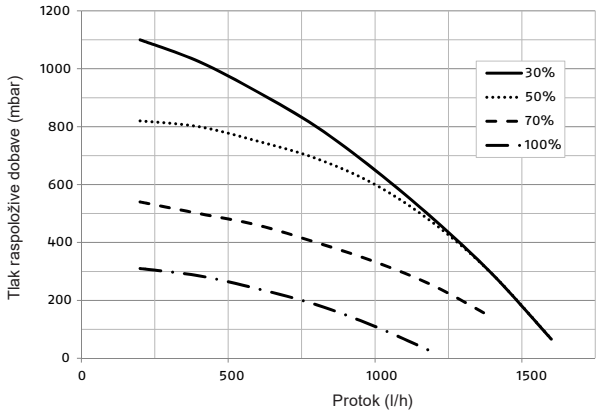

DODATCI

Opis	Napomene	Šifra
Električna anoda	(1)	**20123853**
Električna anoda s utikačem	(2)	**20055206**
Uronjiva sonda od platine za Pt1000, kabel 2,5 m PUR (-10/+ 80 °C) za spremnike ili povratnu cijev (FRP6 Pt1000)		**4383196**
Kontaktna temperaturna sonda s platinastim mjeračem Pt1000, olflex kabelom 2,5 m (-10/+80 °C) za spremnike ili povratnu cijev (FRP21 Pt1000)		**4383197**
Temperaturna sonda od platine za visoke temperature u Pt1000,PTFE kabel 1,5 m (-50/+230 °C) za vakuumske kolektore (FKP6/H Pt1000)		**4383199**
Komplet za zaštitu sondi od prenapona (SP1)		**4383415**
Komplet dodatne temperaturne sonde za solarni kolektor		**20125097**
Komplet dodatne temperaturne sonde za cilindar		**20123856**

(1) Pogodno za crpnu stanicu s diferencijalnim regulatorom (MRS tip).
(2) Pogodno za crpnu stanicu bez regulatora diferencijala (tip R i MR).

Solarni diferencijalni regulator

Sun Pro



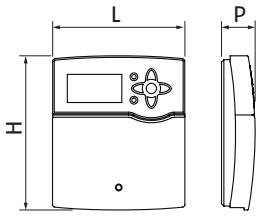

ERP

- Solarni kontroler Sun Pro

Opis	H mm	L mm	P mm
SUN 5 PRO 5 RS	227	156	62
SUN 14 PRO 14 RS	260	216	64

SUN PRO je solarni regulator koji može udovoljiti svim različitim kućanskim i profesionalnim zahtjevima, a može upravljati nekoliko shema sustava.
Dizajn je jednostavan i moderan i odgovara svim okruženjima.
Izbornik je jednostavan za upotrebu, zaslon omogućuje korisniku lako upravljanje funkcijama i odabranom shemom.
Jednostavan pristup električnim ožičenjima s prednje strane.
Širok raspon dodatne opreme za prilagodbu bilo kojem sustavu.

TEHNIČKI PODATCI

Opis	Standardni relejni izlaz br.	Ulazi za sondu br.	Isporučene sonde (*) (za ravni kolektor) br.	Konfigurirane sheme br.	Šifra
SUN 5 PRO 5 RS	5	9	2x kolektor + 3x cilindar	7 (+varijanti)	**20099595**
SUN 14 PRO 14 RS	14	12	2x kolektor + 4x cilindar	9 (+varijanti)	**20099607**

(*) Specifične sonde za ravne kolektore

DODATCI

Opis	Napomene	Šifra
Elektronička anoda za povezivanje diferencijalnim regulatorom	(1)	**20123853**
Električna anoda s utikačem	(2)	**20055206**
Uronjiva sonda od platine za Pt1000, kabel 2,5 m PUR (-10/+ 80 °C) za spremnike ili povratnu cijev (FRP6 Pt1000)		**4383196**
Kontaktna temperaturna sonda s platinastim mjeračem Pt1000, olflex kabelom 2,5 m (-10/+80 °C) za spremnike ili povratnu cijev (FRP21 Pt1000)		**4383197**
Temperaturna sonda od platine za visoke temperature u Pt1000,PTFE kabel 1,5 m (-50/+230 °C) za vakuumske kolektore (FKP6/H Pt1000)		**4383199**
Komplet za zaštitu sondi od prenapona (SP1)		**4383415**

(1) Pogodno za crpnu stanicu s diferencijalnim regulatorom (MRS tip).
(2) Pogodno za crpnu stanicu bez regulatora diferencijala (tip R i MR).

Komplementarni artikli

Riello SC Sun
Riello SC Acs



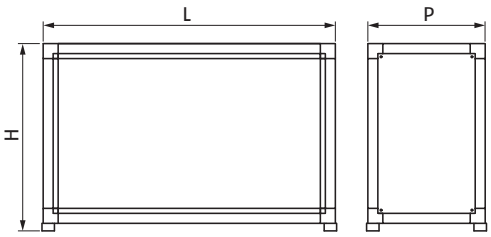

ERP

- Jedinica solarnog izmjenjivača topline
- Jedinica izmjenjivača topline PTV-a
- Crpka visoke učinkovitosti

Opis	H mm	L mm	P mm	Neto težina kg
SC SUN 50	600	400	260	22,8
SC SUN 120	835	475	195	32
SC SUN 120 ACS	835	475	195	32
SC SUN 300	1140	1000	500	155
SC ACS 25	600	400	250	16,1
SC ACS 35	600	400	250	19,1
SC ACS 40	600	400	250	19,2
SC ACS 80	835	475	226	30
SC ACS 160	1100	1000	500	158
SC ACS 225	1100	1000	500	176

Riello nudi cjelovita rješenja spremna za ugradnju pri korištenju akumulacijskih spremnika, uz optimizaciju stratifikacije: jedinice za izmjenu topline i na solarnoj i na PTV strani.
Riello SC Sun je solarni izmjenjivač topline dizajniran za akumulacijske spremnike. Njegove komponente su dimenzionirane i prenose toplinu s maksimalnom učinkovitošću. Obuhvat se nudi u tri veličine: do 50, 120 i 300 m2 izložene površine.
ces directly istantaneous DHW;</i> <b>Tu je i izmjenjivač topline koji izravno proizvodi istovremenu toplu vodu; može raditi na do 120 m^2 izložene površine.
Riello SC ACS je izmjenjivač topline za trenutnu proizvodnju potrošne tople vode.
Dizajniran je za spajanje s puffer spremnicima i osigurava maksimalnu higijenu tretirane vode.
Nudi se u pet veličina: 25, 40, 80, 160 i 225 l/min.

TEHNIČKI PODATCI

Opis	Izmijenjena snaga (*) kW	Maksimalni primarni izlaz l/h	Primarna temperatura min-max C	Površina izmjene m^2	Maks. tlak primarni/ sekundarni bar	Napomene	Šifra
IZMJENJIVAČ TOPLINE ZA SOLARNI KRUG							
SC SUN 50	32	1,500	2/110	0,9	6/3	(D)	**20156326**
SC SUN 120	52	2,400	2/110	3,0	6/6	(D)	**20156327**
SC SUN 300	129	6,000	2-110	-	10/10		**20156330**
PTV IZMJENJIVAČI TOPLINE							
SC SUN 120 ACS	52	2,400	2/110	3,0	6/6	(D)	**20156331**

(*) Odnosi se na ΔT=20 °C i 30% glikola.
(D) Dostupnost materijala u našem skladištu: 25 radnih dana od datuma potvrde narudžbe.

TEHNIČKI PODATCI

Opis	Proizvodnja DHW l/min	Izlaz minimalne proizvodnje PTV-a l/min	Temperaturni komplet PTV-a °C	Maksimalni primarni izlaz dostave l/h	Površina ploče izmjenjivača m²	Maksimalni radni tlak bara	Napomene	Šifra
ZA IZMJENU TOPLINE TEHNIČKE VODE I POTROŠNE TOPLE VODE								
SC ACS 25	19	2,5	40...55	1,200	0,9	10	(D)	**20156322**
SC ACS 35	28	2,5	40...55	1,700	1,8	10	(D)	**20156324**
SC ACS 40	38	2	30...90	1,850	1,8	6	(1)	**20156325**
SC ACS 80	60	5	30...90	3,600	3	6	(D)(1)	**20182669**
SC ACS 160	100	10	30…85	8,000	-	10	(D)(1)	**20176021**
SC ACS 225	150	10	30…85	10,500	-	10	(D)(1)	**20156329**

(*) Proizvodnja PTV na 45 °C, s ulazom vode na 10 °C i temperaturom spremnika na 55 °C.
(**) Maksimalni primarni/sekundarni tlak.
(D) Dostupnost materijala u našem skladištu: 25 radnih dana od datuma potvrde narudžbe.
(1) Modul za izmjenu topline koji se može sastaviti u kaskadu s odgovarajućim dodatcima (vidi dodatci).

DODATCI

Opis	Napomene	Šifra
Termostatski komplet za sanitarnu recirkulaciju (za SC ACS 25-35)	(D)	**20083502**
Elektronički DHW komplet za recirkulaciju (samo za SC ACS 40)		**20182673**
2 modula kompleta za kaskadno spajanje (samo za SC ACS 40)		**20182674**
3 modula kompleta za kaskadno spajanje (samo za SC ACS 40)	(D)	**20182675**
Komplet za recirkulaciju (samo za SC ACS 80)	(D)	**20182676**
2 modula kompleta za kaskadno spajanje (samo za SC ACS 80)	(D)	**20182677**
3 modula kompleta za kaskadno spajanje (samo za SC ACS 80)	(D)	**20182678**

(D) Dostupnost materijala u našem skladištu: 25 radnih dana od datuma potvrde narudžbe.
Ostali dodatci dostupni na stranica 209.

SHEMA SA PRIMJEROM PRINCIPA UVEZIVANJA

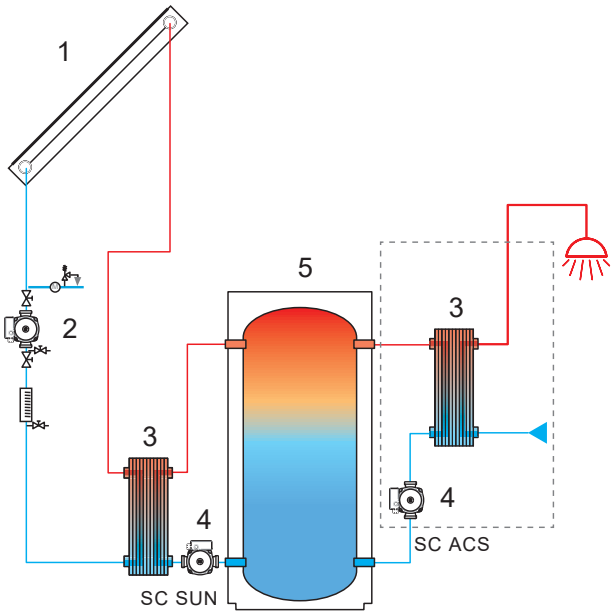

1. Riello solarni kolektor
2. Solarna cirkulacijska crpka visoke učinkovitosti
3. Pločasti izmjenjivači topline
4. Cirkulacijska crpka visoke učinkovitosti
5. 7000 Puffer

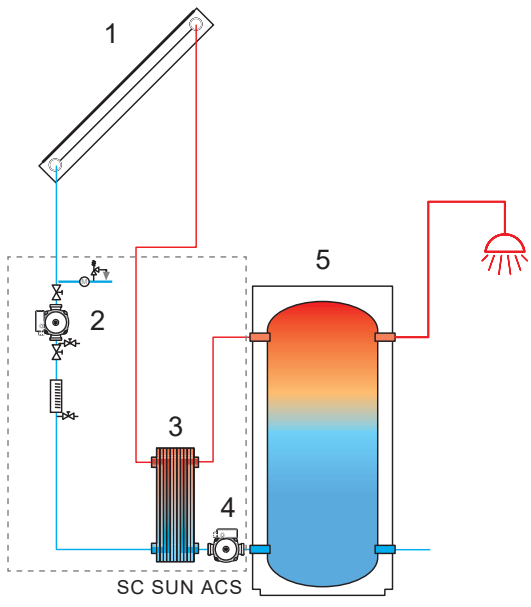

1. Riello solarni kolektor
2. Solarna cirkulacijska crpka visoke učinkovitosti
3. Pločasti izmjenjivači topline
4. Cirkulacijska crpka visoke učinkovitosti
5. 7200/3F HV PLUS

DODATCI

DODATCI SOLARNOG TOPLOVODA

Opis	Napomene	Šifra
NERĐAJUĆE ČELIČNE CIJEVI I PRIKLJUČCI		
2 kompleta ravnih priključaka koja treba stegnuti radi spajanja solarnih kolektora s DN18 bakrenim cijevima		**20027281**
Komplet od 2 priključka koja treba zategnuti (90°) za spajanje solarnih kolektora s DN18 bakrenim cijevima		**20055236**
Komplet od dva priključka za stezanje završetaka	(2)	**20094627**
Komplet od 2 priključka za spajanje DN18 bakrene cijevi i hidraulične grupe		**20132219**
2 kompleta ravnih priključaka za spajanje solarnih kolektora s cijevima of nehrđajućeg čelika (bakrenim cijevima DN18/cijev od nerđajućeg čelika DN16)		**20027289**
Komplet od 2 priključka za spajanje bakrenih cijevi i hidraulične grupe (bakrena cijev DN18/cijev od nerđajućeg čelika DN16)		**20132220**
Priključci koje treba zavariti		**20132142**
Komplet priključaka za cijevi od nerđajućeg čelika	(1)	**20132143**
Komplet fleksibilnih cijevi od nerđajućeg čelika DN16 od 15 m (sadrži: valovitu dvostruku cijev od nehrđajućeg čelika za protok i povrat, kabel solarne sonde i prikladnu izolaciju za solarne primjene)	(2)	**4383254**
Komplet fleksibilnih cijevi od nerđajućeg čelika DN16 od 20 m (sadrži: valovitu dvostruku cijev od nehrđajućeg čelika za protok i povrat, kabel solarne sonde i prikladnu izolaciju za solarne primjene)	(2)	**4383255**
REGULATORI BRZINE PROTOKA		
Regulator brzine protoka 12 (DN20; 2-12 l/min; kvs = 2,2 m^3/h)		**20011536**
Regulator brzine protoka 20 (DN20; 8-20 l/min; kvs = 5 m^3/h)		**20011538**
Ručni komplet za odzračivanje		**20026577**
GLIKOL		
5 kg komplet za propilen glikol (koncentrirana tekućina za prijenos topline, s inhibitorima korozije, za kolektore sa ravnom pločom)		**4383085**
10 kg komplet za propilen glikol (koncentrirana tekućina za prijenos topline, s inhibitorima korozije, za kolektore sa ravnom pločom)		**4383059**
20 kg premiksiranog glikola za CSV R (tekućina za prijenos topline spremna za upotrebu, prikladna za vakuumske kolektore, zaštita od smrzavanja do -28 °C)		**4383118**
20 kg tekućine za prijenos topline bez glikola (dugotrajna i netoksična)		**20094030**
EKSPANZIONE POSUDE		
18L SUN ekspanziona posuda (idealna za solarne sustave, opremljena nosačem, ¾" priključak)		**4383052**
24L SUN ekspanziona posuda (idealna za solarne sustave, opremljena nosačem, ¾" priključak)		**4383053**
35L SUN ekspanziona posuda (idealna za solarne sustave, opremljena nosačem, ¾" priključak)		**4383054**
50L ekspanziona posuda (idealna za solarne sustave, opremljena osnovom i priključkom 1")		**4383256**
100L ekspanziona posuda (idealna za solarne sustave, opremljena osnovom i priključkom 1")		**4383257**
150L ekspanziona posuda (idealna za solarne sustave, opremljena osnovom i priključkom 1")		**4383258**
300L ekspanziona posuda (idealna za solarne sustave, opremljena osnovom i priključkom 1")		**4383259**
OSTALI DODATCI		
¾" komplet termostatskog ventila za miješanje		**20020778**
Diferencijalni elektronički termostat		**20039694**

(1) Komplet priključaka naručiti s fleksibilnom cijevi od nerđajućeg čelika.
(2) Savitljiva cijev od nerđajućeg čelika, izolirana, bez okova.

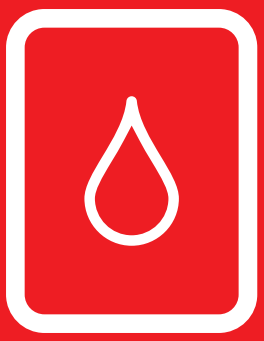

CENTRALNO GRIJANJE

ZIDNI MODULARNI SUSTAV 214

PODNI MODULARNI SUSTAV 234

PODNI KOTLOVI 263

ČELIČNI MLAZNI PLAMENIK KOTLOVA NA PLIN/ULJE 283

UPRAVLJAČKE PLOČE I TERMOREGULACIJE 327

OPCIJE DIMOVODNOG SUSTAVA 337

ZIDNI/PODNI-STOJEĆI KONDENZACIJSKI MODULI

	PLINSKI UNUTARNJI	PLINSKI SPOLJNI
ZIDNI TOPLOVODNI MODULI OD NERĐAJUĆEG ČELIKA	 CONDEXA HPR CONDEXA HPR 35 (33,99-68,22 kW)** stranica 220	
	 CONDEXA PRO (55,7-1098,0 kW)** stranica 220	 CONDEXA PRO* (55,7-1098,0 kW)** stranica 220
PODNI TOPLOVODNI MODULI OD NERĐAJUĆEG ČELIKA	 STEEL PRO POWER (111,4-1290,0 kW)** stranica 234	 STEEL PRO POWER* (111,4-1290,0 kW)** stranica 234
PODNI TOPLOVODNI MODULI OD ALUMINIJUMA	 ALU PRO POWER (112,1-585,0 kW)** stranica 247	

* Isporučen s kompletom za spoljnju ugradnju.
** Izlazni podaci se odnose na min-max (80°/60 °C) kaskadnih aplikacija.

Unutarnji zidni gasni kondezacijski moduli

Condexa HPR



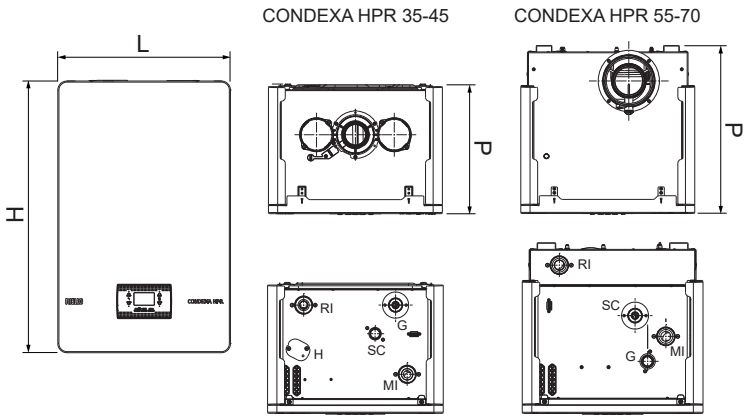

MI - PROTOK Ø G 1" ½ M
RI - POVRAT Ø G 1" ½ M
SC - ISPUST KONDENZATA Ø 25 mm
G - PLIN Ø G 1" M

ERP

- Sukladno s Direktivom 2009/125/EC
- Kondenzacijski toplinski moduli za unutarnju uporabu
- Moguća kaskada do 280 kW
- Modularni dizaj kako bi omogućio jednostavnu i brzu ugradnju
- Niske zagađujuće emisije, Klasa 6 (DIN EN 15502)

Opis	H mm	L mm	P mm	Ø mm	Neto težina kg
CONDEXA HPR 35	740	470	350	60/100	39
CONDEXA HPR 45	740	470	350	60/100	39
CONDEXA HPR 55	740	470	453	80/125	53
CONDEXA HPR 70	740	470	453	80/125	53

Condexa HPR zidni je modularni kondenzacijski sustav kojem je kompaktnost najjača strana. Primarni izmjenjivač topline od nehrđajućeg čelika s vodoravnom ovojnicom, s komorom za izgaranje s prednjim pristupom osigurava visoke performanse u smislu učinkovitosti i pouzdanosti u pogledu vremena.
Asortiman se sastoji od 4 modela s konfiguracijom samo za grijanje, s toplovodnim modulima od 34,9 do 70 kW.
Condexa HPR može se ugraditi kao samostojeći unutarnj ili vanjski sustav u djelomično natkrivenom okruženju, dok se kaskadni sustav može ugraditi unutra do 4 modula, u PREDNJOJ konfiguraciji te konfiguraciji BACK-to-BACK.
Upravljanje kaskadom osigurava novi elektronički sustav upravljanja koji je jednostavan za upotrebu i može parametrizirati i vizualizirati do 4 modula u kaskadi te upravljati njima, kao i upravljati do 6 neovisnih zona.

– Dizajnirano za rad s mješavinama prirodnog plina i vodika, do najviše 20 % vodika.
– Omjer smanjenja 8:1 u samostalnoj ugradnji, do 32:1 u kaskadi.
– Modulirajuća cirkulacijska crpka s hidrauličkom glavom i niskom potrošnjom.
– Maksimalan radni tlak: 5 bara.
– Jednostavnost ugradnje.
– Širok raspon dodataka za samostalnu i kaskadnu ugradnju, kako u PREDNJOJ konfiguraciji tako i u konfiguraciji BACK-to-BACK.

TEHNIČKI PODATCI

Opis	Izlaz kW			Učinkovitost - %			Klasa energetske učinkovitosti	Jezik	Šifra
	Korisno 80°/60° max	Korisno 50°/30° max	Peć min-max	Korisno Pn (80°/60°)	Korisno Pn (50°/30°)	Korisno 30 % Pn (50°/30°)			
CONDEXA HPR 35	33,99	37,31	5,2-34,9	97,4	106,9	108,2	A	IT/EN	**20190064**
								FR/NL/DE	**20202709**
								ES/PT	**20202710**
								RU/UA	**20202711**
								PL/HU/RO	**20202712**
								SK/SR/GR/SI/HR	**20202714**
CONDEXA HPR 45	43,88	47,30	5,2-45,0	97,5	105,1	107,9	A	IT/EN	**20190066**
								FR/NL/DE	**20202715**
								ES/PT	**20202716**
								RU/UA	**20202717**
								PL/HU/RO	**20202718**
								SK/SR/GR/SI/HR	**20202720**
CONDEXA HPR 55	53,60	58,25	8,2-55,0	97,5	105,9	107,6	A	IT/EN	**20190067**
								FR/NL/DE	**20202721**
								ES/PT	**20202722**
								RU/UA	**20202723**
								PL/HU/RO	**20202724**
								SK/SR/GR/SI/HR	**20202725**
CONDEXA HPR 70	68,22	74,19	8,2-70,0	97,5	106,0	107,5	A	IT/EN	**20190068**
								FR/NL/DE	**20202726**
								ES/PT	**20202727**
								RU/UA	**20202728**
								PL/HU/RO	**20202730**
								SK/SR/GR/SI/HR	**20202732**

DODACI - SAMOSTALNA UGRADNJA

Opis	Napomene	Šifra
HIDRAULIČNI DODATCI		
Hidraulički separator/priključak za pločasti izmjenjivač topline	(1)	**20195886**
Horizontalni hidraulički separator		**20195884**
Komplet izmjenjivača topline od lemljene ploče za samostojeći bojler (20 ploča)	(2)	**20195888**
Komplet izmjenjivača topline od lemljene ploče za samostojeći bojler (30 ploča)	(2)	**20197360**
Unutarnji komplet 3-smjernih ventila	(3)	**20195889**
Vanjski komplet 3-smjernih ventila	(4)	**20195890**
Priključak za dovod/odvod za izravnu ugradnju		**20195891**
SIGURNOSNI DODATCI		
Sigurnosni komplet razdjelnika	(5)	**20195883**
Sigurnosni ventil 4,5 bara FF 3/4"x1"	(6)	**20199254**
MEHANIČKI DODATCI		
Poklopac za sigurnosni komplet/hidraulički separator		**20195885**
Poklopac za pločasti izmjenjivač topline		**20195887**
Komplet odstojnika za pričvršćivanje na zid	(7)	**20200070**
ELEKTRIČNI DODATCI		
REC10MH kontrola na daljinu	(8)	**20193921**

(1) Prikladno za kombiniranje sa sigurnosnim ventilom sa šifrom 20199254.
(2) Obavezno ugraditi sa šifrom 20196701.
(3) Prikladno za modele od 35–45 kW.
(4) Kompatibilno s kompletom pločastog izmjenjivača topline za samostojeći kotao za proizvodnju PTV-a.
(5) Uključuje: termometar, manometar, sigurnosni ventil, tlačnu sklopku i zaporni ventil za gorivo.
(6) Za talijansko tržište: prikladno samo za model od 35 kW.
(7) Komplet potreban za koncentrično pražnjenje na stražnjoj stijenki za modele od 55–70 kW.
(8) Omogućuje upravljanje: solarnom toplinom i do 3 izravne/mješovite neovisne zone.

DODACI - KASKADNA UGRADNJA

Opis	Napomene	Šifra
HIDRAULIČNI DODATCI		
Rampe sa zatvaračem	(1)(2)	**20197002**
Rampe sa zatvaračem - B2B	(1)(2)	**20197004**
Rampe bez zatvarača	(1)(2)	**20197005**
Rampe bez zatvarača - B2B	(1)(2)	**20197006**
Komplet plinske rampe za kaskadnu ugradnju 35–45 kW	(1)	**20197634**
Komplet plinske rampe za kaskadnu ugradnju 55–70 kW	(1)	**20197635**
Komplet plinske rampe za kaskadnu ugradnju 35–45 kW - B2B	(1)	**20197639**
Komplet plinske rampe za kaskadnu ugradnju 55–70 kW - B2B	(1)	**20197640**
2" 1/2 razdjelnici za kaskade s 2 kotla		**20197007**
2" 1/2 razdjelnici za kaskade s 1 kotlom		**20197362**
Prirubnica 2" 1/2 PN6		**20197366**
Slijepa prirubnica 2"1/2 PN6		**20197367**
Komplet za odvod kondenzata za kaskadu		**20197364**
Komplet razdjelnika za 2" 1/2 kućište sigurnosnih uređaja		**20196449**
2"1/2 Komplet za hidraulički separator		**20197642**
DN65/DN50 Komplet za spajanje (HEATGATE DN50)	(3)	**20196494**
Izmjenjivač topline SP 35-DN50 21 (21) N	(11)	**20200611**
Izmjenjivač topline SP 35-DN50 27 (27) N	(11)	**20200613**
Izmjenjivač topline SP 35-DN50 33 (33) N	(11)	**20200614**
Izmjenjivač topline SP 35-DN50 41 (41) N	(11)	**20200615**
Izmjenjivač topline SP 35-DN50 49 (49) N	(11)	**20200616**
Izmjenjivač topline SP 35-DN50 53 (53) N	(11)	**20200618**
Izmjenjivač topline SP 35-DN50 61 (61) N	(11)	**20200619**
SIGURNOSNI DODATCI		
Komplet sigurnosnih uređaja	(4)	**20071190**
Sigurnosni ventil do 400 kW (4,5 bara)		**20197368**
Komplet zapornih ventila za gorivo (VIC) - ØG.1"	(5)(8)	**20009486**
Komplet zapornih ventila za gorivo (VIC) - ØG.1" ½	(6)(8)	**20009482**
Komplet zapornih ventila za gorivo (VIC) - ØG.2"	(7)(8)	**20009483**
MEHANIČKI DODATCI		
Poklopac razdjelnika i rampi za samostojeći kotao		**20197363**
Komplet za učvršćivanje na tlo (SP 35-40 modeli)	(9)	**20120282**
DIMOVOD(*)		
Komplet sustava fiksnog razdjelnika Ø80 mm		**20129765**
Adapter Ø80 do Ø110 mm		**20197070**
Ø80/110 mm - Nepromočiv vertikalni adapter		**20196319**
Koljeno 90° Ø80 mm		**20137506**
Komplet za ulaz zraka B23		**20137538**
Kaskadni završetak Ø160 mm s odvodom kondenzata		**20062338**
Kolektor Ø160 mm za 1 kotao		**20197583**
Kolektor Ø200 mm za 1 kotao		**20197584**
Adapter Ø160 do Ø200 mm		**20132391**
Y-spoj Ø160/160 mm		**20197582**
ELEKTRIČNI DODATCI		
Daljinski upravljač kaskada i zona	(10)	**20199623**

(1) Naručiti za svaki kotao kaskadnog sustava (količina = br. kotlova).
(2) Bez plinske rampe.
(3) Naručiti s kompletom za učvršćivanje na tlo (modeli SP35-40) sa šifrom 20120282.
(4) Sigurnosni i zaporni ventili za gorivo nisu uključeni.
(5) Preporučuje se do maksimalne snage 131 kW, izračunato uzimajući u obzir tlak opskrbnog plina = 20 mbar.
(6) Preporučuje se do maksimalne snage 230 kW, izračunato uzimajući u obzir tlak opskrbnog plina = 20 mbar.
(7) Preporučuje se do maksimalne snage 580 kW, izračunato uzimajući u obzir tlak opskrbnog plina = 20 mbar.
(8) Intervencijska temperatura 97 °C - duljina kapilare 5 m.
(9) Omogućuje učvršćivanje pločastog izmjenjivača na strukturu koja se nalazi pod šifrom 20196494.
(10) Omogućuje upravljanje: solarnom toplinom i do 6 izravne/mješovite neovisne zone.
(11) Konfiguracije s pločastim izmjenjivačem topline: pogledajte proizvod Riello HEATgate, odjeljak SYSTEM COMPLEMENTARY ITEMS.
(*) Posebne šifre za dimovod/ulaz za zrak u slučaju kaskadne ugradnje.
NAPOMENA: da biste izračunali najveću dopuštenu izlaznu snagu zapornih ventila za gorivo, s tlakovima dovoda koji su različiti od 20 mbar, obratite se pretprodajnoj službi.
Za sustav plinskih dimovoda pogledajte trenutačni katalog.

DODATCI ZA KOMPLETIRANJE SUSTAVA

Opis	Napomene	Šifra
HIDRAULIČNI DODATCI		
1"1/2 MF zaporni ventil		**20190221**
Neutralizator kondenzata N2 (do 450 kW)		**4031810**
Neutralizator kondenzata HN2 (do 280 kW)	(1)	**4031811**
MEHANIČKI DODATCI		
Okvir potpore	(2)	**20196701**
Oprema okvira potpore	(3)	**20196699**
ELEKTRIČNI DODATCI		
Ploča BE09 s dvostrukim multi funkcionalnim relejem		**20192808**
Upravljanje 1. izravnim/mješovitim područjem	(4)	**20132795**
Upravljanje 2. i 3. izravnom/mješovitom zonom	(4)	**20132796**
Vanjska sonda		**1220559**
Potopna sonda	(5)	**1220599**
Komplet sučelja solarne toplinske jedinice		**20168672**
DODACI ZA PREINAKU NA LPG		
Komplet za preinaku na LPG (35/45 kW)		**20201490**
Komplet za preinaku na LPG (55/70 kW)		**20201489**

(1) Opremljen ekstrakcijskim crpkama.
(2) Okvir je potreban u slučaju kaskadne ugradnje ili samostalne ugradnje s pločastim izmjenjivačem topline.
(3) Potrebno u slučaju back-to-back kaskadne konfiguracije.
(4) U kombinaciji sa šifrom 20193921 u samostalnoj ugradnji ili sa šifrom 20199623 u kaskadnoj ugradnji za upravljanje izravnim/mješovitim zonama.
(5) Može se upotrijebiti kao: primarna sonda, sekundarna sonda, cilindrična sonda.

KOMBINACIJE CRPKI I PLOČASTIH IZMJENJIVAČA TOPLINE ZA RAD KOTLA S PRIMARNIM ΔT = 20 °C

Opis	Sigurnosni uređaji			Okvir		Izmjenjivači topline			
	Samo sigurnosni ventil		Sigurnosni uređaji			ΔT primarni/sekundarni = 10 °C		ΔT primarni/sekundarni = 7,2 °C	
	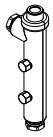		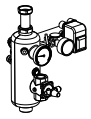	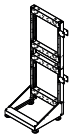		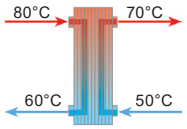		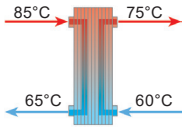	
	Hidraulički separator/priključak za pločasti izmjenjivač topline	Sigurnosni ventil 4,5 bara FF 3/4"x1"	Sigurnosni komplet razdjelnika	Okvir potpore	Oprema okvira potpore	Komplet izmjenjivača topline od lemljene ploče za samostojeći bojler (20 ploča)	Komplet izmjenjivača topline od lemljene ploče za samostojeći bojler (30 ploča)	Komplet izmjenjivača topline od lemljene ploče za samostojeći bojler (20 ploča)	Komplet izmjenjivača topline od lemljene ploče za samostojeći bojler (30 ploča)
	20195886	**20199254**	**20195883**	**20196701**	**20196699**	**20195888**	**20197360**	**20195888**	**20197360**
CONDEXA HPR 35	●	●		●	● (*)	●		●	
CONDEXA HPR 45	●	●	●	●	● (*)	●		●	
CONDEXA HPR 55	●	●	●	●	● (*)		●		●
CONDEXA HPR 70	●	●	●	●	● (*)		●		●

(*) Koristi se ako okvir nije pričvršćen na zid.

TABLICA KASKADNOG POVEZIVANJA KOLEKTORA KOTLOVA

Model	CONDEXA HPR 35	CONDEXA HPR 45	CONDEXA HPR 55	CONDEXA HPR 70
Toplotna izlazna snaga kotla kW				
Br. kotlova	UKUPNI KASKADNI IZLAZ / PROMJER H_2O KOLEKTORA			
	70/ 2" ½	90/ 2" ½	11/ 2" ½	140/ 2" ½
	105/ 2" ½	135/ 2" ½	165/ 2" ½	210/ 2" ½
	140/ 2" ½	180/ 2" ½	220/ 2" ½	280/ 2" ½

TABLICA KOMBINACIJE ŠIFRI KOLEKTORA U ODNOSU NA BROJ KOTLOVA U KASKADI, U KONFIGURACIJI FRONT

Model	CONDEXA HPR 35	CONDEXA HPR 45	CONDEXA HPR 55	CONDEXA HPR 70
Toplotna izlazna snaga kotla kW				
Br. kotlova	IZBOR KODOVA KOLEKTORA ZA KONFIGURACIJU FRONT			
	1x 20197007	1x 20197007	1x 20197007	1x 20197007
	1x 20197007 1x 20197362	1x 20197007 1x 20197362	1x 20197007 1x 20197362	1x 20197007 1x 20197362
	2x 20197007	2x 20197007	2x 20197007	2x 20197007

TABLICA KOMBINACIJE KODOVA KOLEKTORA U ODNOSU NA BROJ KOTLOVA U KASKADI, U KONFIGURACIJI BACK-TO-BACK

Model	CONDEXA HPR 35	CONDEXA HPR 45	CONDEXA HPR 55	CONDEXA HPR 70
Toplotna izlazna snaga kotla kW				
Br. kotlova	IZBOR ŠIFRI KOLEKTORA ZA BACK-TO-BACK KONFIGURACIJU			
2	1x 20197362	1x 20197362	1x 20197362	1x 20197362
3	1x 20197007	1x 20197007	1x 20197007	1x 20197007
4	1x 20197007	1x 20197007	1x 20197007	1x 20197007

TABLICA ZA ODABIR PROMJERA KOLEKTORA PLINSKIH DIMOVODA U ODNOSU NA BROJ KOTLOVA NA SVAKOM KOLEKTORU

Model	CONDEXA HPR 35	CONDEXA HPR 45	CONDEXA HPR 55	CONDEXA HPR 70
Toplotna izlazna snaga kotla kW				
Br. kotlova	PROMJER DIMOVODNOG KOLEKTORA			
	Ø160	Ø160	Ø160	Ø160
	Ø160	Ø160	Ø160	Ø160
	Ø160	Ø160	Ø160	Ø160
	Ø160	Ø160	Ø160	Ø200

TABLICA ZA ODABIR ŠIFRI KOLEKTORA PLINSKIH DIMOVODA U ODNOSU NA BROJ KOTLOVA U FRONT KONFIGURACIJI

Model	CONDEXA HPR 35	CONDEXA HPR 45	CONDEXA HPR 55	CONDEXA HPR 70
Toplotna izlazna snaga kotla kW				
Br. kotlova	UKUPNI KASKADNI IZLAZ / PROMJER H_2O KOLEKTORA			
	2x 20129765 4x 20137506 2x 20137538 2x 20197070 1x 20062338 2x 20197583	2x 20129765 4x 20137506 2x 20137538 2x 20197070 1x 20062338 2x 20197583	2x 20196319 1x 20062338 2x 20197583	2x 20196319 1x 20062338 2x 20197583
	3x 20129765 6x 20137506 3x 20137538 3x 20197070 1x 20062338 3x 20197583	3x 20129765 6x 20137506 3x 20137538 3x 20197070 1x 20062338 3x 20197583	3x 20196319 1x 20062338 3x 20197583	3x 20196319 1x 20062338 3x 20197583
	4x 20129765 8x 20137506 4x 20137538 4x 20197070 1x 20062338 4x 20197583	4x 20129765 8x 20137506 4x 20137538 4x 20197070 1x 20062338 4x 20197583	4x 20196319 1x 20062338 4x 20197583	4x 20196319 1x 20062338 1x 20132391 3x 20197583 1x 20197584

TABLICA ZA ODABIR ŠIFRI KOLEKTORA PLINSKIH DIMOVODA U ODNOSU NA BROJ KOTLOVA U BACK TO BACK KONFIGURACIJI

Model	CONDEXA HPR 35	CONDEXA HPR 45	CONDEXA HPR 55	CONDEXA HPR 70
Toplotna izlazna snaga kotla kW				
Br. kotlova	IZBOR ŠIFRI KOLEKTORA PLINSKIH DIMOVODA ZA BACK-TO-BACK KONFIGURACIJE			
	2x 20129765 4x 20137506 2x 20137538 2x 20197070 2x 20062338 1x 20197582 2x 20197583	2x 20129765 4x 20137506 2x 20137538 2x 20197070 2x 20062338 1x 20197582 2x 20197583	2x 20196319 2x 20062338 1x 20197582 2x 20197583	2x 20196319 2x 20062338 1x 20197582 2x 20197583
	3x 20129765 6x 20137506 3x 20137538 3x 20197070 2x 20062338 1x 20197582 3x 20197583	3x 20129765 6x 20137506 3x 20137538 3x 20197070 2x 20062338 1x 20197582 3x 20197583	3x 20196319 2x 20062338 1x 20197582 3x 20197583	3x 20196319 2x 20062338 1x 20197582 3x 20197583
	4x 20129765 8x 20137506 4x 20137538 4x 20197070 2x 20062338 1x 20197582 4x 20197583	4x 20129765 8x 20137506 4x 20137538 4x 20197070 2x 20062338 1x 20197582 4x 20197583	4x 20196319 2x 20062338 1x 20197582 4x 20197583	4x 20196319 2x 20062338 1x 20137538 4x 20197583

Unutarnji zidni gasni kondezacijski moduli

Condexa Pro



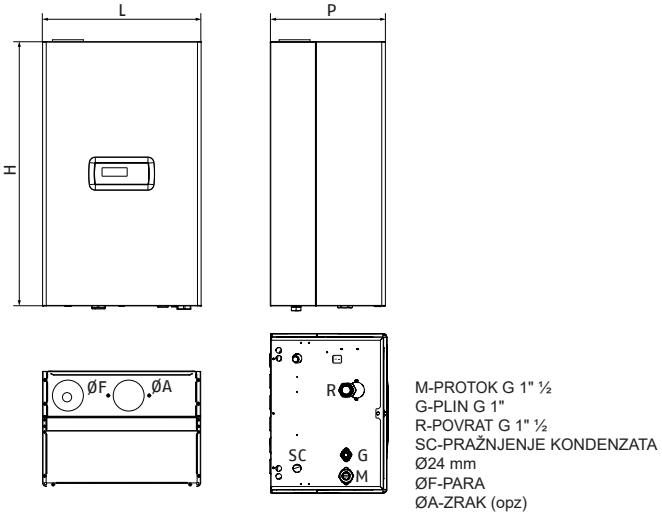

M-PROTOK G 1" ½
G-PLIN G 1"
R-POVRAT G 1" ½
SC-PRAŽNJENJE KONDENZATA
Ø24 mm
ØF-PARA
ØA-ZRAK (opz)

ERP

- Sukladno s Direktivom 2009/125/EC
- Kondenzacijski toplinski moduli za unutarnju uporabu (za van s dodatnim kompletom)
- Moguća kaskada do 1120 kW
- Modularni dizaj kako bi omogućio jednostavnu i brzu ugradnju
- Niske zagađujuće emisije, Klasa 6 (DIN EN 15502)

Opis	H mm	L mm	P mm	Ø mm	Neto težina kg
CONDEXA PRO 57 P	1000	600	435	80	64
CONDEXA PRO 70 P	1000	600	435	80	64
CONDEXA PRO 90	1000	600	435	110	69
CONDEXA PRO 100	1000	600	435	110	69
CONDEXA PRO 115	1170	600	435	110	84
CONDEXA PRO 135	1170	600	435	110	90

The Condexa Pro Sustav je novi Riello modularni kondenzacijski sustav visokih performanis koji može pokriti veliki opseg primjena, te koji može biti ugrađen unutra ili vani, s otvorenom ili zapečaćenom komorom za sagorijevanje, s jednim kotlom ili u kaskadi do 1120 kW.
Asortiman se sastoji od 6 modela s toplovodnim modulima od 57 do 131 kW.
Svaki toplovodni modul ima novi izmjenjivač topline, s patentiranim strukturama, sastavljen od dvije glatke koncentrične cijevi od nehrđajućeg čelika, koji imaju respektivno unutarnji peterokutni i kružni vanjski dio, dizajnirani da maksimiziraju površinu izmjene topline i pruže maksimalnu otpornost na koroziju.
Crpka primarnog kruga s modulacijskim podešavanjem omogućuje vam vrhunski rad s podesivim pristankom ΔT, smanjujući time vrijeme stanja mirovanja sustava i maksimizirajući kondenzaciju. Standardna elektronika uključuje klimatsku regulaciju, upravljanje kaskadom modula, s integriranim master/slave funkcijama, automatsko prebacivanje između ljeta/zime i mogućnost upravljanja izravnom zonom i DHW cilindrom spremnika.
Elektronika također pruža mogućnost daljinskog upravljanja pomoću 0-10V ulaza ili sa Modbus protokolom.
Uključeno u standard je: slavina za ispuštanje kotla, komplet za pretvorbu na LPG i zidni nosači.
Sustav zaokružuju dodatci posebno dizajnirani za modularne i kaskadne primjene, s mogućnošću rada s raznim hidrauličkim logikama upravljanja, odnosno toplovodnim modulima s cirkulacijskim crpkama ili bez isključivanja.
Sa specifičnim dodatcima, također je moguće upravljati distribudijom sekundarnog kola, do 16 mješovitih zona. Optimalno upravljanje izgaranjem i visoki omjeri modulacije, do 1 do 50 za izvedbu s 10 toplinskih modula, pružaju visoku razinu učinkovitosti i niske razine zagađujućih emisija (Klasa 6 UNI EN 15502).

– Kontinuitet usluge zajamčen je modularnošću sustava: čak i u slučaju kvara modula, cjelokupni rad neće biti ugrožen
– Funkcije protiv smrzavanja i protiv blokiranja osiguravaju rad u svim vremenskim uvjetima
– Dostupan je širok raspon dodatne opreme koja osigurava jednostavnu, brzu i kompletnu kaskadnu ugradnju
– Maksimalan radni tlak: 6 bara.

TEHNIČKI PODATCI

Opis	Snaga - kW			Učinkovitost - %			Klasa energetske učinkovitosti	Jezik	Šifra
	Korisna izlazna snaga 80°/60° max	Korisna izlazna snaga 50°/30° max	Ulaz peći min-max	Korisno Pn (80°/60°)	Korisno Pn (50°/30°)	Korisno 30 % Pn (50°/30°)			
CONDEXA PRO 57 P	55,7	61,9	14,0-57,0	98,3	108,6	109,2	A	IT/EN	**20115223**
								FR/DE	**20150685**
								ES/PT	**20151706**
								RU/UA	**20151726**
								PL/RO	**20151754**
								SK/CZ/GR/SI/CR	**20151824**
								CH/BE/HU	**20192124**
CONDEXA PRO 70 P	67,0	73,9	14,0-68,0	97,9	108,1	108,8	A	IT/EN	**20115224**
								FR/DE	**20150686**
								ES/PT	**20151707**
								RU/UA	**20151727**
								SK/CZ/GR/SI/CR	**20151756**
								PL/RO	**20151825**
								CH/BE/HU	**20192125**
CONDEXA PRO 90	88,3	97,4	19,4-90,0	98,0	108,3	108,9	-	IT/EN	**20115225**
								FR/DE	**20150687**
								ES/PT	**20151709**
								RU/UA	**20151728**
								SK/CZ/GR/SI/CR	**20151759**
								PL/RO	**20151826**
								CH/BE/HU	**20192126**
CONDEXA PRO 100	95,3	105,1	19,4-97,0	97,9	108,2	108,8	-	IT/EN	**20115226**
								FR/DE	**20150688**
								ES/PT	**20151721**
								RU/UA	**20151730**
								SK/CZ/GR/SI/CR	**20151762**
								PL/RO	**20151827**
								CH/BE/HU	**20192127**
CONDEXA PRO 115	109,8	121,1	22,4-112,0	98,3	108,6	108,8	-	IT/EN	**20115228**
								FR/DE	**20150689**
								ES/PT	**20151722**
								RU/UA	**20151731**
								SK/CZ/GR/SI/CR	**20151767**
								PL/RO	**20151828**
								CH/BE/HU	**20192128**
CONDEXA PRO 135	129,0	142,1	26,2-131,0	97,9	108,3	108,9	-	IT/EN	**20115229**
								FR/DE	**20150690**
								ES/PT	**20151723**
								RU/UA	**20151732**
								SK/CZ/GR/SI/CR	**20151768**
								PL/RO	**20151829**
								CH/BE/HU	**20192129**

VODIČ ZA KONFIGURACIJU SAMOSTOJEĆEG KOTLA I ZA IZBOR DODATAKA



1. KONFIGURACIJA SAMOSTOJEĆEG KOTLA
2. DODATCI ZA KOMPLETIRANJE SUSTAVA
3. OPCIONALNI DODATCI
3.1 Protočne crpke
3.2 Dodatni sigurnosni uređaji
3.3 Hidraulički separator ili pločasti izmjenjivač topline*
3.4 Upravljanje sekundarnim krugom
3.5 Unutarnja/vanjska ugradnja
3.6 Komplet za konverziju u zapečaćenu komoru
3.7 Dimovodni sustav
3.8 Sustavi za neutralizaciju kondenzata

(*) Konfiguracije s pločastim izmjenjivačem topline: pogledajte proizvod Riello HEATgate, odjeljak SYSTEM COMPLEMENTARY ITEMS.

1. KONFIGURACIJA SAMOSTOJEĆEG KOTLA

Snaga koja se može dobiti ugradnjom samostojećeg kotla

Model	CONDEXA PRO 57 P	CONDEXA PRO 70 P	CONDEXA PRO 90	CONDEXA PRO 100	CONDEXA PRO 115	CONDEXA PRO 135
Toplinski protok kW	57	68	90	97	112	131

2. DODATCI ZA KOMPLETIRANJE SUSTAVA

Opis	Napomene	Šifra
Vanjska sonda		**20132778**
Komplet za odvod kondenzata za samostojeći kotao	(1)	**20133102**

(1) Obavezno za sve modele.

3. OPCIONALNI DODATCI

3.1 Protočne pumpe (samo za 90-135 kW)

Opis	Napomene	Šifra
Komplet crpke za ubrizgavanje (90- 115 kW)	(1)(2)	**20125034**
Komplet crpke za ubrizgavanje s visokom rezidualnom dobavom (115 kW) i niskom rezidualnom dobavom (135 kW)	(1)(3)	**20125035**
Komplet crpke za ubrizgavanje s visokom rezidualnom dobavom (135 kW)	(1)(4)	**20125040**

(1) Na modelima Condexa Pro 57-70 P protočna crpka je već ugrađena.
(2) Ova protočna crpka, koja se može ugraditi u kotao, nudi visoku rezidualnu dobavu na Condexa Pro 90 - 100 i s tim kotlovima se može kombinirati s (opcijskim) pločastim izmjenjivačem topline; ako se koristi s Condexa Pro 115, može se kombinirati s (opcionalno) hidrauličkim separatorom, ali ne i s pločastim izmjenjivačem topline.
(3) Ako se kombinira s Condexom Pro 135, ova protočna crpka može se ugraditi u kotao i nudi vrlo nisku rezidualnu dobavu (10 mbar); Mora se koristiti SAMO u slučaju kombinacije s šifrom horizontalnog hidrauličkog separatora: 20131897.
(4) Ova protočna crpka ne može se ugraditi u kotao, već mora biti ugrađena ispod plinskog kotla.

3.2 Dodatni sigurnosni uređaji

Opis	Napomene	Šifra
SA ugradbeni komplet za samostojeći kotao	(1)(2)	**20142219**
Komplet razdjelnika sa sigurnosnim uređajima (INAIL) za samostojeći kotao	(3)	**20131898**
Komplet razdijeljnika sa sigurnosnim uređajima za samostojeći kotao	(4)(5)	**20189780**
Sigurnosni ventil 5.4 bara ØG.¾" FF		**20143981**
Komplet s priključnom cijevi na hidraulički separator za samostojeći kotao		**20131899**
Zaporni ventil		**20190221**

(1) Ovaj je komplet potreban za samostojeću ugradnju. Sadrži: komplet priključnih cijevi (1x šifra 20131899), komplet hidrauličkih separatora za samostojeći kotao (1x šifra 20131897), sifon za odvod kondenzata (1x šifra 20133102), sigurnosni ventil 5.4 bara (1x šifra 20143981) i 2 kuglasta ventila.
(2) Sifon za odvod kondenzata (šifra 20133102) nije uključen u kotlove.
(3) Uključuje sve sigurnosne uređaje, uključujući sigurnosni ventil i VIC, koji su obavezni za talijansko tržište.
(4) Uključuje manometar, termometar i sigurnosni ventil od 3 bara (¾ "FF). Zajedno s kompletima poklopaca (20145587 ili 20133224) omogućuje prikaz vrijednosti temperature i tlaka
(5) Ako je potreban radni tlak > 3 bar, može se kombinirati sa sigurnosnim ventilom šifre 20143981.

3.3 Hidraulički separator ili pločasti izmjenjivač topline

Opis	Napomene	Šifra
Komplet horizontalnog hidrauličnog separatora za samostojeći kotao		**20131897**
Komplet okvira za prednje kaskade	(1)	**20131663**
Komplet okvira za BACK-TO-BACK kaskade		**20131664**
Komplet 2/3 ventila	(2)	**20125037**
Komplet izmjenjivača topline od lemljene ploče za samostojeći bojler (20 ploča)	(3)	**20132368**
Komplet izmjenjivača topline od lemljene ploče za samostojeći bojler (30 ploča)	(3)	**20132369**
Komplet izmjenjivača topline od lemljene ploče za samostojeći bojler (40 ploča)	(3)	**20132370**
Komplet izmjenjivača topline od lemljene ploče za samostojeći bojler (50 ploča)	(3)	**20132371**
Komplet izmjenjivača topline od lemljene ploče za samostojeći bojler (60 ploča)	(3)(4)	**20132372**
Komplet priključaka za isporuku/povrat za izravnu ugradnju (57-135 kW)		**20136823**
Poklopac za pločasti izmjenjivač topline		**20145587**
Poklopac sigurnosnog kompleta/hidrauličke separatorske jedinice za samostojeći kotao		**20133224**

(1) Okvir je potreban u slučaju ugradnje pločastog izmjenjivača topline.
(2) Komplet kompatibilan s pločastim izmjenjivačem topline za samostojeći bojler za proizvodnju PTV-a.
(3) Obavezno ugraditi s šifrom 20131663.
(4) Obavezno kombinirati s cirkulacijskom sisaljkom šifre 20125040.

KOMBINACIJE CRPKI I PLOČASTIH IZMJENJIVAČA TOPLINE ZA RAD KOTLA S PRIMARNIM ΔT = 20 °C

Opis	Sigurnosni uređaji				Okvir		Crpke			Pločasti izmjenjivači topline								
	Sigurnosni uređaji			INAIL						ΔT primarni/sekundarni = 10 °C				ΔT primarni/sekundarni = 7,2 °C				
			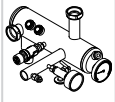	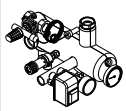	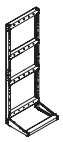					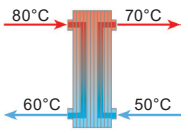				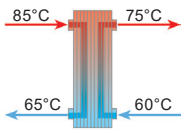			
	Komplet s priključnom cijevi na hidraulički separator za samostojeći kotao	Sigurnosni ventil 5.4 bara ØG¾" FF	Komplet razdjeljnika sa sigurnosnim uređajima za samostojeći kotao	Komplet razdjelnika INAIL sa sigurnosnim uređajima za samostojeći kotao	Komplet okvira za prednje kaskade	Komplet okvira za BACK-TO-BACK kaskade	Komplet crpke za ubrizgavanje (90- 115 kW)	Komplet crpke za ubrizgavanje s visokom rezidualnom dobavom (115 kW) i niskom rezidualnom dobavom (135 kW)	Komplet crpke za ubrizgavanje s visokom rezidualnom dobavom (135 kW)	Komplet izmjenjivača topline od lemljene ploče za samostojeći bojler (20 ploča)	Komplet izmjenjivača topline od lemljene ploče za samostojeći bojler (30 ploča)	Komplet izmjenjivača topline od lemljene ploče za samostojeći bojler (40 ploča)	Komplet izmjenjivača topline od lemljene ploče za samostojeći bojler (60 ploča)	Komplet izmjenjivača topline od lemljene ploče za samostojeći bojler (30 ploča)	Komplet izmjenjivača topline od lemljene ploče za samostojeći bojler (40 ploča)	Komplet izmjenjivača topline od lemljene ploče za samostojeći bojler (50 ploča)	Komplet izmjenjivača topline od lemljene ploče za samostojeći bojler (60 ploča)
	20131899	20143981	20189780	20131898	20131663	20131664	20125034	20125035	20125040	20132368	20132369	20132370	20132372	20132369	20132370	20132371	20132372
CONDEXA PRO 57 P	•	•	•	•	•	• (*)	•			•				•			
CONDEXA PRO 70 P	•	•	•	•	•	• (*)	•			•				•			
CONDEXA PRO 90	•	•	•	•	•	• (*)	•				•				•		
CONDEXA PRO 100	•	•	•	•	•	• (*)	•				•				•		
CONDEXA PRO 115	•	•	•	•	•	• (*)		•				•				•	
CONDEXA PRO 135	•	•	•	•	•	• (*)			•				•				•

(*) Koristi se ako okvir nije pričvršćen na zid.

3.4 Upravljanje sekundarnim krugom

Opis	Napomene	Šifra
Potopna sonda	(1)	**1220599**
Elektronički komplet za upravljanje dodatnom izravnom ili mješovitom zonom	(2)	**20130811**

(1) Koristi se za upravljanje sekundarnim krugom/krugom spremnika.
(2) Maksimalni broj kompleta koji se mogu ugraditi je 16
NAPOMENA: za podešavanje temperature okoline upotrijebite Riello termostate i uključene kronotermostate na stranica 407.

3.5 Vanjska ugradnja

Opis	Šifra
IPX5D komplet za vanjsku ugradnju (57-70 kW)	**20132365**
IPX5D komplet za vanjsku ugradnju (90-135 kW)	**20128135**

3.6 Komplet za konverziju u zapečaćenu komoru (Tip C)

Opis	Šifra
Komplet za konverziju tipa C (57-70 kW)	**20131665**
Komplet za konverziju tipa C (90-135 kW)	**20131668**

3.7 Dimovodni sustav

Opis	Napomene	Šifra
Komplet odstojnika za pričvršćivanje na zid	(1)	**20131270**

(1) Komplet potreban za koncentrično pražnjenje na stražnjoj stijenki
NAPOMENA: za svaki tip provjerite maksimalne ekvivalentne duljine pregledavanjem tehničkog lista i ili kontaktiranjem pretprodajne službe.
Za sustav plinskih dimovoda pogledajte stranica 337.

3.8 Sustavi za neutralizaciju kondenzata

Opis	Napomene	Šifra
Neutralizator kondenzata HN2 (do 280 kW)	(1)	**4031811**
Neutralizator kondenzata N2 (do 450 kW)		**4031810**

(1) Opremljen ekstrakcijskim crpkama.

VODIČ ZA KASKADNO POVEZIVANJE I ZA IZBOR DODATAKA



1. KASKADNO POVEZIVANJE KOTLOVA

2. ODABIR POVEZIVANJA FRONT ILI BACK-TO-BACK

3. DODATCI ZA KOMPLETIRANJE SUSTAVA

4. DODATCI

4.1 Okvir potpore

4.2 Protočne crpke

4.3 Priključne cijevi

4.4 Kolektori za vodu (dovod/odvod) -plin-kondenzat

4.5 Dodatni sigurnosni uređaji

4.6 Hidraulički separator ili pločasti izmjenjivač topline*

4.7 Upravljanje sekundarnim krugom

4.8 Komplet za konverziju u zapečaćenu komoru

4.9 Ispušni sustav plinskih dimovoda

4.10 Sustavi za neutralizaciju kondenzata

(*) Konfiguracije s pločastim izmjenjivačem topline: pogledajte proizvod Riello HEATgate, odjeljak SYSTEM COMPLEMENTARY ITEMS.

1. KASKADNO POVEZIVANJE KOTLOVA

Snaga koja se može dobiti kaskadnim povezivanjem

Model	CONDEXA PRO 57 P	CONDEXA PRO 70 P	CONDEXA PRO 90	CONDEXA PRO 100	CONDEXA PRO 115	CONDEXA PRO 135
Br. kotlova	UKUPNA SNAGA					
	114	136	180	194	224	262
	171	204	270	291	336	393
	228	272	360	388	448	524
	285	340	450	485	560	655
	342	408	540	582	672	786
	399	476	630	679	784	917
	456	544	720	776	896	1048
	513	612	810	873	1008	ND
	570	680	900	970	1120	ND

Ključ za raspored

- Rješenje koje osigurava najmanji broj kotlova
- Rješenje koje daje veći broj kotlova uz jednaku snagu i time veći omjer modulacije
- Rješenje koje pruža jednaku mdi snagu, maksimalni omjer modulacije
- Rješenje nije dostupno

2. ODABIR POVEZIVANJA FRONT ili BACK-TO-BACK

U odnosu na raspoloživi prostor

Povezivanje FRONT

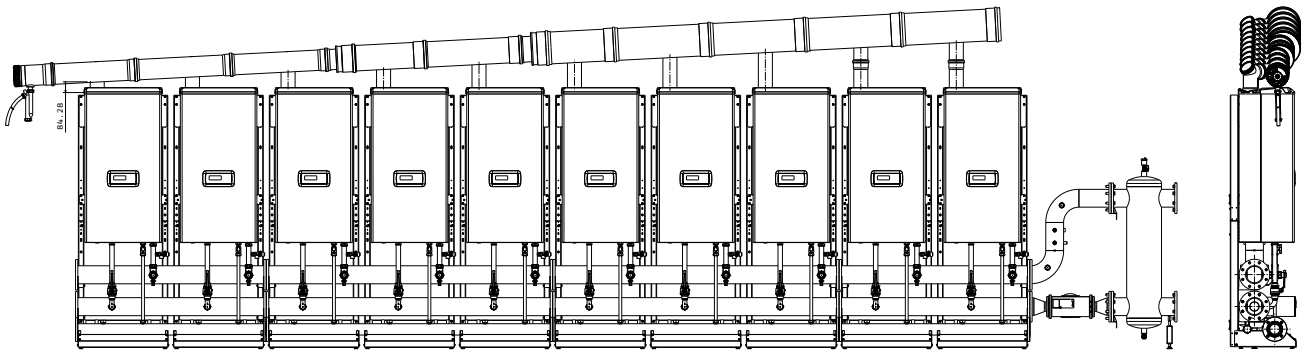

Povezivanje BACK-TO-BACK

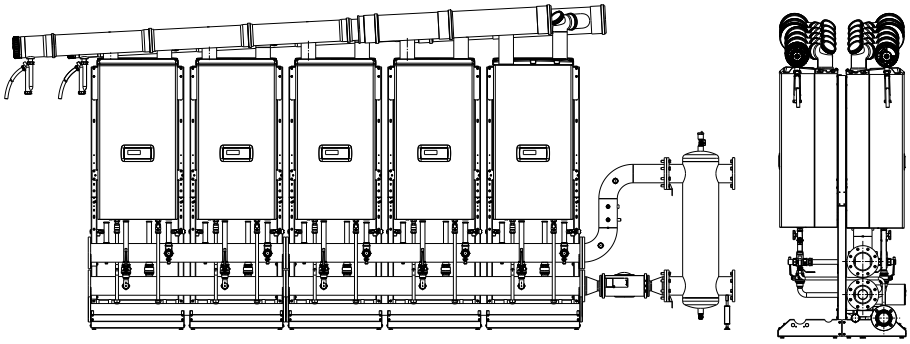

3. DODATCI ZA KOMPLETIRANJE SUSTAVA

Opis	Jezik	Napomene	Šifra
Komplet za odvod kondenzata za kaskadni kotao		(1)	**20131267**
Vanjska sonda		(2)	**20132778**
Primarna sonda	IT/EN	(2)(3)	**20175714**
Komplet priručnika za CONDEXA PRO CASCADE	FR/NL/DE		**20150950**
Komplet priručnika za CONDEXA PRO CASCADE	ES/PT		**20151280**
Komplet priručnika za CONDEXA PRO CASCADE	RU/UA		**20151282**
Komplet priručnika za CONDEXA PRO CASCADE	PL/HU/RO		**20151281**
Komplet priručnika za CONDEXA PRO CASCADE	SK/CZ/GR/SI/CR		**20151949**

(1) Naručiti za svaki kotao kaskadnog sustava (količina = br. kotlova)
(2) Jedna sonda za svaki sustav u kaskadi, koja se spaja na glavni kotao
(3) Mora se obvezno povezati putem odgovarajućeg "Kompleta priručnika za CONDEXA PRO CASCADE".

4. DODATCI

4.1 Okvir potpore

Opis	Šifra
Komplet okvira za prednje kaskade	**20131663**
Komplet okvira za BACK-TO-BACK kaskade	**20131664**

Br. kotlova	FRONT	BACK-TO-BACK	
	20131663 Količina okvira	20131663 Količina okvira	20131664 Količina kompleta za konverziju
2	2	1	1
3	3	2	2
4	4	2	2
5	5	3	3
6	6	3	3
7	7	4	4
8	8	4	4
9	9	5	5
10	10	5	5

4.2 Protočne pumpe za jedan kotao (samo za 90-135 kW)

Opis	Napomene	Šifra
Komplet crpke za ubrizgavanje (90-115 kW)	(1)	**20125034**
Komplet crpke za ubrizgavanje s visokom rezidualnom dobavom (115 kW) i niskom rezidualnom dobavom (135 kW)	(1)	**20125035**
Komplet crpke za ubrizgavanje s visokom rezidualnom dobavom (135 kW)	(2)	**20125040**

(1) Naručiti za svaki kotao kaskadnog sustava (količina = br. Kotlova); crpka koja se ugrađuje unutar kotla.
(2) Naručiti za svaki kotao kaskadnog sustava (količina = br. Kotlova); crpka koja se ugrađuje van kotla.

4.3 Priključne cijevi

Opis	Napomene	Šifra
POVEZIVANJE FRONT		
Cijevi bez zatvarača (57-135 kW)	(1)	**20130658**
Cijevi sa zatvaračem (57-135 kW)	(1)	**20131124**
Cijevi bez zatvarača (135 kW) (vanjska crpka)	(2)	**20131121**
Cijevi sa zatvaračem (135 kW) (vanjska crpka)	(2)	**20131125**
POVEZIVANJE BACK-TO-BACK		
Cijevi bez zatvarača (57-135 kW)	(3)	**20130658**
Cijevi sa zatvaračem (57-135 kW)	(3)	**20131124**
Cijevi bez zatvarača (135 kW) (vanjska crpka)	(4)	**20131121**
Cijevi sa zatvaračem (135 kW) (vanjska crpka)	(4)	**20131125**
Cijevi bez zatvarača (57- 135 kW) (B2B)	(5)	**20131787**
Cijevi sa zatvaračem (35- 135 kW) (B2B)	(5)	**20131791**
Cijevi bez zatvarača (135 kW) (vanjska crpka) (B2B)	(6)	**20131788**
Cijevi sa zatvaračem (135 kW) (vanjska crpka) (B2B)	(6)	**20131792**

(1) Naručiti za svaki kotao kaskadnog sustava (količina = br. Kotlova) s crpkom ili ventilom ugrađenim unutar kotla.
(2) Naručiti za svaki kotao kaskadnog sustava (količina = br. Kotlova) s crpkom ili ventilom ugrađenim van kotla.
(3) Naručiti za svaki kotao na strani kolektora s crpkom ili ventilom ugrađenim unutar kotla.
(4) Naručiti za svaki kotao na strani kolektora s crpkom ili ventilom ugrađenim van kotla.
(5) Naručiti za svaki kotao nasuprot kolektora s crpkom ili ventilom ugrađenim unutar kotla.
(6) Naručiti za svaki kotao nasuprot kolektora s crpkom ili ventilom ugrađenim van kotla.

4.4 Kolektori za vodu (dovod/odvod) -plin-kondenzat

Opis	Napomene	Šifra
3“ kolektorski komplet za kaskade za 1 kotao	(1)	**20133220**
3“ kolektorski komplet za kaskade za 2 kotla	(2)	**20130220**
3“ kolektorski komplet za kaskade za 3 kotla	(2)	**20130221**
5“ kolektorski komplet za kaskade za 2 kotla	(3)	**20130222**
5“ kolektorski komplet za kaskade za 3 kotla	(3)	**20130223**
3" komplet čepova		**20070903**
3" komplet prirubnica		**20082190**
5" komplet čepova		**20070907**
5" komplet prirubnica		**20082191**
Poklopac sa izolacijom za kaskadne kolektore/cijevi		**20132377**

(1) Koristiti za konfiguraciju BACK TO BACK s 2 kotla; uključuje 3" prirubnički kolektor za dovod/odvod DN80, 2" plinski kolektor s navojem, kolektor za odvod kondenzata.
(2) Koristiti s maksimalnom snagom do 485 kW. Sadrži 3" prirubnički kolektor za dovod/odvod DN80, 2" plinski kolektor s navojem, kolektor za odvod kondenzata.
(3) Koristiti s maksimalnom snagom većom od 485 kW. Sadrži 5" prirubnički kolektor za dovod/odvod DN125, 3" navojni kolektor s navojem DN80, kolektor za odvod kondenzata.

TABLICA KASKADNOG POVEZIVANJA KOLEKTORA KOTLOVA

Model	CONDEXA PRO 57 P	CONDEXA PRO 70 P	CONDEXA PRO 90	CONDEXA PRO 100	CONDEXA PRO 115	CONDEXA PRO 135
Toplotna izlazna snaga kotla kW	**57**	**68**	**90**	**97**	**112**	**131**
Br. kotlova	UKUPNI KASKADNI IZLAZ / PROMJER H_2O KOLEKTORA					
2	114/3"	136/3"	180/3"	194/3"	224/3"	262/3"
3	171/3"	204/3"	270/3"	291/3"	336/3"	393/3"
4	228/3"	272/3"	360/3"	388/3"	448/3"	524/5"
5	285/3"	340/3"	450/3"	485/3"	560/5"	655/5"
6	342/3"	408/3"	540/5"	582/5"	672/5"	786/5"
7	399/3"	476/3"	630/5"	679/5"	784/5"	917/5"
8	456/3"	544/5"	720/5"	776/5"	896/5"	1048/5"
9	513/5"	612/5"	810/5"	873/5"	1008/5"	-
10	570/5"	680/5"	970/5"	970/5"	1120/5"	-

TABLICA KOMBINACIJE ŠIFRI KOLEKTORA U ODNOSU NA BROJ KOTLOVA U KASKADI, U KONFIGURACIJI FRONT

Model	CONDEXA PRO 57 P	CONDEXA PRO 70 P	CONDEXA PRO 90	CONDEXA PRO 100	CONDEXA PRO 115	CONDEXA PRO 135
Toplotna izlazna snaga kotla kW	**57**	**68**	**90**	**97**	**112**	**131**
Br. kotlova	IZBOR KODOVA KOLEKTORA ZA KONFIGURACIJU FRONT					
2	1 x 20130220	1 x 20130220	1 x 20130220	1 x 20130220	1 x 20130220	1 x 20130220
3	1 x 20130221	1 x 20130221	1 x 20130221	1 x 20130221	1 x 20130221	1 x 20130221
4	2 x 20130220	2 x 20130220	2 x 20130220	2 x 20130220	2 x 20130220	2 x 20130222
5	1 x 20130220 1 x 20130221	1 x 20130220 1 x 20130221	1 x 20130220 1 x 20130221	1 x 20130220 1 x 20130221	1 x 20130222 1 x 20130223	1 x 20130222 1 x 20130223
6	2 x 20130221	2 x 20130221	2 x 20130223	2 x 20130223	2 x 20130223	2 x 20130223
7	2 x 20130220 1 x 20130221	2 x 20130220 1 x 20130221	2 x 20130222 1 x 20130223	2 x 20130222 1 x 20130223	2 x 20130222 1 x 20130223	2 x 20130222 1 x 20130223
8	1 x 20130220 2 x 20130221	1 x 20130222 2 x 20130223	1 x 20130222 2 x 20130223	1 x 20130222 2 x 20130223	1 x 20130222 2 x 20130223	1 x 20130222 2 x 20130223
9	3 x 20130223	3 x 20130223	3 x 20130223	3 x 20130223	3 x 20130223	-
10	2 x 20130222 2 x 20130223	2 x 20130222 2 x 20130223	2 x 20130222 2 x 20130223	2 x 20130222 2 x 20130223	2 x 20130222 2 x 20130223	-

TABLICA KOMBINACIJE KODOVA KOLEKTORA U ODNOSU NA BROJ KOTLOVA U KASKADI, U KONFIGURACIJI BACK-TO-BACK

Model	CONDEXA PRO 57 P	CONDEXA PRO 70 P	CONDEXA PRO 90	CONDEXA PRO 100	CONDEXA PRO 115	CONDEXA PRO 135
Toplotna izlazna snaga kotla kW	**57**	**68**	**90**	**97**	**112**	**131**
Br. kotlova	IZBOR ŠIFRI KOLEKTORA H20 ZA BACK-TO-BACK KONFIGURACIJE					
2	1 x 20133220	1 x 20133220	1 x 20133220	1 x 20133220	1 x 20133220	1 x 20133220
3	1 x 20130220	1 x 20130220	1 x 20130220	1 x 20130220	1 x 20130220	1 x 20130220
4	1 x 20130220	1 x 20130220	1 x 20130220	1 x 20130220	1 x 20130220	1 x 20130222
5	1 x 20130221	1 x 20130221	1 x 20130221	1 x 20130221	1 x 20130223	1 x 20130223
6	1 x 20130221	1 x 20130221	1 x 20130223	1 x 20130223	1 x 20130223	1 x 20130223
7	2 x 20130220	2 x 20130220	2 x 20130222	2 x 20130222	2 x 20130222	2 x 20130222
8	2 x 20130220	2 x 20130222	2 x 20130222	2 x 20130222	2 x 20130222	2 x 20130222
9	1 x 20130222 1 x 20130223	1 x 20130222 1 x 20130223	1 x 20130222 1 x 20130223	1 x 20130222 1 x 20130223	1 x 20130222 1 x 20130223	-
10	1 x 20130222 1 x 20130223	1 x 20130222 1 x 20130223	1 x 20130222 1 x 20130223	1 x 20130222 1 x 20130223	1 x 20130222 1 x 20130223	-

4.5 Dodatni sigurnosni uređaji

Opis	Napomene	Šifra
Komplet razdjelnika za 3" kućište sigurnosnih uređaja		**20070910**
Komplet razdjelnika za 5" kućište sigurnosnih uređaja		**20070912**
Komplet sigurnosnih uređaja	(1)	**20071190**
Sigurnosni ventil do 460 kW (5,4 bara ØG.¾“ F)		**20023104**
Sigurnosni ventil do 580 kW (5,4 bara ØG.1“ F)		**20023106**
Komplet zapornih ventila za gorivo (VIC) - ØG.1"	(2)(6)	**20009486**
Komplet zapornih ventila za gorivo (VIC) - ØG.1" ½	(3)(6)	**20009482**
Komplet zapornih ventila za gorivo (VIC) - ØG.2"	(4)(6)	**20009483**
Komplet zapornih ventila za gorivo (VIC) - ØG.2"	(5)(6)	**20061640**
Komplet adaptera prirubnice 3" DN80 PN6/prirubnice ØG.3" DN80 PN16 za VIC ventil	(7)	**20161191**

(1) Ne uključuje sigurnosni ventil i VIC.
(2) Preporučuje se do maksimalne snage 131 kW, izračunato uzimajući u obzir tlak opskrbnog plina = 20 mbar.
(3) Preporučuje se do maksimalne snage 230 kW, izračunato uzimajući u obzir tlak opskrbnog plina = 20 mbar.
(4) Preporučuje se do maksimalne snage 580 kW, izračunato uzimajući u obzir tlak opskrbnog plina = 20 mbar.
(5) Preporučuje se do maksimalne snage 1150 kW, izračunato uzimajući u obzir tlak opskrbnog plina = 20 mbar.
(6) Intervencijska temperatura 97 °C - duljina kapilare 5 m.
(7) Ugrađuje se u kombinaciji s kompletom adaptera prirubnice 3" DN80 PN6/prirubnice ØG.3" DN80 PN16 za VIC ventil šifre 20061640.

NAPOMENA: da biste izračunali najveću dopuštenu izlaznu snagu VIC-a, s tlakovima dovoda koji su različiti od 20 mbar, obratite se pretprodajnoj službi.

TABLICA ODABIRA SIGURNOSNIH VENTILA

Ukupna izlazna snaga kaskade (kW)	0-460	461-580	581-920	921-1160
(Br.) Promjer sigurnosnog ventila	1 x ¾“	1 x 1"	2 x ¾“	2 x 1"
	1 x šifra 20023104	1 x šifra 20023106	2 x šifra 20023104	2 x šifra 20023106

4.6 Hidraulički separator ili pločasti izmjenjivač topline

Opis	Napomene	Šifra
Komplet hidrauličkog separatora 5"- do 485 kW	(1)	**20009467**
Komplet hidrauličkog separatora 10"- do 580 kW	(2)	**20069073**
Komplet hidrauličkog separatora 10"- do 1120 kW	(3)	**20069074**
Komplet priključaka za pločasti izmjenjivač topline (strana kolektora DN80 - 3"/DN50 strana ploče izmjenjivača topline)	(4)	**20132373**
Komplet priključaka za pločasti izmjenjivač topline (strana kolektora DN125 - 5"/DN65 strana ploče izmjenjivača topline)	(4)	**20203733**
Komplet priključaka za pločasti izmjenjivač topline (strana kolektora DN125 - 5"/DN100 strana ploče izmjenjivača topline)	(5)	**20132376**
Komplet za učvršćivanje na tlo (SP 35-40 modeli)		**20120282**
Komplet za učvršćivanje na tlo (SP 60 modeli)		**20120284**

(1) Koristiti s maksimalnom snagom do 485 kW u kombinaciji s 3“ kolektorima.
(2) Koristiti s maksimalnom snagom od preko 485 do 580 kW u kombinaciji s 5“ kolektorima.
(3) Koristiti s maksimalnom snagom od preko 580 kW do 1120 kW u kombinaciji s 5“ kolektorima.
(4) Obavezno naručiti zajedno s "kompletom za pričvršćivanje na tlo SP 35-40" šifre 20120282.
(5) Obavezno naručiti zajedno s "kompletom za pričvršćivanje na tlo SP 60" šifre 20120284.

4.7 Upravljanje sekundarnim krugom

Opis	Napomene	Šifra
Potopna sonda	(1)	**1220599**
Elektronički komplet za upravljanje dodatnom izravnom ili mješovitom zonom (max 16)	(2)	**20130811**

(1) Koristi se za upravljanje sekundarnim krugom/krugom spremnika.
(2) Komplet potreban kad god je broj zona grijanja, izravnih ili mješovitih, veći od broja pomoćnih kotlova.

NAPOMENA: za podešavanje temperature okoline koristite Riello termostate i kronotermostate.

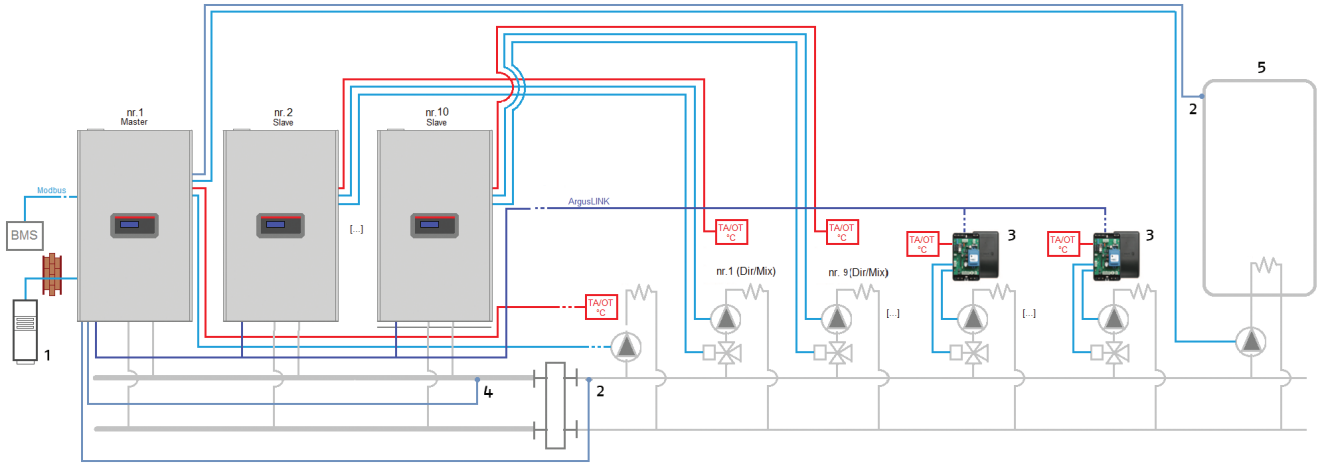

Obrazloženje crteža
1. Šifra vanjske sonde 20132778
2. Šifra potopne sonde 1220599
3. Elektronički komplet za upravljanje dodatnom izravnom ili mješovitom zonom (max 16) šifre 20130811
4. Šifra primarne sonde 20175714
5. DHW cilindar

4.8 Komplet za konverziju u zapečaćenu komoru

Opis	Šifra
Komplet za konverziju tipa C (57-70 kW)	**20131665**
Komplet za konverziju tipa C (90-135 kW)	**20131668**

4.9 Ispušni sustavi plinskih dimovoda

Opis	Napomene	Šifra
Adapter Ø80/110	(1)	**20131238**
Kaskadni završetak Ø160 s odvodom kondenzata		**20062338**
Kolektor Ø160 za 1 kotao		**20131266**
Ekscentrični adapter ø160/200		**20132391**
Kolektor Ø200 za 1 kotao		**20131901**
Ekscentrični adapter ø200/250		**20132393**
Kolektor Ø250 za 1 kotao		**20131903**
Y-spoj ø160/160		**20132381**
Y-spoj ø160/200		**20132384**
Y-spoj ø160/250		**20132385**
Y-spoj ø200/250		**20132386**

(1) Obavezno samo za modele 57-70.

Povezivanje FRONT - maksimalno 10 kotlova

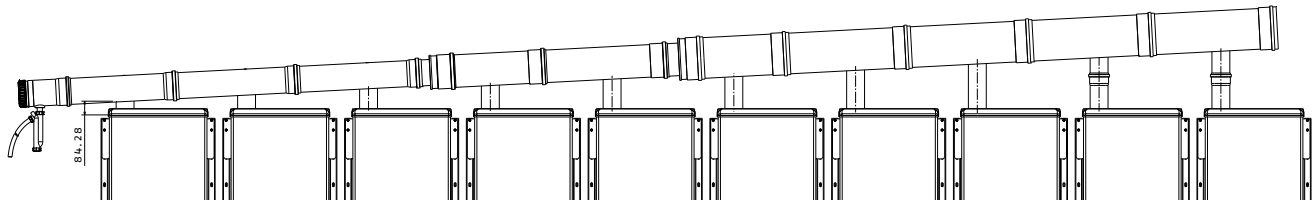

Povezivanje BACK-TO-BACK - maksimalno 5 + 5 kotlova

NAPOMENA: konfiguracija BACK-TO-BACK ima zasebne linije za svaki red kotlova, stranu kolektora i suprotnu stranu.

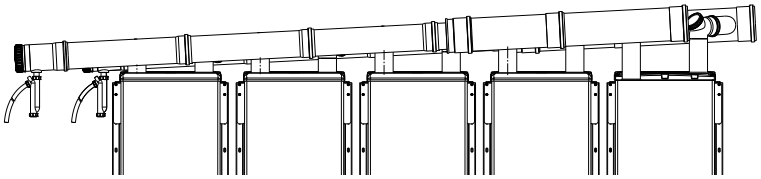

KONFIGURACIJSKI RASPORED DIMOVODA

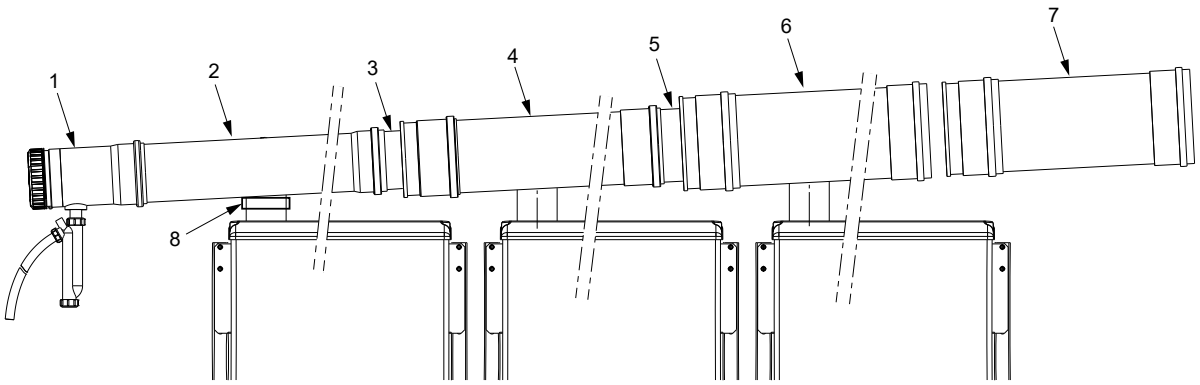

1 Šifra 20062338 Kaskadni završetak ø160 s odvodom kondenzata
2 Šifra 20131266 Kolektor ø160 for 1 kotao
3 Šifra 20132391 Ekscentrični adapter ø160/200
4 Šifra 20131901 Kolektor ø200 for 1 kotao
5 Šifra 20132393 Ekscentrični adapter ø200/250
6 Šifra 20131903 Kolektor ø250 for 1 kotao
7 Samo za BACK TO BACK raspored
Šifra 20132381 Y-spoj ø160/160
Šifra 20132384 Y-spoj ø160/200
Šifra 20132385 Y-spoj ø160/250
Šifra 20132386 Y-spoj ø200/250
8 Šifra 20131238 Adapter ø80/110 (samo za modele 57-70)

TABLICA ZA ODABIR PROMJERA KOLEKTORA PLINSKIH DIMOVODA U ODNOSU NA BROJ KOTLOVA NA SVAKOM KOLEKTORU

Model	CONDEXA PRO 57 P	CONDEXA PRO 70 P	CONDEXA PRO 90	CONDEXA PRO 100	CONDEXA PRO 115	CONDEXA PRO 135
Toplotna izlazna snaga kotla kW	**57**	**68**	**90**	**97**	**112**	**131**
Br. kotlova	PROMJERI ZA DIMNE PLINOVE/ZRAK					
1ª	Ø160	Ø160	Ø160	Ø160	Ø160	Ø160
2ª	160	160	160	160	160	160
3ª	160	160	160	160	160	160
4ª	160	160	160	160	160	200
5ª	160	160	200	200	200	200
6ª	160	160	200	200	200	250
7ª	160	200	200	200	250	250
8ª	200	200	250	250	250	250
9ª	200	200	250	250	250	-
10ª	200	200	250	250	250	-

TABLICA ZA ODABIR ŠIFRI KOLEKTORA PLINSKIH DIMOVODA U ODNOSU NA BROJ KOTLOVA U FRONT KONFIGURACIJI

Model	CONDEXA PRO 57 P	CONDEXA PRO 70 P	CONDEXA PRO 90	CONDEXA PRO 100	CONDEXA PRO 115	CONDEXA PRO 135
Toplotna izlazna snaga kotla kW	**57**	**68**	**90**	**97**	**112**	**131**
Br. kotlova	IZBOR ŠIFARA KOLEKTORA PLINSKIH DIMOVODA ZA KONFIGURACIJU FRONT					
2	2 x 20131238 1 x 20062338 2 x 20131266	2 x 20131238 1 x 20062338 2 x 20131266	1 x 20062338 2 x 20131266	1 x 20062338 2 x 20131266	1 x 20062338 2 x 20131266	1 x 20062338 2 x 20131266
3	3 x 20131238 1 x 20062338 3 x 20131266	3 x 20131238 1 x 20062338 3 x 20131266	1 x 20062338 3 x 20131266	1 x 20062338 3 x 20131266	1 x 20062338 3 x 20131266	1 x 20062338 3 x 20131266
4	4 x 20131238 1 x 20062338 4 x 20131266	4 x 20131238 1 x 20062338 4 x 20131266	1 x 20062338 4 x 20131266	1 x 20062338 4 x 20131266	1 x 20062338 4 x 20131266	1 x 20062338 3 x 20131266 1 x 20132391 1 x 20131901
5	5 x 20131238 1 x 20062338 5 x 20131266	5 x 20131238 1 x 20062338 5 x 20131266	1 x 20062338 4 x 20131266 1 x 20132391 1 x 20131901	1 x 20062338 4 x 20131266 1 x 20132391 1 x 20131901	1 x 20062338 4 x 20131266 1 x 20132391 1 x 20131901	1 x 20062338 3 x 20131266 1 x 20132391 2 x 20131901
6	6 x 20131238 1 x 20062338 6 x 20131266	6 x 20131238 1 x 20062338 6 x 20131266	1 x 20062338 4 x 20131266 1 x 20132391 2 x 20131901	1 x 20062338 4 x 20131266 1 x 20132391 2 x 20131901	1 x 20062338 4 x 20131266 1 x 20132391 2 x 20131901	1 x 20062338 3 x 20131266 1 x 20132391 2 x 20131901 1 x 20132393 1 x 20131903
7	7 x 20131238 1 x 20062338 7 x 20131266	7 x 20131238 1 x 20062338 6 x 20131266 1 x 20132391 1 x 20131901	1 x 20062338 4 x 20131266 1 x 20132391 3 x 20131901	1 x 20062338 4 x 20131266 1 x 20132391 3 x 20131901	1 x 20062338 4 x 20131266 1 x 20132391 2 x 20131901 1 x 20132393 1 x 20131903	1 x 20062338 3 x 20131266 1 x 20132391 2 x 20131901 1 x 20132393 2 x 20131903
8	8 x 20131238 1 x 20062338 7 x 20131266 1 x 20132391 1 x 20131901	8 x 20131238 1 x 20062338 6 x 20131266 1 x 20132391 2 x 20131901	1 x 20062338 4 x 20131266 1 x 20132391 3 x 20131901 1 x 20132393 1 x 20131903	1 x 20062338 4 x 20131266 1 x 20132391 3 x 20131901 1 x 20132393 1 x 20131903	1 x 20062338 4 x 20131266 1 x 20132391 2 x 20131901 1 x 20132393 2 x 20131903	1 x 20062338 3 x 20131266 1 x 20132391 2 x 20131901 1 x 20132393 3 x 20131903
9	9 x 20131238 1 x 20062338 7 x 20131266 1 x 20132391 2 x 20131901	9 x 20131238 1 x 20062338 6 x 20131266 1 x 20132391 3 x 20131901	1 x 20062338 4 x 20131266 1 x 20132391 3 x 20131901 1 x 20132393 2 x 20131903	1 x 20062338 4 x 20131266 1 x 20132391 3 x 20131901 1 x 20132393 2 x 20131903	1 x 20062338 4 x 20131266 1 x 20132391 2 x 20131901 1 x 20132393 3 x 20131903	nd
10	10 x 20131238 1 x 20062338 7 x 20131266 1 x 20132391 3 x 20131901	10 x 20131238 1 x 20062338 6 x 20131266 1 x 20132391 4 x 20131901	1 x 20062338 4 x 20131266 1 x 20132391 3 x 20131901 1 x 20132393 3 x 20131903	1 x 20062338 4 x 20131266 1 x 20132391 3 x 20131901 1 x 20132393 3 x 20131903	1 x 20062338 4 x 20131266 1 x 20132391 2 x 20131901 1 x 20132393 4 x 20131903	nd

NAPOMENA: u slučaju kanaliziranog usisnog voda i plinonepropusnog izgaranja (tip C) udvostručite količine navedene u tablici.

TABLICA ZA ODABIR ŠIFRI KOLEKTORA PLINSKIH DIMOVODA U ODNOSU NA BROJ KOTLOVA U BACK TO BACK KONFIGURACIJI

Model	CONDEXA PRO 57 P	CONDEXA PRO 70 P	CONDEXA PRO 90	CONDEXA PRO 100	CONDEXA PRO 115	CONDEXA PRO 135
Toplotna izlazna snaga kotla kW						
Br. kotlova	IZBOR ŠIFRI KOLEKTORA PLINSKIH DIMOVODA ZA KONFIGURACIJE BACK-TO-BACK					
	2 x 20131238 2 x 20062338 2 x 20131266 1 x 20132381	2 x 20131238 2 x 20062338 2 x 20131266 1 x 20132381	2 x 20062338 2 x 20131266 1 x 20132381	2 x 20062338 2 x 20131266 1 x 20132381	2 x 20062338 2 x 20131266 1 x 20132381	2 x 20062338 2 x 20131266 1 x 20132381
	3 x 20131238 2 x 20062338 3 x 20131266 1 x 20132381	3 x 20131238 2 x 20062338 3 x 20131266 1 x 20132381	2 x 20062338 3 x 20131266 1 x 20132381	2 x 20062338 3 x 20131266 1 x 20132381	2 x 20062338 3 x 20131266 1 x 20132381	2 x 20062338 3 x 20131266 1 x 20132381
	4 x 20131238 2 x 20062338 4 x 20131266 1 x 20132381	4 x 20131238 2 x 20062338 4 x 20131266 1 x 20132381	2 x 20062338 4 x 20131266 1 x 20132381	2 x 20062338 4 x 20131266 1 x 20132381	2 x 20062338 4 x 20131266 1 x 20132381	2 x 20062338 4 x 20131266 1 x 20132384
	5 x 20131238 2 x 20062338 5 x 20131266 1 x 20132381	5 x 20131238 2 x 20062338 5 x 20131266 1 x 20132381	2 x 20062338 5 x 20131266 1 x 20132384	2 x 20062338 5 x 20131266 1 x 20132384	2 x 20062338 5 x 20131266 1 x 20132384	2 x 20062338 5 x 20131266 1 x 20132384
	6 x 20131238 2 x 20062338 6 x 20131266 1 x 20132381	6 x 20131238 2 x 20062338 6 x 20131266 1 x 20132381	2 x 20062338 6 x 20131266 1 x 20132384	2 x 20062338 6 x 20131266 1 x 20132384	2 x 20062338 6 x 20131266 1 x 20132384	2 x 20062338 6 x 20131266 1 x 20132385
	7 x 20131238 2 x 20062338 7 x 20131266 1 x 20132381	7 x 20131238 2 x 20062338 7 x 20131266 1 x 20132384	2 x 20062338 7 x 20131266 1 x 20132384	2 x 20062338 7 x 20131266 1 x 20132384	2 x 20062338 7 x 20131266 1 x 20132385	2 x 20062338 5 x 20131266 2 x 20132391 2 x 20131901 1 x 20132386
	8 x 20131238 2 x 20062338 8 x 20131266 1 x 20132384	8 x 20131238 2 x 20062338 8 x 20131266 1 x 20132384	2 x 20062338 8 x 20131266 1 x 20132385	2 x 20062338 8 x 20131266 1 x 20132385	2 x 20062338 8 x 20131266 1 x 20132385	2 x 20062338 6 x 20131266 2 x 20132391 2 x 20131901 1 x 20132386
	9 x 20131238 2 x 20062338 9 x 20131266 1 x 20132384	9 x 20131238 2 x 20062338 9 x 20131266 1 x 20132384	2 x 20062338 7 x 20131266 2 x 20131901 2 x 20132391 1 x 20132386	2 x 20062338 7 x 20131266 2 x 20131901 2 x 20132391 1 x 20132386	2 x 20062338 7 x 20131266 2 x 20131901 2 x 20132391 1 x 20132386	nd
	10 x 20131238 2 x 20062338 10 x 20131266 1 x 20132384	10 x 20131238 2 x 20062338 10 x 20131266 1 x 20132384	2 x 20062338 8 x 20131266 2 x 20131901 2 x 20132391 1 x 20132386	2 x 20062338 8 x 20131266 2 x 20131901 2 x 20132391 1 x 20132386	2 x 20062338 8 x 20131266 2 x 20131901 2 x 20132391 1 x 20132386	nd

NAPOMENA: u slučaju kanaliziranog usisnog voda i plinonepropusnog izgaranja (tip C) udvostručite količine navedene u tablici.

4.10 Sustavi za neutralizaciju kondenzata

Opis	Napomene	Šifra
Neutralizator kondenzata HN2 (do 280 kW)	(1)	**4031811**
Neutralizator kondenzata N2 (do 450 kW)		**4031810**
Neutralizator kondenzata N3 (450- 1500 kW)		**4031812**
Neutralizator kondenzata HN3 (280-750 kW)	(1)(D)	**4031813**

(1) Opremljen ekstrakcijskim crpkama.
(D) Dostupnost materijala u našem skladištu: 30 radnih dana od datuma potvrde narudžbe.

Podne plinske kondenzacijske jedinice za unutarnju upotrebu

Steel Pro Power



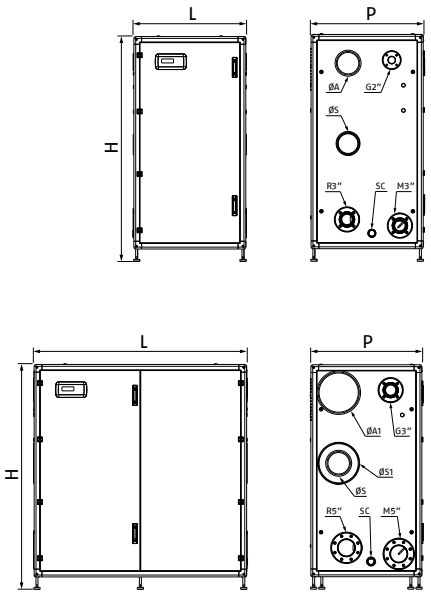

G = PLIN
M = PROTOK
R = POVRAT
SC = ISPUST KONDENZATA

ERP

- Sukladno s Direktivom 2009/125/EC
- Kondenzacijske modularne toplinske jedinice za unutarnju primjenu (na otvorenom s opcijskim kompletom) sastavljene od obojanog tehničkog ormara, toplinskih modula od 57 kW do 131 kW i sistemskih dodataka
- Niska emisija onečišćujućih tvari, Klasa 6 (DIN EN 15502)

Opis	H mm	L mm	P mm	ØA mm	ØA1 mm	ØS mm	ØS1 mm	Neto težina kg
STEEL PRO POWER 114-2	1800	900	890	160	-	160	-	270
STEEL PRO POWER 140-2	1800	900	890	160	-	160	-	270
STEEL PRO POWER 180-2	1800	900	890	160	-	160	-	280
STEEL PRO POWER 230-2	1800	900	890	160	-	160	-	300
STEEL PRO POWER 270-2	1800	900	890	-	300	160	300	350
STEEL PRO POWER 300-3	1800	1700	890	160	-	160	-	450
STEEL PRO POWER 345-3	1800	1700	890	160	-	160	-	490
STEEL PRO POWER 405-3	1800	1700	890	-	300	160	300	540
STEEL PRO POWER 460-4	1800	1700	890	160	-	160	-	560
STEEL PRO POWER 540-4	1800	1700	890	-	300	160	300	600

Steel Pro Power novi je modularni sustav kondenzacije Riello, posebno dizajniran i razvijen za postizanje vrlo visoke energetske učinkovitosti i što manje zauzimanje prostora.
Sustav, spreman za jednostavnu i brzu ugradnju, sastoji se od tehničkih ormara dizajniranih u skladu s načelima modularnosti, koji se sastoje od anodiziranog aluminijskog okvira i obojanih ploča.
Standardni proizvod pogodan je za unutarnju ugradnju sa otvorenom komorom, a može se transformirati u zatvorenu komoru ili vanjsku ugradbenu izvedbu ugradnjom specifičnih dodataka. Ormarići su opremljeni s 2, 3 ili 4 grijaća elementa od 57 do 131 kW, za ukupni unos topline od 114 do 524 kW, a dostupni su u izvedbama koje su kompatibilne sa svakim toplovodnim modulom cirkulacijskih crpki s malom potrošnjom ("P" modeli) ili dvosmjernim ventilima (modeli "V"); standardna izvedba također uključuje elektroničko upravljanje, hidraulički dovod I odvod, razdjelnike za ispuštanje plina, dima i kondenzata.
Izmjenjivači topline, s patentiranom geometrijom, sastoje se od dvije glatke koncentrične cijevi od nehrđajućeg čelika, koje imaju peterokutni presjek iznutra i kružni dio izvan komore; posebno su dizajnirani da maksimaliziraju površinu izmjene, nudeći maksimalnu otpornost na koroziju i minimalne gubitke opterećenja. Te značajke omogućuju vam rad s visokim ΔT, smanjujući vrijeme pokretanja sustava.
Modeli s izmjenjivačem od 131 kW (270-405-540) dizajnirani su za usporednu kaskadnu ugradnju, do maksimalno 10 jedinica i ukupne snage 1310 kW. Upravljačka elektronika, kompatibilna s protokolom MOD-BUS, omogućuje klimatsku regulaciju s kaskadnim upravljanjem toplinskim modulima, automatskim prebacivanjem ljeto/zima, mogućnošću daljinskog upravljanja putem 0..10V ulaznog i izlaznog signala alarma.
Sustav upravljanja upravlja raspodjelom topline na sekundarnom krugu, kontrolirajući: jednu izravnu zonu, jednu ili više mješovitih zona (od 1 do 3, ovisno o modelu) i krug cilindra.

Pomoću posebnih dodataka također postoji mogućnost upravljanja dodatnim mješovitim zonama (do max 16).
Optimalno upravljanje izgaranjem i visoki omjeri modulacije (do 1:50) omogućuju visoku učinkovitost i niske emisije onečišćujućih tvari (klasa 6 prema UNI EN 15502). Kontinuitet usluge osigurava modularnost sustava: čak i u slučaju kvara modula, cjelokupni rad nije ugrožen. .Dostupna je i dodatna oprema dizajnirana da jamči jednostavnu, brzu i cjelovitu ugradnju. Maksimalan radni tlak 6 bara.

TEHNIČKI PODATCI

Opis	Snaga - kW			Učinkovitost - %			Napomene	Jezik	Šifra
	Korisna izlazna snaga 80°/60° max	Korisna izlazna snaga 50°/30° max	Ulaz peći min-max	Korisno Pn (80°/60°)	Korisno Pn (50°/30°)	Korisno 30 % Pn (50°/30°)			
STEEL PRO POWER 114-2 P	114,4	123,8	13,7-114	97,7	108,6	109,4	(1)	IT/EN	**20138572**
								FR/DE	**20162048**
								ES/PT	**20162091**
								RU/UA	**20162140**
								PL/RO	**20162171**
								GR/CR	**20162191**
								CH/BE/HU	**20192691**
STEEL PRO POWER 140-2 P	134,0	147,8	13,7-136	98,5	108,1	109,3	(1)	IT/EN	**20138573**
								FR/DE	**20162051**
								ES/PT	**20162092**
								RU/UA	**20162141**
								PL/RO	**20162172**
								GR/CR	**20162192**
								CH/BE/HU	**20192692**
STEEL PRO POWER 180-2 P	176,6	194,8	19,4-180	98,1	108,3	108,9	(1)	IT/EN	**20138574**
								FR/DE	**20162052**
								ES/PT	**20162093**
								RU/UA	**20162143**
								PL/RO	**20162173**
								GR/CR	**20162193**
								CH/BE/HU	**20192693**
STEEL PRO POWER 230-2 P	219,6	242,2	22,4-223,2	98,4	108,6	108,9	(1)	IT/EN	**20138575**
								FR/DE	**20162060**
								ES/PT	**20162094**
								RU/UA	**20162144**
								PL/RO	**20162174**
								GR/CR	**20162194**
								CH/BE/HU	**20192694**
STEEL PRO POWER 270-2 P	258,0	284,2	26,3-262	98,5	108,3	109,4	(1)(4)	IT/EN	**20138576**
								FR/DE	**20162063**
								ES/PT	**20162095**
								RU/UA	**20162145**
								PL/RO	**20162175**
								GR/CR	**20162195**
								CH/BE/HU	**20192695**
STEEL PRO POWER 300-3 P	285,9	315,3	19,4-291	98,2	108,2	108,9	(2)	IT/EN	**20138577**
								FR/DE	**20162064**
								ES/PT	**20162097**
								RU/UA	**20162146**
								PL/RO	**20162176**
								GR/CR	**20162196**
								CH/BE/HU	**20192696**
STEEL PRO POWER 345-3 P	329,4	363,6	22,4-334,8	98,4	108,6	108,9	(2)	IT/EN	**20138578**
								FR/DE	**20162065**
								ES/PT	**20162098**
								RU/UA	**20162148**
								PL/RO	**20162177**
								GR/CR	**20162197**
								CH/BE/HU	**20192697**

Opis	Snaga - kW			Učinkovitost - %			Napomene	Jezik	Šifra
	Korisna izlazna snaga 80°/60° max	Korisna izlazna snaga 50°/30° max	Ulaz peći min-max	Korisno Pn (80°/60°)	Korisno Pn (50°/30°)	Korisno 30 % Pn (50°/30°)			
STEEL PRO POWER 405-3 P	387,0	426,3	23,6-393	98,5	108,3	109,4	(2)(4)	IT/EN	**20138579**
								FR/DE	**20162066**
								ES/PT	**20162101**
								RU/UA	**20162151**
								PL/RO	**20162178**
								GR/CR	**20162198**
								CH/BE/HU	**20192698**
STEEL PRO POWER 460-4 P	439,2	484,4	22,4-446,4	98,4	108,6	108,9	(3)	IT/EN	**20138580**
								FR/DE	**20162074**
								ES/PT	**20162103**
								RU/UA	**20162152**
								PL/RO	**20162179**
								GR/CR	**20162199**
								CH/BE/HU	**20192699**
STEEL PRO POWER 540-4 P	516,0	568,4	26,3-524	98,5	108,3	109,4	(3)(4)	IT/EN	**20138581**
								FR/DE	**20162077**
								ES/PT	**20162104**
								RU/UA	**20162153**
								PL/RO	**20162180**
								GR/CR	**20162200**
								CH/BE/HU	**20192700**

(1) Model s 2 toplinska elementa.
(2) Model s 3 toplinska elementa.
(3) Model s 4 toplinska elementa.
(4) Modeli koji se koriste za kaskadne sustave.

VODIČ ZA KONFIGURACIJU SUSTAVA I ZA IZBOR DODATAKA



1. KONFIGURACIJA KOTLA
2. KOMPLET ZA KONVERZIJU U ZAPEČAĆENO IZGARANJE (TIP C)
3. HIDRAULIČKA ZAŠTITA OD PREKOMJERNOG TLAKA TOPLINSKIH MODULA
4. RAZDJELNICI, SIGURNOSNI KOMPLETI I HIDRAULIČNI DODATCI
5. HIDRAULIČKI SEPARATORI/ PLOČASTI IZMJENJIVAČI TOPLINE*
6. POMOĆNI DODATCI ZA TEHNIČKO KUĆIŠTE
7. POMOĆNI DODATCI ZA VANJSKU MONTAŽU
8. DODATCI ZA UPRAVLJANJE SEKUNDARNIM KRUGOM
9. SUSTAVI ZA NEUTRALIZACIJU KONDENZATA

(*) Konfiguracije s pločastim izmjenjivačem topline: pogledajte proizvod Riello HEATgate, odjeljak SYSTEM COMPLEMENTARY ITEMS.

1. KONFIGURACIJA KOTLA

Izbor tipa montaže:
A - Samostojni
B - Kaskadni

A - SAMOSTOJNI ULAZ TOPLINE

Opis	STEEL PRO POWER									
	114-2	140-2	180-2	230-2	270-2	300-3	345-3	405-3	460-4	540-4
Nazivna ulazna snaga kW	114	136	180	224	262	291	336	393	448	524

B - KASKADNI ULAZ TOPLINE

Opis	Toplinski ulaz kW	STEEL PRO POWER 270-2 P/270-2 V	STEEL PRO POWER 405-3 P/405-3 V	STEEL PRO POWER 540-4 P/540-4 V
		Br. jedinica		
STEEL PRO POWER SYSTEM 675	655	1	1	-
STEEL PRO POWER SYSTEM 810	786	1	-	1
STEEL PRO POWER SYSTEM 945	917	-	1	1
STEEL PRO POWER SYSTEM 1080	1048	-	-	2
STEEL PRO POWER SYSTEM 1215	1179	1	1	1
STEEL PRO POWER SYSTEM 1350	1310	1	-	2

2. KOMPLET ZA KONVERZIJU U ZAPEČAĆENO IZGARANJE (TIP C)

Opis	Šifra
Ø50/80 mm adapter za zrak	**20145144**
Komplet zračnih crijeva za priključak ventilatora/kolektora Ø160 mm	**20145141**
Komplet zračnih crijeva za priključak ventilatora/razdjelnika Ø300 mm	**20145137**
Zračni razvodnik za modele Ø160 mm - za modele s 2 toplinska modula	**20145185**
Zračni razvodnik za modele Ø160 mm - za modele s ¾ toplinska modula	**20145186**
Zračni razvodnik za modele Ø300 mm - za modele s 2 toplinska modula	**20145187**
Zračni razvodnik za modele Ø300 mm - za modele s ¾ toplinska modula	**20145189**

TABLICA PODUDARANJA ŠIFRI KOMPLETA ZA KONVERZIJU U ZAPEČAĆENU KOMORU U ODNOSU NA MODEL JEDINICE

Opis	Šifra kompleta/Količina						
	20145144	20145141	20145137	20145185	20145186	20145187	20145189
STEEL PRO POWER 114-2	2x●	2x●		1x●			
STEEL PRO POWER 140-2	2x●	2x●		1x●			
STEEL PRO POWER 180-2		2x●		1x●			
STEEL PRO POWER 230-2		2x●		1x●			
STEEL PRO POWER 270-2			2x●			1x●	
STEEL PRO POWER 300-3		3x●			1x●		
STEEL PRO POWER 345-3		3x●			1x●		
STEEL PRO POWER 405-3			3x●				1x●
STEEL PRO POWER 460-4		4x●			1x●		
STEEL PRO POWER 540-4			4x●				1x●
STEEL PRO POWER SYSTEM 675			5x●			1x●	1x●
STEEL PRO POWER SYSTEM 810			6x●			1x●	1x●
STEEL PRO POWER SYSTEM 945			7x●				2x●
STEEL PRO POWER SYSTEM 1080			8x●				2x●
STEEL PRO POWER SYSTEM 1215			9x●			1x●	2x●
STEEL PRO POWER SYSTEM 1350			10x●			1x●	2x●

3. HIDRAULIČKA ZAŠTITA OD PREKOMJERNOG TLAKA TOPLINSKIH MODULA

Opis	Napomene	Šifra
Komplet dvosmjernih ventila za hidraulični komplet zaštite od prekomjernog tlaka	(1)	**20145169**

(1) Naručiti u broju jednakom broju modula u sustavu.

4. RAZDJELNICI, SIGURNOSNI KOMPLETI I HIDRAULIČNI DODATCI

Opis	Napomene	Šifra
Priključni komplet za kaskadnu montažu (Dim Ø300 - Zrak Ø300 - Kondenzacija Ø50)		**20157593**
Priključni komplet za kaskadnu montažu s odstojnikom (150 mm)	(1)	**20145237**
Sigurnosni komplet	(2)	**20071190**
Sigurnosni ventil do 460 kW (5,4 bara ØG.¾“ F)		**20023104**
Sigurnosni ventil do 580 kW (5,4 bara ØG.1“ F)		**20023106**
Komplet zapornih ventila za gorivo (VIC) - ØG.1"	(3)(4)	**20009486**
Komplet zapornih ventila za gorivo (VIC) - ØG.1" ½	(4)(5)	**20009482**
Komplet zapornih ventila za gorivo (VIC) - ØG.2"	(4)(6)	**20009483**
Komplet zapornih ventila za gorivo (VIC) - ØG.2"	(4)(7)	**20061640**
Komplet za skraćenje prirubnice 3"/2" (DN80/DN50)		**20145184**
Komplet adaptera prirubnice 2" DN50 PN6/navoj ØG.2“ za VIC ventil		**20094187**
Komplet adaptera prirubnice 3" DN80 PN6/prirubnice ØG.3" DN80 PN16 za VIC ventil		**20161191**
2 "- 1" plinski adapter za VIC ventil		**20147994**
2 "- 1" ½ plinski adapter za VIC ventil		**20147990**
Komplet adaptera za VIC ventil s prirubnicom od DN80 do navoja ØG.2“		**20146852**
Komplet za skraćenje prirubnice 5"/3" (DN125/DN80)		**20145183**
3" komplet čepova	(8)	**20070903**
5" komplet čepova	(8)	**20070907**
Komplet prirubnica 3“		**20082190**
Komplet prirubnica 5“		**20082191**
Komplet produžetaka 3“	(9)(11)	**20167872**
Komplet produžetaka 5“	(10) (11)	**20167873**
Razdjelnik hidrauličnog protoka 3"		**20145172**
Razdjelnik hidrauličnog protoka 5"		**20145177**
Hidraulički razdjelnik povrata 3"		**20145181**
Hidraulički razdjelnik povrata 5"		**20145182**

(D) Dostupnost materijala u našem skladištu: 25 radnih dana od datuma potvrde narudžbe.
(1) Uključuje priključke H_2O 5"- Plin 3" - Dim Ø300 - Kondenzacija Ø50.
(2) Ne uključuje sigurnosni ventil i VIC.
(3) Preporučuje se do maksimalne snage 131 kW, izračunato uzimajući u obzir tlak opskrbnog plina = 20 mbar.
(4) Radna temperatura 97 ° C - duljina kapilarne cijevi 5 m.
(5) Preporučuje se do maksimalne snage 230 kW, izračunato uzimajući u obzir tlak opskrbnog plina = 20 mbar.
(6) Preporučuje se do maksimalne snage 580 kW, izračunato uzimajući u obzir tlak opskrbnog plina = 20 mbar.
(7) Preporučuje se do maksimalne snage 1310 kW, izračunato uzimajući u obzir tlak opskrbnog plina = 20 mbar.
(8)Komplet za zatvaranje neiskorištene strane.
(9) Ugraditi u slučaju udaljenog sučelja primarnog/sekundarnog kruga sa ili bez tehničkog ormara do 485 kW.
(10) Ugraditi u slučaju udaljenog sučelja primarnog/sekundarnog kruga sa ili bez tehničkog ormara do 1310 kW.
(11) Na dovodnoj cijevi nalaze se specifične čahure za smještaj kućišta sigurnosnih uređaja.

NAPOMENA: da biste izračunali najveću dopuštenu snagu VIC-a, s vrijednosti opskrbnog tlaka različitom od 20 mbar, obratite se pretprodajnoj službi.

5. HIDRAULIČKI SEPARATORI/PLOČASTI IZMJENJIVAČI TOPLINE*

Opis	Napomene	Šifra
3" hidraulički separator (do 485 kW)		**20145255**
5" hidraulički separator (do 1310 kW)		**20145260**
Lijevo tehničko kućište s hidrauličkim separatorom (do 485 kW)	(1)	**20145252**
Lijevo tehničko kućište s hidrauličkim separatorom (do 1310 kW)	(D)(1)	**20145254**
Desno tehničko kućište s hidrauličkim separatorom (do 485 kW)	(1)	**20145247**
Desno tehničko kućište s hidrauličkim separatorom (do 1310 kW)	(D)(1)	**20145250**
Priključni komplet za pločasti izmjenjivač topline DN80/DN50		**20146827**
Priključni komplet za pločasti izmjenjivač topline DN125/DN65		**20203748**
Priključni komplet za pločasti izmjenjivač topline DN125/DN100		**20146829**
Lijevo tehničko kućište za pločasti izmjenjivač topline (do 485 kW)		**20146833**
Lijevo tehničko kućište za pločasti izmjenjivač topline (do 800 kW)	(D)	**20203212**
Lijevo tehničko kućište za pločasti izmjenjivač topline (do 1310 kW)	(D)	**20146836**
Desno tehničko kućište za pločasti izmjenjivač topline (do 485 kW)		**20146830**
Desno tehničko kućište za pločasti izmjenjivač topline (do 800 kW)	(D)	**20203211**
Desno tehničko kućište za pločasti izmjenjivač topline (do 1310 kW)	(D)	**20146832**
Desno/Lijevo tehničko kućište ili 3" komplet za produživanje (270/485 kW)	(D)(2)(3)	**20158562**
Desno/Lijevo tehničko kućište ili 5" komplet za produživanje (580/1310 kW)	(D)(2)(3)	**20158564**

(D) Dostupnost materijala u našem skladištu: 25 radnih dana od datuma potvrde narudžbe.
(1) Sadrži hidraulični separator.
(2) Jednostruka ili dvostruka crpka.
(3) Ne sadrži cirkulacijsku crpku.
(*) Konfiguracije s pločastim izmjenjivačem topline: pogledajte proizvod Riello HEATgate, odjeljak SYSTEM COMPLEMENTARY ITEMS.

TABLICA PODUDARANJA SIGURNOSNIH UREĐAJA U ODNOSU NA MODEL JEDINICE

Opis	Sigurnosni komplet	Sigurnosni ventili		VIC ventili								
	OBVEZNI DODATCI							DODATCI ODABRANI PREMA UGRADNJI				
								Bez tehničkog kućišta			Sa tehničkim kućištem	
	Sigurnosni komplet	Sigurnosni ventil do 460 kW (5,4 bara ØG.¾" F)	Sigurnosni ventil do 580 kW (5,4 bara ØG.1" F)	Komplet zapornih ventila za gorivo (VIC) - ØG.1"	Komplet zapornih ventila za gorivo (VIC) - ØG.1" ½	Komplet zapornih ventila za gorivo (VIC) - ØG.2"	Komplet zapornih ventila za gorivo (VIC) - ØG.2"	Komplet za skraćenje prirubnice 3"/2" (DN80/DN50)	Komplet adaptera za prirubnice 2" DN50 PN6/ØG.2" s navojem	Komplet adaptera prirubnice 3" DN80 PN6/prirubnice ØG.3" DN80 PN16	Komplet za skraćenje prirubnice 3"/2" (DN80/DN50)	Komplet adaptera za prirubnice DN80/ØG.2" s navojem
	20071190	20023104	20023106	20009486	20009482	20009483	20061640	20145184	20094187	20161191	20145184	20146852
STEEL PRO POWER 114-2	1x●	1x●		1x●					1x●			
STEEL PRO POWER 140-2	1x●	1x●			1x●				1x●			
STEEL PRO POWER 180-2	1x●	1x●			1x●				1x●			
STEEL PRO POWER 230-2	1x●	1x●			1x●				1x●			
STEEL PRO POWER 270-2	1x●	1x●				1x●		1x●	1x●		1x●	
STEEL PRO POWER 300-3	1x●	1x●				1x●			1x●			
STEEL PRO POWER 345-3	1x●	1x●				1x●			1x●			
STEEL PRO POWER 405-3	1x●	1x●				1x●		1x●	1x●		1x●	
STEEL PRO POWER 460-4	1x●	1x●				1x●			1x●			
STEEL PRO POWER 540-4	1x●		1x●			1x●		1x●	1x●			1x●
STEEL PRO POWER SYSTEM 675	1x●	2x●					1x●			1x●		
STEEL PRO POWER SYSTEM 810	1x●	2x●					1x●			1x●		
STEEL PRO POWER SYSTEM 945	1x●	2x●					1x●			1x●		
STEEL PRO POWER SYSTEM 1080	1x●	3x●					1x●			1x●		
STEEL PRO POWER SYSTEM 1215	1x●	3x●					1x●			1x●		
STEEL PRO POWER SYSTEM 1350	1x●	3x●					1x●			1x●		

TABLICA PODUDARANJA ŠIFRI PRIRUBNICE, HIDRAULIČNE REDUKCIJE U ODNOSU NA MODEL JEDINICE

Opis	Komplet za skraćenje prirubnice 5"/3" (DN125/DN80)	3" komplet čepova	5" komplet čepova	3" komplet prirubnica	5" komplet prirubnica
	20145183	20070903	20070907	20082190	20082191
STEEL PRO POWER 114-2		1x●		2x●	
STEEL PRO POWER 140-2		1x●		2x●	
STEEL PRO POWER 180-2		1x●		2x●	
STEEL PRO POWER 230-2		1x●		2x●	
STEEL PRO POWER 270-2	2x●(*)		1x●	2x●	
STEEL PRO POWER 300-3		1x●		2x●	
STEEL PRO POWER 345-3		1x●		2x●	
STEEL PRO POWER 405-3	2x●(*)		1x●	2x●	
STEEL PRO POWER 460-4		1x●		2x●	
STEEL PRO POWER 540-4			1x●		2x●
STEEL PRO POWER SYSTEM 675			1x●		2x●
STEEL PRO POWER SYSTEM 810			1x●		2x●
STEEL PRO POWER SYSTEM 945			1x●		2x●
STEEL PRO POWER SYSTEM 1080			1x●		2x●
STEEL PRO POWER SYSTEM 1215			1x●		2x●
STEEL PRO POWER SYSTEM 1350			1x●		2x●

(*) Dodatci potrebni za hidraulički spoj na tehničko kućište.

TABLICA IZBORA KOMPLETA PRODUŽETAKA

Opis	Sa/Bez tehničkog kućišta		Sa tehničkim kućištem			
	Komplet produžetaka 3"	Komplet produžetaka 5"	Desno/Lijevo tehničko kućište ili 3" komplet produžetaka	Desno/Lijevo tehničko kućište ili 5" komplet produžetaka	2 "- 1" ½ plinski adapter za VIC ventil	2 "- 1" plinski adapter za VIC ventil
	20167872	20167873	20158562	20158564	20147990	20147994
STEEL PRO POWER 114-2	●		●		●	
STEEL PRO POWER 140-2	●		●			●
STEEL PRO POWER 180-2	●		●			●
STEEL PRO POWER 230-2	●		●			●
STEEL PRO POWER 270-2	●		●			
STEEL PRO POWER 300-3	●		●			
STEEL PRO POWER 345-3	●		●			
STEEL PRO POWER 405-3	●		●			
STEEL PRO POWER 460-4	●		●			
STEEL PRO POWER 540-4		●		●		
STEEL PRO POWER SYSTEM 675		●		●		
STEEL PRO POWER SYSTEM 810		●		●		
STEEL PRO POWER SYSTEM 945		●		●		
STEEL PRO POWER SYSTEM 1080		●		●		
STEEL PRO POWER SYSTEM 1215		●		●		
STEEL PRO POWER SYSTEM 1350		●		●		

TABLICA IZBORA TEHNIČKOG KABINETA ZA KUĆIŠTE KOMPLETA PRODUŽETAKA

Opis	2 "- 1" plinski adapter za VIC ventil	2 "- 1" ½ plinski adapter za VIC ventil	Desno/Lijevo tehničko kućište ili 3" komplet produžetaka	Desno/Lijevo tehničko kućište ili 5" komplet produžetaka
	20147994	20147990	20158562	20158564
STEEL PRO POWER 114-2	●		●	
STEEL PRO POWER 140-2		●	●	
STEEL PRO POWER 180-2		●	●	
STEEL PRO POWER 230-2		●	●	
STEEL PRO POWER 270-2			●	
STEEL PRO POWER 300-3			●	
STEEL PRO POWER 345-3			●	
STEEL PRO POWER 405-3			●	
STEEL PRO POWER 460-4			●	
STEEL PRO POWER 540-4				●
STEEL PRO POWER SYSTEM 675				●
STEEL PRO POWER SYSTEM 810				●
STEEL PRO POWER SYSTEM 945				●
STEEL PRO POWER SYSTEM 1080				●
STEEL PRO POWER SYSTEM 1215				●
STEEL PRO POWER SYSTEM 1350				●

TABLICA PODUDARANJA HIDRAULIČNOG SEPARATORA I DODATAKA U ODNOSU NA MODEL JEDINICE

Opis	Bez tehničkog kućišta						Sa tehničkim kućištem			
	Lijeva/desna strana ugradnje						Lijeva strana ugradnje		Desna strana ugradnje	
	3" spojevi do 485 kW	5" spojevi do 1310 kW	3" hidraulični razdjelnik protoka	5" hidraulični razdjelnik protoka	3" hidraulični razdjelnik povrata	5" hidraulični razdjelnik povrata	Lijevo tehničko kućište za hidraulički separator do 485 kW	Lijevo tehničko kućište za hidraulički separator do 1310 kW	Desno tehničko kućište za hidraulički separator do 485 kW	Desno tehničko kućište za hidraulički separator do 1310 kW
	20145255	20145260	20145172	20145177	20145181	20145182	20145252	20145254	20145247	20145250
STEEL PRO POWER 114-2	●		●		●		●		●	
STEEL PRO POWER 140-2	●		●		●		●		●	
STEEL PRO POWER 180-2	●		●		●		●		●	
STEEL PRO POWER 230-2	●		●		●		●		●	
STEEL PRO POWER 270-2	●		●		●		●		●	
STEEL PRO POWER 300-3	●		●		●		●		●	
STEEL PRO POWER 345-3	●		●		●		●		●	
STEEL PRO POWER 405-3	●		●		●		●		●	
STEEL PRO POWER 460-4	●		●		●		●		●	
STEEL PRO POWER 540-4		●		●		●		●		●
STEEL PRO POWER SYSTEM 675		●		●		●		●		●
STEEL PRO POWER SYSTEM 810		●		●		●		●		●
STEEL PRO POWER SYSTEM 945		●		●		●		●		●
STEEL PRO POWER SYSTEM 1080		●		●		●		●		●
STEEL PRO POWER SYSTEM 1215		●		●		●		●		●
STEEL PRO POWER SYSTEM 1350		●		●		●		●		●

TABLICA PODUDARANJA HIDRAULIČNIH DODATAKA ZA UGRADNJU IZMJENJIVAČA TOPLINE U ODNOSU NA MODEL JEDINICE

Opis	Bez tehničke kućišta			Sa tehničkim kućištem					
				Lijeva strana ugradnje			Desna strana ugradnje		
	Priključni komplet za pločasti izmjenjivač topline DN80 (Ø3")/DN50	Priključni komplet za pločasti izmjenjivač topline DN125 (Ø5")/DN65	Priključni komplet za pločasti izmjenjivač topline DN125 (Ø5")/DN100	Lijevo tehničko kućište za pločasti izmjenjivač topline do 485 kW	Lijevo tehničko kućište za pločasti izmjenjivač topline do 800 kW	Lijevo tehničko kućište za pločasti izmjenjivač topline do 1310 kW	Desno tehničko kućište za pločasti izmjenjivač topline do 485 kW	Desno tehničko kućište za pločasti izmjenjivač topline do 800 kW	Desno tehničko kućište za pločasti izmjenjivač topline do 1310 kW
	20146827	20203748	20146829	20146833	20203212	20146836	20146830	20203211	20146832
STEEL PRO POWER 114-2	●			●			●		
STEEL PRO POWER 140-2	●			●			●		
STEEL PRO POWER 180-2	●			●			●		
STEEL PRO POWER 230-2	●			●			●		
STEEL PRO POWER 270-2	●			●			●		
STEEL PRO POWER 300-3	●			●			●		
STEEL PRO POWER 345-3	●			●			●		
STEEL PRO POWER 405-3	●			●			●		
STEEL PRO POWER 460-4	●			●			●		
STEEL PRO POWER 540-4		●			●			●	
STEEL PRO POWER SYSTEM 675		●			●			●	
STEEL PRO POWER SYSTEM 810		●			●			●	
STEEL PRO POWER SYSTEM 945			●			●			●
STEEL PRO POWER SYSTEM 1080			●			●			●
STEEL PRO POWER SYSTEM 1215			●			●			●
STEEL PRO POWER SYSTEM 1350			●			●			●

6. POMOĆNI DODATCI ZA TEHNIČKO KUĆIŠTE

Opis	Napomene	Šifra
Tehničko kućište razdjelnika zraka/dimovoda Ø160 mm L = 900 mm	(1)	**20147030**
Tehničko kućište razdjelnika zraka/dimovoda Ø300 mm L = 900 mm	(1)	**20147028**
Tehničko kućište razdjelnika zraka/dimovoda Ø160 mm L = 1800 mm	(1)	**20157595**
Tehničko kućište razdjelnika zraka/dimovoda Ø300 mm L = 1800 mm	(1)	**20157598**
Tehničko kućište "S" razdjelnika Ø300 mm L = 1800 mm (SP60-DN100)	(1)	**20157599**
Trake za rukovanje dizanjem dizalicom		**20146844**
Kotači za rukovanje	(2)	**20146845**
Komplet za slučaj nužde s unutarnjim svjetlom i servisni komplet		**20146846**

(1) Koristiti kako je naznačeno u donjim tablicama.
(2) Za uporabu tijekom ugradnje.

KONFIGURACIJA KOTLA S OTVORENOM KOMOROM

Tablica odabira	Strana ispuha dimovoda	Strana tehničkog kućišta
Tablica A	Desna	Desna
	Lijeva	Lijeva
Kolektori nisu neophodni	Lijeva	Desna
	Desna	Lijeva

KONFIGURACIJA KOTLA S ZAPEČAĆENOM KOMOROM

Tablica odabira	Strana ispuha dimovoda	Strana usisa zraka	Strana tehničkog kućišta
Tablica A	Desna	Desna	Desna
	Lijeva	Lijeva	Lijeva
Tablica B	Lijeva	Desna	Desna
	Lijeva	Desna	Lijeva
	Desna	Lijeva	Desna
	Desna	Lijeva	Lijeva
Kolektori nisu neophodni	Lijeva	Lijeva	Desna
	Desna	Desna	Lijeva

KONFIGURACIJA SA LIJEVE STRANE

Tehničko kućište za hidraulički separator



Tehničko kućište za pločasti izmjenjivač topline



KONFIGURACIJA SA DESNE STRANE

Tehničko kućište za hidraulički separator



Tehničko kućište za pločasti izmjenjivač topline

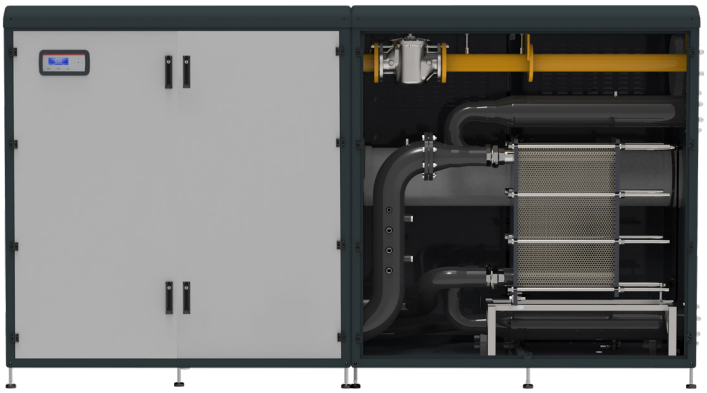

TABLICA A

Šifra i broj razdjelnika zraka/dimovoda	Tehničko kućište za cirkulacijsku crpku (samo za „V" izvedbu)				Tehničko kućište za hidraulički separator				Tehničko kućište za izmjenjivač topline					
Vrsta komore	Otvorena komora		Zapečaćen, bez kontakta sa zrakom u prostoriji		Otvorena komora		Zapečaćen, bez kontakta sa zrakom u prostoriji		Otvorena komora			Zapečaćen, bez kontakta sa zrakom u prostoriji		
	20147030	**20147028**	**20147030**	**20147028**	20147030	20147028	20147030	20147028	20157595	20157598	20157599	20157595	20157598	20157599
STEEL PRO POWER 114-2	1x●		2x●		1x●		2x●		1x●			2x●		
STEEL PRO POWER 140-2	1x●		2x●		1x●		2x●		1x●			2x●		
STEEL PRO POWER 180-2	1x●		2x●		1x●		2x●		1x●			2x●		
STEEL PRO POWER 230-2	1x●		2x●		1x●		2x●		1x●			2x●		
STEEL PRO POWER 270-2 (*)	1x●				1x●				1x●					
STEEL PRO POWER 300-3	1x●		2x●		1x●		2x●		1x●			2x●		
STEEL PRO POWER 345-3	1x●		2x●		1x●		2x●		1x●			2x●		
STEEL PRO POWER 405-3 (*)	1x●				1x●				1x●					
STEEL PRO POWER 460-4	1x●		2x●		1x●		2x●		1x●			2x●		
STEEL PRO POWER 540-4		1x●		2x●		1x●		2x●		1x●			2x●	
STEEL PRO POWER SYSTEM 675		1x●		2x●		1x●		2x●		1x●			2x●	
STEEL PRO POWER SYSTEM 810		1x●		2x●		1x●		2x●		1x●			2x●	
STEEL PRO POWER SYSTEM 945		1x●		2x●		1x●		2x●			1x●			(**)
STEEL PRO POWER SYSTEM 1080		1x●		2x●		1x●		2x●			1x●			(**)
STEEL PRO POWER SYSTEM 1215		1x●		2x●		1x●		2x●			1x●			(**)
STEEL PRO POWER SYSTEM 1350		1x●		2x●		1x●		2x●			1x●			(**)

NAPOMENA: koristi se samo ako je strana izlaza za dim jednaka strani izlaza za hidrauliku.
(*) Odvod dimovoda/usis zraka na strani tehničke kutije nije dostupan u slučaju zatvorene komore, usis zraka je obavezan na strani kotla.
(**) U slučaju tehničke kutije s pločastim izmjenjivačem topline i zatvorene ugradnje, usis zraka mora biti na strani kotla, a ne na strani tehničke kutije. U ovom je slučaju i za tehničku kutiju crpke, ako postoji, potrebno usvojiti samo jedna šifra 20147028.

TABLICA B

Šifra i broj razdjelnika zraka/dimovoda	Tehničko kućište za cirkulacijsku crpku (samo za „V" izvedbu)				Tehničko kućište za hidraulički separator				Tehničko kućište za izmjenjivač topline					
Vrsta komore	Otvorena komora		Zapečaćen, bez kontakta sa zrakom u prostoriji		Otvorena komora		Zapečaćen, bez kontakta sa zrakom u prostoriji		Otvorena komora			Zapečaćen, bez kontakta sa zrakom u prostoriji		
	20147030	**20147028**	**20147030**	**20147028**	20147030	20147028	20147030	20147028	20157595	20157598	20157599	20157595	20157598	20157599
STEEL PRO POWER 114-2	1x●		1x●		1x●		1x●		1x●			1x●		
STEEL PRO POWER 140-2	1x●		1x●		1x●		1x●		1x●			1x●		
STEEL PRO POWER 180-2	1x●		1x●		1x●		1x●		1x●			1x●		
STEEL PRO POWER 230-2	1x●		1x●		1x●		1x●		1x●			1x●		
STEEL PRO POWER 270-2	1x●		1x●		1x●		1x●		1x●			1x●		
STEEL PRO POWER 300-3	1x●		1x●		1x●		1x●		1x●			1x●		
STEEL PRO POWER 345-3	1x●		1x●		1x●		1x●		1x●			1x●		
STEEL PRO POWER 405-3	1x●		1x●		1x●		1x●		1x●			1x●		
STEEL PRO POWER 460-4	1x●		1x●		1x●		1x●		1x●			1x●		
STEEL PRO POWER 540-4		1x●		1x●		1x●		1x●		1x●			1x●	
STEEL PRO POWER SYSTEM 675		1x●		1x●		1x●		1x●		1x●			1x●	
STEEL PRO POWER SYSTEM 810		1x●		1x●		1x●		1x●		1x●			1x●	
STEEL PRO POWER SYSTEM 945		1x●		1x●		1x●		1x●			1x●			1x●
STEEL PRO POWER SYSTEM 1080		1x●		1x●		1x●		1x●			1x●			1x●
STEEL PRO POWER SYSTEM 1215		1x●		1x●		1x●		1x●			1x●			1x●
STEEL PRO POWER SYSTEM 1350		1x●		1x●		1x●		1x●			1x●			1x●

7. POMOĆNI DODATCI ZA VANJSKU MONTAŽU

Opis	Šifra
Komplet IPX5D gornji pokrov za vanjsku ugradnju L = 900 mm	**20146841**
Komplet IPX5D gornji pokrov za vanjsku ugradnju L = 1800 mm	**20146842**
Kit IPX5D pokrov za zaslon	**20146843**
Komplet za vanjsku izolaciju za 3“ slijepe prirubnice	**20146953**
Komplet za vanjsku izolaciju za 5“ slijepe prirubnice	**20146954**

NAPOMENA: koristi se samo u slučaju vanjske ugradnje.

USPOREDNA TABLICA IZBORA POKROVA ZA KUĆIŠTE + ZASLON ZA VANJSKU UGRADNJU

Opis	Konfiguracija s tehničkim kućištem za hidraulični separator					Konfiguracija s tehničkim kućištem za pločasti izmjenjivači topline				
	20146841	**20146842**	20146843	20146953	20146954	20146841	20146842	20146843	20146953	20146954
STEEL PRO POWER 114-2 P	2x●		1x●	1x●		1x●	1x●	1x●	1x●	
STEEL PRO POWER 140-2 P	2x●		1x●	1x●		1x●	1x●	1x●	1x●	
STEEL PRO POWER 180-2 P	2x●		1x●	1x●		1x●	1x●	1x●	1x●	
STEEL PRO POWER 230-2 P	2x●		1x●	1x●		1x●	1x●	1x●	1x●	
STEEL PRO POWER 270-2 P	2x●		1x●		1x●	1x●	1x●	1x●		1x●
STEEL PRO POWER 300-3 P	1x●	1x●	1x●	1x●			2x●	1x●	1x●	
STEEL PRO POWER 345-3 P	1x●	1x●	1x●	1x●			2x●	1x●	1x●	
STEEL PRO POWER 405-3 P	1x●	1x●	1x●		1x●		2x●	1x●		1x●
STEEL PRO POWER 460-4 P	1x●	1x●	1x●	1x●			2x●	1x●	1x●	
STEEL PRO POWER 540-4 P	1x●	1x●	1x●		1x●		2x●	1x●		1x●
STEEL PRO POWER SYSTEM 675	2x●	1x●	2x●		1x●	1x●	2x●	2x●		1x●
STEEL PRO POWER SYSTEM 810	2x●	1x●	2x●		1x●	1x●	2x●	2x●		1x●
STEEL PRO POWER SYSTEM 945	1x●	2x●	2x●		1x●		3x●	2x●		1x●
STEEL PRO POWER SYSTEM 1080	1x●	2x●	2x●		1x●		3x●	2x●		1x●
STEEL PRO POWER SYSTEM 1215	2x●	2x●	3x●		1x●	1x●	3x●	3x●		1x●
STEEL PRO POWER SYSTEM 1350	2x●	2x●	3x●		1x●	1x●	3x●	3x●		1x●

8. DODATCI ZA UPRAVLJANJE SEKUNDARNIM KRUGOM

Opis	Napomene	Šifra
Vanjska sonda		**20132778**
Potopna sonda	(1)	**1220599**
Elektronički komplet za upravljanje jednom izravnom ili dodatnom mješovitom zonom (max 16)		**20130811**

(1) Koristi se za upravljanje sekundarnim krugom/krugom spremnika.

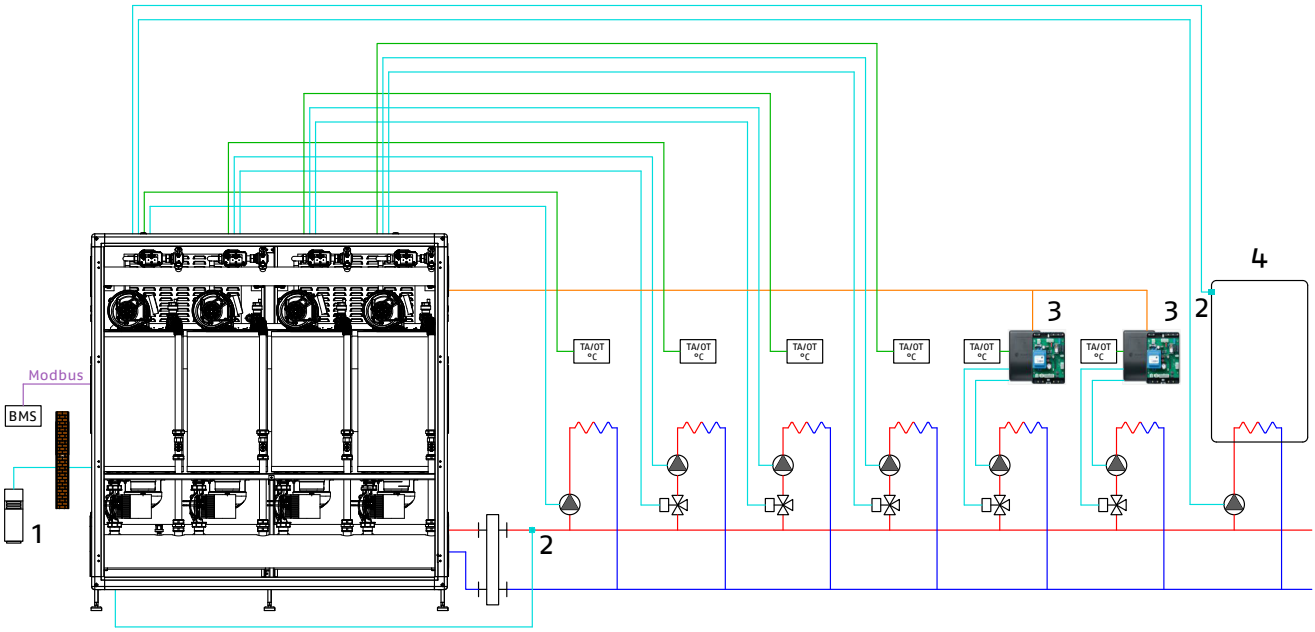

Obrazloženje crteža
1. Šifra vanjske sonde 20132778
2. Šifra potopne sonde 1220599
3. Elektronički komplet za upravljanje dodatnom izravnom ili mješovitom zonom (max 16) šifre 20130811
4. DHW cilindar

9. SUSTAVI ZA NEUTRALIZACIJU KONDENZATA

Opis	Napomene	Šifra
Neutralizator kondenzata N2 (do 450 kW)		**4031810**
Neutralizator kondenzata N3 (450- 1500 kW)	(D)	**4031812**
Neutralizator kondenzata HN2 (do 280 kW)	(1)	**4031811**
Neutralizator kondenzata HN3 (280-750 kW)	(D)(1)	**4031813**

(D) Dostupnost materijala u našem skladištu: 30 radnih dana od datuma potvrde narudžbe.
(1) Opremljen crpkom za kondenzat.

RIELLO

Modularni kondenzacijski podni kotlovi za unutarnju ugradnju

Alu Pro Power



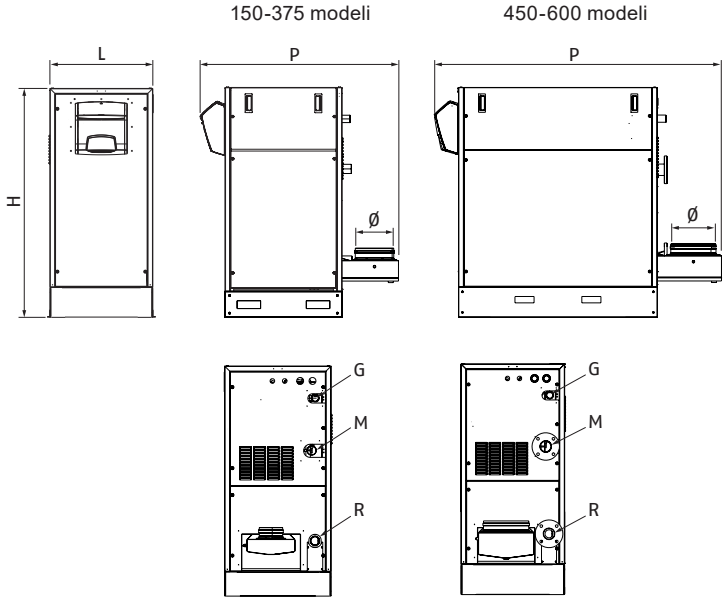

ERP

- Sukladno s Direktivom 2009/125/EC
- Modularni podni kondenzacijski kotlovi s izmjenjivačem topline izrađenim od posebne legure aluminija i silicija širokog modulacijskog raspona (do 1:40) i izuzetno smanjenih dimenzija

Opis	H mm	L mm	P mm	Ø mm	M/R Spoj protok/povrat	G Spoj plina	Težina (prazno) kg
ALU 115 PRO POWER	1534,5	690	1264	150	Ø 2" G	Ø 1" ½ G	240
ALU 150 PRO POWER	1534,5	690	1264	150	Ø 2" G	Ø 1" ½ G	240
ALU 225 PRO POWER	1534,5	690	1264	200	Ø 2" G	Ø 1" ½ G	310
ALU 300 PRO POWER	1534,5	690	1654	250	Ø 2" G	Ø 1" ½ G	395
ALU 349 PRO POWER	1534,5	690	1654	250	Ø 2" G	Ø 1" ½ G	470
ALU 375 PRO POWER	1534,5	690	1654	250	Ø 2" G	Ø 1" ½ G	470
ALU 450 PRO POWER	1534,5	690	2103	300	Prirubnica PN10 DN65	Ø 1" ½ G	565
ALU 525 PRO POWER	1534,5	690	2103	300	Prirubnica PN10 DN65	Ø 1" ½ G	640
ALU 600 PRO POWER	1534,5	690	2298	300	Prirubnica PN10 DN65	Ø 1" ½ G	735

Generator topline sastoji se od kaskade neovisnih toplotnih modula od 75-kW, kojima se upravlja u kaskadnom slijedu, osiguravajući najbolju prilagodbu zahtjevu za toplinom i maksimalnu pouzdanost i mir.
Kontinuirani plamenik za miješanje od nehrđajućeg čelika osigurava učinkovito, bezšumno i visoko učinkovito sagorijevanje s niskim emisijama onečišćujućih tvari što omogućuje postizanje klase 5 NOx (prema UNI EN 297). Opremljen je termoregulacijom pogodnom za upravljanje modulacijskom pumpom za krug primarnog prstena.
RIELLOtech regulacija može upravljati sa do 8 kotlova u kaskadnoj vezi.

– Tip uređaja B23, B23P
– Mali gubici glave
– Širok raspon dodatne opreme za jednostavnu, brzu, fleksibilnu i cjelovitu ugradnju
– Kompaktne dimenzije, smanjena težina i osnova olakšavaju transport i pozicioniranje
– Maksimalan radni tlak: 6 bara.

TEHNIČKI PODATCI

Opis	Snaga - kW			Učinkovitost - %			Šifra
	Korisna izlazna snaga 80°/60° max	Korisna izlazna snaga 50°/30° max	Ulaz peći min-max	Korisno Pn (80°/60°)	Korisno Pn (50°/30°)	Korisno 30 % Pn (50°/30°)	
ALU 115 PRO POWER	112,1	119,6	15 - 115	97,5	104,0	108,0	**20021781**
ALU 150 PRO POWER	146,3	156,0	15 - 150	97,5	104,0	108,0	**20020843**
ALU 225 PRO POWER	219,4	234,0	15 - 225	97,8	104,0	108,0	**20020844**
ALU 300 PRO POWER	293,0	312,0	15 - 300	98,0	104,0	108,0	**20020845**
ALU 349 PRO POWER	340,3	363,0	15 - 349	98,3	104,0	108,0	**20029287**
ALU 375 PRO POWER	365,6	390,0	15 - 375	98,3	104,0	108,0	**20020846**
ALU 450 PRO POWER	438,8	468,0	15 - 450	98,3	104,0	108,0	**20020847**
ALU 525 PRO POWER	511,9	546,0	15 - 525	98,3	104,0	108,0	**20020848**
ALU 600 PRO POWER	585,0	624,0	15 - 600	98,3	104,0	108,0	**20020849**

VODIČ ZA KONFIGURACIJU SUSTAVA I ZA IZBOR DODATAKA

1. KONFIGURACIJA KOTLA
2. RAZDJELNICI, SIGURNOSNI KOMPLETI I HIDRAULIČNI DODATCI
3. HIDRAULIČKI SEPARATORI/PLOČASTI IZMJENJIVAČI TOPLINE*
4. ELEKTRIČNI DODATCI
5. SUSTAVI ZA NEUTRALIZACIJU KONDENZATA

(*) Konfiguracije s pločastim izmjenjivačem topline: pogledajte proizvod Riello HEATgate, odjeljak SYSTEM COMPLEMENTARY ITEMS.

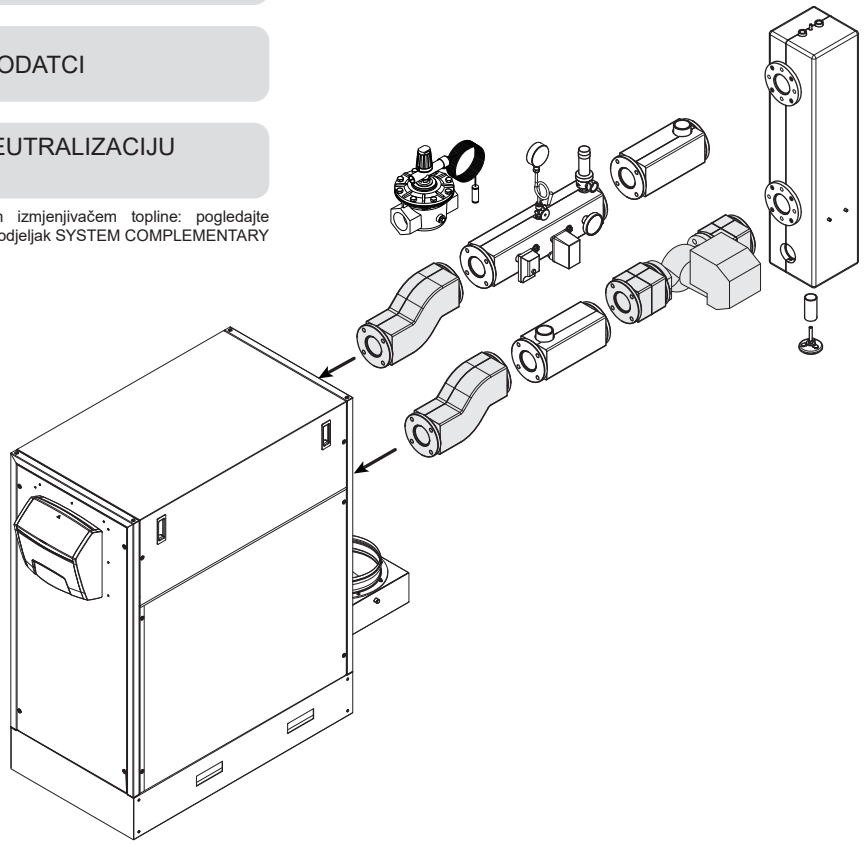

1. KONFIGURACIJA KOTLA

Izbor tipa montaže:
A - Samostojni
B - Kaskadni

A - SAMOSTOJNI ULAZ TOPLINE

Opis	ALU 115 PRO POWER	ALU 150 PRO POWER	ALU 225 PRO POWER	ALU 300 PRO POWER	ALU 349 PRO POWER	ALU 375 PRO POWER	ALU 450 PRO POWER	ALU 525 PRO POWER	ALU 600 PRO POWER
Nazivna ulazna snaga kW	115,0	150,0	225,0	300,0	349,0	375,0	450,0	525,0	600,0

B - KASKADNI ULAZ TOPLINE

Opis	ALU 115 PRO POWER	ALU 150 PRO POWER	ALU 225 PRO POWER	ALU 300 PRO POWER	ALU 349 PRO POWER	ALU 375 PRO POWER	ALU 450 PRO POWER	ALU 525 PRO POWER	ALU 600 PRO POWER
Toplotna izlazna snaga kotla kW	115	150	225	300	349	375	450	525	600
Br. kotlova	UKUPNA SNAGA								
2	230	300	450	600	698	750	900	1050	1200
3	345	450	675	900	1047	1125	1350	1575	1800
4	460	600	900	1200	1396	1500	1800	2100	2400
5	575	750	1125	1500	1745	1875	2250	2625	3000
6	690	900	1350	1800	2094	2250	2700	3150	3600
7	805	1050	1575	2100	2443	2625	3150	3675	4200
8	920	1200	1800	2400	2792	3000	3600	4200	4800

KOMPLET ZA KONFIGURACIJU PRIMARNOG I SEKUNDARNOG KRUGA

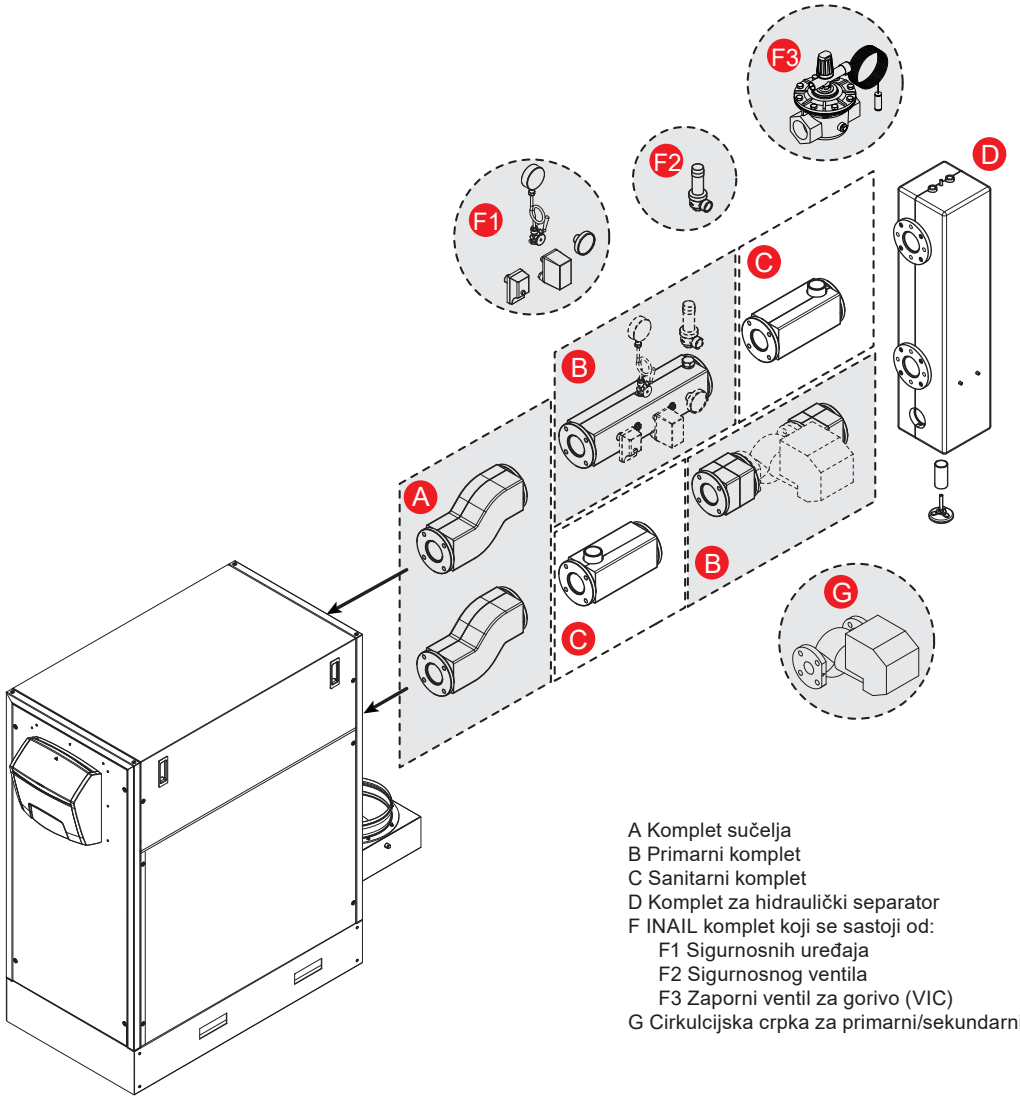

A Komplet sučelja
B Primarni komplet
C Sanitarni komplet
D Komplet za hidraulički separator
F INAIL komplet koji se sastoji od:
F1 Sigurnosnih uređaja
F2 Sigurnosnog ventila
F3 Zaporni ventil za gorivo (VIC)
G Cirkulcijska crpka za primarni/sekundarni krug

2. RAZDJELNICI, SIGURNOSNI KOMPLETI I HIDRAULIČNI DODATCI

Opis	Napomene	Šifra
Komplet sučelja za primarni krug do 375 kW	(1)	**20021753**
Komplet sučelja za primarni krug do 600 kW	(1)	**20021752**
Primarni komplet do 300 kW	(2)	**20021751**
Primarni komplet do 600 kW	(2)	**20021750**
Sigurnosni komplet	(3)	**4030091**
Sigurnosni ventil do 460 kW (5,4 bara ØG.¾“ F)	(4)	**20023104**
Sigurnosni ventil do 580 kW (5,4 bara ØG.1“ F)	(4)	**20023106**
Komplet zapornih ventila za gorivo (VIC) - ØG.1"	(5)(9)	**20009486**
Komplet zapornih ventila za gorivo (VIC) - ØG.1" ½	(5)(10)	**20009482**
Komplet zapornih ventila za gorivo (VIC) - ØG.2"	(5)(11)	**20009483**
Komplet zapornih ventila za gorivo (VIC) - ØG.2"	(5)(12)	**20061640**
Komplet za spajanje vode za domaćinstvo	(6)	**20022521**
Crpka primarnog kruga MAGNA3 40-120 F	(8)	**20183650**
Crpka primarnog kruga MAGNA3 65-120 F	(8)	**20183652**

Odnosi se na paragraf "KOMPLET ZA KONFIGURACIJU PRIMARNOG I SEKUNDARNOG KRUGA", specifično:
(1) Dodatci tipa A.
(2) Dodatci tipa B.
(3) Dodatci tipa F1. Dopuniti sigurnosnim ventilom (F2) i VIC zapornim ventilom za gorivo (F3).
(4) Dodatci tipa F2.
(5) Dodatci tipa F3. Intervencijska temperatura 97 °C - duljina kapilare 5 m.
(6) Dodatci tipa C.
(8) Dodatci tipa G.
(9) Preporučuje se do maksimalne snage 131 kW, izračunato uzimajući u obzir tlak opskrbnog plina = 20 mbar.
(10) Preporučuje se do maksimalne snage 230 kW, izračunato uzimajući u obzir tlak opskrbnog plina = 20 mbar.
(11) Preporučuje se do maksimalne snage 580 kW, izračunato uzimajući u obzir tlak opskrbnog plina = 20 mbar.
(12) Preporučuje se do maksimalne snage 1310 kW, izračunato uzimajući u obzir tlak opskrbnog plina = 20 mbar.

3. HIDRAULIČKI SEPARATORI/PLOČASTI IZMJENJIVAČI TOPLINE

Opis	Napomene	Šifra
Hidraulički separator (do 300 kW)	(1)	**20009385**
Hidraulički separator (do 600 kW)	(1)	**20009431**
Pločasti izmjenjivači topline	(2)	*

Odnosi se na paragraf "KOMPLET ZA KONFIGURACIJU PRIMARNOG I SEKUNDARNOG KRUGA", specifično:
(1) Dodatci tipa D.
(2) Pločasti izmjenjivači topline za fizičko razdvajanje primarnog i sekundarnog kruga. Koristiti se kao alternativa hidrauličkom separatoru.
(*) Konfiguracije s pločastim izmjenjivačem topline: pogledajte proizvod Riello HEATgate, odjeljak SYSTEM COMPLEMENTARY ITEMS.

ODGOVARAJUĆA TABLICA ZA UPRAVLJANJE PRIMARNIM KRUGOM (A-B-C)

Opis	Komplet sučelja za primarni krug		Primarni komplet		Crpke primarnog kruga		Komplet za priključak PTV-a
	OBVEZNI DODATCI						OPCIONALNO
	Komplet sučelja za primarni krug do 375 kW	Komplet sučelja za primarni krug do 600 kW	Primarni komplet do 300 kW	Primarni komplet do 600 kW	Crpka primarnog kruga MAGNA3 40-120 F	Crpka primarnog kruga MAGNA3 65-120 F	Komplet za spajanje vode za domaćinstvo
	20021753	20021752	20021751	20021750	20183650	20183652	20022521
ALU 115 PRO POWER	1x●		1x●		1x●		1x●
ALU 150 PRO POWER	1x●		1x●		1x●		1x●
ALU 225 PRO POWER	1x●		1x●		1x●		1x●
ALU 300 PRO POWER	1x●		1x●		1x●		1x●
ALU 349 PRO POWER	1x●			1x●		1x●	1x●
ALU 375 PRO POWER	1x●			1x●		1x●	1x●
ALU 450 PRO POWER		1x●		1x●		1x●	1x●
ALU 525 PRO POWER		1x●		1x●		1x●	1x●
ALU 600 PRO POWER		1x●		1x●		1x●	1x●

ODGOVARAJUĆA TABLICA SIGURNOSNIH UREĐAJA (F)

Opis	Sigurnosni komplet	Sigurnosni ventil		Zaporni ventil za gorivo			
	Sigurnosni komplet	Sigurnosni ventil do 460 kW (5.4 bara ØG.¾" F)	Sigurnosni ventil do 580 kW (5.4 bara ØG.1" F)	Komplet zapornih ventila za gorivo (VIC) - ØG.1"	Komplet zapornih ventila za gorivo (VIC) - ØG.1" ½	Komplet zapornih ventila za gorivo (VIC) - ØG.2"	Komplet zapornih ventila za gorivo (VIC) - ØG.2"
	4030091	20023104	20023106	20009486	20009482	20009483	20061640
ALU 115 PRO POWER	1x●	1x●		1x●			
ALU 150 PRO POWER	1x●	1x●			1x●		
ALU 225 PRO POWER	1x●	1x●			1x●		
ALU 300 PRO POWER	1x●	1x●				1x●	
ALU 349 PRO POWER	1x●	1x●				1x●	
ALU 375 PRO POWER	1x●	1x●				1x●	
ALU 450 PRO POWER	1x●	1x●				1x●	
ALU 525 PRO POWER	1x●		1x●			1x●	
ALU 600 PRO POWER	1x●	2x●					1x●

ODGOVARAJUĆA TABLICA ZA HIDRAULIČKI SEPARATOR (D)

Opis	Hidraulični separatorI	
	Hidraulički separator (do 300 kW)	Hidraulički separator (do 600 kW)
	20009385	20009431
ALU 115 PRO POWER	1x●	
ALU 150 PRO POWER	1x●	
ALU 225 PRO POWER	1x●	
ALU 300 PRO POWER	1x●	
ALU 349 PRO POWER		1x●
ALU 375 PRO POWER		1x●
ALU 450 PRO POWER		1x●
ALU 525 PRO POWER		1x●
ALU 600 PRO POWER		1x●

4. ELEKTRIČNI DODATCI

Opis	Napomene	Šifra
RIELLOtech CLIMA COMFORT		**4031069**
CLIMA COMFORT		**20010903**
CLIMA DISPLAY		**20010906**
RC3 Komplet daljinskog upravljanja		**20155028**
Komplet sučelja za komunikaciju između Alu Pro Power i RIELLO tech	(1)	**20021674**
NTC uranjajuća sonda solarnog kolektora (10kΩ)	(2)	**4031913**
NTC uranjajuća sonda (10kΩ) - 5 metara	(3)	**20010068**
NTC prstenasta sonda (10kΩ)	(4)	**20168680**
NTC sonda za spremnik PTV (10kΩ) - 5 metara	(5)	**20010103**

(1) Uključuje ožičenje i komplet za komunikaciju.
(2) Sonda solarnog sustava.
(3) Primarna sonda (separator).
(4) Sonda mješovite zone.
(5) Sonda spremnika.

5. SUSTAVI ZA NEUTRALIZACIJU KONDENZATA

Opis	Napomene	Šifra
N2 neutralizacijski komplet (do 450 kW)		**4031810**
HN2 neutralizacijski komplet (do 280 kW)		**4031811**
N3 komplet neutralizatora (od 450 do 1500 kW)		**4031812**
HN3 komplet neutralizatora (od 280 do 750 kW)	(1)	**4031813**

(1) Opremljen ekstrakcijskim crpkama.

MOGUĆI SASTAVI SUSTAVA

DIREKTNI SUSTAV OSNOVNA KONFIGURACIJA 1

Opis	Količina	Šifra
ALU PRO POWER 115-600	1	**(1)**
Komplet sučelja za primarni krug (375- 600 kW)	1	**(2)**
Primarni komplet (300- 600 kW)	1	**(2)**
Sigurnosni komplet	1	**4030091**
Sigurnosni ventil (460-580 kW)	1	**(2)**
Komplet zapornog ventila (1"-3")	1	**(2)**
Crpka primarnog kruga	1	**(2)**

(1) Pogledati tablicu „A - SAMOSTOJNI ULAZ TOPLINE“.
(2) Pogledati odgovarajuće tablice na prethodnim stranicama.

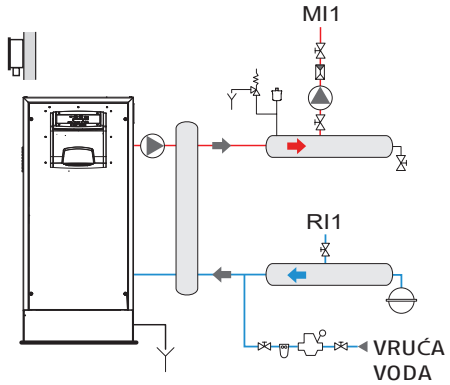

PTV OSNOVNA KONFIGURACIJA S GRIJAČEM UZVODNO OD HIDRAULIČKOG KOMPRESORA

Opis	Količina	Šifra
ALU PRO POWER 115-600	1	**(1)**
Komplet sučelja za primarni krug (375- 600 kW)	1	**(2)**
Primarni komplet (300- 600 kW)	1	**(2)**
Sigurnosni komplet	1	**4030091**
Sigurnosni ventil (460-580 kW)	1	**(2)**
Komplet zapornog ventila (1"-3")	1	**(2)**
Komplet za spajanje vode za domaćinstvo	1	**20022521**
Sanitarni komplet (300- 600 kW)	1	**(2)**
Crpka primarnog kruga	1	**(2)**
NTC sonda za spremnik PTV (10kΩ) - 5 metara	1	**20010103**

(1) Pogledati tablicu „A - SAMOSTOJNI ULAZ TOPLINE".
(2) Pogledati odgovarajuće tablice na prethodnim stranicama.

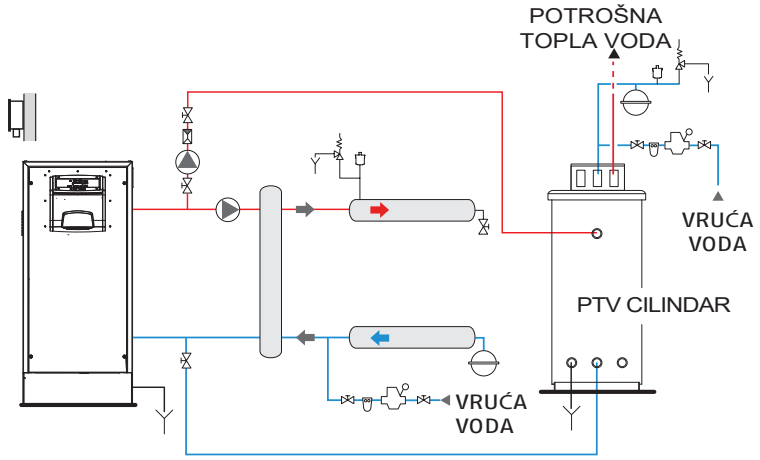

PTV OSNOVNA KONFIGURACIJA S GRIJAČEM NIZVODNO OD HIDRAULIČKOG KOMPRESORA

Opis	Količina	Šifra
ALU PRO POWER 115-600	1	**(1)**
Komplet sučelja za primarni krug (375- 600 kW)	1	**(2)**
Primarni komplet (300- 600 kW)	1	**(2)**
Sigurnosni komplet	1	**4030091**
Sigurnosni ventil (460-580 kW)	1	**(2)**
Komplet zapornog ventila (1"-3")	1	**(2)**
Sanitarni komplet (300- 600 kW)	1	**(2)**
Crpka primarnog kruga	1	**(2)**
NTC sonda za spremnik PTV (10kΩ) - 5 metara	1	**20010103**

(1) Pogledati tablicu „A - SAMOSTOJNI ULAZ TOPLINE".
(2) Pogledati odgovarajuće tablice na prethodnim stranicama.

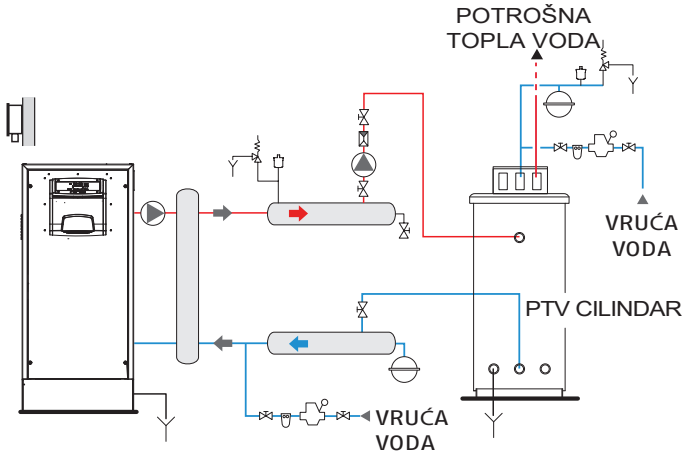

RJEŠENJE UPRAVLJAČKE PLOČE

KONFIGURACIJA 1 DIREKTNOG SUSTAVA + 1 MJEŠOVITOG SUSTAVA + PTV

Opis	Količina	Šifra
ALU PRO POWER 115-600	1	**(1)**
Komplet sučelja za primarni krug (375- 600 kW)	1	**(2)**
Primarni komplet (300- 600 kW)	1	**(2)**
Sigurnosni komplet	1	**4030091**
Sigurnosni ventil (460-580 kW)	1	**(2)**
Komplet zapornog ventila (1"-3")	1	**(2)**
Crpka primarnog kruga	1	**(2)**
Komplet sučelja za komunikaciju između Alu Pro Power i RIELLO tech	1	**20021674**
CLIMA COMFORT	1	**20010903**
CLIMA DISPLAY (*)	1	**20010906**
NTC prstenasta sonda (10kΩ)	1	**20168680**
NTC sonda za spremnik PTV (10kΩ) - 5 metara	1	**20010103**
NTC uranjajuća sonda (10kΩ) - 5 metara	1	**20010068**

(1) Pogledati tablicu „A - SAMOSTOJNI ULAZ TOPLINE“.
(2) Pogledati odgovarajuće tablice na prethodnim stranicama.
(*) Za zamjenu CLIMA DISPLAY šifra 20010906, ugraditi RC3 komplet za upravljanje prostorijom šifra 20155028.

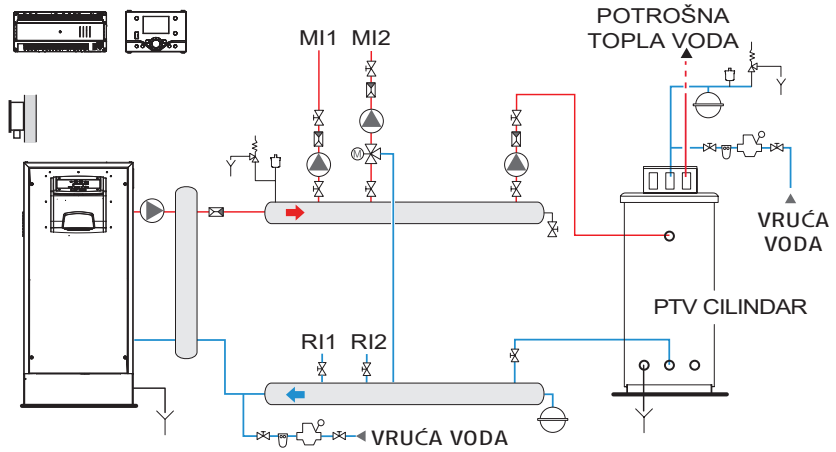

KONFIGURACIJA OD 2 MJEŠOVITA SUSTAVA + PTV

Opis	Količina	Šifra
ALU PRO POWER 115-600	1	**(1)**
Komplet sučelja za primarni krug (375- 600 kW)	1	**(2)**
Primarni komplet (300- 600 kW)	1	**(2)**
Sigurnosni komplet	1	**4030091**
Sigurnosni ventil (460-580 kW)	1	**(2)**
Komplet zapornog ventila (1"-3")	1	**(2)**
Crpka primarnog kruga	1	**(2)**
Komplet sučelja za komunikaciju između Alu Pro Power i RIELLO tech	1	**20021674**
CLIMA COMFORT	1	**20010903**
CLIMA DISPLAY (*)	1	**20010906**
NTC prstenasta sonda (10kΩ)	2	**20168680**
NTC sonda za spremnik PTV (10kΩ) - 5 metara	1	**20010103**
NTC uranjajuća sonda (10kΩ) - 5 metara	1	**20010068**

(1) Pogledati tablicu „A - SAMOSTOJNI ULAZ TOPLINE“.
(2) Pogledati odgovarajuće tablice na prethodnim stranicama.
(*) Za zamjenu CLIMA DISPLAY šifra 20010906, ugraditi RC3 komplet za upravljanje prostorijom šifra 20155028.

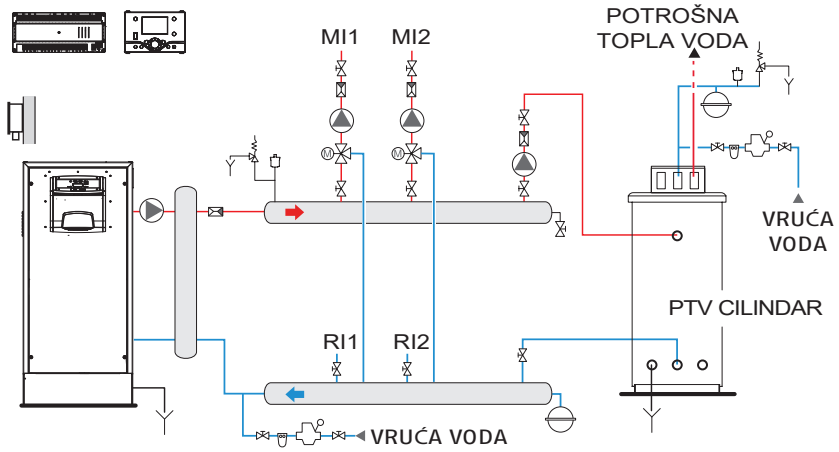

KASKADNA KONFIGURACIJA OD 1 DIREKTNOG SUSTAVA + 1 MJEŠOVITOG SUSTAVA + PTV (maksimalno 8 generatora)

Opis	Količina	Šifra
ALU PRO POWER 115-600	1-8	**(1)**
Komplet sučelja za primarni krug (375- 600 kW)	1-8	**(2)**
Primarni komplet (300- 600 kW)	1-8	**(2)**
Sigurnosni komplet	1-8	**4030091**
Sigurnosni ventil (460-580 kW)	1-8	**(2)**
Komplet zapornog ventila (1"-3")	1-8	**(2)**
Crpka primarnog kruga	1-8	**(2)**
Komplet sučelja za komunikaciju između Alu Pro Power i RIELLO tech	1-8	**20021674**
CLIMA COMFORT	1	**20010903**
CLIMA DISPLAY (*)	1	**20010906**
NTC uranjajuća sonda (10kΩ) - 5 metara	1	**20010068**
NTC prstenasta sonda (10kΩ)	1	**20168680**
NTC sonda za spremnik PTV (10kΩ) - 5 metara	1	**20010103**

(1) Pogledati tablicu „B - ULAZ TOPLINE KASKADNOG SUSTAVA".
(2) Pogledati odgovarajuće tablice na prethodnim stranicama.
(*) Za zamjenu CLIMA DISPLAY šifra 20010906, ugraditi RC3 komplet za upravljanje prostorijom šifra 20155028.

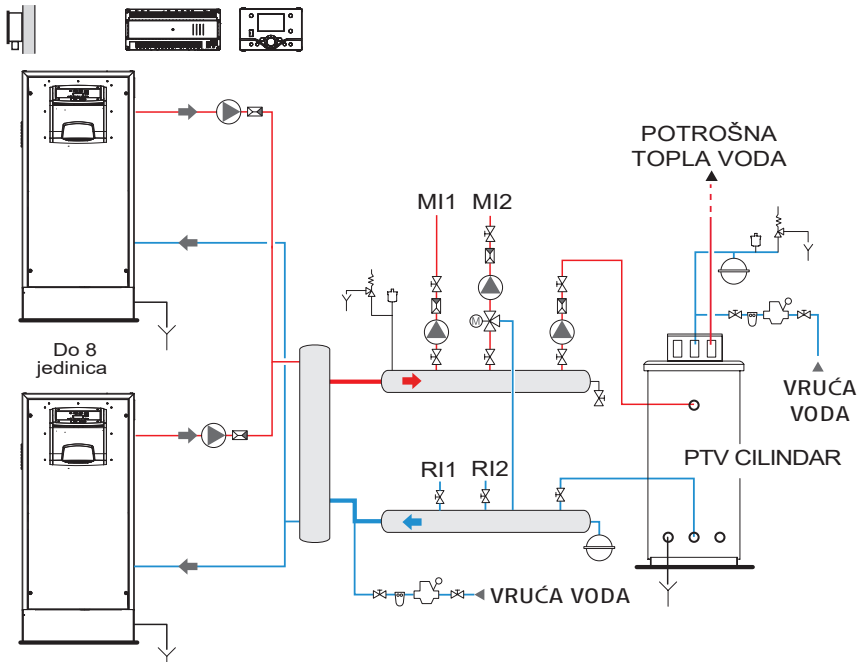

KONFIGURACIJA OD 1 DIREKTNOG SUSTAVA + 1 MJEŠOVITOG SUSTAVA + PTV SA SOLARNIM PLOČAMA

Opis	Količina	Šifra
ALU PRO POWER 115-600	1	**(1)**
Komplet sučelja za primarni krug (375- 600 kW)	1	**(2)**
Primarni komplet (300- 600 kW)	1	**(2)**
Sigurnosni komplet	1	**4030091**
Sigurnosni ventil (460-580 kW)	1	**(2)**
Komplet zapornog ventila (1"-3")	1	**(2)**
Crpka primarnog kruga	1	**(2)**
Komplet sučelja za komunikaciju između Alu Pro Power i RIELLO tech	1	**20021674**
CLIMA COMFORT	1	**20010903**
CLIMA DISPLAY (*)	1	**20010906**
NTC prstenasta sonda (10kΩ)	1	**20168680**
NTC sonda za spremnik PTV (10kΩ) - 5 metara	1	**20010103**
NTC uranjajuća sonda (10kΩ) - 5 metara	1	**20010068**
NTC uranjajuća sonda solarnog kolektora (10kΩ)	1	**4031913**

(1) Pogledati tablicu „A - SAMOSTOJNI ULAZ TOPLINE".
(2) Pogledati odgovarajuće tablice na prethodnim stranicama.
(*) Za zamjenu CLIMA DISPLAY šifra 20010906, ugraditi RC3 komplet za upravljanje prostorijom šifra 20155028.

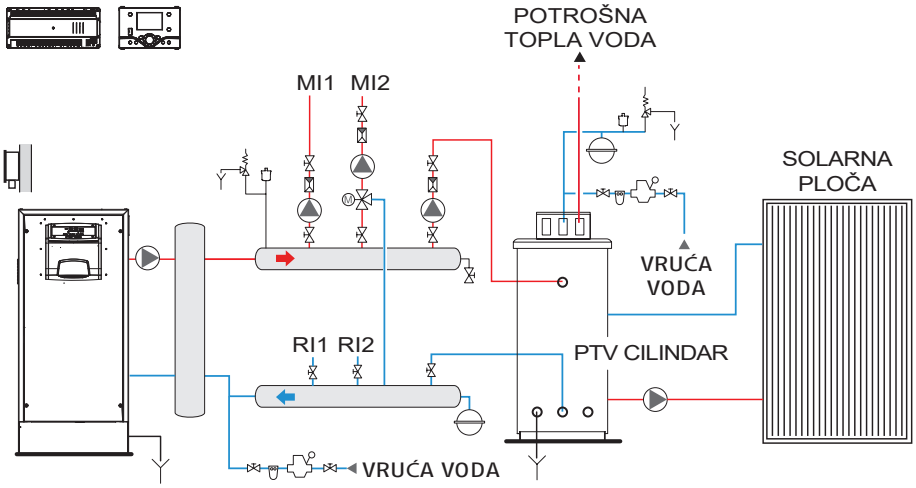

ZIDNO MONTIRANO RJEŠENJE

KONFIGURACIJA 1 DIREKTNOG SUSTAVA + 1 MJEŠOVITOG SUSTAVA + PTV

Opis	Količina	Šifra
ALU PRO POWER 115-600	1	**(1)**
Komplet sučelja za primarni krug (375- 600 kW)	1	**(2)**
Primarni komplet (300- 600 kW)	1	**(2)**
Sigurnosni komplet	1	**4030091**
Sigurnosni ventil (460-580 kW)	1	**(2)**
Komplet zapornog ventila (1"-3")	1	**(2)**
Crpka primarnog kruga	1	**(2)**
Komplet sučelja za komunikaciju između Alu Pro Power i RIELLO tech	1	**20021674**
RIELLOtech CLIMA COMFORT	1	**4031069**
NTC prstenasta sonda (10kΩ)	1	**20168680**
NTC sonda za spremnik PTV (10kΩ) - 5 metara	1	**20010103**
NTC uranjajuća sonda (10kΩ) - 5 metara	1	**20010068**

(1) Pogledati tablicu „A - SAMOSTOJNI ULAZ TOPLINE“.
(2) Pogledati odgovarajuće tablice na prethodnim stranicama.

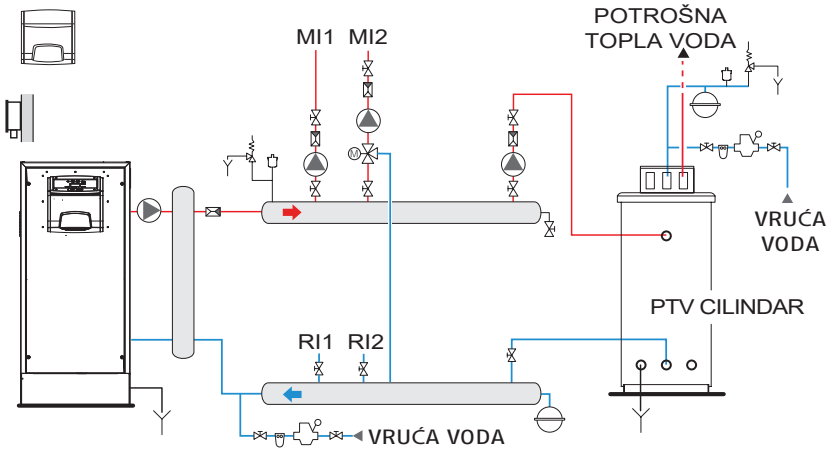

KONFIGURACIJA OD 2 MJEŠOVITA SUSTAVA + PTV

Opis	Količina	Šifra
ALU PRO POWER 115-600	1	**(1)**
Komplet sučelja za primarni krug (375- 600 kW)	1	**(2)**
Primarni komplet (300- 600 kW)	1	**(2)**
Sigurnosni komplet	1	**4030091**
Sigurnosni ventil (460-580 kW)	1	**(2)**
Komplet zapornog ventila (1"-3")	1	**(2)**
Crpka primarnog kruga	1	**(2)**
Komplet sučelja za komunikaciju između Alu Pro Power i RIELLO tech	1	**20021674**
RIELLOtech CLIMA COMFORT	1	**4031069**
NTC prstenasta sonda (10kΩ)	2	**20168680**
NTC sonda za spremnik PTV (10kΩ) - 5 metara	1	**20010103**
NTC uranjajuća sonda (10kΩ) - 5 metara	1	**20010068**

(1) Pogledati tablicu „A - SAMOSTOJNI ULAZ TOPLINE".
(2) Pogledati odgovarajuće tablice na prethodnim stranicama.

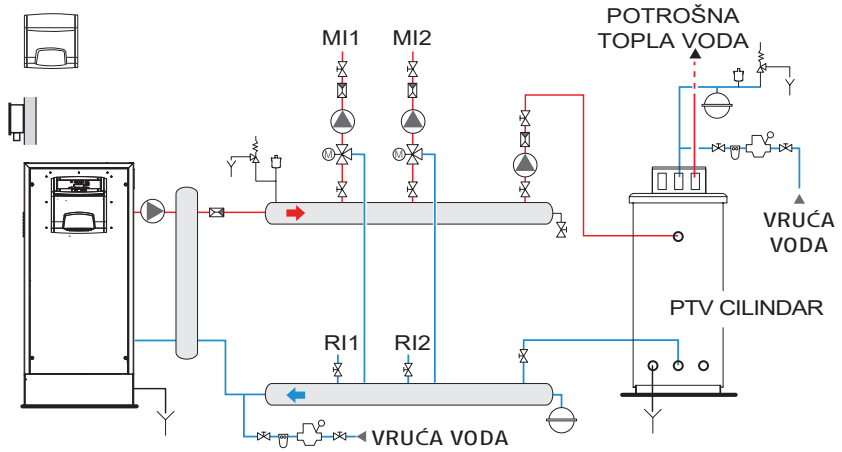

KASKADNA KONFIGURACIJA OD 1 DIREKTNOG SUSTAVA + 1 MJEŠOVITOG SUSTAVA + PTV (maksimalno 8 generatora)

Opis	Količina	Šifra
ALU PRO POWER 115-600	1-8	**(1)**
Komplet sučelja za primarni krug (375- 600 kW)	1-8	**(2)**
Primarni komplet (300- 600 kW)	1-8	**(2)**
Sigurnosni komplet	1-8	**4030091**
Sigurnosni ventil (460-580 kW)	1-8	**(2)**
Komplet zapornog ventila (1"-3")	1-8	**(2)**
Crpka primarnog kruga	1-8	**(2)**
Komplet sučelja za komunikaciju između Alu Pro Power i RIELLO tech	1-8	**20021674**
RIELLOtech CLIMA COMFORT	1	**4031069**
NTC uranjajuća sonda (10kΩ) - 5 metara	1	**20010068**
NTC prstenasta sonda (10kΩ)	1	**20168680**
NTC sonda za spremnik PTV (10kΩ) - 5 metara	1	**20010103**

(1) Pogledati tablicu „B - ULAZ TOPLINE KASKADNOG SUSTAVA".
(2) Pogledati odgovarajuće tablice na prethodnim stranicama.

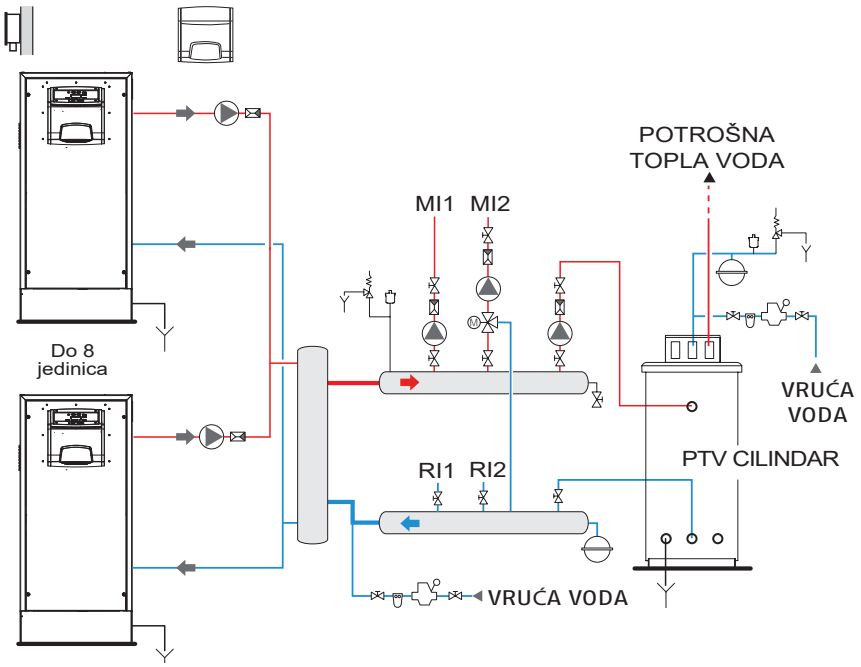

KONFIGURACIJA OD 1 DIREKTNOG SUSTAVA + 1 MJEŠOVITOG SUSTAVA + PTV SA SOLARNIM PLOČAMA

Opis	Količina	Šifra
ALU PRO POWER 115-600	1	**(1)**
Komplet sučelja za primarni krug (375- 600 kW)	1	**(2)**
Primarni komplet (300- 600 kW)	1	**(2)**
Sigurnosni komplet	1	**4030091**
Sigurnosni ventil (460-580 kW)	1	**(2)**
Komplet zapornog ventila (1"-3")	1	**(2)**
Crpka primarnog kruga	1	**(2)**
Komplet sučelja za komunikaciju između Alu Pro Power i RIELLO tech	1	**20021674**
RIELLOtech CLIMA COMFORT	1	**4031069**
NTC prstenasta sonda (10kΩ)	1	**20168680**
NTC sonda za spremnik PTV (10kΩ) - 5 metara	1	**20010103**
NTC uranjajuća sonda (10kΩ) - 5 metara	1	**20010068**
NTC uranjajuća sonda solarnog kolektora (10kΩ)	1	**4031913**

(1) Pogledati tablicu „A - SAMOSTOJNI ULAZ TOPLINE“.
(2) Pogledati odgovarajuće tablice na prethodnim stranicama.

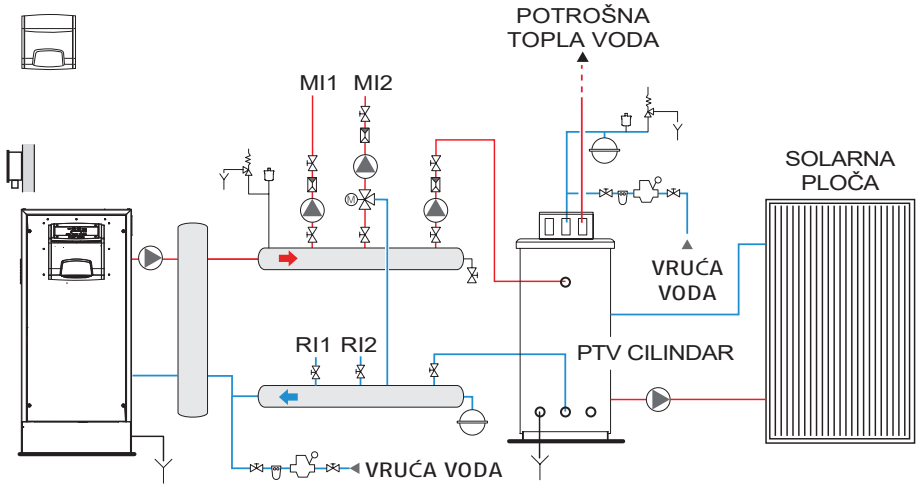

PODNI KOTLOVI

SAMO GRIJANJE

PLINSKI



TAU UNIT

TAU UNIT 35 (3,4-34,1 KW)**
TAU UNIT 50 (4,9-48,7 KW)**
TAU UNIT 70 (6,7-68,6 KW)**
TAU UNIT 100 (9,7-97,5 KW)**
TAU UNIT 115 (11,2-111,7 KW)**
TAU UNIT 140 (13,9-138,9 KW)**
TAU UNIT 190 (18,6-185,8 KW)**

stranica 264



TAU N

TAU 115 N (78,4-112,4 kW)***
TAU 150 N (108,2-146,6 kW)***
TAU 210 N (147,5-205,2 kW)***
TAU 270 N (207,2-264,3 kW)***
TAU 350 N (266,4-342,7 kW)***
TAU 450 N (345,0-441,9 kW)***
TAU 600 N (443,3-589,2 kW)***
TAU 800 N (590,8-785,6 kW)***
TAU 1000 N (787,4-982,0 kW)***
TAU 1150 N (984,3-1129,3 kW)***
TAU 1250 N (1131,8-1227,5 kW)***
TAU 1450 N (1229,7-1423,9 kW)***
TAU 1750 N (1424,0-1718,5 kW)***
TAU 2100 N (1721,2-2062,2 kW)***
TAU 2600 N (2065,3-2553,2 kW)***
TAU 3000 N (2056,8-2946,0 kW)***

stranica 270



TAU N PREMIX

TAU 115 N PREMIX (78,4-112,4 kW)***
TAU 150 N PREMIX (108,2-146,6 kW)***
TAU 210 N PREMIX (147,5-205,2 kW)***
TAU 270 N PREMIX (207,2-264,3 kW)***
TAU 270 N PREMIX LPG (207,2-264,3 kW)***
TAU 350 N PREMIX (266,4-342,7 kW)***
TAU 450 N PREMIX (345,0-441,9 kW)***
TAU 600 N PREMIX (443,3-589,2 kW)***
TAU 800 N PREMIX (590,8-785,6 kW)***
TAU 1000 N PREMIX (787,4-982,0 kW)***
TAU 1150 N PREMIX (984,3-1129,3 kW)***
TAU 1250 N PREMIX (1131,8-1227,5 kW)***
TAU 1450 N PREMIX (1229,7-1423,9 kW)***
TAU 1750 N PREMIX (1424,0-1718,5 kW)***
TAU 2100 N PREMIX (1721,2-2062,2 kW)***
TAU 2600 N PREMIX (2065,3-2553,2 kW)***
TAU 3000 N PREMIX (2056,8-2946,0 kW)***

stranica 278

ULJNI



TAU N OIL PRO

TAU 115 N OIL PRO (80,0-112,2 kW)***
TAU 150 N OIL PRO (108,2-146,4 kW)***
TAU 210 N OIL PRO (147,5-205,2 kW)***
TAU 270 N OIL PRO (207,3 -264,3 kW)***
TAU 350 N OIL PRO (266,5-343,7 kW)***
TAU 450 N OIL PRO (344,7-441,9 kW)***
TAU 600 N OIL PRO (442,9-589,2 kW)***
TAU 800 N OIL PRO (590,2-785,6 kW)***
TAU 1000 N OIL PRO (786,6-982,0 kW)***

stranica 280

** Min/maks. iskoristiva snaga 80/60 °C
*** Maks. Iskoristiva snaga 80/60 °C (odobreni raspon snage)

Podni gasni kondenzacijski kotlovi

Tau Unit



ERP

- U Suglasnosti s Regulativom (EU) 2016/426
- Plinski kondenzacijski kotlovi s visokom količinom vode, tijelom od nerđajućeg čelika stabiliziranog titanijumom (AISI 316 "Ti" + AISI 444) i niskom emisijom zagađivača (Klasa 6 po UNI EN 15502) modulirajućeg premix plamenika

TAU UNIT 35-115

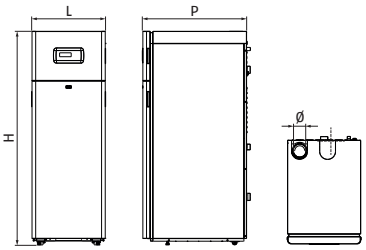

TAU UNIT 140-190

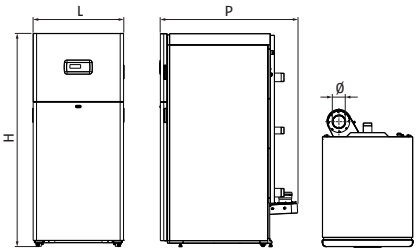

Opis	H mm	L mm	P mm	Ø mm	Neto težina kg
TAU UNIT 35	1365	600	760	80	135
TAU UNIT 50	1550	600	890	80	155
TAU UNIT 70	1550	600	890	80	165
TAU UNIT 100	1810	600	870	110	245
TAU UNIT 115	1810	600	870	110	245
TAU UNIT 140	1880	800	1250	110	420
TAU UNIT 190	1880	800	1250	160	450

Tijelo s visokim sadržajem vode ima vertikalnu dimnu cijev, te ima dvije povratne linije kako bi se osigurao najbolji mogući rad u kondenzacijskom modu. Voda se na visokoj temperaturi raslojava na vrhu tijela, dok se hladna voda nakuplja na dnu gdje dolazi do kondenzacije.
Ploča kotla, koja ima jednostavno sučelje, omogućuje vam optimizaciju izgaranja, upravljanje cilindrom za daljinsko skladištenje za proizvodnju potrošne tople vode i opskrbnu temperaturu u klimatizacijskom modu. Osnovna elektronika uključuje klimatsku regulaciju, upravljanje kaskadom modula, s integriranim master/slave funkcijama, automatsko prebacivanje između ljeta/zime i mogućnost upravljanja izravnom zonom i DHW cilindrom spremnika.
Elektronika također pruža mogućnost daljinskog upravljanja pomoću 0-10V ulaza ili sa Modbus protokolom.
Sa specifičnim dodatcima, također je moguće upravljati distribudijom sekundarnog kola, do 16 mješovitih zona.
Optimalno upravljanje izgaranjem i visoki omjeri modulacije od 1:10 (za modele 35-115), daju visoke performanse i niske emisije onečišćenja (NOx u klasi 6 prema UNI EN 15502). U sve modele je uključena eksterna sonda.
Asortiman može raditi i s metanom plinom i sa LPGom (s pripadajućim dodatcima).

– Visoka kvaliteta i precizna izrada
– 1:10 omjer modulacije (do modela 115)
– Jednostavno održavanje jer su sve unutarnje komponente potpuno dostupne
– Manje ukupne dimenzije
– Maksimalan radni tlak: 5 bara.

TEHNIČKI PODATCI

Opis	Snaga - kW			Učinkovitost - %			Klasa energetske učinkovitosti	Šifra
	Korisna izlazna snaga 80°/60° max	Korisna izlazna snaga 50°/30° max	Ulaz peći min-max	Korisno Pn (80°/60°)	Korisno Pn (50°/30°)	Korisno 30 % Pn (50°/30°)		
TAU UNIT 35	34,0	37,0	3,5-34,8	97,7	106,3	107,7	A	**20145133**
TAU UNIT 50	48,5	54,5	4,9-49,0	97,1	109,2	108,9	A	**20144105**
TAU UNIT 70	68,0	76,5	6,9-69,9	97,3	109,4	108,5	A	**20144106**
TAU UNIT 100	97,5	106,5	10,0-100,0	97,5	109,2	108,6	-	**20144107**
TAU UNIT 115	112,0	125,4	11,5-115,0	97,4	109,0	108,8	-	**20144108**
TAU UNIT 140	136,9	152,0	28,0-140,0	97,8	108,6	108,8	-	**20145135**
TAU UNIT 190	185,8	205,2	38,0-190,0	97,8	108,0	108,4	-	**20145136**

DODATCI

Opis	Napomene	Šifra
SIGURNOSNI DODATCI		
Komplet sigurnosnih uređaja	(1)	**20180519**
Manometar i sigurnosni ventil postavljeni na 4,5 bara	(2)	**20181867**
Manometar i sigurnosni ventil postavljeni na 4 bara	(3)	**20181010**
Redukcijski priključak 2" - 1" ½	(4)	**20182680**
Redukcijski priključak 2"½ - 1"½	(5)	**20154992**
Komplet zapornih ventila za gorivo (VIC) - ØG.1"	(6)	**20009486**
Komplet zapornih ventila za gorivo (VIC) - ØG.1" ½	(7)	**20009482**
DN15 mjerač protoka		**20149998**
DN20 mjerač protoka		**20149996**
DN25 mjerač protoka		**20146343**
DN32 mjerač protoka		**20146345**
HIDRAULIČNI DODATCI		
Ekspanziona posuda (samo za TAU UNIT 35)		**20154816**
Cirkulacijska crpka (samo za TAU UNIT 35)		**20154812**
Neutralizator kondenzata HN2 (do 280 kW)	(8)	**4031811**
Neutralizator kondenzata N2 (do 450 kW)		**4031810**
Neutralizator kondenzata N3 (450-1500 kW)		**4031812**
Neutralizator kondenzata HN3 (280-750 kW)	(8)(D)	**4031813**
KOMPLET ZA PREINAKU NA LPG		
Komplet za preinaku na LGP (TAU UNIT 35)		**20145150**
Komplet za preinaku na LGP (TAU UNIT 50)		**20144699**
Komplet za preinaku na LGP (TAU UNIT 70)		**20144700**
Komplet za preinaku na LGP (TAU UNIT 100)		**20144703**
Komplet za preinaku na LGP (TAU UNIT 115)		**20144704**
KASKADNA KONFIGURACIJA, SEKUNDARNI KRUG I ELEKTRONIČKI DODATCI		
Vanjska sonda		**20132778**
Elektronički komplet za upravljanje dodatnom izravnom ili mješovitom zonom (max 16)	(9)	**20130811**
Potopna sonda	(10) (11)	**1220599**
KOMPLET ZA KONVERZIJU ZAPEČAĆENE PROSTORIJE (TIP C)		
Komplet za konverziju Tip C (TAU UNIT 35-50)	(12)	**20144759**
Komplet za konverziju Tip C (TAU UNIT 70)	(12)	**20144760**
Komplet za konverziju Tip C (TAU UNIT 100-115)	(12)	**20144761**
Komplet za konverziju Tip C (TAU UNIT 140-190)	(12)	**20145154**
SUSTAV DIMOVODA		
Komplet za konverziju povratnog dimovoda (TAU UNIT 35)	(13)	**20160064**
Komplet za konverziju povratnog dimovoda (TAU UNIT 50-70)	(13)	**20147234**
Komplet za konverziju povratnog dimovoda (TAU UNIT 100-115)	(13)	**20147235**
CRPKE PRIMARNOG KRUGA ZA PLOČASTE IZMJENJIVAČE TOPLINE		
Crpka primarnog kruga UPM3 FLEX AS 15-70 130 H6	(14)	**20147597**
Crpka primarnog kruga UPML 32-105/180	(14)	**20125034**

Opis	Napomene	Šifra
Crpka primarnog kruga UPM GEO 25-85/130	(14)	**20147604**
Crpka primarnog kruga STRATOS PARA 30/1-12	(14)	**20125040**
Crpka primarnog kruga MAGNA3 32-120 F	(14)	**20183636**
Crpka primarnog kruga MAGNA3 40-120 F	(14)	**20183650**

(D) Dostupnost materijala u našem skladištu: 30 radnih dana od datuma potvrde narudžbe.
(1) Uključuje klipnu cijev sa sigurnosnim kompletom, isključujući: komplet sigurnosnih ventila + manometar, zaporne ventile za gorivo i set mjerača protoka (naručiti posebno).
(2) Treba osigurati za modele Tau Unit 50-70
(3) Treba osigurati za modele Tau Unit 100-190
(4) Treba osigurati za modele Tau Unit 100 i 115.
(5) Treba osigurati za modele Tau Unit 140 i 190.
(6) Preporučuje se do maksimalne snage 131 kW, izračunato uzimajući u obzir tlak opskrbnog plina = 20 mbar.
(7) Preporučuje se do maksimalne snage 230 kW, izračunato uzimajući u obzir tlak opskrbnog plina = 20 mbar.
(8) Opremljen ekstrakcijskim crpkama.
(9) Za podešavanje temperature okoline rabite termostate Riello i termostate s vremenskim ograničenjem.
(10) Rabi se za sekundarni i upravljanje grijačem.
(11) Rabi se kao primarna sonda za upravljanje kaskadnim sustavom.
(12) Dodatci za razdvojeni ispuh, za koncentrični ispuh, za dovršetak ugradnje, za sustav plinskih dimovoda, pogledajte stranica 337.
(13) Za svaki tip provjerite maksimalne ekvivalentne duljine pozivajući se na tehnički list i/ili kontaktiranjem pretprodajne službe. Za sustav plinskih dimovoda pogledajte stranica 337.
(14) Za uparivanje s HEATgate pločastim izmjenjivačima topline, ovisno o radnim uvjetima (primarni/sekundarni ΔT°).

BILJEŠKA: Tau Unit 140 i 190 ne zahtijevaku komplet dodataka za LPG konverziju.

KOMBINACIJE KOMPLETA SIGURNOSNIH DODATAKA

Opis	Osnovni sigurnosni komplet	Hidraulični priključci		Sigurnosni ventil i manometar		Zaporni ventil za gorivo		Mjerač protoka											
	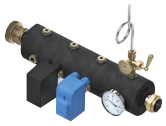																		
								ΔT = 20 °C				ΔT = 15 °C				ΔT = 10 °C			
	Komplet sigurnosnih uređaja	Redukcijski priključak 2" - 1" ½	Redukcijski priključak 2"½ - 1"½	Set manometra od 4,5 bara i sigurnosnog ventila	Manometar i sigurnosni ventil postavljeni na 4 bara	Ventil za zatvaranje plina (VIC) - ØG.1"	Komplet zapornih ventila za gorivo (VIC) - ØG.1" ½	DN15 mjerač protoka	DN20 mjerač protoka	DN25 mjerač protoka	DN32 mjerač protoka	DN15 mjerač protoka	DN20 mjerač protoka	DN25 mjerač protoka	DN32 mjerač protoka	DN15 mjerač protoka	DN20 mjerač protoka	DN25 mjerač protoka	DN32 mjerač protoka
	20180519	20182680	20154992	20181867	20181010	20009486	20009482	20149998	20149996	20146343	20146345	20149998	20149996	20146343	20146345	20149998	20149996	20146343	20146345
TAU UNIT 50	●			●		●		●					●				●		
TAU UNIT 70	●			●		●			●				●					●	
TAU UNIT 100	●	●			●	●			●					●					●
TAU UNIT 115	●	●			●	●				●				●					●
TAU UNIT 140	●		●		●		●			●				●					●
TAU UNIT 190	●		●		●		●				●				●				●

MOGUĆI SASTAVI SUSTAVA

STANDARDNA KONFIGURACIJA 1 DIREKTNI SUSTAV

Opis	Količina	Šifra
TAU UNIT 35-190	1	**(1)**
Vanjska sonda	1	**20132778**
Komplet sigurnosnih uređaja (samo za TAU UNIT 50-190)	1	**20180519**
Hidraulični priključci	1	**(2)**
Sigurnosni ventil i manometar	1	**(2)**
Zaporni ventil za gorivo (samo za TAU UNIT 50-190)	1	**20009486**
Mjerač protoka (samo za TAU UNIT 50-190)	1	**(2)**

(1) Pogledati tablicu „TEHNIČKI PODACI".
(2) Pogledati tablicu „KOMBINACIJE KOMPLETA SIGURNOSNIH DODATAKA" u odjeljku „DODATCI".

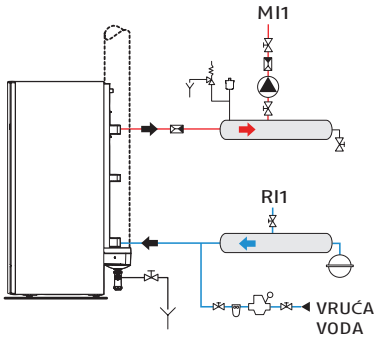

KONFIGURACIJA 1 DIREKTNI + PTV SUSTAV

Opis	Količina	Šifra
TAU UNIT 35-190	1	**(1)**
Vanjska sonda	1	**20132778**
Potopna sonda	1	**1220599**
Komplet sigurnosnih uređaja (samo za TAU UNIT 50-190)	1	**20180519**
Hidraulični priključci	1	**(2)**
Sigurnosni ventil i manometar	1	**(2)**
Zaporni ventil za gorivo (samo za TAU UNIT 50-190)	1	**20009486**
Mjerač protoka (samo za TAU UNIT 50-190)	1	**(2)**

(1) Pogledati tablicu „TEHNIČKI PODACI".
(2) Pogledati tablicu „KOMBINACIJE KOMPLETA SIGURNOSNIH DODATAKA" u odjeljku „DODATCI".

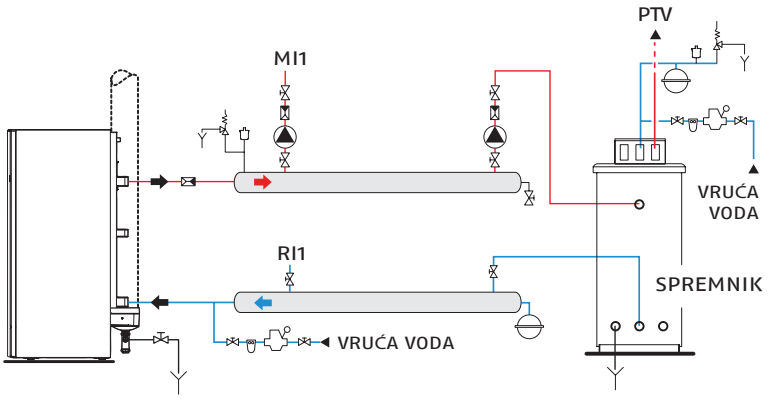

KONFIGURACIJA 1 DIREKTNI SUSTAV + 1 MJEŠOVITI + PTV SUSTAV

Opis	Količina	Šifra
TAU UNIT 35-190	1	**(1)**
Vanjska sonda	1	**20132778**
Komplet sigurnosnih uređaja (samo za TAU UNIT 50-190)	1	**20180519**
Hidraulični priključci	1	**(2)**
Sigurnosni ventil i manometar	1	**(2)**
Zaporni ventil za gorivo (samo za TAU UNIT 50-190)	1	**20009486**
Potopna sonda	1	**1220599**
Elektronički komplet za upravljanje dodatnom izravnom ili mješovitom zonom (max 16)	1	**20130811**
Mjerač protoka (samo za TAU UNIT 50-190)	1	**(2)**

(1) Pogledati tablicu „TEHNIČKI PODACI".
(2) Pogledati tablicu „KOMBINACIJE KOMPLETA SIGURNOSNIH DODATAKA" u odjeljku „DODATCI".

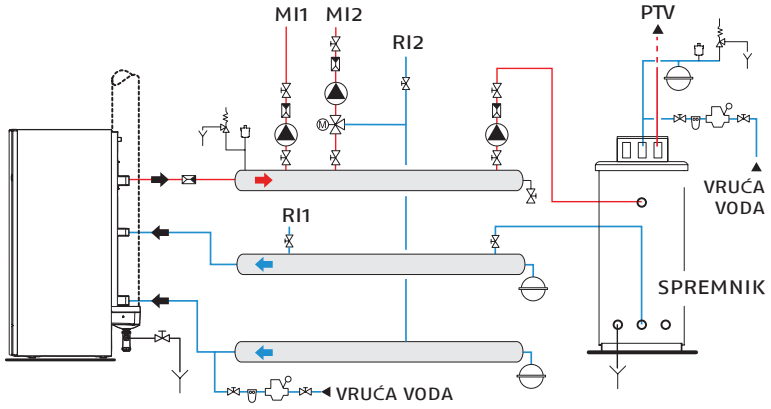

KONFIGURACIJA 1 DIREKTNI SUSTAV + 2 MJEŠOVITA + PTV SUSTAVI

Opis	Količina	Šifra
TAU UNIT 35-190	1	**(1)**
Vanjska sonda	1	**20132778**
Komplet sigurnosnih uređaja (samo za TAU UNIT 50-190)	1	**20180519**
Hidraulični priključci	1	**(2)**
Sigurnosni ventil i manometar	1	**(2)**
Zaporni ventil za gorivo (samo za TAU UNIT 50-190)	1	**20009486**
Potopna sonda	1	**1220599**
Elektronički komplet za upravljanje dodatnom izravnom ili mješovitom zonom (max 16)	2	**20130811**
Mjerač protoka (samo za TAU UNIT 50-190)	1	**(2)**

(1) Pogledati tablicu „TEHNIČKI PODACI".
(2) Pogledati tablicu „KOMBINACIJE KOMPLETA SIGURNOSNIH DODATAKA" u odjeljku „DODATCI".

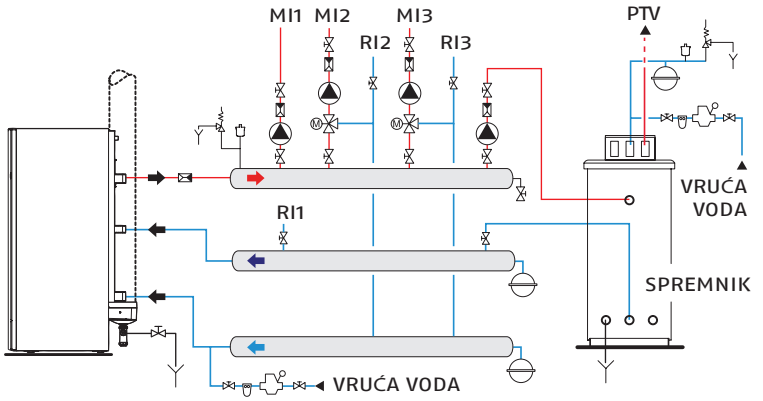

KASKADNA KONFIGURACIJA 1 DIREKTNOG SUSTAVA + 1 MJEŠOVITOG + PTV SUSTAVA (maksimalno 16 generatora)

Opis	Količina	Šifra
TAU UNIT 35-190	2	**(1)**
Vanjska sonda	1	**20132778**
Komplet sigurnosnih uređaja (samo za TAU UNIT 50-190)	2	**20180519**
Hidraulični priključci	2	**(2)**
Sigurnosni ventil i manometar	2	**(2)**
Zaporni ventil za gorivo (samo za TAU UNIT 50-190)	1	**20009486**
Potopna sonda	2	**1220599**
Elektronički komplet za upravljanje dodatnom izravnom ili mješovitom zonom (max 16)	1	**20130811**
Mjerač protoka (1 za svaki kotao; samo za TAU UNIT 50-190)	2	**(2)**

(1) Pogledati tablicu „TEHNIČKI PODACI".
(2) Pogledati tablicu „KOMBINACIJE KOMPLETA SIGURNOSNIH DODATAKA" u odjeljku „DODATCI".

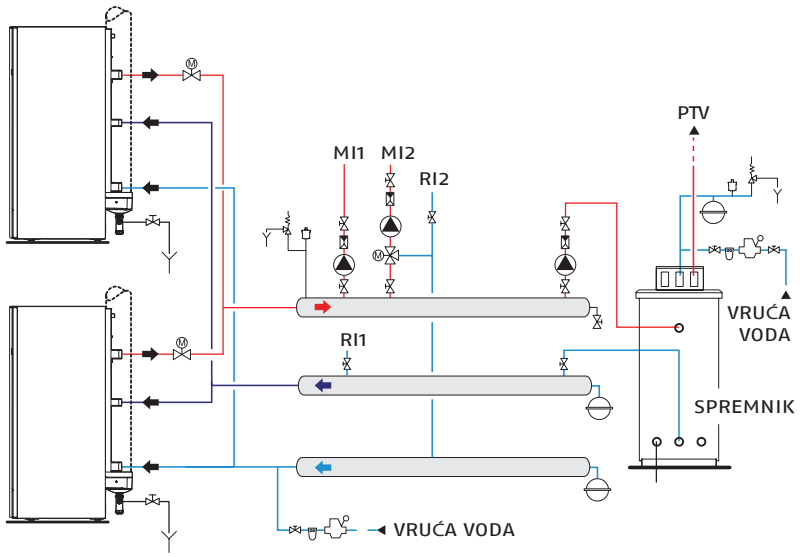

STANDARDNA KONFIGURACIJA 1 DIREKTNI SUSTAV S PLOČASTIM IZMJENJIVAČEM TOPLINE

Opis	Količina	Šifra
TAU UNIT 35-190	1	**(1)**
Vanjska sonda	1	**20132778**
Komplet sigurnosnih uređaja (samo za TAU UNIT 50-190)	1	**20180519**
Hidraulični priključci	1	**(2)**
Sigurnosni ventil i manometar	1	**(2)**
Zaporni ventil za gorivo (samo za TAU UNIT 50-190)	1	**20009486**
Crpka	1	**(3)**
Pločasti izmjenjivači topline	1	**(3)**
Elektronički komplet za upravljanje dodatnom izravnom ili mješovitom zonom (max 16)	1	**20130811**
Mjerač protoka (samo za TAU UNIT 50-190)	1	**(2)**

(1) Pogledati tablicu „TEHNIČKI PODACI".
(2) Pogledati tablicu „KOMBINACIJE KOMPLETA SIGURNOSNIH DODATAKA" u odjeljku „DODATCI".
(3) Pogledati tablicu „KOMBINACIJE CRPKI I PLOČASTIH IZMJENJIVAČA TOPLINE" u odjeljku „DODATCI".

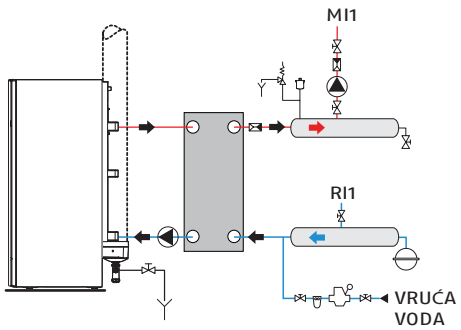

Kondenzirajući kotlovi od nerđajućeg čelika s tri prolaza plinskih dimovoda

Tau N



TAU 115-1250 N

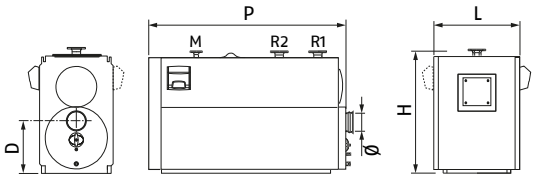

TAU 1450 N

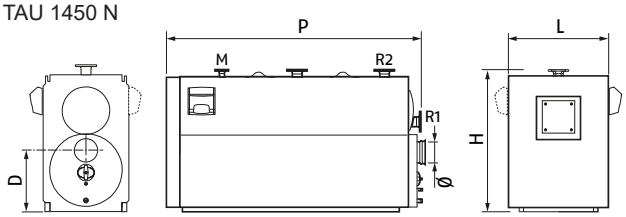

TAU 2100-2600 N

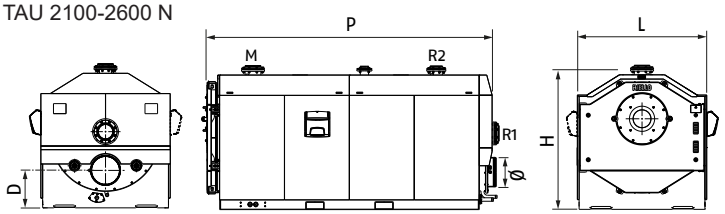

ERP

- Sukladno s Direktivom 2009/125/EC
- Kondenzirajući kotlovi napravljeni od nerđajućeg čelika s tri prolaza plinskih dimovoda, s visokim sadržajem vode, pogodnim za rad s plinskim mlaznim plamenicima

Opis	H mm	L mm	P mm	D mm	Ø mm	M DN	R1 DN	R2 DN	Neto težina kg
TAU 115 N	1315	740	1455	505	160	65	65	50	545
TAU 150 N	1315	740	1455	505	200	65	65	50	545
TAU 210 N	1315	740	1455	505	200	65	65	50	580
TAU 270 N	1450	850	1630	545	250	65	65	50	737
TAU 350 N	1450	850	1830	545	250	80	80	65	823
TAU 450 N	1630	900	2035	645	300	100	100	80	1185
TAU 600 N	1630	900	2235	645	300	100	100	80	1370
TAU 800 N	1910	1060	2560	680	350	125	125	80	2010
TAU 1000 N	1910	1060	2810	680	350	125	125	80	2245
TAU 1150 N	2030	1180	3010	720	400	150	150	100	2730
TAU 1250 N	2030	1180	3010	720	400	150	150	100	2730
TAU 1450 N	2180	1225	3175	805	450	150	150	100	3280
TAU 1750 N	1945	1750	3620	521	400	200	200	150	4265
TAU 2100 N	1945	1750	4020	521	400	200	200	150	4750
TAU 2600 N	2128	1850	4425	552	450	200	200	150	5550
TAU 3000 N	2170	1950	4640	600	450	200	200	150	6750

M Dostava.
R1 povratni sustav niske temperature.
R2 povratni sustav visoke temperature.

TAU N je podni kondenzirajući kotao, s visokim sadržajem vode za ugradnju u prostoriju za grijanje; prikladan za grijanje i proizvodnju potrošne tople vode u kombinaciji s odgovarajućim spremnikom za vodu.
Troprolazni kotao, u kojem su sve komponente u dodiru s dimnim plinovima izrađene od titanijumom stabiliziranog nehrđajućeg čelika, konstruiranog na principu raslojavanja topline: komora za izgaranje na vrhu i snop cijevi na dnu (glatke cijevi s uklonjivim turbulatorima), omogućuju optimizaciju izmjene topline i energetsku učinkovitost, tako da se, zahvaljujući kondenzacijskoj tehnici, postiže visoka učinkovitost. Generator je konstruiran sa strukturom koja može izdržati termička širenja; posebna pažnja posvećena je toplinskoj izolaciji tijela kotla, obojanim čeličnim pločama i vratima, uz upotrebu prostirki od staklene vune velike gustoće.
Neki modeli su također dostupni u modularnoj izvedbi. Modeli do 1450 kW razvijeni su s vertikalnom strukturom s ravninama koje se preklapaju, kako bi se olakšalo rukovanje i olakšao ulazak u prostoriju za grijanje.
Novi modeli od 1750-3000 razvijeni su na "kvadratnoj" strukturi s jednom daskom, kako bi se održao visok udio vode, a istovremeno jamčila maksimalna učinkovitost.
Radi lakših inspekcija, održavanja i čišćenja unutarnjih dijelova, prednja vrata i zatvaranje dimne komore se može se u potpunosti otvoriti.
– Smanjena prosječna temperatura tijela i vrijeme brzog paljenja
– Nekoliko rješenja zahvaljujući kombinaciji s RIELLOtech upravljačkim pločama
– Ugrađeni odvod kondenzata
– Maksimalan radni tlak 6 bara.

TEHNIČKI PODATCI

Opis	Snaga - kW			Učinkovitost - %			Protutlak u komori za izgaranje mbara	Napomene	Šifra
	Korisna izlazna snaga 80°/60° max	Korisna izlazna snaga 40°/30° max	Ulaz peći min-max	Korisni Pn (80°/60°)	Korisni Pn (40°/30°) %	Korisno 30 % Pn (30 °C)			
TAU 115 N	112,1	123,1	115	97,5	107	108	2,2		**20120144**
TAU 150 N	146,3	159,7	150	97,5	106,5	108,5	2,0		**4031860,0**
TAU 210 N	205,2	223,6	210	97,7	106,5	109,3	2,7		**4031861,0**
TAU 270 N	265,1	290,2	270	98,2	107,5	109,2	3,2		**4031862,0**
TAU 350 N	344,1	375,2	349	98,3	107,5	108,5	4,6		**4031863,0**
TAU 450 N	442,4	481,5	450	98,3	107	108,5	5,0		**4031864,0**
TAU 600 N	589,8	642	600	98,3	107	108,5	5,5		**4031865,0**
TAU 800 N	786,4	860	800	98,3	107	108,5	5,7	(D)(T)	**4031866,0**
TAU 1000 N	983	1070	1000	98,3	107	108,5	6,3	(D)(T)	**4031867,0**
TAU 1150 N	1129,3	1230,5	1150	98,3	107	108,5	6,6	(D)(T)	**20136528**
TAU 1250 N	1229,7	1337,5	1250	98,3	107	108,5	6,8	(D)(T)	**4031868,0**
TAU 1450 N	1425,6	1551,5	1450	98,3	107	108,5	7,4	(D)(T)	**4031869,0**
TAU 1750 N	1718,5	1881,2	1750	98,3	107,5	108,7	8,4	(D)(T)	**20162157**
TAU 2100 N	2062,2	2258,7	2100	98,3	107,5	108,7	9,6	(D)(T)	**20162158**
TAU 2600 N	2553,2	2796,5	2600	98,3	107,5	108,7	11,5	(D)(T)	**20162159**
TAU 3000 N	2946,0	3226,8	3000	98,3	107,5	108,7	11,6	(D)(T)	**20162160**

(D) Dostupnost materijala u našem skladištu: 25 radnih dana od datuma potvrde narudžbe.
(T) Proizvod nije podložan standardnim transportnim stopama. Za poboljšanje transporta obratite se Uredu za upravljanje narudžbama.
Maksimalan radni tlak 6 bara.

DODATCI

Opis	Napomene	Šifra
HIDRAULIČNI DODATCI		
N2 neutralizacijski komplet do 450 kW		**4031810**
N3 komplet neutralizatora od 450 do 1500 kW		**4031812**
HN2 neutralizacijski komplet do 280 kW	(1)	**4031811**
HN3 komplet neutralizatora od 280 do 750 kW	(1)(D)	**4031813**
MEHANIČKI DODATCI		
Prirubnica plamenika		**4031196**
Prirubnica plamenika		**20178775**
Prirubnica plamenika		**20163867**

(1) Opremljen ekstrakcijskim crpkama.
(D) Dostupnost materijala u našem skladištu: 30 radnih dana od datuma potvrde narudžbe.

UPRAVLJAČKE PLOČE

Opis	Ugradnja	Šifra
RIELLOtech CLIMA COMFORT	Vertikalni	**4031069**

NAPOMENA: za specifične dodatke, spoj MODBUS i više detalja o upravljačkoj ploči, molimo pogledati stranica 327.

PREPORUČANE KOMBINACIJE S PLAMENICIMA - EU ZEMLJE

Opis	Protutlak u komori za izgaranje (mbar)	Plinski plamenik																		Prirubnica plamenika		Upravljačke ploče	
		Žuti plamen (Standardno)																					
		Dvije faze								Modulacijski													
		-								Mehanički brijeg													
		-																					
		RS 50 TC	RS 70 TC	RS 100 TC	RS 130 TC	RS 310/M MZ FS1	RS 410/M MZ FS1	RS 250/M MZ TC	RS 190 TC	RS 50/M MZ TC	RS 70/M TC	RS 100/M TC	RS 130/M TC	RS 190/M TL	RS 190/M TC	RS 250/M MZ TL	RS 310/M MZ FS1	RS 410/M MZ FS1	Prirubnica plamenika	Prirubnica plamenika	Riellotech Clima Comfort	Modulacijski komplet u 3 točke
		3784702	3785102	3785302	3785502	20068351	20068361	3788410	3785813	3781622	3789610	3789710	3789810	20052616	3787623	3788411	20068351	20068361	20178757	20178775	4031069	20013035
TAU 450 N	5,0	●																			●	
	5,0									●											●	●
TAU 600 N	5,5		●																		●	
	5,5										●										●	●
TAU 800 N	5,7			●																	●	
	5,7											●									●	●
TAU 1000 N	6,3			●																	●	
	6,3											●									●	●
TAU 1150 N	6,6				●														●		●	
	6,6												●						●		●	●
TAU 1250 N	6,8				●														●		●	
	6,8												●						●		●	●
TAU 1450 N	7,4								●											●	●	
	7,4														●					●	●	●
TAU 1750 N	8,4								●												●	
	8,4													●							●	●
TAU 2100 N	9,6							●													●	
	9,6															●					●	●
TAU 2600 N	11,5					●															●	
	11,5																●				●	●
TAU 3000 N	11,6						●														●	
	11,6																	●			●	●

NAPOMENA: plinski plamenici moraju biti dovršeni plinovodom.
NAPOMENA: za specifične dodatke, spoj MODBUS i više detalja o upravljačkoj ploči, molimo pogledati stranica 327.

Opis	Protutlak u komori za izgaranje (mbar)	Plinski plamenik																						Dodatak plamenika					Prirubnica plamenika			Upravljačke ploče	
		Plavi plamen (Nizak NOx)																															
		Modulacijski																															
		Mehanički brijeg										Elektronički brijeg																					
		-																O_2 kontrola						O_2 kontrola + Inverter									
		BS3/M	RS 120/M BLU TC	RS 160/M BLU TC	RS 25/M BLU TC	RS 35/M BLU TC	RS 68/M BLU TC	RS 55/M BLU TC	RS 200/M BLU TL	RS 310/M BLU FS1	RS 410/M BLU FS1	RS 120/E BLU	RS 160/E BLU	RS 200/E BLU	RS 25/E BLU	RS 35/E BLU	RS 68/E BLU	RS 55/E BLU	RS 310/E BLU FS1	RS 410/E BLU FS1	RS 120/E O2 BLU TC	RS 160/E O2 BLU TL	RS 200/E O2 BLU TL	RS 310/E O2 BLU TC	RS 410/E O2 BLU TL	RS 120/EV O2 BLU TC	RS 160/EV O2 BLU TC	RS 200/EV O2 BLU TL	RS 310/EV O2 BLU TC	RS 410/EV O2 BLU TC	Komplet za kontrolu kisika	Pogon s promjenjivom brzinom 3,0 kW	Pogon s promjenjivom brzinom 5,5 kW	Pogon s promjenjivom brzinom 7,5 kW	Pogon s promjenjivom brzinom 11 kW	Prirubnica plamenika	Prirubnica plamenika	Prirubnica plamenika	Riellotech Clima Comfort	Modulacijski komplet u 3 točke
		3762350	3897606	3788006	3910510	3910610	3897406	20038484	3899711	20068219	20068270	3897632	3788032	3899810	3910710	3910810	3897432	20038491	20068217	20068279	20165996	20164535	20166368	20166002	20158157	20154943	20158956	20156077	20166004	20174935	20045187	20163064	20163071	20163074	20163093	4031196	20178775	20163867	4031069	20013035
TAU 115 N	2,2	●																																				●	●
TAU 150 N	2,0	●																																				●	●
TAU 210 N	2,7				●																																	●	●
	2,7														●																							●	●
TAU 270 N	3,2				●																																	●	●
	3,2														●																							●	●
TAU 350 N	4,6					●																																●	●
	4,6															●																						●	●
TAU 450 N	5,0							●																												●			●	●
	5,0																	●																		●			●	●
TAU 600 N	5,5						●																													●			●	●
	5,5																●																			●			●	●
TAU 800 N	5,7		●																																	●			●	●
	5,7											●																								●			●	●
	5,7																				●										●					●			●	●
	5,7																									●					●	●				●			●	●
TAU 1000 N	6,3		●																																	●			●	●
	6,3											●																								●			●	●
	6,3																				●										●								●	●
	6,3																									●					●	●							●	●
TAU 1150 N	6,6			●																																	●		●	●
	6,6												●																								●		●	●
	6,6																					●									●						●		●	●
	6,6																										●				●		●				●		●	●
TAU 1250 N	6,8			●																																	●		●	●
	6,8												●																								●		●	●
	6,8																					●									●						●		●	●
	6,8																										●				●		●				●		●	●
TAU 1450 N	7,4			●																																	●		●	●
	7,4												●																								●		●	●
	7,4																					●									●						●		●	●
	7,4																										●				●		●				●		●	●
TAU 1750 N	8,4								●																														●	●
	8,4													●																										●	●
	8,4																						●								●							●	●	●
	8,4																											●			●			●				●	●	●
TAU 2100 N	9,6									●																													●	●	●
	9,6																		●																				●	●	●
	9,6																							●							●								●	●	●
	9,6																												●		●			●				●	●	●
TAU 2600 N	11,5										●																												●	●
	11,5																			●																			●	●

Opis	Protutlak u komori za izgaranje (mbar)	Plinski plamenik																										Dodatak plamenika				Prirubnica plamenika			Upravljačke ploče	
		Plavi plamen (Nizak NOx)																																		
		Modulacijski																																		
		Mehanički brijeg										Elektronički brijeg																								
		-																O_2 kontrola				O_2 kontrola + Inverter														
		BS3/M	RS 120/M BLU TC	RS 160/M BLU TC	RS 25/M BLU TC	RS 35/M BLU TC	RS 68/M BLU TC	RS 55/M BLU TC	RS 200/M BLU TL	RS 310/M BLU FS1	RS 410/M BLU FS1	RS 120/E BLU	RS 160/E BLU	RS 200/E BLU	RS 25/E BLU	RS 35/E BLU	RS 68/E BLU	RS 55/E BLU	RS 310/E BLU FS1	RS 410/E BLU FS1	RS 120/E O2 BLU TC	RS 160/E O2 BLU TL	RS 200/E O2 BLU TL	RS 310/E O2 BLU TC	RS 410/E O2 BLU TL	RS 120/EV O2 BLU TC	RS 160/EV O2 BLU TC	RS 200/EV O2 BLU TL	RS 310/EV O2 BLU TC	RS 410/EV O2 BLU TC	Komplet za kontrolu kisika	Pogon s promjenjivom brzinom 3,0 kW	Pogon s promjenjivom brzinom 5,5 kW	Pogon s promjenjivom brzinom 7,5 kW	Pogon s promjenjivom brzinom 11 kW	Prirubnica plamenika	Prirubnica plamenika	Prirubnica plamenika	Riellotech Clima Comfort	Modulacijski komplet u 3 točke
		3762350	3897606	3788006	3910510	3910610	3897406	20038484	3899711	20068219	20068270	3897632	3788032	3899810	3910710	3910810	3897432	20038491	20068217	20068279	20165996	20164535	20166368	20166002	20158157	20154943	20158956	20156077	20166004	20174935	20045187	20163064	20163071	20163074	20163093	4031196	20178775	20163867	4031069	20013035
TAU 2600 N	11,5																								●						●								●	●
	11,5																												●	●				●				●	●
TAU 3000 N	11,6										●																												●	●
	11,6																			●																			●	●
	11,6																								●						●								●	●
	11,6																												●	●				●				●	●

NAPOMENA: plinski plamenici moraju biti dovršeni plinovodom.
NAPOMENA: za specifične dodatke, spoj MODBUS i više detalja o upravljačkoj ploči, molimo pogledati stranica 327.

PREPORUČANE KOMBINACIJE S PLAMENICIMA - ZEMLJE VAN EU

Opis	Protutlak u komori za izgaranje (mbar)	Plinski plamenik																				Prirubnica plamenika		Upravljačke ploče	
		Žuti plamen (Standardno)																							
		Dvije faze										Modulacijski													
		-										Mehanički brijeg													
		-																							
		RS 44 MZ TC	RS 50 TC	RS 70 TC	RS 100 TC	RS 130 TC	RS5D	RS 310/M MZ FS1	RS 410/M MZ FS1	RS 250/M MZ TC	RS 190 TC	RS 34/M MZ TC	RS 44/M MZ TC	RS 50/M MZ TC	RS 70/M TC	RS 100/M TC	RS 130/M TC	RS 190/M TL	RS 190/M TC	RS 250/M MZ TL	RS 310/M MZ FS1	RS 410/M MZ FS1	Prirubnica plamenika	Prirubnica plamenika	Riellotech Clima Comfort	Modulacijski komplet u 3 točke
		3789110	3784702	3785102	3785302	3785502	3762016	20068351	20068361	3788410	3785813	3788710	3788810	3781622	3789610	3789710	3789810	20052616	3787623	3788411	20068351	20068361	20178757	20178775	4031069	20013035
TAU 270 N	3,2						●																		●	
	3,2											●													●	●
TAU 350 N	4,6	●																							●	
	4,6												●												●	●
TAU 450 N	5,0		●																						●	
	5,0													●											●	●
TAU 600 N	5,5			●																					●	
	5,5														●										●	●
TAU 800 N	5,7				●																				●	
	5,7															●									●	●
TAU 1000 N	6,3				●																				●	
	6,3															●									●	●
TAU 1150 N	6,6					●																	●		●	
	6,6																●						●		●	●
TAU 1250 N	6,8					●																	●		●	
	6,8																●						●		●	●
TAU 1450 N	7,4										●													●	●	
	7,4																		●					●	●	●
TAU 1750 N	8,4										●														●	
	8,4																	●							●	●
TAU 2100 N	9,6									●															●	
	9,6																			●					●	●
TAU 2600 N	11,5							●																	●	
	11,5																				●				●	●
TAU 3000 N	11,6								●																●	
	11,6																					●			●	●

NAPOMENA: plinski plamenici moraju biti dovršeni plinovodom.
NAPOMENA: za specifične dodatke, spoj MODBUS i više detalja o upravljačkoj ploči, molimo pogledati stranica 327.

Opis	Protutlak u komori za izgaranje (mbar)	Plinski plamenik																										Dodatak plamenika				Prirubnica plamenika				Upravljačke ploče	
		Plavi plamen (Nizak NOx)																																			
		Modulacijski																																			
		Mehanički brijeg										Elektronički brijeg																											
		-																O_2 kontrola						O_2 kontrola + Inverter													
		BS3/M	RS 25/M BLU TC	RS 35/M BLU TC	RS 55/M BLU TC	RS 68/M BLU TC	RS 120/M BLU TC	RS 160/M BLU TC	RS 200/M BLU TL	RS 310/M BLU FS1	RS 410/M BLU FS1	RS 25/E BLU	RS 35/E BLU	RS 55/E BLU	RS 68/E BLU	RS 120/E BLU	RS 160/E BLU	RS 200/E BLU	RS 310/E BLU FS1	RS 410/E BLU FS1	RS 120/E O2 BLU TC	RS 160/E O2 BLU TL	RS 200/E O2 BLU TL	RS 310/E O2 BLU TC	RS 410/E O2 BLU TL	RS 120/EV O2 BLU TC	RS 160/EV O2 BLU TC	RS 200/EV O2 BLU TL	RS 310/EV O2 BLU TC	RS 410/EV O2 BLU TC	Komplet za kontrolu kisika	Pogon s promjenjivom brzinom 3,0 kW	Pogon s promjenjivom brzinom 5,5 kW	Pogon s promjenjivom brzinom 7,5 kW	Pogon s promjenjivom brzinom 11 kW	Prirubnica plamenika	Prirubnica plamenika	Prirubnica plamenika	Prirubnica plamenika	Riellotech Clima Comfort	Modulacijski komplet u 3 točke
		3762350	3910510	3910610	20038484	3897406	3897606	3788006	3899711	20068219	20068270	3910710	3910810	20038491	3897432	3897632	3788032	3899810	20068261	20068294	20165996	20164535	20166368	20166002	20158157	20154943	20158956	20156077	20166004	20174935	20045187	20163064	20163071	20163074	20163093	4031196	20178757	20178775	20163867	4031069	20013035
TAU 115 N	2,2	●																												●									●	●
TAU 150 N	2,0	●																												●									●	●
TAU 210 N	2,7		●																											●									●	●
	2,7											●																		●									●	●
TAU 270 N	3,2		●																											●									●	●
	3,2											●																		●									●	●
TAU 350 N	4,6			●																										●									●	●
	4,6												●																	●									●	●
TAU 450 N	5,0				●																									●					●				●	●
	5,0													●																●					●				●	●
TAU 600 N	5,5					●																								●					●				●	●
	5,5														●															●					●				●	●
TAU 800 N	5,7						●																							●					●				●	●
	5,7															●														●					●				●	●
	5,7																				●									●					●				●	●
	5,7																									●				●	●				●				●	●
TAU 1000 N	6,3						●																							●					●				●	●
	6,3															●														●					●				●	●
	6,3																				●									●					●				●	●
	6,3																									●				●	●				●				●	●
TAU 1150 N	6,6							●																						●							●		●	●
	6,6																●													●							●		●	●
	6,6																					●								●							●		●	●
	6,6																										●			●			●				●		●	●
TAU 1250 N	6,8							●																						●							●		●	●
	6,8																●													●							●		●	●
	6,8																					●								●							●		●	●
	6,8																										●			●			●				●		●	●
TAU 1450 N	7,4							●																						●							●		●	●
	7,4																●													●							●		●	●
	7,4																					●								●							●		●	●
	7,4																										●			●			●				●		●	●
TAU 1750 N	8,4								●																					●									●	●
	8,4																	●												●									●	●
	8,4																						●							●									●	●
	8,4																											●		●			●						●	●
TAU 2100 N	9,6									●																				●								●	●	●
	9,6																		●											●								●	●	●
	9,6																							●						●								●	●	●
	9,6																												●	●			●					●	●	●
TAU 2600 N	11,5										●																			●									●	●
	11,5																			●										●									●	●

Opis	Protutlak u komori za izgaranje (mbar)	Plinski plamenik																										Dodatak plamenika				Prirubnica plamenika				Upravljačke ploče	
		Plavi plamen (Nizak NOx)																																			
		Modulacijski																																			
		Mehanički brijeg										Elektronički brijeg																										
		-																		O_2 kontrola					O_2 kontrola + Inverter												
		BS3/M	RS 25/M BLU TC	RS 35/M BLU TC	RS 55/M BLU TC	RS 68/M BLU TC	RS 120/M BLU TC	RS 160/M BLU TC	RS 200/M BLU TL	RS 310/M BLU FS1	RS 410/M BLU FS1	RS 25/E BLU	RS 35/E BLU	RS 55/E BLU	RS 68/E BLU	RS 120/E BLU	RS 160/E BLU	RS 200/E BLU	RS 310/E BLU FS1	RS 410/E BLU FS1	RS 120/E O2 BLU TC	RS 160/E O2 BLU TL	RS 200/E O2 BLU TL	RS 310/E O2 BLU TC	RS 410/E O2 BLU TL	RS 120/EV O2 BLU TC	RS 160/EV O2 BLU TC	RS 200/EV O2 BLU TL	RS 310/EV O2 BLU TC	RS 410/EV O2 BLU TC	Komplet za kontrolu kisika	Pogon s promjenjivom brzinom 3,0 kW	Pogon s promjenjivom brzinom 5,5 kW	Pogon s promjenjivom brzinom 7,5 kW	Pogon s promjenjivom brzinom 11 kW	Prirubnica plamenika	Prirubnica plamenika	Prirubnica plamenika	Prirubnica plamenika	Riellotech Clima Comfort	Modulacijski komplet u 3 točke
		3762350	3910510	3910610	20038484	3897406	3897606	3788006	3899711	20068219	20068270	3910710	3910810	20038491	3897432	3897632	3788032	3899810	20068261	20068294	20165996	20164535	20166368	20166002	20158157	20154943	20158956	20156077	20166004	20174935	20045187	20163064	20163071	20163074	20163093	4031196	20178757	20178775	20163867	4031069	20013035
TAU 2600 N	11,5																								●					●									●	●
	11,5																													●	●			●					●	●
TAU 3000 N	11,6										●																												●	●
	11,6																			●																			●	●
	11,6																								●						●								●	●
	11,6																													●	●			●					●	●

NAPOMENA: plinski plamenici moraju biti dovršeni plinovodom.
NAPOMENA: za specifične dodatke, spoj MODBUS i više detalja o upravljačkoj ploči, molimo pogledati stranica 327.

Kondenzirajući kotlovi od nerđajućeg čelika s tri prolaza plinskih dimovoda

Tau N Premix

Tau N kombiniran s RX plamenicima premiksa plina



TAU 115-1250 N PREMIX

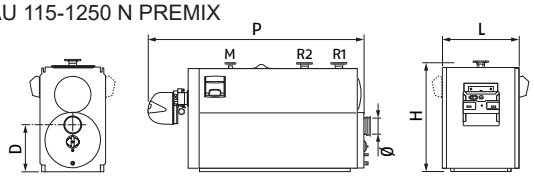

TAU 1450 N PREMIX

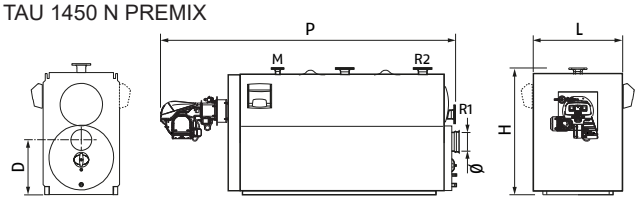

TAU 1750-3000 N PREMIX

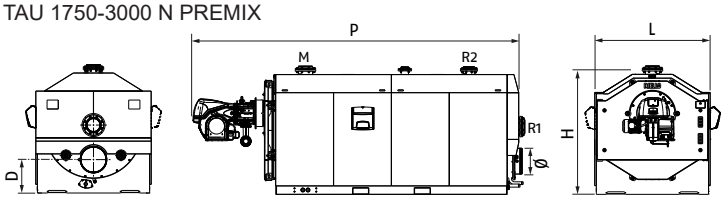

ERP

- Sukladno s Direktivom 2009/125/EC
- Kondenzirajući kotlovi napravljeni od nerđajućeg čelika s tri prolaza plinskih dimovoda, s visokim sadržajem vode
- Niske emisije RX plamenika premiks. plina
- RIELLOtech Clima Comfort elektronička upravljačka ploča

Opis	H mm	L mm	P mm	D mm	Ø mm	M DN	R1 DN	R2 DN	Neto težina kg
TAU 115 N PREMIX	1315	740	1960	505	160	65	65	50	582
TAU 150 N PREMIX	1315	740	1960	505	200	65	65	50	582
TAU 210 N PREMIX	1315	740	1960	505	200	65	65	50	617
TAU 270 N PREMIX	1450	850	2140	545	250	65	65	50	774
TAU 270 N PREMIX LPG	1450	850	2140	545	250	65	65	50	774
TAU 350 N PREMIX	1450	850	2380	545	250	80	80	65	865
TAU 450 N PREMIX	1630	900	2590	645	300	100	100	80	1233
TAU 600 N PREMIX	1630	900	2760	645	300	100	100	80	1426
TAU 800 N PREMIX	1910	1060	3080	680	350	125	125	80	2107
TAU 1000 N PREMIX	1910	1060	3330	680	350	125	125	80	2342
TAU 1150 N PREMIX	2030	1180	3900	720	400	150	150	100	2880
TAU 1250 N PREMIX	2030	1180	3900	720	400	150	150	100	2880
TAU 1450 N PREMIX	2180	1225	4060	805	450	150	150	100	3430
TAU 1750 N PREMIX	1945	1750	4800	521	400	200	200	150	4466
TAU 2100 N PREMIX	1945	1750	5200	521	400	200	200	150	4961
TAU 2600 N PREMIX	2128	1850	5610	552	450	200	200	150	5776
TAU 3000 N PREMIX	2170	1950	5820	600	450	200	200	150	6976

M Dostava.
R1 povratni sustav niske temperature.
R2 povratni sustav visoke temperature.

TAU N Premix je opremljen s modulacijskim plamenicima s ukupnim izgaranjem premiksa, što garantira vrlo niske emisije u atmosferu i širok omjer smanjenja.
Plamenik je opremljen plinskim ventilima s proporcionalnim otvaranjem pomoću pneumatskog upravljanja; plin se dozira pri ubacivanju zraka koji se uvodi u glavu izgaranja koja je tip cilindričnog zračenja. Miješanje zraka i plina se događa unutar ventilatora plamenika (ventilator ima varijabilnu brzinu) omogućujući ispravan rad i kada je tlak rezervi plina nizak.
Plamen predmiksa karakterizira kompaktna geometrija, te niska razina buke, što se prevodi u ograničenu emisiju zvuka u dimnjak, s očiglednim prednostima ambijetalnog komfora.
Modulacija plamena omogućuje prilagodbu dostavne temperature sukladno vanjskoj temperaturi kako bi se optimizirala efikasnost. Paljenje plamena je zajamčeno s isprekidanim pilot plamen uređajem.
– Niske emisije onečišćivača
– Jednostavno održavanje za totalnu pristupačnost unutarnjih komponenti izbjegavajući rastavljanje plamenika
– Opremljen elektroničkom upravljačkom pločom RIELLOtech Clima Comfort za upravljanje kaskadama kotlova, složenim solarnim sustavima, integracijom više vrsta generatora topline, dvije mješovite zone, jednom izravnom i proizvodnjom potrošne tople vode
– Opremljen pločom plamenika za premiks plamenike
– Maksimalan radni tlak: 6 bara.

TEHNIČKI PODATCI

Opis	Snaga - kW			Učinkovitost - %			Napomene	Šifra
	Korisna izlazna snaga 80°/60° max	Korisna izlazna snaga 40°/30° max	Ulaz peći min-max	Korisni Pn (80°/60°)	Korisni Pn (40°/30°)	Korisno 30 % Pn (30 °C)		
TAU 115 N PREMIX	112,1	123,1	115	97,5	107.0	108.0	(B)(D)	**20120146**
TAU 150 N PREMIX	146,3	159,7	150	97,5	106,5	108,5	(B)(D)	**20031981**
TAU 210 N PREMIX	205,2	223,6	210	97,7	106,5	109,3	(B)(D)	**20031987**
TAU 270 N PREMIX	265,1	290,2	270	98,2	107,5	109,2	(C)(D)	**20105079**
TAU 270 N PREMIX LPG	265,1	290,2	270	98,2	107,5	109,2	(A)(D)	**20105081**
TAU 350 N PREMIX	344,1	375,2	349	98,3	107,5	108,5	(B)(D)	**20105082**
TAU 450 N PREMIX	442,4	481,5	450	98,3	107.0	108,5	(B)(D)	**20105083**
TAU 600 N PREMIX	589,8	642,0	600	98,3	107,0	108,5	(B)(D)	**20105085**
TAU 800 N PREMIX	786,4	860,0	800	98,3	107,0	108,5	(B)(D)(T)	**20105086**
TAU 1000 N PREMIX	983,0	1070,0	1000	98,3	107,0	108,5	(B)(D)(T)	**20105089**
TAU 1150 N PREMIX	1129,3	1230,5	1150	98,3	107,0	108,5	(B)(D)(T)	**20166024**
TAU 1250 N PREMIX	1229,7	1337,5	1250	98,3	107,0	108,5	(B)(D)(T)	**20166025**
TAU 1450 N PREMIX	1425,6	1551,5	1450	98,3	107,0	108,5	(B)(D)(T)	**20166026**
TAU 1750 N PREMIX	1718,5	1881,2	1750	98,3	107,5	108,7	(B)(D)(T)	**20166039**
TAU 2100 N PREMIX	2062,2	2258,7	2100	98,3	107,5	108,7	(B)(D)(T)	**20166027**
TAU 2600 N PREMIX	2553,2	2796,5	2600	98,3	107,5	108,7	(B)(D)(T)	**20166030**
TAU 3000 N PREMIX	2946,0	3226,8	3000	98,3	107,5	108,7	(B)(D)(T)	**20166041**

(A) LPG.
(B) Prirodni plin-LPG.
(C) Prirodni plin.
(D) Dostupnost materijala u našem skladištu: 25 radnih dana od datuma potvrde narudžbe.
(T) Proizvod nije podložan standardnim transportnim stopama. Za poboljšanje transporta obratite se Uredu za upravljanje narudžbama.
Maksimalan radni tlak 6 bara.
NAPOMENA: za specifične dodatke, spoj MODBUS i više detalja o upravljačkoj ploči, molimo pogledati stranica 327.

DODATCI

Opis	Napomene	Šifra
HIDRAULIČNI DODATCI		
N2 neutralizacijski komplet (do 450 kW)		**4031810**
N3 komplet neutralizatora (450- 1500 kW)		**4031812**
HN2 neutralizacijski komplet (do 280 kW)	(1)	**4031811**
HN3 komplet neutralizatora (280-750 kW)	(1)(D)	**4031813**

(1) Opremljen ekstrakcijskim crpkama.
(D) Dostupnost materijala u našem skladištu: 30 radnih dana od datuma potvrde narudžbe.

Kondenzirajući plinski i uljni čelični kotlovi s tri prolaza plinskih dimovoda

Tau N Oil Pro



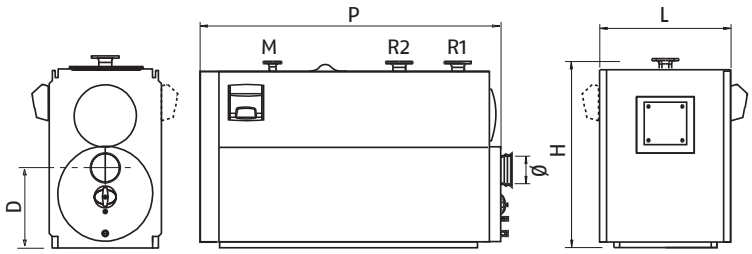

ERP

- Sukladno s Direktivom 2009/125/EC
- Kondenzirajući kotlovi napravljeni od nerđajućeg čelika s tri prolaza plinskih dimovoda, s visokim sadržajem vode, pogodnim za rad s uljnim i plinskim mlaznim plamenicima
- Pogodni za rad s uljem za grijanje prema UNI 6579 (sadržaj sumpora <1000 ppm)

Opis	H mm	L mm	P mm	D mm	M Ø-DN	R1 niska temp. Ø-DN	R2 visoka temp. Ø-DN	Ø mm	Neto težina kg
TAU 115 N OIL PRO	1315	740	1455	505	65	65	50	160	530
TAU 150 N OIL PRO	1315	740	1455	505	65	65	50	200	560
TAU 210 N OIL PRO	1315	740	1455	505	65	65	50	200	580
TAU 270 N OIL PRO	1450	850	1630	545	65	65	50	250	737
TAU 350 N OIL PRO	1450	850	1830	545	80	80	65	250	823
TAU 450 N OIL PRO	1630	900	2035	645	300	100	100	80	1185
TAU 600 N OIL PRO	1630	900	2235	645	300	100	100	80	1370
TAU 800 N OIL PRO	1910	1060	2560	680	350	125	125	80	2010
TAU 1000 N OIL PRO	1910	1060	2810	680	350	125	125	80	2245

Kotao je dizajniran da radi s grijanjem na standardno ulje, s sadržajem sumpora < 1000 ppm, zahvaljujući konstrukciji izrađenoj od nehrđajućeg čelika AISI 316Ti i AISI 904 L. Kotao se temelji na principu toplotne stratifikacije: u gornjem dijelu je voda visoke temperature, dok je u donjem dijelu gdje dolazi do kondenzacije, ostaje velika količina hladne vode kako bi se osigurala kondenzacija.
Struktura generatora je izučena da zadrži termičko širenje.
Velika pažnja data je osiguranju termičke izolacije tijela kotla, kućištu i vratima uz upotrebu prostirki od staklene vune velike gustoće. Upravljačka ploča bi se trebala posebno naručiti.

– Niske emisije onečišćivača
– Smanjena prosječna temperatura tijela i vrijeme brzog paljenja
– Nekoliko rješenja zahvaljujućikombinaciji s RIELLOtech upravljačkim pločama
– Ugrađeni odvod kondenzata
– Maksimalan radni tlak: 6 bara.

TEHNIČKI PODATCI

Opis	Snaga - kW			Učinkovitost - %			Protutlak u komori mbar	Napomene	Šifra
	Korisna izlazna snaga 80°/60° max	Korisna izlazna snaga 40°/30° max	Ulaz peći min-max	Korisno Pn (80°/60°)	Korisni Pn (40°/30°)	Korisno 30 % Pn (30 °C)			
TAU 115 N OIL PRO	112,2	120,6	115	97,6	104,9	104,8	2,2	(D)	**20124420**
TAU 150 N OIL PRO	146,4	157,4	150	97,6	104,8	104,7	2,0	(D)	**20124421**
TAU 210 N OIL PRO	205,2	220,1	210	97,7	104,7	104,6	2,7	(1)(D)	**20124423**
TAU 270 N OIL PRO	264,3	282,7	270	97,9	104,5	104,4	3,2	(1)(D)	**20124424**
TAU 350 N OIL PRO	343,7	365,8	350	98,2	104,5	104,1	4,6	(1)(D)	**20124425**
TAU 450 N OIL PRO	441,9	470,3	450	98,2	104,5	104,1	5,0	(1)(D)	**20180060**
TAU 600 N OIL PRO	589,2	627,0	600	98,2	104,5	104,1	5,5	(1)(D)	**20180061**
TAU 800 N OIL PRO	785,6	836,0	800	98,2	104,5	104,1	5,7	(1)(D)	**20164743**
TAU 1000 N OIL PRO	982,0	1045,0	1000	98,2	104,5	104,1	6,3	(1)(D)	**20164757**

(1) Proizvod može imati koristi od poreznih olakšica za ponovni razvoj energije ako se kombinira s plamenikom modulacijskog tipa (vidi tablicu preporučenih kombinacija).
(D) Dostupnost materijala u našem skladištu: 30 radnih dana od datuma prijema narudžbe.

DODATCI

Opis	Napomene	Šifra
HIDRAULIČNI DODATCI		
Komplet neutralizatora DNO 2 (do 300 kW)		**20182661**
Komplet neutralizatora DNO 3 (do 1000 kW)		**20182663**
Komplet neutralizatora HNO 1,6 (do 200 kW)	(1)	**20182664**
Komplet neutralizatora HNO 3 (do 1000 kW)	(1)(2)(D)	**20182665**
MEHANIČKI DODATCI		
Prirubnica plamenika		**4031196**

(1) Opremljen ekstrakcijskim crpkama.
(2) Kontaktirati predprodajnu službu.
(3) Na zahtjev.
(D) Dostupnost materijala u našem skladištu: 30 radnih dana od datuma prijema narudžbe.

UPRAVLJAČKE PLOČE

Opis	Ugradnja	Model kotla	Šifra
RIELLOtech CLIMA COMFORT	Vertikalni	TAU N 115-350 OIL	**4031069**

NAPOMENA: za specifične dodatke, spoj MODBUS i više detalja o upravljačkoj ploči, molimo pogledati stranica 327.

PREPORUČANE KOMBINACIJE S PLAMENICIMA

Za kombinaciju s PLINSKIM PLAMENIKOM rabiti odgovarajuće tablice predviđene za slične modele TAU N asortimana na stranica 270.

Opis	Protutlak u komori za izgaranje (mbar)	Plamenik na lagano ulje						Dvojni plamenik goriva		Prirubnica plamenika	Upravljačke ploče	Dodatak na ploči
		Plavi plamen (Nizak NOx)										
		Dvije faze				Modulacijski		Dvije faze				
		Mehanički brijeg										
		BG7.1D	RL 22 BLU	RL 32 BLU	RL 42 BLU	RL 55/M BLU	RL 85/M BLU	RLS 68/M MX TL	RLS 120/M MX TL	Prirubnica plamenika	Clima Comfort (V)	Modulacijski komplet u 3 točke
		20015696	20027479	20027481	20027567	20169338	20169330	20147785	20147788	4031196	4031069	20013035
TAU 115 N OIL PRO	2,2	●								●		
TAU 150 N OIL PRO	2,0	●								●		
TAU 210 N OIL PRO	2,7		●							●		
TAU 270 N OIL PRO	3,2			●						●		
TAU 350 N OIL PRO	4,6				●					●		
TAU 450 N OIL PRO	5,0				●					●		
TAU 450 N OIL PRO	5,0					●			●	●	●	●
TAU 450 N OIL PRO	5,0						●		●	●		
TAU 600 N OIL PRO	5,5					●				●	●	●
TAU 600 N OIL PRO	5,5						●			●		
TAU 800 N OIL PRO	5,7						●		●	●	●	●
TAU 800 N OIL PRO	5,7							●	●	●		
TAU 1000 N OIL PRO	6,3							●	●	●		

NAPOMENA: plamenici na lagano ulje moraju biti dovršeni mlaznicama lakog ulja.
NAPOMENA: za specifične dodatke, spoj MODBUS i više detalja o upravljačkoj ploči, molimo pogledati stranica 327.

ČELIČNI MLAZNI PLAMENIK KOTLOVA NA PLIN/ULJE

TRI PROLAZA PLINKSIH DIMOVODA



RTS 3S

RTS 3S 90 (85,1 kW)*
RTS 3S 115 (108,3 kW)*
RTS 3S 166 (157,4 kW)*
RTS 3S 217 (207,5 kW)*
RTS 3S 255 (244,0 kW)*
RTS 3S 349 (334,7 kW)*

RTS 3S 448 (427,8 kW)
RTS 3S 511 (488,0 kW)
RTS 3S 639 (610,2 kW)
RTS 3S 850 (811,8 kW)
RTS 3S 1160 (1107,8 kW)
RTS 3S 1450 (1384,8 kW)

stranica 284



RTS 2S

RTS 115 2S (125 kW)
RTS 150 2S (163 kW)
RTS 200 2S (216 kW)
RTS 247 2S (264 kW)
RTS 319 2S (341 kW)

RTS 410 2S (439 kW)
RTS 526 2S (563 kW)
RTS 736 2S (787 kW)
RTS 850 2S (909 kW)
RTS 1012 2S (1082 kW)
RTS 1200 2S (1283 kW)
RTS 1355 2S (1449 kW)
RTS 1500 2S (1609 kW)
RTS 1850 2S (1980 kW)

stranica 292



RTG

RTG 1000 (1165 kW)
RTG 1200 (1410 kW)
RTG 1500 (1760 kW)
RTG 1800 (2040 kW)
RTG 2100 (2510 kW)
RTG 2600 (3020 kW)
RTG 3000 (3520 kW)
RTG 3500 (4090 kW)
RTG 4000 (4680 kW)
RTG 4300 (5030 kW)
RTG 5000 (5830 kW)
RTG 6000 (7020 kW)
RTG 7500 (8760 kW)
RTG 9000 (10560 kW)

stranica 300



RTQ TK

RTQ 4000 TK
RTQ 4500 TK
RTQ 5000 TK
RTQ 6000 TK
RTQ 7000 TK
RTQ 8000 TK
RTQ 9000 TK
RTQ 10000 TK
RTQ 11000 TK
RTQ 12000 TK
RTQ 14000 TK
RTQ 16000 TK
RTQ 18000 TK
RTQ 20000 TK

stranica 307



RTQ T

RTQ 3000T
RTQ 3500T
RTQ 4000T
RTQ 5000T
RTQ 6000T
RTQ 7000T
RTQ 8000T
RTQ 9000T
RTQ 10000T
RTQ 11000T
RTQ 12000T
RTQ 14000T
RTQ 16000T
RTQ 18000T

stranica 304

POVRATNI PLAMEN



RTQ 3S

RTQ 91 3S (87,1 kW)
RTQ 115 3S (109,7 kW)
RTQ 166 3S (158,7 kW)
RTQ 217 3S (206,8 kW)
RTQ 255 3S (243,3 kW)
RTQ 318 3S (303,4 kW)
RTQ 349 3S (332,0 kW)

RTQ 448 3S (427,4 kW)
RTQ 511 3S (487,5 kW)
RTQ 575 3S (548,6 kW)
RTQ 639 3S (609,6 kW)
RTQ 766 3S (730,8 kW)
RTQ 896 3S (854,8 kW)
RTQ 1100 3S (1049,4 kW)
RTQ 1300 3S (1240,2 kW)
RTQ 1600 3S (1526,4 kW)
RTQ 2100 3S (2003,4 kW)
RTQ 2400 3S (2289,6 kW)
RTQ 3000 3S (2860,0 kW)
RTQ 3500 3S (3339 kW)
RTQ 4000 3S (3816 kW)

stranica 310



RTQ 2S

RTQ 50 2S (50,0 kW)
RTQ 64 2S (64,0 kW)
RTQ 82 2S (82,0 kW)
RTQ 105 2S (105,0 kW)
RTQ 154 2S (154,4 kW)
RTQ 203 2S (202,7 kW)
RTQ 235 2S (235,3 kW)
RTQ 297 2S (297,0 kW)
RTQ 323 2S (322,9 kW)
RTQ 357 2S (356,7 kW)

RTQ 418 2S (418,0 kW)
RTQ 467 2S (467,0 kW)
RTQ 537 2S (537,1 kW)
RTQ 597 2S (596,8 kW)
RTQ 715 2S (715,4 kW)
RTQ 837 2S (836,9 kW)
RTQ 920 2S (920 kW)
RTQ 1020 2S (1020 kW)
RTQ 1250 2S (1250 kW)
RTQ 1500 2S (1500 kW)
RTQ 1700 2S (1700 kW)
RTQ 2020 2S (2020 kW)
RTQ 2320 2S (2320 kW)
RTQ 2620 2S (2620 kW)
RTQ 2920 2S (2920 kW)
RTQ 3200 2S (3200 kW)
RTQ 3500 2S (3500 kW)
RTQ 4000 2S (4000 kW)
RTQ 4500 2S (4500 kW)
RTQ 5000 2S (5000 kW)

stranica 317

* Proizvodi u skladu s ErP Direktivom (EU Regulativa Br. 813/2013) s uljem.
NAPOMENA: proizvodi u skladu s ErP Direktivom (Uredba EU br. 813/2013) s uljem Razlika između zemalja EU-a i izvan EU-a temelji se samo na provedbi Uredbe o ekološkom dizajnu. Sukladnost s bilo kojom drugom nacionalnom uredbom mora se potvrditi.



ERP
LAGANO ULJE

Čelični mlazni plamenik kotlova s tri prolaza plinskih dimovoda

RTS 3S

Uljni proizvodi su u skladu s ErP Direktivom (EU Regulativa Br. 813/2013). Plinski proizvodi do 400 kW samo za zamjenu, do 1^{og} siječnja 2018, u skladu s točkom 2 (G) Članka 1 EU Regulative Br. 813/2013.

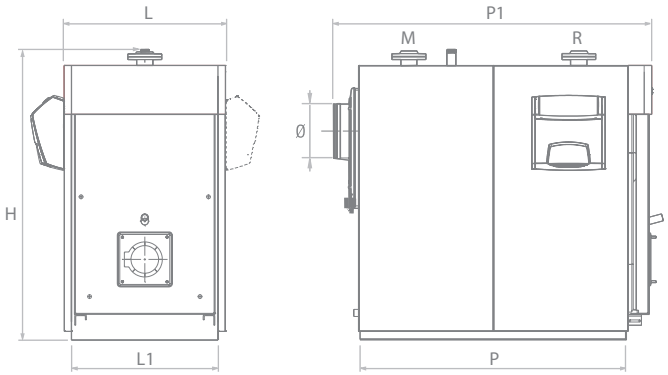

- Uljni proizvodi su u skladu s ErP Direktivom 2009/125/EC
- Jednodijelni čelični kotlovi s tri prolaza plinskih dimovoda
- Posebna geometrija izmjenjivača topline omogućuje smanjenje trajanja plinskih dimovoda u zonama visokih temperatura, dok na taj način smanjuje stvaranje NOx za niske emisije onečišćujućih tvari

Opis	H mm	L mm	P mm	L1 mm	P1 mm	M Ø	R Ø	Ø mm	Neto težina kg
RTS 90 3S	1205	660	860	580	1155	2”	2”	180	335
RTS 115 3S	1285	710	1010	640	1330	2”	2”	200	450
RTS 166 3S	1390	760	1180	690	1500	2” ½	2” ½	250	515
RTS 217 3S	1390	760	1180	690	1500	2” ½	2” ½	250	535
RTS 255 3S	1524	820	1296	750	1660	2” ½	2” ½	250	715
RTS 349 3S	1490	820	1596	750	1960	DN80	DN80	250	840
RTS 448 3S	1685	890	1692	790	2085	DN80	DN80	300	1160
RTS 511 3S	1685	890	1692	790	2085	DN80	DN80	300	1160
RTS 639 3S	1820	1000	1965	900	2375	DN100	DN100	350	1500
RTS 850 3S	1920	1047	2236	980	2657	DN125	DN125	350	2075
RTS 1160 3S	2080	1147	2533	1070	2954	DN125	DN125	400	2575
RTS 1450 3S	2222	1237	2754	1160	3173	DN150	DN150	450	3390

Njegov vertikalni dizajn i smanjena širina (uski opseg) omogućava jednostavnu ugradnju u malim kotlovnicama. Dimovodne cijevi opremljene su uklonjivim turbulatorima od nehrđajućeg čelika, koji omogućuju optimizaciju učinkovitosti izmjene topline bez povećanja gubitaka u visini. Vrata imaju dvosmjerni otvor i imaju špijunku s tlačnim ulazom. Kućište je napravljeno od emajliranog lima za štednjak. Oklop i zona plinskih dimovoda su jednostavno pristupni za održavanje.
Upravljačka ploča bi se trebala posebno naručiti.

– Visoka učinkovitost i točna i sezonska
– Rad na modulacijskim temperaturama (minimalni dozvoljeni povrat temperature 50 °C)
– Nekoliko rješenja zahvaljujući kombinaciji s RIELLOtech upravljačkim pločama
– Maksimalan radni tlak: 6 bara.

TEHNIČKI PODATCI

Opis	Snaga - kW		Učinkovitost - %		Napomene	Šifra
	Korisna izlazna snaga 80°/60° max	Ulaz peći min-max	Korisni Pn (80°/60°)	Korisno 30 % Pn		
RTS 90 3S	85,1	90	94,5	98,5	(1)(2)	**20042418**
RTS 115 3S	108,3	115	94,2	98,5	(1)(2)	**20031973**
RTS 166 3S	157,4	166	94,8	98,5	(1)(2)	**20031974**
RTS 217 3S	207,5	217	95,6	98,5	(1)(2)	**20031976**
RTS 255 3S	244,0	255	95,7	98,5	(1)(2)	**20031977**
RTS 349 3S	334,7	349	95,9	98,5	(1)(2)	**20031978**
RTS 448 3S	427,8	448	95,5	98,5	(3)	**20031979**
RTS 511 3S	488,0	511	95,5	98,5	(3)	**20031980**
RTS 639 3S	610,2	639	95,5	98,5	(3)	**20042417**
RTS 850 3S	811,8	850	95,5	98,5	(3)	**20044152**
RTS 1160 3S	1107,8	1160	95,5	98,5	(3)	**20047381**
RTS 1450 3S	1384,8	1450	95,5	98,5	(3)	**20047391**

Maksimalan radni tlak 5 bara za model 90.
Maksimalan radni tlak 6 bara za ostale modele.
Minimalna temperatura povrata vode (u kotao): 50 °C.
(1) Plinski proizvodi samo za zamjenu, do 1og siječnja 2018, u skladu s točkom 2 (G) Članka 1 Regulative EU Br. 813/2013.
(2) Uljni proizvodi su u skladu s ErP Direktivom (EU Regulativa Br. 813/2013)
(3) Za narudžbe molimo kontaktirajte odjel prodaje.

DODATCI

Opis	Šifra
MEHANIČKI DODATCI	
Prirubnica plamenika	**20199147**
Prirubnica plamenika	**4031188**
Prirubnica plamenika	**4031196**
Prirubnica plamenika	**4031197**
Prirubnica plamenika	**4031198**
Prirubnica plamenika	**20043900**
Prirubnica plamenika	**20047680**

UPRAVLJAČKE PLOČE

Opis	Ugradnja	Šifra	Model kotla
RIELLOtech CLIMA COMFORT	Vertikalni	**4031069**	**Svi modeli**
RIELLOtech PRIME	Vertikalni	**20010820**	**Svi modeli**
RIELLOtech PRIME ACS	Vertikalni	**20010437**	**Svi modeli**

Upravljanje klimom pomoću RIELLOtech Clima Comfort.
Termostatsko upravljanje pomoću RIELLOtech PRIME.
NAPOMENA: za specifične dodatke, spoj MODBUS i više detalja o upravljačkoj ploči, molimo pogledati stranica 327.

PREPORUČANE KOMBINACIJE S PLAMENICIMA - EU ZEMLJE

Opis	Protutlak u komori za izgaranje (mbar)	Plinski plamenik																				Prirubnica plamenika				Upravljačke ploče			
		Žuti plamen (Standardno)					Plavi plamen (Nizak NOx)																						
		Dvije faze					Modulacijski																						
		-					Mehanički brijeg								Elektronički brijeg														
		-					-											O_2 kontrola		O_2 kontrola +Inverter									
		RS 50 TC	RS 70 TC	RS 100 TC	RS 130 TC	RS 150 TC	RS 50/M MZ TC	RS 70/M TC	RS 100/M TC	RS 130/M TC	RS 150/M TC	RS 55/M BLU TC	RS 68/M BLU TC	RS 120/M BLU TC	RS 160/M BLU TC	RS 55/E BLU	RS 68/E BLU	RS 120/E BLU	RS 160/E BLU	RS 120/E O2 BLU TC	RS 160/E O2 BLU TL	RS 120/EV O2 BLU TC	RS 160/EV O2 BLU TC	Prirubnica plamenika	Prirubnica plamenika	Prirubnica plamenika	Prirubnica plamenika	Riellotech Prime	Riellotech Clima Comfort	Komplet za upravljanje dvofaznim plamenikom	Modulacijski komplet u 3 točke
		3784702	3785102	3785302	3785502	20044636	3781622	3789610	3789710	3789810	20044638	20038484	3897406	3897606	3788006	20038491	3897432	3897632	3788032	20165996	20164535	20154943	20158956	4031197	20043900	20047680	4031196	20010820	4031069	4031067	20013035
RTS 448 3S	2,9	●																										●		●	
	2,9						●																						●		●
	2,9											●															●		●		●
	2,9															●											●		●		●
RTS 511 3S	5,4	●																										●		●	
	5,4						●																						●		●
	5,4											●															●		●		●
	5,4															●											●		●		●
RTS 639 3S	5,2		●																									●		●	
	5,2							●																					●		●
	5,2												●														●		●		●
	5,2																●							●					●		●
RTS 850 3S	6,7			●																							●		●		
	6,7								●																				●		●
	6,7													●															●		●
	6,7																	●											●		●
	6,7																			●									●		●
	6,7																					●							●		●
RTS 1160 3S	3,9				●																				●			●		●	
	3,9									●															●				●		●
	3,9													●															●		●
	3,9																	●											●		●
	3,9																			●									●		●
	3,9																					●							●		●
RTS 1450 3S	4,6					●																						●		●	
	4,6										●																		●		●
	4,6														●														●		●
	4,6																		●										●		●
	4,6																				●								●		●
	4,6																						●						●		●

NAPOMENA: plinski plamenici moraju biti dovršeni plinovodom.
NAPOMENA: za specifične dodatke, spoj MODBUS i više detalja o upravljačkoj ploči, molimo pogledati stranica 327.

Opis	Protutlak u komori za izgaranje (mbar)	Plamenik na lagano ulje																		Dvojni plamenik goriva		Dodatak plamenika		Prirubnica plamenika					Upravljačke ploče			
		Žuti plamen (Standardno)								Plavi plamen (Nizak NOx)																						
		Dvije faze				Modulacijski				Dvije faze				Modulacijski																		
		-				Mehanički brijeg				-				Mehanički brijeg																		
		RL 50 TC	RL 70 TC	RL 100 TC	RL 130 TC	RL 50/M TC	RL 70/M TC	RL 100/M TC	RL 130/M TC	BG6.1D	BG7.1D	RL 22 BLU	RL 32 BLU	RL 42 BLU	RL 55/M BLU	RL 85/M BLU	RLS 68/M MX TC	RLS 120/M MX TC	RLS 160/M MX TC	Modulacijski komplet RWF 50.2	Modulacijski komplet RWF 50.2	Prirubnica plamenika	Prirubnica plamenika	Prirubnica plamenika	Prirubnica plamenika	Prirubnica plamenika	Riellotech Prime	Riellotech Clima Comfort	Komplet za upravljanje dvofaznim plamenikom	Modulacijski komplet u 3 točke
		3474632	3475032	3475232	3475432	20166502	20166463	20166481	20166486	20015693	20015696	20027479	20027481	20027567	20169338	20169330	20147784	20147786	20147789	20082208	20099869	20043900	4031188	20199147	4031196	4031198	20010820	4031069	4031067	20013035
RTS 90 3S	1,0									●																	●		●	
RTS 115 3S	1,4										●																●		●	
RTS 166 3S	1,8											●														●	●		●	
RTS 217 3S	2,7											●														●	●		●	
RTS 255 3S	2,9												●														●		●	
RTS 349 3S	3,6													●										●			●		●	
RTS 448 3S	2,9	●																									●		●	
	2,9					●																						●		●
	2,9													●									●				●		●	
	2,9														●										●			●		●
	2,9																●			●							●		●	
RTS 511 3S	5,4	●																									●		●	
	5,4					●																						●		●
	5,4														●										●			●		●
	5,4																●			●							●		●	
RTS 639 3S	5,2		●																								●		●	
	5,2						●																					●		●
	5,2														●										●			●		●
	5,2																●			●							●		●	
RTS 850 3S	6,7			●																							●		●	
	6,7							●																				●		●
	6,7															●									●			●		●
	6,7																	●		●							●		●	
RTS 1160 3S	3,9				●																	●					●		●	
	3,9							●																				●		●
	3,9																		●		●						●		●	
RTS 1450 3S	4,6				●																	●					●		●	
	4,6								●																			●		●
	4,6																		●		●						●		●	

NAPOMENA: za specifične dodatke, spoj MODBUS i više detalja o upravljačkoj ploči, molimo pogledati stranica 327.

PREPORUČANE KOMBINACIJE S PLAMENICIMA - ZEMLJE VAN EU

Opis	Protutlak u komori za izgaranje (mbar)	Plinski plamenik													Prirubnica plamenika		Upravljačke ploče			
		Žuti plamen (Standardno)																		
		Dvije faze							Modulacijski											
		-							Mehanički brijeg											
		-							-											
		RS 34 MZ TC	RS 44 MZ TC	RS 50 TC	RS 70 TC	RS 100 TC	RS 130 TC	RS 150 TC	RS 34/M MZ TC	RS 44/M MZ TC	RS 50/M MZ TC	RS 70/M TC	RS 100/M TC	RS 130/M TC	RS 150/M TC	Prirubnica plamenika	Prirubnica plamenika	Riellotech Prime	Riellotech Clima Comfort	Komplet za upravljanje dvofaznim plamenikom	Modulacijski komplet u 3 točke
		3789010	3789110	3784702	3785102	3785302	3785502	20044636	3788710	3788810	3781622	3789610	3789710	3789810	20044638	20043900	4031197	20010820	4031069	4031067	20013035
RTS 166 3S	1,8	●																●		●	
	1,8								●										●		●
RTS 217 3S	2,7	●																●		●	
	2,7								●										●		●
RTS 255 3S	2,9	●																●		●	
	2,9								●										●		●
RTS 349 3S	3,6		●															●		●	
	3,6									●									●		●
RTS 448 3S	2,9			●														●		●	
	2,9										●								●		●
RTS 511 3S	5,4			●														●		●	
	5,4										●								●		●
RTS 639 3S	5,2				●													●		●	
	5,2											●							●		●
RTS 850 3S	6,7					●											●	●		●	
	6,7												●						●		●
RTS 1160 3S	3,9						●									●		●		●	
	3,9													●		●			●		●
RTS 1450 3S	4,6							●										●		●	
	4,6														●				●		●

NAPOMENA: plinski plamenici moraju biti dovršeni plinovodom.
NAPOMENA: za specifične dodatke, spoj MODBUS i više detalja o upravljačkoj ploči, molimo pogledati stranica 327.

Opis	Protutlak u komori za izgaranje (mbar)	Plinski plamenik																				Prirubnica plamenika					Upravljačke ploče			
		Plavi plamen (Nizak NOx)																												
		Monofazni	Trofazni	Modulacijski																										
		-	-	Mehanički brijeg							Elektronički brijeg																			
		-																O_2 kontrola		O_2 kontrola +Inverter										
		BS3	BS3D	BS3/M	RS 25/M BLU TC	RS 35/M BLU TC	RS 55/M BLU TC	RS 68/M BLU TC	RS 120/M BLU TC	RS 160/M BLU TC	RS 25/E BLU	RS 35/E BLU	RS 45/E BLU	RS 55/E BLU	RS 68/E BLU	RS 120/E BLU	RS 160/E BLU	RS 120/E O2 BLU TC	RS 160/E O2 BLU TL	RS 120/EV O2 BLU TC	RS 160/EV O2 BLU TC	Prirubnica plamenika	Prirubnica plamenika	Prirubnica plamenika	Prirubnica plamenika	Prirubnica plamenika	Riellotech Prime	Riellotech Clima Comfort	Komplet za upravljanje dvofaznim plamenikom	Modulacijski komplet u 3 točke
		3761316	3761716	3762350	3910510	3910610	20038484	3897406	3897606	3788006	3910710	3910810	3897332	20038491	3897432	3897632	3788032	20165996	20164535	20154943	20158956	20043900	20047680	4031196	4031198	4031197	20010820	4031069	4031067	20013035
RTS 90 3S	1,0	●																									●			
	1,0		●																								●		●	
	1,0			●																								●		●
RTS 115 3S	1,4	●																									●			
	1,4		●																								●		●	
	1,4			●																								●		●
RTS 166 3S	1,8	●																									●			
	1,8		●																								●		●	
	1,8			●																								●		●
RTS 217 3S	2,7				●																				●			●		●
	2,7										●														●			●		●
RTS 255 3S	2,9				●																							●		●
	2,9											●																●		●
RTS 349 3S	3,6					●																						●		●
	3,6											●																●		●
RTS 448 3S	2,9						●																	●				●		●
	2,9												●															●		●
RTS 511 3S	5,4						●																	●				●		●
	5,4													●										●				●		●
RTS 639 3S	5,2							●																●				●		●
RTS 850 3S	6,7								●																			●		●
	6,7														●													●		●
	6,7																	●										●		●
	6,7																			●								●		●
RTS 1160 3S	3,9								●																			●		●
	3,9														●													●		●
	3,9																	●										●		●
	3,9																			●								●		●
RTS 1450 3S	4,6									●													●					●		●
	4,6															●												●		●
	4,6																		●									●		●
	4,6																				●							●		●

NAPOMENA: plinski plamenici moraju biti dovršeni plinovodom.
NAPOMENA: za specifične dodatke, spoj MODBUS i više detalja o upravljačkoj ploči, molimo pogledati stranica 327.

Opis	Protutlak u komori za izgaranje (mbar)	Plamenik na lagano ulje																				Dodatak plamenika		Prirubnica plamenika				Upravljačke ploče			
		Žuti plamen (Standardno)													Plavi plamen (Nizak NOx)																
		Dvije faze								Modulacijski					Dvije faze				Modulacijski												
		-								Mehanički brijeg					-				Mehanički brijeg												
		RG3D	RG4D	RL 50 TC	RL 70 TC	RL 100 TC	RL 130 TC	RL 34 MZ TC	RL 44 MZ TC	RL 50/M TC	RL 70/M TC	RL 100/M TC	RL 130/M TC	RL 28/M TC	RL 38/M TC	BG6.1D	BG7.1D	RL 22 BLU	RL 32 BLU	RL 42 BLU	RL 55/M BLU	RL 85/M BLU	Modulacijski komplet RWF 50.2	Modulacijski komplet RWF 50.2	Prirubnica plamenika	Prirubnica plamenika	Prirubnica plamenika	Prirubnica plamenika	Riellotech Prime	Riellotech Clima Comfort	Komplet za upravljanje dvofaznim plamenikom	Modulacijski komplet u 3 točke
		3739450	3739750	3474632	3475032	3475232	3475432	3470210	3470310	20166502	20166463	20166481	20166486	20166492	20166497	20015693	20015696	20027479	20027481	20027567	20169338	20169330	20082208	20099869	20043900	4031188	4031196	4031198	20010820	4031069	4031067	20013035
RTS 90 3S	1,0	●																											●		●	
	1,0															●													●		●	
RTS 115 3S	1,4	●																											●		●	
	1,4																●												●		●	
RTS 166 3S	1,8		●																										●		●	
	1,8																	●										●	●		●	
RTS 217 3S	2,7							●																				●	●		●	
	2,7													●														●		●		●
	2,7																	●										●	●		●	
RTS 255 3S	2,9							●																					●		●	
	2,9													●																●		●
	2,9																		●										●		●	
RTS 349 3S	3,6								●																				●		●	
	3,6														●															●		●
	3,6																			●					●				●		●	
RTS 448 3S	2,9			●																									●		●	
	2,9									●																				●		●
	2,9																			●					●				●		●	
	2,9																				●						●			●		●
	2,9																						●						●		●	
RTS 511 3S	5,4			●																									●		●	
	5,4									●																				●		●
	5,4																				●						●			●		●
	5,4																						●						●		●	
RTS 639 3S	5,2				●																								●		●	
	5,2										●																			●		●
	5,2																				●						●			●		●
	5,2																						●						●		●	
RTS 850 3S	6,7					●																							●		●	
	6,7											●																		●		●
	6,7																					●				●				●		●
	6,7																						●						●		●	
RTS 1160 3S	3,9						●																		●				●		●	
	3,9											●																		●		●
	3,9																							●					●		●	
RTS 1450 3S	4,6						●																		●				●		●	
	4,6												●												●					●		●

NAPOMENA: za specifične dodatke, spoj MODBUS i više detalja o upravljačkoj ploči, molimo pogledati stranica 327.

Opis	Protutlak u komori za izgaranje (mbar)	Dvojni plamenik goriva									Dodatak plamenika		Prirubnica plamenika					Upravljačke ploče			
		Žuti plamen (Standardno)					Plavi plamen (Nizak NOx)														
		Dvije faze					Modulacijski														
		-					Mehanički brijeg														
		RLS 28	RLS 38	RLS 50	RLS 70	RLS 100	RLS 68/M MX TC	RLS 120/M MX TC	RLS 160/M MX TC	RLS 190/M MZ	Modulacijski komplet RWF 50.2	Modulacijski komplet RWF 50.2	Prirubnica plamenika	Prirubnica plamenika	Prirubnica plamenika	Prirubnica plamenika	Prirubnica plamenika	Riellotech Prime	Riellotech Clima Comfort	Komplet za upravljanje dvofaznim plamenikom	Modulacijski komplet u 3 točke
		20147897	20147803	20147805	20147798	20147799	20147784	20147786	20147789	20159361	20082208	20099869	20043900	20047680	4031188	4031196	4031198	20010820	4031069	4031067	20013035
RTS 166 3S	1,8	●															●	●		●	
RTS 217 3S	2,7	●															●	●		●	
RTS 255 3S	2,9	●																●		●	
RTS 349 3S	3,6		●															●		●	
RTS 448 3S	2,9			●														●		●	
	2,9						●				●							●		●	
RTS 511 3S	5,4				●													●		●	
	5,4						●				●							●		●	
RTS 639 3S	5,2				●													●		●	
	5,2						●				●							●		●	
RTS 850 3S	6,7					●												●		●	
	6,7							●			●							●		●	
RTS 1160 3S	3,9									●	●			●				●		●	
	3,9								●			●						●		●	
RTS 1450 3S	4,6									●	●			●				●		●	
	4,6								●			●						●		●	

NAPOMENA: za specifične dodatke, spoj MODBUS i više detalja o upravljačkoj ploči, molimo pogledati stranica 327.

Čelični mlazni plamenik kotlova s tri prolaza plinskih dimovoda

RTS 2S

Proizvodi do 400 kW samo za zamjenu, do 1^{og} siječnja 2018, u skladu s točkom 2 (G) Članka 1 Regulative EU Br. 813/2013.



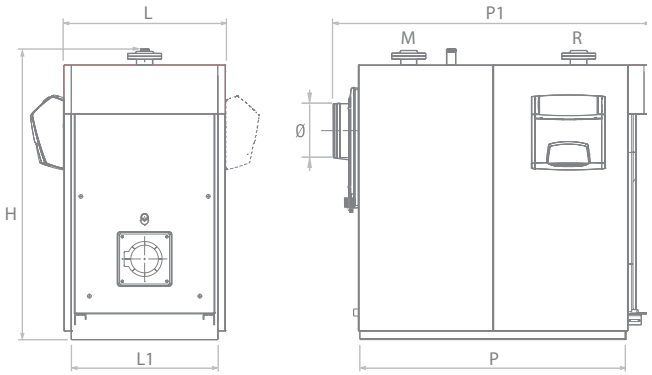

- Jednodijelni čelični kotlovi s tri prolaza plinskih dimovoda, koji se mogu upariti s mlaznim plamenicima
- Posebna geometrija izmjenjive topline omogućuje smanjenje trajanja plinskih dimova u zonama visokih temperatura, dok na taj način smanjuje stvaranje NOx za niske emisije onečišćujućih tvari

Opis	H mm	L mm	P mm	L1 mm	P1 mm	M DN	R DN	Ø DN	Neto težina kg
RTS 115 2S	1205	660	860	580	1155	2”	2”	180	335
RTS 150 2S	1285	710	1010	640	1330	2”	2”	200	450
RTS 200 2S	1390	760	1180	690	1500	2” ½	2”½	250	515
RTS 247 2S	1390	760	1180	690	1500	2” ½	2”½	250	535
RTS 319 2S	1524	820	1296	750	1660	2” ½	2”½	250	715
RTS 410 2S	1490	820	1596	750	1960	DN80	DN80	250	840
RTS 526 2S	1685	890	1692	790	2085	DN80	DN80	300	1160
RTS 736 2S	1830	1000	1965	900	2375	DN100	DN100	350	1500
RTS 850 2S	1830	1000	1965	900	2375	DN100	DN100	350	1500
RTS 1012 2S	1920	1047	2236	980	2657	DN125	DN125	350	2075
RTS 1200 2S	1920	1047	2236	980	2657	DN125	DN125	350	2075
RTS 1355 2S	2080	1147	2533	1070	2954	DN125	DN125	400	2575
RTS 1500 2S	2080	1147	2533	1070	2954	DN125	DN125	400	2575
RTS 1850 2S	2222	1237	2754	1160	3173	DN150	DN150	450	3390

Čelični kotlovi pod tlakom, koji se mogu upariti s mlaznim plamenicima bilo kojeg goriva. Opremljen potpuno vlažnom komorom za izgaranje sa slobodnim proširenjem i tri prolaza dimovodnih kanala. Dimovodne cijevi opremljene su uklonjivim turbulatorima od nehrđajućeg čelika, koji omogućuju optimizaciju učinkovitosti izmjene topline bez povećanja gubitaka u visini.
Vrata imaju dvosmjerni otvor i imaju špijunku s tlačnim ulazom.
Kućište je napravljeno od emajliranog lima za štednjak. Oklop i zona plinskih dimovoda su jednostavno pristupni za održavanje.
Upravljačka ploča bi se trebala posebno naručiti.

– Visoka učinkovitost i točna i sezonska
– Rad na modulacijskim temperaturama (minimalni dozvoljeni povrat temperature 50 °C)
– Nekoliko rješenja zahvaljujući kombinaciji s RIELLOtech upravljačkim pločama
– Maksimalan radni tlak: 6 bara.

TEHNIČKI PODATCI

Opis	Snaga - kW		Učinkovitost - %		Napomene	Šifra
	Korisna izlazna snaga 80°/60° max	Ulaz peći min-max	Korisni Pn (80°/60°)	Korisno 30 % Pn		
RTS 115 2S	115	125	92,2	97,2		**20150418**
RTS 150 2S	150	163	92,2	97,2		**20150304**
RTS 200 2S	200	216	92,7	97,2		**20150305**
RTS 247 2S	247	264	93,5	97,2		**20150410**
RTS 319 2S	319	341	93,5	97,2		**20150412**
RTS 410 2S	410	439	93,5	97,2		**20150416**
RTS 526 2S	526	563	93,5	97,2		**20150417**
RTS 736 2S	736	787	93,5	97,2		**20150419**
RTS 850 2S	850	909	93,5	97,2	(1)	**20150434**
RTS 1012 2S	1012	1082	93,5	97,2	(1)	**20150420**
RTS 1200 2S	1200	1283	93,5	97,2	(1)	**20150435**
RTS 1355 2S	1355	1449	93,5	97,2	(1)	**20150432**
RTS 1500 2S	1500	1609	93,2	97,2	(1)	**20150437**
RTS 1850 2S	1850	1980	93,5	97,2	(1)	**20150433**

Maksimalan radni tlak: 6 bara.
(1) Za narudžbe molimo kontaktirajte odjel prodaje.

DODATCI

Opis	Šifra
MEHANIČKI DODATCI	
Prirubnica plamenika	**4031188**
Prirubnica plamenika	**4031196**
Prirubnica plamenika	**4031395**
Prirubnica plamenika	**20043900**
Prirubnica plamenika	**20047680**
Prirubnica plamenika	**20065920**
Prirubnica plamenika	**4031186**
Prirubnica plamenika	**4031192**
Prirubnica plamenika	**4031198**
Prirubnica plamenika	**20043899**
Prirubnica plamenika	**20184817**

UPRAVLJAČKE PLOČE

Opis	Ugradnja	Šifra	Model kotla
RIELLOTECH CLIMA COMFORT	Vertikalni	**4031069**	**Svi modeli**
RIELLOTECH PRIME	Vertikalni	**20010820**	**Svi modeli**
RIELLOTECH PRIME ACS	Vertikalni	**20010437**	**Svi modeli**

Upravljanje klimom pomoću RIELLOtech Clima Comfort.
Termostatsko upravljanje pomoću RIELLOtech Prime.
NAPOMENA: za specifične dodatke, spoj MODBUS i više detalja o upravljačkoj ploči, molimo pogledati stranica 327.

PREPORUČANE KOMBINACIJE S PLAMENICIMA - EU ZEMLJE

Opis	Protutlak u komori za izgaranje (mbar)	Plinski plamenik																				Prirubnica plamenika						Upravljačke ploče			
		Žuti plamen (Standardno)											Plavi plamen (Nizak NOx)																		
		Jedna faza	Dvije faze					Modulacijski																								
		-	-					Mehanički brijeg									Elektronički brijeg															
		RS 44/1 MZ TC	RS 100 TC	RS 130 TC	RS 190 TC	RS 44 MZ TC	RS 50 TC	RS 100/M TC	RS 130/M TC	RS 190/M TC	RS 44/M MZ TC	RS 50/M MZ TC	RS 120/M BLU TC	RS 160/M BLU TC	RS 200/M BLU TC	RS 45/M BLU TC	RS 68/M BLU TC	RS 120/E BLU	RS 160/E BLU	RS 200/E BLU	RS 45/E BLU	RS 68/E BLU	Prirubnica plamenika	Prirubnica plamenika	Prirubnica plamenika	Prirubnica plamenika	Prirubnica plamenika	Prirubnica plamenika	Riellotech Prime	Riellotech Clima Comfort	Komplet za upravljanje dvofaznim plamenikom	Modulacijski komplet u 3 točke
		3788610	3785302	3785502	3785813	3789110	3784702	3789710	3789810	3787623	3788810	3781622	3897606	3788006	3899710	3897306	3897406	3897632	3788032	3899810	3897332	3897432	20043900	20047680	20065920	4031188	4031196	4031395	20010820	4031069	4031067	20013035
RTS 410 2S	3,70	●																										●	●			
	3,70					●																						●	●		●	
	3,70										●																	●		●		●
	3,70															●												●		●		●
	3,70																				●							●		●		●
RTS 526 2S	2,20						●																					●	●		●	
	2,20											●																●		●		●
	2,20																●									●				●		●
	2,20																					●				●				●		●
RTS 739 2S	4,80		●																							●			●		●	
	4,80							●																		●				●		●
	4,80												●														●			●		●
	4,80																	●									●			●		●
RTS 850 2S	6,80		●																							●			●		●	
	6,80							●																		●				●		●
	6,80												●														●			●		●
	6,80																	●									●			●		●
RTS 1012 2S	6,10		●																				●						●		●	
	6,10								●														●							●		●
	6,10												●										●							●		●
	6,10																	●					●							●		●
RTS 1200 2S	9,80			●																			●						●		●	
	9,80								●														●							●		●
	9,80													●											●					●		●
	9,80																		●						●					●		●
RTS 1355 2S	5,10				●																				●				●		●	
	5,10									●															●					●		●
	5,10													●											●					●		●
	5,10																		●						●					●		●
RTS 1500 2S	7,00				●																				●				●		●	
	7,00									●															●					●		●
	7,00													●											●					●		●
	7,00																		●						●					●		●
RTS 1850 2S	7,20				●																			●					●		●	
	7,20									●														●						●		●
	7,20														●									●						●		●
	7,20																			●				●						●		●

NAPOMENA: plinski plamenici moraju biti dovršeni plinovodom.
NAPOMENA: za specifične dodatke, spoj MODBUS i više detalja o upravljačkoj ploči, molimo pogledati stranica 327.

Opis	Protutlak u komori za izgaranje (mbar)	Plamenik na lagano ulje												Dvojni plamenik goriva										Dodatak plamenika	Prirubnica plamenika						Upravljačke ploče			
		Žuti plamen (Standardno)								Plavi plamen (Nizak NOx)				Žuti plamen (Standardno)								Plavi plamen (Nizak NOx)											
		Dvije faze				Modulacijski				Dvije faze	Modulacijski			Dvije faze			Modulacijski					Modulacijski											
		-				Mehanički brijeg				-	Mehanički brijeg			-			Mehanički brijeg					Mehanički brijeg											
		RL 50 TC	RL 100 TC	RL 130 TC	RL 190 TC	RL 38/M TC	RL 50/M TC	RL 100/M TC	RL 130/M TC	RL 190/M TC	RL 42 BLU	RL 55/M BLU	RL 85/M BLU	RLS 50	RLS 70	RLS 100	RLS 190/M MZ	RLS 250/M MZ	RLS 68/M MX TC	RLS 120/M MX TC	RLS 160/M MX TC	RLS 310/M MX	Modulacijski komplet RWF 50.2	Prirubnica plamenika	Prirubnica plamenika	Prirubnica plamenika	Prirubnica plamenika	Prirubnica plamenika	Prirubnica plamenika	Riellotech Prime	Riellotech Clima Comfort	Komplet za upravljanje dvofaznim plamenikom	Modulacijski komplet u 3 točke
		3474632	3475232	3475432	3475613	20166497	20166502	20166481	20166486	20166490	20027567	20169338	20169330	20147805	20147798	20147799	20159361	20145372	20147784	20147786	20147789	20147806	20082208	20043900	20047680	20065920	4031188	4031196	4031395	20010820	4031069	4031067	20013035
	3,70	●																											●	●		●	
	3,70					●																							●		●		●
RTS 410 2S	3,70										●																●			●		●	
	3,70													●															●	●		●	
	3,70																		●				●							●		●	
	2,20	●																											●	●		●	
	2,20						●																						●		●		●
RTS 526 2S	2,20											●																●			●		●
	2,20														●												●			●		●	
	2,20																		●				●							●		●	
	4,80		●																								●			●		●	
	4,80							●																							●		●
RTS 739 2S	4,80												●															●			●		●
	4,80														●												●			●		●	
	4,80																		●				●							●		●	
	6,80		●																								●			●		●	
	6,80							●																							●		●
RTS 850 2S	6,80															●												●			●		
	6,80																			●			●							●		●	
	6,10		●																					●						●		●	
	6,10							●																●							●		●
RTS 1012 2S	6,10															●								●						●		●	
	6,10																			●			●							●		●	
	9,80			●																				●						●		●	
	9,80								●																						●		●
RTS 1200 2S	9,80																●						●			●				●		●	
	9,80																				●		●							●		●	
	5,10			●																				●						●		●	
	5,10								●																						●		●
RTS 1355 2S	5,10																●						●			●				●		●	
	5,10																				●		●							●		●	
	7,00				●																					●				●		●	
	7,00									●																●						●	
RTS 1500 2S	7,00																●						●			●				●		●	
	7,00																				●		●							●		●	
	7,20				●																				●					●		●	
	7,20									●															●						●		●
RTS 1850 2S	7,20																	●					●		●					●		●	
	7,20																					●	●							●		●	

NAPOMENA: za specifične dodatke, spoj MODBUS i više detalja o upravljačkoj ploči, molimo pogledati stranica 327.

PREPORUČANE KOMBINACIJE S PLAMENICIMA - ZEMLJE VAN EU

Opis	Protutlak u komori za izgaranje (mbar)	Plinski plamenik														Prirubnica plamenika								Upravljačke ploče			
		Žuti plamen (Standardno)																									
		Jedna faza		Dvije faze						Modulacijski																	
		-		-						Mehanički brijeg																	
		RS 34/1 MZ TC	RS 44/1 MZ TC	RS 100 TC	RS 130 TC	RS 190 TC	RS 44 MZ TC	RS 50 TC	RS5D	RS 100/M TC	RS 130/M TC	RS 190/M TC	RS 34/M MZ TC	RS 44/M MZ TC	RS 50/M MZ TC	Prirubnica plamenika	Prirubnica plamenika	Prirubnica plamenika	Prirubnica plamenika	Prirubnica plamenika	Prirubnica plamenika	Prirubnica plamenika	Prirubnica plamenika	Riellotech Prime	Riellotech Clima Comfort	Komplet za upravljanje dvofaznim plamenikom	Modulacijski komplet u 3 točke
		3788510	3788610	3785302	3785502	3785813	3789110	3784702	3762016	3789710	3789810	3787623	3788710	3788810	3781622	20043900	20047680	20065920	4031186	4031188	4031192	4031198	4031395	20010820	4031069	4031067	20013035
RTS 247 2S	3,00	●																				●		●			
	3,00								●										●					●		●	
	3,00												●									●			●		●
RTS 319 2S	2,40	●																			●			●			
	2,40						●														●			●		●	
	2,40												●									●			●		●
RTS 410 2S	3,70		●																				●	●			
	3,70						●																●	●		●	
	3,70													●									●		●		●
RTS 526 2S	2,20							●															●	●		●	
	2,20														●								●		●		●
RTS 739 2S	4,80			●																●				●		●	
	4,80									●										●					●		●
RTS 850 2S	6,80			●																●				●		●	
	6,80									●										●					●		●
RTS 1012 2S	6,10			●												●								●		●	
	6,10										●					●									●		●
RTS 1200 2S	9,80				●											●								●		●	
	9,80										●					●									●		●
RTS 1355 2S	5,10					●												●						●		●	
	5,10											●						●							●		●
RTS 1500 2S	7,00					●												●						●		●	
	7,00											●						●							●		●
RTS 1850 2S	7,20					●											●							●		●	
	7,20											●					●								●		●

NAPOMENA: plinski plamenici moraju biti dovršeni plinovodom.
NAPOMENA: za specifične dodatke, spoj MODBUS i više detalja o upravljačkoj ploči, molimo pogledati stranica 327.

Opis	Protutlak u komori za izgaranje (mbar)	Plinski plamenik																						Prirubnica plamenika										Upravljačke ploče			
		Plavi plamen (Nizak NOx)																																			
		Jedna faza		Dvije faze		Modulacijski																																	
		-		-		Mehanički brijeg										Elektronički brijeg																								
		BS3	BS4	BS3D	BS4D	BS3/M	BS4/M	RS 120/M BLU TC	RS 160/M BLU TC	RS 200/M BLU TC	RS 25/M BLU TC	RS 35/M BLU TC	RS 45/M BLU TC	RS 68/M BLU TC	RS 120/E BLU	RS 160/E BLU	RS 200/E BLU	RS 25/E BLU	RS 35/E BLU	RS 45/E BLU	RS 68/E BLU	Prirubnica plamenika	Prirubnica plamenika	Prirubnica plamenika	Prirubnica plamenika	Prirubnica plamenika	Prirubnica plamenika	Prirubnica plamenika	Prirubnica plamenika	Prirubnica plamenika	Prirubnica plamenika	Riellotech Prime	Riellotech Clima Comfort	Komplet za upravljanje dvofaznim plamenikom	Modulacijski komplet u 3 točke
		3761316	3761416	3761716	3761816	3762350	3762450	3897606	3788006	3899710	3910510	3910610	3897306	3897406	3897632	3788032	3899810	3910710	3910810	3897332	3897432	20043899	20043900	20047680	20065920	4031186	4031192	4031196	4031198	4031395	20184817	20010820	4031069	4031067	20013035
RTS 115 2S	1,20	●																				●										●			
	1,20			●																		●										●		●	
	1,20					●																●											●		●
RTS 150 2S	1,60	●																													●	●			
	1,60			●																											●	●		●	
	1,60						●																			●							●		●
RTS 200 2S	1,80		●																							●						●			
	1,80				●																					●						●		●	
	1,80										●																		●				●		●
	1,80																	●											●				●		●
RTS 247 2S	3,00										●																		●				●		●
	3,00																	●											●				●		●
RTS 319 2S	2,40											●															●						●		●
	2,40																		●								●						●		●
RTS 410 2S	3,70												●																	●			●		●
	3,70																			●										●			●		●
RTS 526 2S	2,20													●														●					●		●
	2,20																				●							●					●		●
RTS 739 2S	4,80							●																				●					●		●
	4,80														●													●					●		●
RTS 850 2S	6,80							●																				●					●		●
	6,80														●													●					●		●
RTS 1012 2S	6,10							●															●										●		●
	6,10														●								●										●		●
RTS 1200 2S	9,80								●																●								●		●
	9,80															●									●								●		●
RTS 1355 2S	5,10								●																●								●		●
	5,10															●									●								●		●
RTS 1500 2S	7,00								●																●								●		●
	7,00															●									●								●		●
RTS 1850 2S	7,20									●														●									●		●
	7,20																●							●									●		●

NAPOMENA: plinski plamenici moraju biti dovršeni plinovodom.
NAPOMENA: za specifične dodatke, spoj MODBUS i više detalja o upravljačkoj ploči, molimo pogledati stranica 327.

Opis	Protutlak u komori za izgaranje (mbar)	Plamenik na lagano ulje																								Prirubnica plamenika										Upravljačke ploče			
		Žuti plamen (Standardno)																	Plavi plamen (Nizak NOx)																			
		Jedna faza				Dvije faze								Modulacijski					Dvije faze				Modulacijski																	
		-				-								Mehanički brijeg					-				Mehanički brijeg																	
		RG3	RG4S	RG5S	RL 34/1 MZ TC	RG3D	RG4D	RG5D	RL 100 TC	RL 130 TC	RL 190 TC	RL 34 MZ TC	RL 44 MZ TC	RL 50 TC	RL 64 MZ TC	RL 100/M TC	RL 130/M TC	RL 190/M TC	RL 28/M TC	RL 38/M TC	RL 50/M TC	BG7.1D	RL 22 BLU	RL 32 BLU	RL 42 BLU	RL 55/M BLU	RL 85/M BLU	Prirubnica plamenika	Prirubnica plamenika	Prirubnica plamenika	Prirubnica plamenika	Prirubnica plamenika	Prirubnica plamenika	Prirubnica plamenika	Prirubnica plamenika	Prirubnica plamenika	Prirubnica plamenika	Riellotech Prime	Riellotech Clima Comfort	Komplet za upravljanje dvofaznim plamenikom	Modulacijski komplet u 3 točke
		3739300	3739650	3739950	3470110	3739450	3739750	3739850	3475232	3475432	3475613	3470210	3470310	3474632	3470410	20166481	20166486	20166490	20166492	20166497	20166502	20015696	20027479	20027481	20027567	20169338	20169330	20043899	20043900	20047680	20065920	4031186	4031188	4031192	4031196	4031198	4031395	20184817	20010820	4031069	4031067	20013035
	1,20	●																										●										●			
RTS 115 2S	1,20					●																						●										●		●	
	1,20																					●						●										●		●	
	1,60		●																																		●	●			
RTS 150 2S	1,60						●																														●	●		●	
	1,60																						●														●	●		●	
	1,80			●																												●							●			
RTS 200 2S	1,80							●																								●							●		●	
	1,80																		●													●				●				●	●
	1,80																						●													●			●		
	3,00				●																															●			●		
RTS 247 2S	3,00											●																								●			●		●	
	3,00																		●																	●				●	●
	3,00																							●												●			●		
	2,40												●																				●						●		
RTS 319 2S	2,40																		●														●							●	●
	2,40																						●										●						●		
	3,70														●																		●						●		
RTS 410 2S	3,70																			●																	●			●	●
	3,70																							●									●						●		
	2,20													●																								●		●	
RTS 526 2S	2,20																				●																	●		●	●
	2,20																									●								●					●		●
	4,80								●																								●						●		
RTS 739 2S	4,80															●																	●						●		●
	4,80																										●								●				●		●
RTS 850 2S	6,80								●																								●						●		
	6,80															●																	●						●		●
RTS 1012 2S	6,10								●																				●										●		●	
	6,10															●													●										●			●
RTS 1200 2S	9,80									●																			●										●		●	
	9,80																●												●											●		●
RTS 1355 2S	5,10									●																			●										●		●	
	5,10																●												●											●		●
RTS 1500 2S	7,00										●																			●										●		●	
	7,00																	●												●											●		●
RTS 1850 2S	7,20										●																			●										●		●	
	7,20																	●												●											●		●

NAPOMENA: za specifične dodatke, spoj MODBUS i više detalja o upravljačkoj ploči, molimo pogledati stranica 327.

Opis	Protutlak u komori za izgaranje (mbar)	Dvojni plamenik goriva										Dodatak plamenika	Prirubnica plamenika								Upravljačke ploče	
		Žuti plamen (Standardno)						Plavi plamen (Nizak NOx)														
		Dvije faze				Modulacijski		Modulacijski														
		-				Mehanički brijeg		Mehanički brijeg														
		RLS 28	RLS 38	RLS 50	RLS 70	RLS 100	RLS 190/M MZ	RLS 250/M MZ	RLS 68/M MX TC	RLS 120/M MX TC	RLS 160/M MX TC	RLS 310/M MX	Modulacijski komplet RWF 50.2	Prirubnica plamenika	Prirubnica plamenika	Prirubnica plamenika	Prirubnica plamenika	Prirubnica plamenika	Prirubnica plamenika	Prirubnica plamenika	Prirubnica plamenika	Riellotech Prime	Komplet za upravljanje dvofaznim plamenikom
		20147897	20147803	20147805	20147798	20147799	20159361	20145372	20147784	20147786	20147789	20147806	20082208	20043900	20047680	20065920	4031188	4031192	4031196	4031198	4031395	20010820	4031067
RTS 150 2S	1,60	●																		●		●	●
RTS 200 2S	1,80	●																		●		●	●
RTS 247 2S	3,00	●																		●		●	●
RTS 319 2S	2,40		●															●				●	●
RTS 410 2S	3,70			●																	●	●	●
	3,70								●				●									●	●
RTS 526 2S	2,20				●												●					●	●
	2,20								●				●									●	●
RTS 739 2S	4,80				●												●					●	●
	4,80								●				●									●	●
RTS 850 2S	6,80					●													●			●	●
	6,80									●			●									●	●
RTS 1012 2S	6,10					●								●								●	●
	6,10									●			●									●	●
RTS 1200 2S	9,80						●						●			●						●	●
	9,80										●		●									●	●
RTS 1355 2S	5,10						●						●			●						●	●
	5,10										●		●									●	●
RTS 1500 2S	7,00						●						●			●						●	●
	7,00										●		●									●	●
RTS 1850 2S	7,20							●					●		●							●	●
	7,20											●	●									●	●

NAPOMENA: za specifične dodatke, spoj MODBUS i više detalja o upravljačkoj ploči, molimo pogledati stranica 327.

Čelični mlazni plamenik kotlova s tri prolaza plinskih dimovoda

RTG



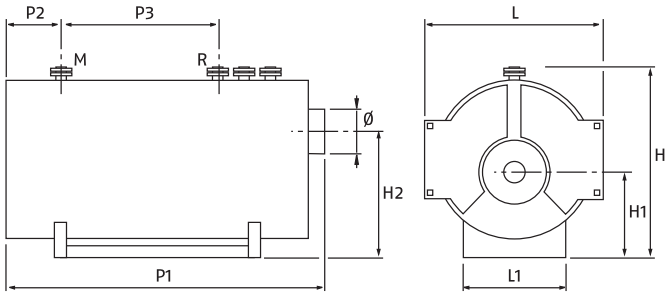

- Jednodijelni čelični kotlovi s tri prolaza plinskih dimovoda
- Posebna geometrija izmjenjivača topline omogućuje smanjenje trajanja plinskih dimovoda u zonama visokih temperatura, dok na taj način smanjuje stvaranje NOx za niske emisije onečišćujućih tvari

Opis	L mm	H mm	P1 mm	L1 mm	H1 mm	H2 mm	P2 mm	P3 mm	Ø mm	Neto težina kg	
										5 bari	8bar
	1580	1930	3240	1100	790	1250	640	1300	400	3320	3720
	1580	1930	3490	1100	790	1250	640	1550	400	3550	3990
	1800	2200	3650	1250	915	1450	720	1400	450	4700	5220
	1800	2200	3900	1250	915	1450	720	1650	450	4950	5500
	1930	2330	4510	1250	960	1530	830	1970	500	5700	6450
	2050	2450	4510	1310	995	1650	830	1970	500	7110	8120
	2050	2460	4960	1310	995	1650	830	2420	500	7650	8750
	2260	2660	5100	1500	1070	1780	860	2450	600	9250	10400
	2260	2660	5550	1500	1070	1780	860	2800	600	10050	11350
	2260	2660	5550	1500	1070	1780	860	2800	600	10200	11500
	2500	2950	6070	1620	1225	1955	922	3000	700	13300	14950
	2500	2950	6570	1620	1225	1955	922	3450	700	14200	5950
	2750	3200	7020	1800	1305	2110	1022	3600	800	19200	19950
	2910	3360	7320	1900	1355	2210	1022	3900	900	23000	23500

Čelični monoblok kotlovi s mogućnošću rabljenja plinskih ili uljnih plamenika. Opremljeni su s peći pod tlakom s tri stvarna dimovodna kanala, prolaznim plamenom i horizontalnim razvojem postavljenim na čeličnu podlogu. Vanjski dio tijela opremljen je s hidrauličkim spojevima, prstenovima za transportne šine, rukohvatima i šaht (modeli od 5000 do 9000).
Posebna geometrija izmjenjivača topline omogućuje smanjenje prisustva isparenja u zonama visokih temperatura, a time smanjujći stvaranje NOx.
Prednji pristup je omogućen preko dvoja izolirana vrata s vatrostalnim materijalima i sigurnosnom pletenicom. Kućište dimovoda opremljeno je s odvodom kondenzata i vratima za jednostavno čišćenje i održavanje.
Tijelo je termički izolirano s staklenom vunom velike gustoće i zaštićeno aluminijumskim limom.
Ovi kotlovi su dostupni u 14 modela s korisnom izlaznom snagom od 1.165 do 10.560 kW.
Opciona upravljačka ploča se mora posebno naručiti.

– Visoki prinosi i u srednjoj sezoni
– Smanjene emisije onečišćivača
– Robusna konstrukcija
– Može se kombinirati s Riello monobok plamenicima
– Jednostavan za transport (prstenovi za transport)
– Jednostavno održavanje: prednji pristup komori izgaranja, dimovodnim cijevima, dimovodnoj komori i unutrašnjosti tijela
– Jednostavno za sklapanje: lako spajanje i standardizirani priključci
– Fleksibilnost ugradnje: moguć je veliki broj ugradbenih rješenja kombinirajući Riello plamenike.

TEHNIČKI PODATCI

Opis	Snaga - kW		Učinkovitost - %		Šifra
	Korisna izlazna snaga 80°/60° max	Ulaz peći min-max	Korisni Pn (80°/60°)	Korisno 30 % Pn	
RTG 1000	1165	1260	92,5	93,0	**4031883**
RTG 1200	1410	1522	92,7	93,2	**4031885**
RTG 1500	1760	1902	92,6	93,1	**4031401**
RTG 1800	2040	2210	92,3	92,9	**4031887**
RTG 2100	2510	2710	92,6	93,4	**4031403**
RTG 2600	3020	3260	92,7	93,1	**4031405**
RTG 3000	3520	3810	92,4	92,8	**4031407**
RTG 3500	4090	4420	92,5	93,2	**4031409**
RTG 4000	4680	5050	92,7	93,3	**4031411**
RTG 4300	5030	5450	92,3	92,8	**4031889**
RTG 5000	5830	6310	92,4	93,0	**4031413**
RTG 6000	7020	7590	92,5	93,1	**4031415**
RTG 7500	8760	9460	92,6	93,2	**4031417**
RTG 9000	10560	11400	92,6	93,2	**4031419**

Gornje šifre proizvoda se odnose na modele od 5 bara. Maksimalan radni tlak 5 bara (8 bari na zahtjev).

UPRAVLJAČKE PLOČE

Opis	Ugradnja	Šifra	Model kotla
RIELLOtech CLIMA COMFORT	Vertikalni	**4031069**	**Svi modeli**
RIELLOtech PRIME	Vertikalni	**20010820**	**Svi modeli**
RIELLOtech PRIME ACS	Vertikalni	**20010437**	**Svi modeli**

Upravljanje klimom pomoću RIELLOtech Clima Comfort.
Termostatsko upravljanje pomoću RIELLOtech PRIME.
NAPOMENA: za specifične dodatke, spoj MODBUS i više detalja o upravljačkoj ploči, molimo pogledati stranica 327.

PREPORUČANE KOMBINACIJE S PLAMENICIMA

Opis	Protutlak u komori za izgaranje (mbar)	Plinski plamenik																						Upravljačke ploče			
		Žuti plamen (Standardno)										Plavi plamen (Nizak NOx)															
		Dvije faze	Modulacijski																								
		-	Mehanički brijeg																	Elektronički brijeg							
		RS 130 TC	RS 190 TC	RS 190/M TC	RS 250/M MZ TC	RS 310/M MZ FS1	RS 410/M MZ FS1	RS 510/M MZ FS1	RS 610/M MZ FS1	RS 1000/M C01	RS 1200/M C01	RS 160/M BLU TC	RS 200/M BLU TC	RS 310/M BLU FS1	RS 410/M BLU FS1	RS 510/M BLU FS1	RS 610/M BLU FS1	RS 810/M BLU FS1	RS 1000/M BLU	RS 1200/M BLU	RS 160/E BLU	RS 200/E BLU	RS 310/E BLU FS1	RS 410/E BLU FS1	RS 510/E BLU FS1	RS 610/E BLU FS1	RS 810/E BLU FS1	RS 1000/E BLU	Riellotech Prime	Riellotech Clima Comfort	Komplet za upravljanje dvofaznim plamenikom	Modulacijski komplet u 3 točke
		3785502	3785813	3787623	3788410	20068351	20068361	20068027	20066706	20145938	20145936	3788006	3899710	20067964	20069841	20069845	20069847	20155846	20145840	20145867	3788032	3899810	20065783	20056927	20056930	20056932	20160126	20057514	20010820	4031069	4031067	20013035
RTG 1000	4,5	●																											●		●	
	4,5											●																		●		●
	4,5																				●									●		●
RTG 1200	6,6		●																										●		●	
	6,6			●																										●		●
	6,6											●																		●		●
	6,6																				●									●		●
RTG 1500	5,3		●																										●		●	
	5,3			●																										●		●
	5,3												●																	●		●
	5,3																					●								●		●
RTG 1800	5,6		●																										●		●	
	5,6			●																										●		●
	5,6													●																●		●
	5,6																						●							●		●
RTG 2100	5,6				●																									●		●
	5,6													●																●		●
	5,6																						●							●		●
RTG 2600	5,5					●																								●		●
	5,5														●															●		●
	5,5																							●						●		●
RTG 3000	7,7						●																							●		●
	7,7														●															●		●
	7,7																							●						●		●
RTG 3500	5,4							●																						●		●
	5,4															●														●		●
	5,4																								●					●		●
RTG 4000	7,0								●																					●		●
	7,0																●													●		●
	7,0																									●				●		●
RTG 4300	8,2								●																					●		●
	8,2																	●												●		●
	8,2																										●			●		●
RTG 5000	5,6									●																				●		●
	5,6																	●												●		●
	5,6																										●			●		●
RTG 6000	8,4									●																				●		●
	8,4																		●											●		●
	8,4																											●		●		●
RTG 7500	8,1										●																			●		●
	8,1																			●										●		●

NAPOMENA: plinski plamenici moraju biti dovršeni plinovodom.
NAPOMENA: za specifične dodatke, spoj MODBUS i više detalja o upravljačkoj ploči, molimo pogledati stranica 327.

Opis	Protutlak u komori za izgaranje (mbar)	Plamenik na lagano ulje					Dvojni plamenik goriva											Upravljačke ploče			
		Žuti plamen (Standardno)																			
		Dvije faze			Modulacijski		Dvije faze	Modulacijski													
		-			Mehanički brijeg		-	Mehanički brijeg													
		RL 130 TC	RL 190 TC	RL 250 MZ TC	RL 130/M TC	RL 190/M TC	RLS 130	RLS 190/M MZ	RLS 250/M MZ	RLS 160/M MX TC	RLS 310/M MX	RLS 410/M MX	RLS 510/M MX	RLS 610/M MX	RLS 800/M MX	RLS 1000/M C13	RLS 1200/M C13	Riellotech Clima Comfort	Riellotech Prime	Komplet za upravljanje dvofaznim plamenikom	Modulacijski komplet u 3 točke
		3475432	3475613	3470010	20166486	20166490	20147800	20159361	20145372	20147789	20147806	20147809	20147812	20147813	20147802	20147815	20147814	4031069	20010820	4031067	20013035
RTG 1000	4,5	●																●		●	
	4,5				●														●		●
	4,5						●											●		●	
	4,5									●								●		●	
RTG 1200	6,6	●																●		●	
	6,6				●														●		●
	6,6							●										●		●	
	6,6									●								●		●	
RTG 1500	5,3		●															●		●	
	5,3					●													●		●
	5,3							●										●		●	
	5,3										●							●		●	
RTG 1800	5,6		●															●		●	
	5,6					●													●		●
	5,6								●									●		●	
	5,6										●							●		●	
RTG 2100	5,6			●														●		●	
	5,6										●							●		●	
RTG 2600	5,5											●						●		●	
RTG 3000	7,7												●					●		●	
RTG 3500	5,4												●					●		●	
RTG 4000	7,0													●				●		●	
RTG 4300	8,2													●				●		●	
RTG 5000	5,6														●			●		●	
RTG 6000	8,4															●		●		●	
RTG 7500	8,1																●	●		●	
RTG 9000	8,7																	●		●	

NAPOMENA: plamenici na lagano ulje moraju biti dovršeni mlaznicama lakog ulja.
NAPOMENA: za specifične dodatke, spoj MODBUS i više detalja o upravljačkoj ploči, molimo pogledati stranica 327.

Čelični mlazni plamenik kotlova s tri prolaza plinskih dimovoda

RTQ T

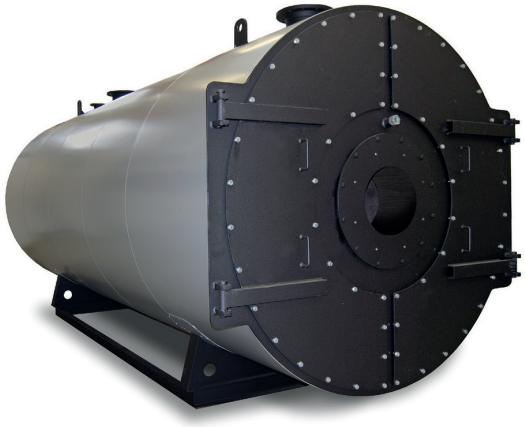

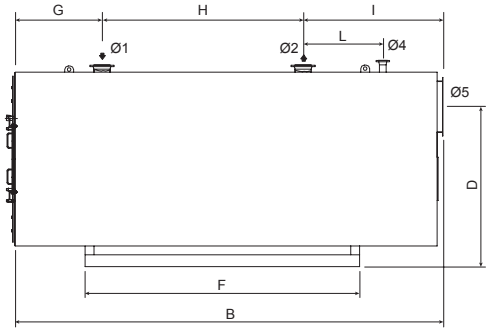

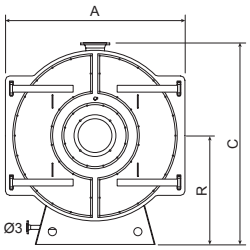

ERP

LAGANO ULJE

- Jednodijelni čelični kotlovi s tri prolaza plinskih dimovoda, koji se mogu upariti s mlaznim plamenicima
- Posebna geometrija izmjenjive topline omogućuje smanjenje trajanja plinskih dimova u zonama visokih temperatura, dok na taj način smanjuje stvaranje NOx za niske emisije onečišćujućih tvari

Opis		3000	3500	4000	5000	6000	7000	8000	9000	10000	11000	12000	14000	16000	18000
A	mm	2010	2050	2100	2350	2400	2480	2580	2800	2800	2900	3000	3080	3280	3370
B	mm	5164	5310	5425	6115	6332	6415	6432	6452	6732	6732	7332	8102	8492	8902
C	mm	2370	2400	2450	2700	2750	2830	3000	3300	3300	3400	3500	3700	3900	4000
D	mm	1790	1820	1795	2050	2095	2115	2300	2400	2400	2500	2600	2800	3000	3100
F	mm	2800	3000	3000	3800	3500	4000	3700	4000	4000	4250	4400	4500	5000	5200
G	mm	801	801	881	851	791	851	800	800	800	800	800	800	800	800
B	mm	2900	3080	2800	3600	3600	3900	3700	3700	4000	4000	4600	5200	5800	6200
I	mm	1463	1429	1741	1658	1941	1663	1932	1952	1932	1932	1932	2102	1892	1902
L	mm	800	800	1050	1000	1050	1000	1050	1050	1050	1050	1050	1050	1050	1050
R	mm	1240	1250	1275	1400	1425	1465	1515	1625	1625	1675	1725	1765	1865	1910
Ø1 - ravni cjevovod (*)		DN 200	DN 200	DN 200	DN 250	DN 250	DN 250	DN 250	DN 250	DN 300	DN 300	DN 350	DN 400	DN 450	DN 450
Ø2 - povratni cjevovod (*)		DN 200	DN 200	DN 200	DN 250	DN 250	DN 250	DN 250	DN 250	DN 300	DN 300	DN 350	DN 400	DN 450	DN 450
Ø3 - odvod iz kotla (**)		DN 40	DN 40	DN 40	DN 40	DN 40	DN 40	DN 40	DN 40	DN 40	DN 40	DN 40	DN 40	DN 40	DN 40
Ø4 - pridruživanje sigurnosnoj grupi (*)		DN 80	DN 80	DN 80	DN 100	DN 100	DN 100	DN 100	DN 100	DN 125	DN 125	DN 125	DN 125	DN 125	DN 125
Ø5 - izlaz plinskog dimovoda	mm	600	600	700	700	700	800	800	900	900	900	1000	1100	1100	1200

(*) PN16
(**) PN40

Čelični monoblok kotlovi s mogućnošću rabljenja plinskih ili uljnih plamenika. Opremljeni su s peći pod tlakom s tri stvarna dimovodna kanala, prolaznim plamenom i horizontalnim razvojem postavljenim na čeličnu podlogu. Vanjski dio tijela opremljen je s hidrauličkim spojevima, prstenovima za transportne šine, rukohvatima i šahtom. Posebna geometrija izmjenjivača topline omogućuje smanjenje prisustva isparenja u zonama visokih temperatura, time smanjujući stvaranje NOx. Prednji pristup je omogućen preko dvoja izolirana vrata s vatrostalnim materijalima i sigurnosnom pletenicom. Kućište dimovoda opremljeno je s odvodom kondenzata i vratima za jednostavno čišćenje i održavanje.
Tijelo je termički izolirano s staklenom vunom velike gustoće i zaštićeno aluminijumskim limom.
Ovi kotlovi su dostupni u 14 modela s korisnom izlaznom snagom od 3.000 do 18.000 kW.
– Visoki prinosi i u srednjoj sezoni
– Smanjene emisije onečišćivača
– Robusna konstrukcija
– Može se kombinirati s Riello plamenicima
– Jednostavan za transport (prstenovi za transport)
– Jednostavno održavanje: prednji pristup komori izgaranja, dimovodnim cijevima, dimovodnoj komori i unutrašnjosti tijela
– Jednostavno za sklapanje: lako spajanje i standardizirani priključci
– Fleksibilnost ugradnje: moguć je veliki broj ugradbenih rješenja kombinirajući Riello plamenike.

RTQ T modeli moguće je opremiti upravljačkim pločama iz serije RIELLO 5000 s raznim funkcionalnim sadržajima:
TMR2 - termostatska ploča za upravljanje jednokružnim kotlom s jednostupanjskim ili dvostupanjskim plamenicima; ÜL-M je elektronička upravljačka ploča klimatizacije kojom upravljamo modulirajućim, jednostupanjskim ili dvostupanjskim plamenicima, ugradbenim ili samostojećim ili s PTV izmjenjivačem topline. Kaskadna kontrola grupa za najviše četiri kotla. Mogućnost kontrole 6 odvojenih grijaćih krugova (kada naručujete dodatne upravljačke jedinice). Upravljačke ploče moguće je ugraditi na vrh ili s bočne strane kotla.
Za ugradnju upravljačke ploče s bočne strane kotla potreban je poseban nosač (br. artikla 4031059).
Upravljačka ploča nije uključena u komplet kotla i zasebno se naručuje!

TEHNIČKI PODATCI

Opis	Snaga - kW		Učinkovitost - %		Šifra
	Korisna izlazna snaga 80°/60° max	Ulaz peći min-max	Korisni Pn (80°/60°)	Korisno 30 % Pn	
RTQ 3000T	3000	3226	93,0	94,0	**20069409**
RTQ 3500T	3500	3763	93,0	94,0	**20069418**
RTQ 4000T	4000	4301	93,0	94,0	**20069419**
RTQ 5000T	5000	5376	93,0	94,0	**20069420**
RTQ 6000T	6000	6452	93,0	94,0	**20069424**
RTQ 7000T	7000	7527	93,0	94,0	**20149276**
RTQ 8000T	8000	8602	93,0	94,0	**20069429**
RTQ 9000T	9000	9677	93,0	94,0	**20069433**
RTQ 10000T	10000	10753	93,0	94,0	**20069439**
RTQ 11000T	11000	11828	93,0	94,0	**20069441**
RTQ 12000T	12000	12903	93,0	94,0	**20069443**
RTQ 14000T	14000	15054	93,0	94,0	**20069444**
RTQ 16000T	16000	17204	93,0	94,0	**20069445**
RTQ 18000T	18000	19355	93,0	94,0	**20069446**

UPRAVLJAČKE PLOČE

Opis	Šifra	Model kotla
Riello 5000 TMR2	**07200123**	Svi modeli
Riello 5000 CL-M	**20020036**	Svi modeli

PREPORUČANE KOMBINACIJE S PLAMENICIMA

Opis	Protutlak u komori za izgaranje (mbar)	Plinski plamenik												Dvojni plamenik goriva									Upravljačke ploče	
		Plavi plamen (Nizak NOx)												Plavi plamen (Nizak NOx)										
		Modulacijski												Modulacijski										
		Mehanički brijeg						Elektronički brijeg						Mehanički brijeg										
		RS 310/M BLU FS1	RS 410/M BLU FS1	RS 510/M BLU FS1	RS 610/M BLU FS1	RS 810/M BLU FS1	(1)	RS 310/E BLU FS1	RS 410/E BLU FS1	RS 510/E BLU FS1	RS 610/E BLU FS1	RS 810/E BLU FS1	(1)	RLS 310/M MX	RLS 410/M MX	RLS 510/M MX	RLS 610/M MX	RLS 800/M MX	RLS 1000/M C13	RLS 1200/M C13	(1)	Riello 5000 CL-M	Riello 5000 TMR2
		20068245	20068284	20069845	20069847	20155846	(1)	20068261	20068294	20056930	20056932	20160126	(1)	20147807	20147810	20147812	20147813	20147802	20147815	20147814	(1)	20020036	07200123
RTQ 3000T	6	●																				●	
	6							●														●	
	6													●									●
RTQ 3500T	8		●																			●	
	8								●													●	
	8														●								●
RTQ 4000T	8			●																		●	
	8									●												●	
	8															●							●
RTQ 5000T	8				●																	●	
	8										●											●	
	8																●						●
RTQ 6000T	9					●																●	
	9											●										●	
	9																	●					●
RTQ 7000T	9						●															●	
	9												●									●	
	9																		●				●
RTQ 8000T	8						●															●	
	8												●									●	
	8																		●				●
RTQ 9000T	8						●															●	
	8												●									●	
	8																			●			●
RTQ 10000T	9						●															●	
	9												●									●	
	9																				●		●
RTQ 11000T	9						●															●	
	9												●									●	
	9																				●		●
RTQ 12000T	11						●															●	
	11												●									●	
	11																				●		●
RTQ 14000T	11						●															●	
	11												●									●	
	11																				●		●
RTQ 16000T	12						●															●	
	12												●									●	
	12																				●		●
RTQ 18000T	13						●															●	
	13												●									●	
	13																				●		●

(1) Za kombiniranje s četiri velika plamenika kontaktirajte pred prodajni servis. NAPOMENA: plinski plamenici moraju biti dovršeni plinovodom.
Napomena: plamenici na lagano ulje opremljeni su odgovarajućim brizgaljkama.
NAPOMENA: za specifične dodatke, spoj MODBUS i više detalja o upravljačkoj ploči, molimo pogledati stranica 327.

Čelični mlazni plamenik kotlova s tri prolaza plinskih dimovoda

RTQ TK

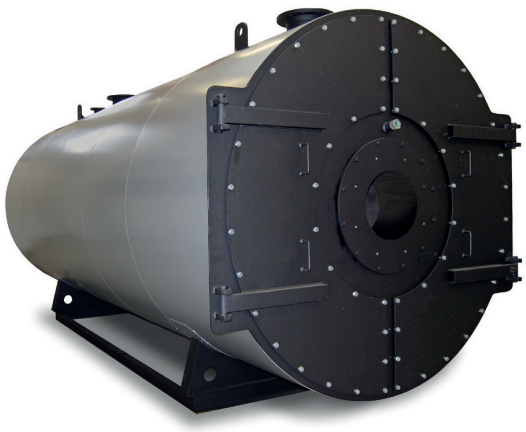

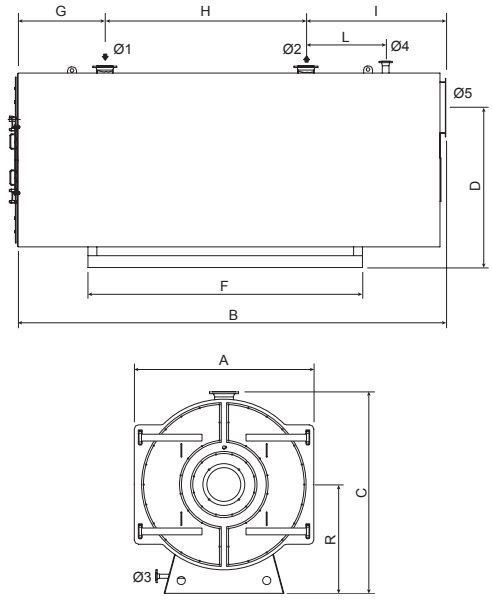

ERP

LAGANO ULJE

- Jednodijelni čelični kotlovi s tri prolaza plinskih dimovoda, koji se mogu upariti s mlaznim plamenicima

Opis		4000	4500	5000	6000	7000	8000	9000	10000	11000	12000	14000	16000	18000	20000
A	mm	2010	2050	2100	2350	2400	2480	2580	2750	2800	2900	3000	3080	3280	3370
B	mm	5164	5310	5425	6115	6332	6415	6432	6466	6732	6732	7332	8102	8492	8902
C	mm	2370	2400	2450	2700	2750	2830	3000	3150	3300	3400	3500	3700	3900	4000
D	mm	1790	1820	1795	2050	2095	2115	2300	2400	2400	2500	2600	2800	3000	3100
F	mm	2800	3000	3000	3800	3500	4000	3700	4020	4000	4250	4400	4500	5000	5200
G	mm	801	801	881	851	791	851	800	755	800	800	800	800	800	800
H	mm	2900	3080	2800	3600	3600	3900	3700	3920	4000	4000	4600	5200	5800	6200
I	mm	1463	1429	1741	1658	1941	1663	1932	1658	1932	1932	1932	2102	1892	1902
L	mm	800	800	1050	1000	1050	1000	1050	1000	1050	1050	1050	1050	1050	1050
R	mm	1240	1250	1275	1400	1425	1465	1515	1625	1625	1675	1725	1765	1865	1910
Ø1 - ravni cjevovod (*)		DN 200	DN 200	DN 200	DN 250	DN 250	DN 250	DN 250	DN 250	DN 300	DN 300	DN 350	DN 400	DN 450	DN 450
Ø2 - povratni cjevovod (*)		DN 200	DN 200	DN 200	DN 250	DN 250	DN 250	DN 250	DN 250	DN 300	DN 300	DN 350	DN 400	DN 450	DN 450
Ø3 - odvod iz kotla (**)		DN 40	DN 40	DN 40	DN 40	DN 40	DN 40	DN 40	DN 40	DN 40	DN 40	DN 40	DN 40	DN 40	DN 40
Ø4 - pridružiranje sigurnosnoj grupi (*)		DN 80	DN 80	DN 80	DN 100	DN 100	DN 100	DN 100	DN 100	DN 125	DN 125	DN 125	DN 125	DN 125	DN 125
Ø5 - izlaz plinskog dimovoda	mm	600	600	700	700	700	800	800	900	900	900	1000	1100	1100	1200

(*) PN16
(**) PN40

Čelični monoblok kotlovi s mogućnošću rabljenja plinskih ili uljnih plamenika. Opremljeni su s peći pod tlakom s tri stvarna dimovodna kanala, prolaznim plamenom i horizontalnim razvojem postavljenim na čeličnu podlogu. Vanjski dio tijela opremljen je s hidrauličkim spojevima, prstenovima za transportne šine, rukohvatima i šahtom.
Prednji pristup je omogućen preko dvoja izolirana vrata s vatrostalnim materijalima i sigurnosnom pletenicom. Kućište dimovoda opremljeno je s odvodom kondenzata i vratima za jednostavno čišćenje i održavanje.
Tijelo je termički izolirano s staklenom vunom velike gustoće i zaštićeno aluminijumskim limom.
Ovi kotlovi su dostupni u 14 modela s korisnom izlaznom snagom od 4000 do 20.000 kW.

– Visoki prinosi i u srednjoj sezoni
– Smanjene emisije onečišćivača
– Robusna konstrukcija
– Može se kombinirati s Riello plamenicima
– Jednostavan za transport (prstenovi za transport)
– Jednostavno održavanje: prednji pristup komori izgaranja, dimovodnim cijevima, dimovodnoj komori i unutrašnjosti tijela
– Jednostavno za sklapanje: lako spajanje i standardizirani priključci
– Fleksibilnost ugradnje: moguć je veliki broj ugradbenih rješenja kombinirajući Riello plamenike.

RTQ TK modele moguće je opremiti s upravljačkom pločom iz RIELLO 5000 serije s raznim funkcionalnim sadržajima:
MR2 - termostatska ploča za upravljanje jednokružnim kotlom s jednostupanjskim ili dvostupanjskim plamenicima; ÜL-M je elektronička upravljačka ploča klimatizacije kojom upravljamo modulirajućim, jednostupanjskim ili dvostupanjskim plamenicima, ugradbenim ili samostojećim ili s PTV izmjenjivačem topline. Kaskadna kontrola grupa za najviše četiri kotla. Mogućnost kontrole 6 odvojenih grijaćih krugova (kada naručujete dodatne upravljačke jedinice).
Upravljačke ploče moguće je ugraditi na vrh i s bočne strane kotla.
Za ugradnju upravljačke ploče s bočne strane kotla potreban je poseban nosač (br. artikla 4031059).
Upravljačka ploča nije uključena u komplet kotla i zasebno se naručuje!

TEHNIČKI PODATCI

Opis	Snaga - kW		Učinkovitost - %		Šifra
	Korisna izlazna snaga 80°/60° max	Ulaz peći min-max	Korisno Pn (80°/60°)	Korisno 30 % Pn	
RTQ 4000 TK	4000	4348	92,0	93,0	**20149272**
RTQ 4500 TK	4500	4891	92,0	93,0	**20149273**
RTQ 5000 TK	5000	5435	92,0	93,0	**20149274**
RTQ 6000 TK	6000	6522	92,0	93,0	**20149275**
RTQ 7000 TK	7000	7609	92,0	93,0	**20065060**
RTQ 8000 TK	8000	8696	92,0	93,0	**20065062**
RTQ 9000 TK	9000	9783	92,0	93,0	**20065063**
RTQ 10000 TK	10000	10870	92,0	93,0	**20065064**
RTQ 11000 TK	11000	11957	92,0	93,0	**20065065**
RTQ 12000 TK	12000	13043	92,0	93,0	**20065066**
RTQ 14000 TK	14000	15217	92,0	93,0	**20065067**
RTQ 16000 TK	16000	17391	92,0	93,0	**20065068**
RTQ 18000 TK	18000	19565	92,0	93,0	**20065069**
RTQ 20000 TK	20000	21739	92,0	93,0	**20065070**

UPRAVLJAČKE PLOČE

Opis	**Šifra**	Model kotla
Riello 5000 TMR2	**07200123**	Svi modeli
Riello 5000 CL-M	**20020036**	Svi modeli

NAPOMENA: za specifične dodatke i više detalja o upravljačkoj ploči, molimo pogledati stranica 327.

PREPORUČANE KOMBINACIJE S PLAMENICIMA

Opis	Protutlak u komori za izgaranje (mbar)	Plinski plamenik					Dvojni plamenik goriva		Upravljačke ploče	
		Žuti plamen (standardno)								
		Modulacijski					Dvofazni	Modulacijski		
		Mehanički brijeg					-			
		RS 510/M MZ FS1	RS 610/M MZ FS1	RS 1000/M C01	RS 1200/M C01	(1)	(1)	(1)	Riello 5000 CL-M	Riello 5000 TMR2
		20068027	20066706	20145938	20145936	(1)	(1)	(1)	20020036	07200123
RTQ 4000 TK	8	●							●	
	8						●	●		●
RTQ 4500 TK	10		●						●	
	10						●	●		●
RTQ 5000 TK	10			●					●	
	10						●	●		●
RTQ 6000 TK	10			●					●	
	10						●	●		●
RTQ 7000 TK	12			●					●	
	12						●	●		●
RTQ 8000 TK	12				●				●	
	12						●	●		●
RTQ 9000 TK	11				●				●	
	11						●	●		●
RTQ 10000 TK	11					●			●	
	11						●	●		●
RTQ 11000 TK	12					●			●	
	12						●	●		●
RTQ 12000 TK	12					●			●	
	12						●	●		●
RTQ 14000 TK	14					●			●	
	14						●	●		●
RTQ 16000 TK	14					●			●	
	14						●	●		●
RTQ 18000 TK	16					●			●	
	16						●	●		●
RTQ 20000 TK	17					●			●	
	17						●	●		●

(1) Za kombiniranje s četiri velika plamenika kontaktirajte pred prodajni servis.
NAPOMENA: plinski plamenici moraju biti dovršeni plinovodom.
Napomena: plamenici na lagano ulje opremljeni su odgovarajućim brizgaljkama.
NAPOMENA: za specifične dodatke, spoj MODBUS i više detalja o upravljačkoj ploči, molimo pogledati stranica 327.

Čelični mlazni plamenik kotlova s dva prolaza plinskih dimovoda

RTQ 3S

Proizvodi do 400 kW samo za zamjenu, do 1^{og} siječnja 2018, u skladu s točkom 2 (G) Članka 1 Regulative EU Br. 813/2013.

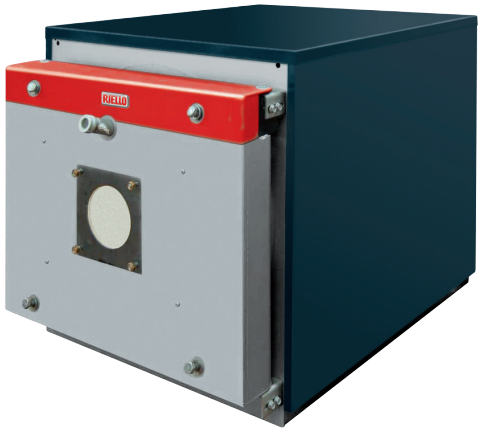

- Jednodijelni čelični kotlovi
- Opremljen potpuno vlažnom komorom za izgaranje sa slobodnim proširenjem i inverznim plamenom (četvrtasti opseg)

RTQ 3S 35-166

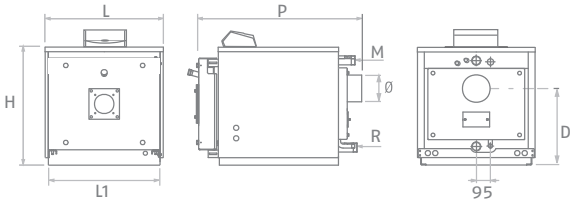

RTQ 3S 217-4000 (*)Od RTQ 1100 3S do RTQ 4000 3S modela

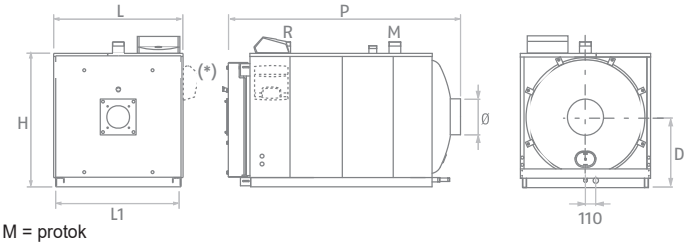

M = protok
R = povrat

Opis	H mm	L mm	P mm	L1 mm	D mm	M Ø	R Ø	Ø mm	Neto težina kg
RTQ 35 3S	605	605	880	560	310	1" ¼	1" ¼	139	137
RTQ 55 3S	605	605	1030	560	310	1" ¼	1" ¼	139	160
RTQ 70 3S	740	705	970	660	384	1" ½	1" ½	179	199
RTQ 91 3S	740	705	1120	660	384	1" ½	1" ½	179	225
RTQ 115 3S	905	805	1230	753	500	G2"	G2"	180	283
RTQ 166 3S	955	853	1405	803	525	G2"	G2"	180	355
RTQ 217 3S	1060	925	1580	875	525	G2"½	G2"½	200	455
RTQ 255 3S	1060	925	1580	875	525	G2"½	G2"½	200	473
RTQ 318 3S	1110	975	1810	925	550	G2"½	G2"½	250	610
RTQ 349 3S	1110	975	1810	925	550	G2"½	G2"½	250	610
RTQ 448 3S	1275	1150	2140	1100	655	DN80	DN80	300	970
RTQ 511 3S	1275	1150	2140	1100	655	DN80	DN80	300	970
RTQ 575 3S	1385	1220	2410	1170	690	DN100	DN100	300	1189
RTQ 639 3S	1385	1220	2410	1170	690	DN100	DN100	300	1189
RTQ 766 3S	1440	1285	2550	1235	715	DN100	DN100	350	1406
RTQ 896 3S	1530	1360	2865	1310	755	DN125	DN125	400	1817
RTQ 1100 3S	1630	1450	3130	1400	820	DN125	DN125	400	2280
RTQ 1300 3S	1725	1535	3155	1485	865	DN125	DN125	450	2780
RTQ 1600 3S	1822	1610	3235	1555	900	DN150	DN150	500	3160
RTQ 2100 3S	1972	1715	3515	1660	1000	DN175	DN175	500	4170
RTQ 2400 3S	1972	1715	3515	1660	1000	DN175	DN175	500	4180
RTQ 2700 3S	2090	1865	3560	1895	1050	DN175	DN175	500	4826
RTQ 3000 3S	2162	1935	3670	1885	1080	DN175	DN175	500	5346
RTQ 3500 3S	2240	2040	4010	1990	1155	DN200	DN200	550	6195
RTQ 4000 3S	2270	2070	4260	2020	1170	DN200	DN200	600	6790

Opremljen s tubulatorima od nerđajućeg čelika visokih performansi osiguravajući široku površinu izmjene, kako bi se optimizirala izmjena topline i omogućio homogeno termičko opterećenje. Prednja vrata imaju dvosmjerni otvor i imaju dvostruku plombu s izuzetno izolirajućom staklenom vunom. Kućište je napravljeno od emajliranog lima za štednjak. Upravljačka ploča bi se trebala posebno naručiti.

– Visoka učinkovitost i točna i sezonska
– Rad na modulacijskim temperaturama (minimalni dozvoljeni povrat temperature 55 °C)
– Nekoliko rješenja zahvaljujući kombinaciji s RIELLOtech upravljačkim pločama.

TEHNIČKI PODATCI

Opis	Snaga - kW		Učinkovitost - %		Napomene	Šifra
	Korisna izlazna snaga 80°/60° max	Ulaz peći min-max	Korisno Pn (80°/60°)	Korisno 30 % Pn		
RTQ 35 3S	33,8	34,8	94,2	95,9	(1)	**20025617**
RTQ 55 3S	53,2	55,0	93,8	95,5	(1)	**20025618**
RTQ 70 3S	67,8	69,0	94,2	95,9	(1)	**20025619**
RTQ 91 3S	87,1	90,0	94,2	95,9	(1)(2)	**20024200**
RTQ 115 3S	109,7	115,0	95,8	95,1	(1)(2)	**4032606,0**
RTQ 166 3S	158,7	166,0	95,6	95,6	(1)(2)	**4032607,0**
RTQ 217 3S	206,8	217,0	95,3	96,3	(1)(2)	**4032608,0**
RTQ 255 3S	243,3	255,0	95,8	96,5	(1)(2)	**4032609,0**
RTQ 318 3S	303,4	318,0	95,6	96,5	(1)(2)	**4032610,0**
RTQ 349 3S	332,0	348,0	95,4	96,7	(1)(2)	**4032611,0**
RTQ 448 3S	427,4	448,0	95,4	96,7		**4032613,0**
RTQ 511 3S	487,5	511,0	95,4	96,7		**4032614,0**
RTQ 575 3S	548,6	575,0	95,4	96,7		**4032615,0**
RTQ 639 3S	609,6	639,0	95,4	96,7		**4032616,0**
RTQ 766 3S	730,8	766,0	95,4	96,7		**4032617,0**
RTQ 896 3S	854,8	896,0	95,4	96,7		**20008436**
RTQ 1100 3S	1049,4	1100,0	95,4	96,7		**20012427**
RTQ 1300 3S	1240,2	1300,0	95,4	96,7		**20008435**
RTQ 1600 3S	1526,4	1600,0	95,4	96,7		**20016656**
RTQ 2100 3S	2003,4	2100,0	95,4	96,7		**20016657**
RTQ 2400 3S	2289,6	2400,0	95,4	96,7		**20018817**
RTQ 2700 3S	2576,0	2700,0	95,4	96,7		**20106515**
RTQ 3000 3S	2860,0	3000,0	95,4	96,7		**20106514**
RTQ 3500 3S	3339,0	3500,0	95,4	96,7		**20107462**
RTQ 4000 3S	3816,0	4000,0	95,4	96,7		**20107467**

Maksimalan radni tlak 5 bara za modele RTQ 35 3S - RTQ 766 3S.
Maksimalan radni tlak 6 bara za modele RTQ 896 3S - RTQ 4000 3S.
(1) Plinski proizvodi i uljni proizvodi (modeli 35, 55 i 70) samo za zamjenu, do 1og siječnja 2018, u skladu s točkom 2 (G) Članka 1 Regulative EU Br. 813/2013.
(2) Uljni proizvodi su u skladu s ErP Direktivom (EU Regulativa Br. 813/2013).

DODATCI

Opis	Šifra
MEHANIČKI DODATCI	
Prirubnica plamenika	**4031395**
Prirubnica plamenika	**20076596**
Prirubnica plamenika	**20076618**
Prirubnica plamenika	**4031198**
Prirubnica plamenika	**4031391**

UPRAVLJAČKE PLOČE

Opis	Ugradnja	Modeli kotlova	Šifra
RIELLOtech CLIMA COMFORT	Horizontalni	RTQ 3S 90-2400	**4031064**
RIELLOtech CLIMA COMFORT	Vertikalni	RTQ 3S 448-4000	**4031069**
RIELLOtech PRIME	Horizontalni / Vertikalni	Svi modeli	**20010820**
RIELLOtech PRIME ACS	Horizontalni / Vertikalni	Svi modeli	**20010437**

NAPOMENA: za specifične dodatke, spoj MODBUS i više detalja o upravljačkoj ploči, molimo pogledati stranica 327.

PREPORUČANE KOMBINACIJE S PLAMENICIMA - EU ZEMLJE

Opis	Protutlak u komori za izgaranje (mbar)	Plinski plamenik														Dodatak plamenika	Upravljačke ploče				
		Žuti plamen (Standardno)																			
		Dvije faze						Modulacijski													
								Mehanički brijeg													
		RS 44 MZ TL	RS 50 TL	RS 70 TL	RS 100 TL	RS 130 TL	RS 190 TC	RS 50/M MZ TL	RS 70/M TL	RS 100/M TL	RS 130/M TL	RS 190/M TC	RS 250/M MZ TL	RS 310/M MZ FS1	RS 410/M MZ FS1	Produžena glava	Riellotech Prime	Riellotech Clima Comfort	Riellotech Clima Comfort	Komplet za upravljanje dvofaznim plamenikom	Modulacijski komplet u 3 točke
		3789111	3784703	3785103	3785303	3785503	3785813	3781623	3789611	3789711	3789811	3787623	3788411	20068343	20068356	3010443	20010820	4031069	4031064	4031067	20013035
RTQ 448 3S	3,5	●															●			●	
	3,5							●											●		●
RTQ 511 3S	4,2		●														●			●	
	4,2							●											●		●
RTQ 575 3S	3,4			●													●			●	
	3,4								●										●		●
RTQ 639 3S	4,5			●													●			●	
	4,5								●										●		●
RTQ 766 3S	5,3				●												●			●	
	5,3									●									●		●
RTQ 896 3S	6,0				●												●			●	
	6,0									●									●		●
RTQ 1100 3S	3,3					●											●			●	
	3,3										●								●		●
RTQ 1300 3S	5,3					●											●			●	
	5,3										●								●		●
RTQ 1600 3S	4,7						●									●	●			●	
	4,7											●				●			●		●
RTQ 2100 3S	5,1												●						●		●
RTQ 2400 3S	7,6													●					●		●
RTQ 2700 3S	8,0													●				●			●
RTQ 3000 3S	6,5													●				●			●
RTQ 3500 3S	7,1														●			●			●
RTQ 4000 3S	8,0														●			●			●

NAPOMENA: plinski plamenici moraju biti dovršeni plinovodom.
NAPOMENA: za specifične dodatke, spoj MODBUS i više detalja o upravljačkoj ploči, molimo pogledati stranica 327.

Opis	Protutlak u komori za izgaranje (mbar)	Plamenik na lagano ulje											Dvojni plamenik goriva										Dodatak plamenika	Prirubnica plamenika			Upravljačke ploče				
		Žuti plamen (Standardno)																				Plavi plamen (Nizak NOx)									
		Dvije faze						Modulacijski					Dvije faze				Modulacijski														
		-						Mehanički brijeg					-				Mehanički brijeg														
		RL 50 TL	RL 70 TL	RL 100 TL	RL 130 TL	RL 190 TC	RL 250 MZ TC	RL 50/M TL	RL 70/M TL	RL 100/M TL	RL 130/M TL	RL 190/M TL	RLS 50	RLS 70	RLS 100	RLS 130	RLS 190/M MZ	RLS 250/M MZ	RLS 310/M MX	RLS 410/M MX	RLS 510/M MX		Produžena glava	Prirubnica plamenika	Prirubnica plamenika	Prirubnica plamenika	Rielotech Prime	Rielotech Clima Comfort	Rielotech Clima Comfort	Komplet za upravljanje dvofaznim plamenikom	Modulacijski komplet u 3 točke
		3474633	3475033	3475233	3475433	3475613	3470010	20166504	20166476	20166484	20166487	20169231	20147805	20147798	20147799	20147800	20159361	20145372	20147806	20147809	20147812		20097869	4031395	20076596	20076618	20010820	4031069	4031064	4031067	20013035
RTQ 448 3S	3,5	●																									●				
	3,5							●																●					●		●
	3,5												●										●				●			●	
RTQ 511 3S	4,2	●																									●			●	
	4,2							●																●					●		●
	4,2													●													●			●	
RTQ 575 3S	3,4	●																						●			●			●	
	3,4								●																				●		●
	3,4													●													●			●	
RTQ 639 3S	4,5		●																								●			●	
	4,5								●																				●		●
	4,5													●													●			●	
RTQ 766 3S	5,3			●																							●			●	
	5,3									●																			●		●
	5,3													●													●			●	
RTQ 896 3S	6,0			●																							●			●	
	6,0									●																			●		●
	6,0														●												●			●	
RTQ 1100 3S	3,3				●																						●			●	
	3,3										●																		●		●
	3,3														●												●			●	
RTQ 1300 3S	5,3				●																						●			●	
	5,3										●																		●		●
	5,3															●											●			●	
RTQ 1600 3S	4,7					●																					●			●	
	4,7											●																	●		●
	4,7																●										●			●	
RTQ 2100 3S	5,1						●																				●			●	
	5,1											●																	●		●
	5,1																	●									●			●	
RTQ 2400 3S	7,6																										●			●	
	7,6																								●				●		●
	7,6																		●						●		●			●	
RTQ 2700 3S	8,0																										●			●	
	8,0																											●			●
	8,0																		●						●		●			●	
RTQ 3000 3S	6,5																										●			●	
	6,5																											●			●
	6,5																		●						●		●			●	
RTQ 3500 3S	7,1																										●			●	
	7,1																											●			●
	7,1																			●						●	●			●	
RTQ 4000 3S	8,0																										●			●	
	8,0																											●			●
	8,0																				●					●	●			●	

NAPOMENA: plamenici na lagano ulje moraju biti dovršeni mlaznicama lakog ulja.
NAPOMENA: za specifične dodatke, spoj MODBUS i više detalja o upravljačkoj ploči, molimo pogledati stranica 327.

PREPORUČANE KOMBINACIJE S PLAMENICIMA - ZEMLJE VAN EU

Opis	Protutlak u komori za izgaranje (mbar)	Plinski plamenik																				Dodatak plamenika	Dodatak plamenika		Upravljačke ploče				
		Žuti plamen (Standardno)																Plavi plamen (Nizak NOx)											
		Dvije faze							Modulacijski									Jedna faza			Dvije faze								
		-							Mehanički brijeg									-			-								
		RS 34 MZ TL	RS 44 MZ TL	RS 50 TL	RS 70 TL	RS 100 TL	RS 130 TL	RS 190 TC	RS 34/M MZ TL	RS 44/M MZ TL	RS 50/M MZ TL	RS 70/M TL	RS 100/M TL	RS 130/M TL	RS 190/M TC	RS 250/M MZ TL	RS 310/M MZ FS1	RS 410/M MZ FS1	BS1	BS2	BS3	BS1D	BS2D	BS3D	Produžena glava	Produžena glava	Produžena glava	Riellotech Prime	Riellotech Clima Comfort	Riellotech Clima Comfort	Komplet za upravljanje dvofaznim plamenikom	Modulacijski komplet u 3 točke
		3789011	3789111	3784703	3785103	3785303	3785503	3785813	3788711	3788811	3781623	3789611	3789711	3789811	3787623	3788411	20068343	20068356	3761158	3761258	3761316	3761558	3761658	3761716	3010443	3001007	3001009	20010820	4031069	4031064	4031067	20013035
RTQ 35 3S	0,4																		●									●				
	0,4																					●						●			●	
RTQ 55 3S	0,9																			●						●		●				
	0,9																						●			●		●			●	
RTQ 70 3S	0,6																			●						●		●				
	0,6																						●			●		●			●	
RTQ 91 3S	2,0																				●						●	●				
	2,0																							●			●	●			●	
RTQ 115 3S	1,5																				●						●	●				
	1,5																							●			●	●			●	
RTQ 166 3S	1,3																				●						●	●				
	1,3																							●			●	●			●	
RTQ 217 3S	2,2	●																										●			●	
	2,2								●																				●			●
RTQ 255 3S	2,8	●																										●			●	
	2,8								●																				●			●
RTQ 318 3S	3,2	●																										●			●	
	3,2									●																			●			●
RTQ 349 3S	3,9		●																									●			●	
	3,9									●																			●			●
RTQ 448 3S	3,5		●																									●			●	
	3,5										●																		●			●
RTQ 511 3S	4,2			●																								●			●	
	4,2										●																		●			●
RTQ 575 3S	3,4				●																							●			●	
	3,4											●																	●			●
RTQ 639 3S	4,5				●																							●			●	
	4,5											●																	●			●
RTQ 766 3S	5,3					●																						●			●	
	5,3												●																●			●
RTQ 896 3S	6,0					●																						●			●	
	6,0												●																●			●
RTQ 1100 3S	3,3						●																					●			●	
	3,3													●															●			●
RTQ 1300 3S	5,3						●																					●			●	
	5,3													●															●			●
RTQ 1600 3S	4,7							●																	●			●			●	
	4,7														●										●				●			●
RTQ 2100 3S	5,1															●													●			●
RTQ 2400 3S	7,6																●													●			●
RTQ 2700 3S	8,0																●												●				●
RTQ 3000 3S	6,5																●												●				●
RTQ 3500 3S	7,1																	●											●				●
RTQ 4000 3S	8,0																	●											●				●

NAPOMENA: plinski plamenici moraju biti dovršeni plinovodom.
NAPOMENA: za specifične dodatke, spoj MODBUS i više detalja o upravljačkoj ploči, molimo pogledati stranica 327.

Opis	Protutlak u komori za izgaranje (mbar)	Plamenik na lagano ulje																						Dodatak plamenika							Prirubnica plamenika			Upravljačke ploče				
		Žuti plamen (Standardno)																																				
		Jedna faza					Dvije faze												Modulacijski																				
		-					-												Mehanički brijeg																				
		RG1NR	RG2	RG3	RG5S	RL 34/1 MZ TL	RG2KD	RG3D	RG4D	RG5D	RL 34 MZ TL	RL 44 MZ TL	RL 50 TL	RL 70 TL	RL 100 TL	RL 130 TL	RL 190 TC	RL 250 MZ TC	RL 28/M TL	RL 38/M TL	RL 50/M TL	RL 70/M TL	RL 100/M TL	RL 130/M TL	RL 190/M TL	Produžena glava	Produžena glava	Produžena glava	Produžena glava	Produžena glava	Produžena glava	Produžena glava	Prirubnica plamenika	Prirubnica plamenika	Prirubnica plamenika	Riellotech Prime	Riellotech Clima Comfort	Riellotech Clima Comfort	Komplet za upravljanje dvofaznim plamenikom	Modulacijski komplet u 3 točke
		3736405	3737750	3739300	3739950	3470111	3738100	3739450	3739750	3739850	3470211	3470311	3474633	3475033	3475233	3475433	3475613	3470010	20166495	20166499	20166504	20166476	20166484	20166487	20169231	3000964	3000965	3000963	3000969	3001068	3000981	3010426	4031198	4031395	4031391	20010820	4031069	4031064	4031067	20013035
RTQ 35 3S	0,4	●																									●								●				
RTQ 55 3S	0,9		●																						●										●				
	0,9						●																												●			●	
RTQ 70 3S	0,6						●																												●			●	
RTQ 91 3S	2			●																						●									●				
	2							●																		●									●			●	
RTQ 115 3S	1,5							●																											●			●	
RTQ 166 3S	1,3				●																														●				
	1,3								●																				●						●			●	
	1,3																		●														●				●		●
RTQ 217 3S	2,2				●																								●					●	●				
	2,2									●																					●			●	●			●	
	2,2																		●																		●		●
RTQ 255 3S	2,8				●																								●					●	●				
	2,8										●																				●				●			●	
	2,8																		●																		●		●
RTQ 318 3S	3,2					●																													●				
	3,2										●																				●				●			●	
	3,2																			●																	●		●
RTQ 349 3S	3,9											●																								●			●	
	3,9																			●																	●		●
RTQ 448 3S	3,5												●																							●			●	
	3,5																				●													●			●		●
RTQ 511 3S	4,2												●																							●			●	
	4,2																				●													●			●		●
RTQ 575 3S	3,4												●																					●			●			
	3,4																					●																●		●
RTQ 639 3S	4,5													●																						●			●	
	4,5																					●																●		●
RTQ 766 3S	5,3														●																						●			●	
	5,3																						●															●		●
RTQ 896 3S	6														●																						●			●	
	6																						●															●		●
RTQ 1100 3S	3,3															●																						●			●	
	3,3																							●															●		●
RTQ 1300 3S	5,3															●																						●			●	
	5,3																							●															●		●
RTQ 1600 3S	4,7																●																						●			●	
	4,7																								●															●		●
RTQ 2100 3S	5,1																	●																						●			●	
	5,1																								●															●		●

NAPOMENA: plamenici na lagano ulje moraju biti dovršeni mlaznicama lakog ulja.
NAPOMENA: za specifične dodatke, spoj MODBUS i više detalja o upravljačkoj ploči, molimo pogledati stranica 327.

Opis	Protutlak u komori za izgaranje (mbar)	Dvojni plamenik goriva											Dodatak plamenika			Prirubnica plamenika		Upravljačke ploče	
		Žuti plamen (Standardno)								Plavi plamen (Nizak NOx)									
		Dvije faze						Modulacijski											
		-						Mehanički brijeg											
		RLS 28	RLS 38	RLS 50	RLS 70	RLS 100	RLS 130	RLS 190/M MZ	RLS 250/M MZ	RLS 310/M MX	RLS 410/M MX	RLS 510/M MX	Produžena glava	Produžena glava	Produžena glava	Prirubnica plamenika	Prirubnica plamenika	Riellotech Prime	Komplet za upravljanje dvofaznim plamenikom
		20147897	20147803	20147805	20147798	20147799	20147800	20159361	20145372	20147806	20147809	20147812	20097868	20097869	20097840	20076596	20076618	20010820	4031067
RTQ 217 3S	2,2	●													●			●	●
RTQ 255 3S	2,8	●													●			●	●
RTQ 318 3S	3,2		●										●					●	●
RTQ 349 3S	3,9		●										●					●	●
RTQ 448 3S	3,5			●										●				●	●
RTQ 511 3S	4,2				●													●	●
RTQ 575 3S	3,4				●													●	●
RTQ 639 3S	4,5				●													●	●
RTQ 766 3S	5,3				●													●	●
RTQ 896 3S	6,0					●												●	●
RTQ 1100 3S	3,3					●												●	●
RTQ 1300 3S	5,3						●											●	●
RTQ 1600 3S	4,7							●										●	●
RTQ 2100 3S	5,1								●									●	●
RTQ 2400 3S	7,6									●						●		●	●
RTQ 2700 3S	8,0									●						●		●	●
RTQ 3000 3S	6,5									●						●		●	●
RTQ 3500 3S	7,1										●						●	●	●
RTQ 4000 3S	8,0											●					●	●	●

NAPOMENA: plamenici na lagano ulje moraju biti dovršeni mlaznicama lakog ulja.
NAPOMENA: za specifične dodatke, spoj MODBUS i više detalja o upravljačkoj ploči, molimo pogledati stranica 327.

RIELLO

Čelični mlazni plamenik kotlova s dva prolaza plinskih dimovoda

RTQ 2S

Proizvodi do 400 kW samo za zamjenu, do 1og siječnja 2018, u skladu s točkom 2 (G) Članka 1 Regulative EU Br. 813/2013.

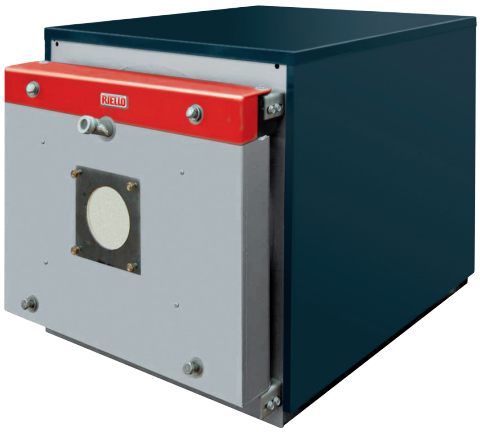

ERP

LAGANO ULJE

- Jednodjelni kotlovi, koji se mogu upariti s mlaznim plamenicima bilo kojeg goriva
- Opremljen potpuno vlažnom komorom za izgaranje sa slobodnim proširenjem i inverznim plamenom (četvrtasti opseg).

RTQ 2S 50-235

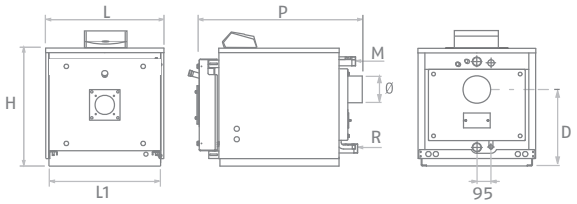

RTQ 2S 297-5000

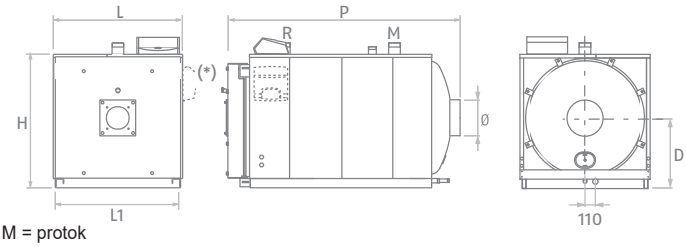

M = protok
R = povrat

Opis	H mm	L mm	L1 mm	P mm	D mm	Ø mm	Neto težina kg
RTQ 50 2S	605	605	560	885	325	139	127
RTQ 64 2S	605	605	560	1035	325	139	160
RTQ 82 2S	740	705	660	970	384	179	199
RTQ 105 2S	740	705	660	1120	384	179	225
RTQ 154 2S	790	805	753	1220	500	180	288
RTQ 203 2S	840	853	803	1400	525	180	382
RTQ 235 2S	840	853	803	1400	525	180	382
RTQ 297 2S	980	925	875	1550	525	200	458
RTQ 323 2S	980	925	875	1550	525	200	458
RTQ 357 2S	980	925	875	1550	525	200	478
RTQ 418 2S	1030	975	925	1770	550	250	630
RTQ 467 2S	1030	975	925	1770	550	250	630
RTQ 537 2S	1030	975	925	1945	550	250	731
RTQ 597 2S	1030	975	925	1945	550	250	726
RTQ 715 2S	1210	1150	1100	2115	655	300	953
RTQ 837 2S	1210	1150	1100	2210	655	300	1037
RTQ 920 2S	1280	1220	1170	2380	690	300	1237
RTQ 1020 2S	1335	1285	1235	2515	715	450	1530
RTQ 1250 2S	1430	1360	1310	2835	755	400	2257
RTQ 1500 2S	1530	1450	1400	2965	820	400	2570
RTQ 1700 2S	1610	1535	1485	3125	865	450	2841
RTQ 2020 2S	1680	1605	1555	3115	900	450	3340
RTQ 2320 2S	1750	1655	1605	3210	925	450	3725
RTQ 2620 2S	1925	1800	1750	3455	1015	450	4667
RTQ 2920 2S	1995	1865	1815	3560	1050	500	4826
RTQ 3200 2S	1996	1865	1815	3611	1050	500	4905
RTQ 3500 2S	2055	1935	1885	3670	1080	500	5346
RTQ 4000 2S	2140	2040	1990	4004	1155	550	6195
RTQ 4500 2S	2170	2070	2020	4254	1170	600	6790
RTQ 5000 2S	2355	2230	2180	4521	1250	650	7965

Čelični kotlovi pod tlakom, koji se mogu upariti s mlaznim plamenicima bilo kojeg goriva. Opremljen potpuno vlažnom komorom za izgaranje sa slobodnim proširenjem i inverznim plamenom. Opremljen s uklonjivim turbulatorima od nerđajućeg čelika, koji omogućuju optimizaciju izmjene topline i homogeno termičko opterećenje.
Prednja vrata imaju dvosmjerni otvor i imaju dvostruku plombu sa staklenom vunom. Kućište je napravljeno od emajliranog lima za štednjak.
Upravljačka ploča bi se trebala posebno naručiti.

– Rad na modulacijskim temperaturama (minimalni dozvoljeni povrat temperature 55 °C)
– Nekoliko rješenja zahvaljujući kombinaciji s RIELLOtech upravljačkim pločama.

TEHNIČKI PODATCI

Opis	Snaga - kW		Učinkovitost - %		Šifra
	Korisna izlazna snaga 80°/60° max	Ulaz peći min-max	Korisno Pn (80°/60°)	Korisno 30 % Pn	
RTQ 50 2S	50	54,2	92,2	95,1	**20136573**
RTQ 64 2S	64	69,3	92,3	95,3	**20136574**
RTQ 82 2S	82	88,8	92,3	95,4	**20136575**
RTQ 105 2S	105	113,6	92,4	95,7	**20136577**
RTQ 154 2S	154	166	92,9	91,4	**20136578**
RTQ 203 2S	203	217	93,4	-	**20136579**
RTQ 235 2S	235	255	92,3	92,8	**20136580**
RTQ 297 2S	297	318	93,4	-	**20136581**
RTQ 323 2S	323	348	92,8	93,3	**20136582**
RTQ 357 2S	357	384	92,9	93,3	**20136583**
RTQ 418 2S	418	448	93,3	-	**20136584**
RTQ 467 2S	467	500	93,4	93,3	**20136585**
RTQ 537 2S	537	575	93,4	-	**20136587**
RTQ 597 2S	597	639	93,4	93,3	**20136588**
RTQ 715 2S	715	766	93,4	-	**20136589**
RTQ 837 2S	837	896	93,4	93,3	**20136590**
RTQ 920 2S	920	990	92,9	93	**20136592**
RTQ 1020 2S	1020	1100	92,7	92,9	**20136594**
RTQ 1250 2S	1250	1338	93,4	93,3	**20136595**
RTQ 1500 2S	1500	1606	93,4	93,3	**20136598**
RTQ 1700 2S	1700	1820	93,4	93,3	**20136599**
RTQ 2020 2S	2020	2162	93,4	93,3	**20136600**
RTQ 2320 2S	2320	2485	93,4	93,3	**20136601**
RTQ 2620 2S	2620	2830	92,5	92,8	**20136602**
RTQ 2920 2S	2920	3150	92,7	92,9	**20136603**
RTQ 3200 2S	3200	3450	92,7	92,9	**20136605**
RTQ 3500 2S	3500	3780	92,7	92,9	**20136606**
RTQ 4000 2S	4000	4315	92,7	92,9	**20136607**
RTQ 4500 2S	4500	4854	92,7	92,9	**20136608**
RTQ 5000 2S	5000	5394	92,7	92,9	**20136609**

Maksimalan radni tlak 6 bara za RTQ 2S 50 - 5000 modele.

DODATCI

Opis	Šifra
MEHANIČKI DODATCI	
Prirubnica plamenika	**20043900**
Prirubnica plamenika	**20047680**
Prirubnica plamenika	**4031188**
Prirubnica plamenika	**4031395**
Prirubnica plamenika	**20076596**
Prirubnica plamenika	**20076618**
Prirubnica plamenika	**20067631**
Prirubnica plamenika	**4031196**
Prirubnica plamenika	**20043899**
Prirubnica plamenika	**4031186**
Prirubnica plamenika	**4031192**
Prirubnica plamenika	**4031198**

UPRAVLJAČKE PLOČE

Opis	Ugradnja	Modeli kotlova	Šifra
RIELLOtech CLIMA COMFORT	Horizontalni	RTQ 2S 50-2620	**4031064**
RIELLOtech CLIMA COMFORT	Vertikalni	RTQ 2S 715-5000	**4031069**
RIELLOtech PRIME	Horizontalni / Vertikalni	Svi modeli	**20010820**
RIELLOtech PRIME ACS	Horizontalni / Vertikalni	Svi modeli	**20010437**

NAPOMENA: za specifične dodatke, spoj MODBUS i više detalja o upravljačkoj ploči, molimo pogledati stranica 327.

PREPORUČANE KOMBINACIJE S PLAMENICIMA - EU ZEMLJE

Opis	Protutlak u komori za izgaranje (mbar)	Plinski plamenik																			Prirubnica plamenika							Upravljačke ploče				
		Žuti plamen (Standardno)																														
		Jedna faza	Dvije faze						Modulacijski																								
		-	-						Mehanički brijeg																								
		RS 44/1 M ZTL	RS 44 M ZTL	RS 50 TL	RS 70 TL	RS 100 TL	RS 130 TL	RS 150 TL	RS 190 TL	RS 44/M M ZTL	RS 50/M M ZTL	RS 70/M TL	RS 100/M TL	RS 150/M TL	RS 190/M TL	RS 250/M M ZTL	RS 310/M M ZFS1	RS 410/M M ZFS1	RS 510/M M ZFS1	RS 610/M M ZFS1	Prirubnica plamenika	Prirubnica plamenika	Prirubnica plamenika	Prirubnica plamenika	Prirubnica plamenika	Prirubnica plamenika	Prirubnica plamenika	Riellotech Prime	Riellotech Clima Comfort	Riellotech Clima Comfort	Komplet za upravljanje dvofaznim plamenikom	Modulacijski komplet u 3 točke
		3788611	3789111	3784703	3785103	3785303	3785503	20044637	20030087	3788811	3781623	3789611	3789711	20044639	20052616	3788411	20068343	20068356	20068027	20066706	20043900	20047680	4031188	4031395	20076596	20076618	20067631	20010820	4031069	4031064	4031067	20013035
RTQ 418 2S	2,9	●																						●				●				
	2,9		●																					●				●			●	
	2,9									●														●						●		●
RTQ 467 2S	3,3			●																				●				●			●	
	3,3										●													●						●		●
RTQ 537 2S	3,0				●																		●					●			●	
	3,0											●											●							●		●
RTQ 597 2S	5,1				●																		●					●			●	
	5,1											●											●							●		●
RTQ 715 2S	4,7				●																		●					●			●	
	4,7												●										●							●		●
RTQ 837 2S	8,1					●																	●					●			●	
	8,1												●										●							●		●
RTQ 920 2S	4,6					●																	●					●			●	
	4,6												●										●							●		●
RTQ 1020 2S	4,6					●															●							●			●	
	4,6												●								●									●		●
RTQ 1250 2S	5,8						●														●							●			●	
	5,8													●							●									●		●
RTQ 1500 2S	5,4							●													●							●			●	
	5,4													●							●									●		●
RTQ 1700 2S	7,2								●													●						●			●	
	7,2														●							●								●		●
RTQ 2020 2S	4,8								●																		●	●			●	
	4,8														●												●			●		●
RTQ 2320 2S	4,2															●											●			●		●
RTQ 2620 2S	6,0																●								●					●		●
RTQ 2920 2S	6,3																●								●				●			●
RTQ 3200 2S	7,9																	●							●				●			●
RTQ 3500 2S	7,9																	●							●				●			●
RTQ 4000 2S	7,7																		●							●			●			●
RTQ 4500 2S	8,0																			●						●			●			●
RTQ 5000 2S	7,9																			●						●			●			●

NAPOMENA: plinski plamenici moraju biti dovršeni plinovodom.
NAPOMENA: za specifične dodatke, spoj MODBUS i više detalja o upravljačkoj ploči, molimo pogledati stranica 327.

Opis	Protutlak u komori za izgaranje (mbar)	Plamenik na lagano ulje											Dvojni plamenik goriva							Dodatak plamenika			Prirubnica plamenika							Upravljačke ploče				
		Žuti plamen (Standardno)																																
		Dvije faze						Modulacijski					Dvije faze					Modulacijski																
		-						Mehanički brijeg					-					Mehanički brijeg																
		RL 50 TL	RL 70 TL	RL 100 TL	RL 130 TL	RL 190 TC	RL 250 MZ TC	RL 38/M TL	RL 50/M TL	RL 70/M TL	RL 100/M TL	RL 130/M TL	RL 190/M TL	RLS 38	RLS 50	RLS 70	RLS 100	RLS 130	RLS 190/M MZ	RLS 250/M MZ	Produžena glava	Produžena glava	Produžena glava	Prirubnica plamenika	Prirubnica plamenika	Prirubnica plamenika	Prirubnica plamenika	Prirubnica plamenika	Prirubnica plamenika	Prirubnica plamenika	Riellotech Prime	Riellotech Clima Comfort	Riellotech Clima Comfort	Komplet za upravljanje dvofaznim plamenikom	Modulacijski komplet u 3 točke
		3474633	3475033	3475233	3475433	20011008	3470010	20166499	20166504	20166476	20166484	20166487	20169231	20147803	20147805	20147798	20147799	20147800	20159361	20145372	20097868	20097869	3010422	20043900	20047680	4031188	4031196	4031395	20076596	20067631	20010820	4031069	4031064	4031067	20013035
	2,9	●																										●			●			●	
RTQ 418 2S	2,9							●																				●					●		●
	2,9													●							●							●			●			●	
	3,3	●																										●			●			●	
RTQ 467 2S	3,3								●																			●					●		●
	3,3														●							●						●			●			●	
	3	●																										●			●			●	
RTQ 537 2S	3								●																			●					●		●
	3															●										●					●			●	
	5,1		●																							●					●			●	
RTQ 597 2S	5,1									●																●							●		●
	5,1															●										●					●			●	
	4,7		●																							●					●			●	
RTQ 715 2S	4,7									●																●							●		●
	4,7															●										●					●			●	
	8,1			●																						●					●			●	
RTQ 837 2S	8,1										●															●							●		●
	8,1																●										●				●			●	
	4,6			●																						●					●			●	
RTQ 920 2S	4,6										●															●							●		●
	4,6																●										●				●			●	
	4,6			●																				●							●			●	
RTQ 1020 2S	4,6										●													●									●		●
	4,6																●							●							●			●	
	5,8				●																			●							●			●	
RTQ 1250 2S	5,8											●												●									●		●
	5,8																	●						●							●			●	
	5,4					●																			●						●			●	
RTQ 1500 2S	5,4											●												●									●		●
	5,4																		●						●						●			●	
	7,2					●																			●						●			●	
RTQ 1700 2S	7,2												●												●								●		●
	7,2																		●						●						●			●	
	4,8					●																								●	●			●	
RTQ 2020 2S	4,8												●																	●			●		●
	4,8																			●										●	●			●	
	4,2						●																●							●	●			●	
RTQ 2320 2S	4,2																																		●
RTQ 2620 2S	6,0						●																						●		●			●	

NAPOMENA: plamenici na lagano ulje moraju biti dovršeni mlaznicama lakog ulja.
NAPOMENA: za specifične dodatke, spoj MODBUS i više detalja o upravljačkoj ploči, molimo pogledati stranica 327.

PREPORUČANE KOMBINACIJE S PLAMENICIMA - ZEMLJE VAN EU

Opis	Protutlak u komori za izgaranje (mbar)	Plinski plamenik																								Prirubnica plamenika											Upravljačke ploče			
		Žuti plamen (Standardno)																																						
		Jedna faza		Dvije faze							Modulacijski																															
		-		-							Mehanički brijeg															-		-														
		RS 34/1 MZ TL	RS 44/1 MZ TL	RS 34 MZ TL	RS 44 MZ TL	RS 50 TL	RS 70 TL	RS 100 TL	RS 130 TL	RS 150 TL	RS 190 TL	RS 34/M MZ TL	RS 44/M MZ TL	RS 50/M MZ TL	RS 70/M TL	RS 100/M TL	RS 150/M TL	RS 190/M TL	RS 250/M MZ TL	RS 310/M MZ FS1	RS 410/M MZ FS1	RS 510/M MZ FS1	RS 610/M MZ FS1	BS2	BS3	BS2D	BS3D	Prirubnica plamenika	Prirubnica plamenika	Prirubnica plamenika	Prirubnica plamenika	Prirubnica plamenika	Prirubnica plamenika	Prirubnica plamenika	Prirubnica plamenika	Prirubnica plamenika	Prirubnica plamenika	Riellotech Prime	Riellotech Clima Comfort	Riellotech Clima Comfort	Komplet za upravljanje dvofaznim plamenikom	Modulacijski komplet u 3 točke
		3788511	3788611	3789011	3789111	3784703	3785103	3785303	3785503	20044637	20030087	3788711	3788811	3781623	3789611	3789711	20044639	20052616	3788411	20068343	20068356	20068027	20066706	3761258	3761316	3761658	3761716	20043899	20043900	20047680	4031186	4031188	4031192	4031198	4031395	20076596	20076618	20067631	20010820	4031069	4031064	4031067	20013035
RTQ 50 2S	0,3																							●															●				
	0,3																									●													●			●	
RTQ 64 2S	0,8																							●															●				
	0,8																									●													●			●	
RTQ 82 2S	0,8																								●		●												●				
	0,8																										●	●											●			●	
RTQ 105 2S	1,4																								●		●												●				
	1,4																										●	●											●			●	
RTQ 154 2S	1,6																								●						●								●				
	1,6																										●				●								●			●	
RTQ 203 2S	1,8	●																														●							●				
	1,8			●																												●							●			●	
	1,8											●																				●									●		●
RTQ 235 2S	2,7	●																														●							●				
	2,7			●																												●							●			●	
	2,7												●																			●									●		●
RTQ 297 2S	3,5	●																															●							●				
	3,5			●																													●							●			●	
	3,5													●																			●									●		●
RTQ 323 2S	3,9		●																														●							●				
	3,9				●																													●							●			●	
	3,9												●																					●									●		●
RTQ 357 2S	4,1		●																																●							●				
	4,1				●																														●							●			●	
	4,1												●																						●									●		●
RTQ 418 2S	2,9		●																																●							●				
	2,9				●																														●							●			●	
	2,9												●																						●									●		●
RTQ 467 2S	3,3					●																													●							●				
	3,3													●																						●									●		●
RTQ 537 2S	3,0						●																													●							●				
	3,0														●																					●									●		●
RTQ 597 2S	5,1						●																													●							●				
	5,1														●																					●									●		●
RTQ 715 2S	4,7						●																													●							●				
	4,7															●																					●									●		●
RTQ 837 2S	8,1							●																													●							●				
	8,1															●																					●									●		●
RTQ 920 2S	4,6							●																													●							●				
	4,6															●																					●									●		●
RTQ 1020 2S	4,6							●																													●							●				
	4,6															●																					●									●		●
RTQ 1250 2S	5,8								●																												●							●				
	5,8																●																					●									●		●

NAPOMENA: plinski plamenici moraju biti dovršeni plinovodom.
NAPOMENA: za specifične dodatke, spoj MODBUS i više detalja o upravljačkoj ploči, molimo pogledati stranica 327.

Opis	Protutlak u komori za izgaranje (mbar)	Plinski plamenik																										Prirubnica plamenika										Upravljačke ploče				
		Žuti plamen (Standardno)																						Plavi plamen (Nizak NOx)																	
		Jedna faza		Dvije faze								Modulacijski												Jedna faza		Dvije faze																	
		-		-								Mehanički brijeg												-		-																	
		RS 34/1 MZ TL	RS 44/1 MZ TL	RS 34 MZ TL	RS 44 MZ TL	RS 50 TL	RS 70 TL	RS 100 TL	RS 130 TL	RS 150 TL	RS 190 TL	RS 34/M MZ TL	RS 44/M MZ TL	RS 50/M MZ TL	RS 70/M TL	RS 100/M TL	RS 150/M TL	RS 190/M TL	RS 250/M MZ TL	RS 310/M MZ FS1	RS 410/M MZ FS1	RS 510/M MZ FS1	RS 610/M MZ FS1	BS2	BS3	BS2D	BS3D	Prirubnica plamenika	Prirubnica plamenika	Prirubnica plamenika	Prirubnica plamenika	Prirubnica plamenika	Prirubnica plamenika	Prirubnica plamenika	Prirubnica plamenika	Prirubnica plamenika	Prirubnica plamenika	Riellotech Prime	Riellotech Clima Comfort	Riellotech Clima Comfort	Komplet za upravljanje dvofaznim plamenikom	Modulacijski komplet u 3 točke
		3788511	3788611	3789011	3789111	3784703	3785103	3785303	3785503	20044637	20030087	3788711	3788811	3781623	3789611	3789711	20044639	20052616	3788411	20068343	20068356	20068027	20066706	3761258	3761316	3761658	3761716	20043899	20043900	20047680	4031186	4031188	4031192	4031198	4031395	20076596	20076618	20067631	20010820	4031069	4031064	4031067	20013035
RTQ 1500 2S	5,4									●																			●										●			●	
	5,4																●												●												●		●
RTQ 1700 2S	7,2										●																			●										●			●	
	7,2																	●												●											●		●
RTQ 2020 2S	4,8										●																												●	●		●	
	4,8																	●																						●		●		●
RTQ 2320 2S	4,2																		●																					●		●		●
RTQ 2620 2S	6,0																			●																	●				●		●
RTQ 2920 2S	6,3																			●																	●			●			●
RTQ 3200 2S	7,9																				●																●			●			●
RTQ 3500 2S	7,9																				●																●			●			●
RTQ 4000 2S	7,7																					●															●			●			●
RTQ 4500 2S	8,0																						●														●			●			●
RTQ 5000 2S	7,9																						●														●			●			●

NAPOMENA: plinski plamenici moraju biti dovršeni plinovodom.
NAPOMENA: za specifične dodatke, spoj MODBUS i više detalja o upravljačkoj ploči, molimo pogledati stranica 327.

Opis	Protutlak u komori za izgaranje (mbar)	Plamenik na lagano ulje																				Dodatak plamenika			Prirubnica plamenika									Upravljačke ploče				
		Žuti plamen (Standardno)																																				
		Jedna faza				Dvije faze									Modulacijski																								
		-													Mehanički brijeg																								
		RG2	RG3	RG4S	RL 34/1 MZ TL	RG3D	RG4D	RL 34 MZ TL	RL 44 MZ TL	RL 50 TL	RL 70 TL	RL 100 TL	RL 130 TL	RL 190 TC	RL 250 MZ TC	RL 28/M TL	RL 38/M TL	RL 50/M TL	RL 70/M TL	RL 100/M TL	RL 130/M TL	RL 190/M TL	Produžena glava	Produžena glava	Produžena glava	Prirubnica plamenika	Prirubnica plamenika	Prirubnica plamenika	Prirubnica plamenika	Prirubnica plamenika	Prirubnica plamenika	Prirubnica plamenika	Prirubnica plamenika	Prirubnica plamenika	Riellotech Prime	Riellotech Clima Comfort	Riellotech Clima Comfort	Komplet za upravljanje dvofaznim plamenikom	Modulacijski komplet u 3 točke
		3737750	3739300	3739650	3470111	3739450	3739750	3470211	3470311	3474633	3475033	3475233	3475433	20011008	3470010	20166495	20166499	20166504	20166476	20166484	20166487	20169231	3000964	3000965	3010422	20043900	20047680	4031186	4031188	4031192	4031196	4031198	4031395	20076596	20067631	20010820	4031069	4031064	4031067	20013035
RTQ 50 2S	0,3	●																					●												●				
RTQ 64 2S	0,8	●																					●												●				
RTQ 82 2S	0,8		●																					●											●				
RTQ 82 2S	0,8					●																		●											●			●	
RTQ 105 2S	1,4		●																																●				
	1,4					●																		●											●			●	
RTQ 154 2S	1,6			●																								●							●				
	1,6						●																					●							●			●	
RTQ 203 2S	1,8				●																											●			●				
	1,8							●																				●							●			●	
	1,8															●																●					●		●
RTQ 235 2S	2,7				●																											●			●				
	2,7							●																								●			●			●	
	2,7															●																●					●		●
RTQ 297 2S	3,5				●																									●						●				
	3,5							●																						●						●			●	
	3,5																●													●								●		●
RTQ 323 2S	3,9								●																					●						●			●	
	3,9																●													●								●		●
RTQ 357 2S	4,1									●																							●			●			●	
	4,1																●																●					●		●
RTQ 418 2S	2,9									●																							●			●			●	
	2,9																●																●					●		●
RTQ 467 2S	3,3									●																							●			●			●	
	3,3																	●															●					●		●
RTQ 537 2S	3,0									●																							●			●			●	
	3,0																	●															●					●		●
RTQ 597 2S	5,1										●																		●							●			●	
	5,1																		●										●									●		●
RTQ 715 2S	4,7										●																		●							●			●	
	4,7																		●										●									●		●
RTQ 837 2S	8,1											●																		●							●			●	
	8,1																			●										●									●		●
RTQ 920 2S	4,6											●																		●							●			●	
	4,6																			●										●									●		●
RTQ 1020 2S	4,6											●														●											●			●	
	4,6																			●						●													●		●
RTQ 1250 2S	5,8												●													●											●			●	
	5,8																				●					●													●		●
RTQ 1500 2S	5,4													●													●									●			●	
	5,4																				●					●													●		●
RTQ 1700 2S	7,2													●													●									●			●	
	7,2																					●					●													●		●
RTQ 2020 2S	4,8													●																						●	●			●	
	4,8																					●														●		●		●	
RTQ 2320 2S	4,2														●										●										●	●			●	
RTQ 2620 2S	6,0														●																			●		●			●	

NAPOMENA: plamenici na lagano ulje moraju biti dovršeni mlaznicama lakog ulja.
NAPOMENA: za specifične dodatke, spoj MODBUS i više detalja o upravljačkoj ploči, molimo pogledati stranica 327.

Opis	Protutlak u komori za izgaranje (mbar)	Dvojni plamenik goriva								Dodatak plamenika		Prirubnica plamenika								Upravljačke ploče	
		Žuti plamen (Standardno)																			
		Dvije faze						Modulacijski													
		-						Mehanički brijeg													
		RLS 28	RLS 38	RLS 50	RLS 70	RLS 100	RLS 130	RLS 190/M MZ	RLS 250/M MZ	Produžena glava	Produžena glava	Prirubnica plamenika	Prirubnica plamenika	Prirubnica plamenika	Prirubnica plamenika	Prirubnica plamenika	Prirubnica plamenika	Prirubnica plamenika	Prirubnica plamenika	Riellotech Prime	Komplet za upravljanje dvofaznim plamenikom
		20147897	20147803	20147805	20147798	20147799	20147800	20159361	20145372	20097868	20097869	20043900	20047680	4031188	4031192	4031196	4031198	4031395	20067631	20010820	4031067
RTQ 203 2S	1,8	●															●			●	●
RTQ 235 2S	2,7	●															●			●	●
RTQ 297 2S	3,5		●												●					●	●
RTQ 323 2S	3,9		●												●					●	●
RTQ 357 2S	4,1		●															●		●	●
RTQ 418 2S	2,9		●							●								●		●	●
RTQ 467 2S	3,3			●							●							●		●	●
RTQ 537 2S	3,0				●									●						●	●
RTQ 597 2S	5,1				●									●						●	●
RTQ 715 2S	4,7				●									●						●	●
RTQ 837 2S	8,1					●										●				●	●
RTQ 920 2S	4,6					●										●				●	●
RTQ 1020 2S	4,6					●						●								●	●
RTQ 1250 2S	5,8						●					●								●	●
RTQ 1500 2S	5,4							●					●							●	●
RTQ 1700 2S	7,2							●					●							●	●
RTQ 2020 2S	4,8								●										●	●	●

NAPOMENA: plamenici na lagano ulje moraju biti dovršeni mlaznicama lakog ulja.
NAPOMENA: za specifične dodatke, spoj MODBUS i više detalja o upravljačkoj ploči, molimo pogledati stranica 327.

UPRAVLJAČKE PLOČE I TERMOREGULACIJE

PRIMJENA

ELEKTRONIČKI



RIELLOTECH CLIMA COMFORT
RIELLOTECH CLIMA MIX

stranica 329



RIELLO 5000 CL-M

stranica 331

TERMOSTATIČKI



RIELLOTECH PRIME
RIELLOTECH PRIME ACS

stranica 333



RIELLO 5000 TMR2

stranica 335

PRIMJENA	ELEKTRONIČKI			TERMOSTATIČKI		
HORIZONTALNI	•		•	•	•	•
VERTIKALNI	•	•				
ZA ELEKTRIČNI ORMAR	•	•				
PLAMENIK	Modulacijski*		Modulacijski	Jedna faza/Dvije faze (s kompletom šifra 4031067)	Jedna faza/Dvije faze (s kompletom šifra 4031067)	Jedna faza/Dvije faze
KASKADNA PRIMJENA	• Potopna ili sonda za kopčanje		•			
SOLARNI SUSTAV	• Sonde 2 x 20010103 1 x 4031913					
PTV SPREMNIK	○ Sonda 1 x 20010103		•		• Sonda je uključena	•
DIREKTNA ZONA	•		•	•	•	•
1. MJEŠOVITA ZONA	• Potopna ili sonda za kopčanje	• Potopna ili sonda za kopčanje	S kompletom 20022775			
	Opciono: unutarnja sonda ili daljinski upravljač RC3					
2. MJEŠOVITA ZONA	• S kompletom 20102310, potopna ili sonda za kopčanje	• S kompletom 20011194, potopna ili sonda za kopčanje	S kompletom 20022775			
	Opciono: unutarnja sonda ili daljinski upravljač RC3					
GENERATOR ALTERNATIVNOG IZVORA	• Za biomasu: potopna sonda					

* Za modulacijski plamenik upariti s kontrolnom pločom ugradnje u ormar, dodati komplet šifra 20013035.

RIELLOTECH regulacijski sustavi su posebno dizajnirani za slijedeće asortimane: TAU N, RTS 3S, RTQ i RTQ 3S. Pored toga, oni omogućuju dodavanje više funkcija u vezi termoregulacija integriranih u model TAU UNIT OIL.

Kompletne sastave i komunikacijske komplete je potrebno provjeriti u odgovarajućim tablicama dodataka u odjeljcima koji se tiču kotlova i termičkih grupa.

Upravljačke ploče i termoregulacije

RIELLOtech Clima Comfort
RIELLOtech Clima Mix



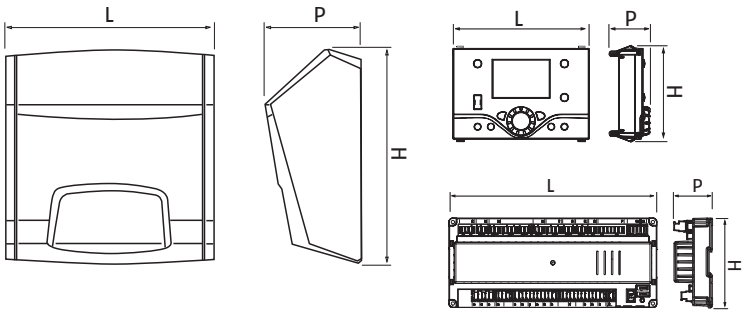

- RIELLOtech je Riellov asortiman upravljačkih sustava dizajniranih da upravljaju bilo kojom vrstom ugradnje

Opis	H mm	L mm	P mm	Neto težina kg
RIELLOtech CLIMA COMFORT/MIX	360	350	165	3
CLIMA COMFORT	360	350	165	3
CLIMA MIX	120	180	50	1
CLIMA DISPLAY	95	140	50	1

RIELLOtech je elektronička upravljačka ploča za klimatsko upravljanje peći s jednostupanjskim, dvostupanjskim ili modulacijskim plamenikom. Idealna za složene sustave kao i za upravljanje jednostavnijim ugradnjama. Asortiman uključuje:

RIELLOtech Climate Comfort: ovo je klimatska regulacija čak i složenih sustava u pojedinačnim ili višeobiteljskim ugradnjama. Ona upravlja modulacijskim plamenicima, kaskadama kotlova, solarnim sustavima i integracijom nekoliko tipova toplinskih generatora. Sistemska strana upravlja mješovitim područjem (proširivo na 2 s posebnim namjenskim kompletom), jednim izravnim i proizvodnjom potrošne tople vode. Clima Comfort također nudi mogućnost upravljanja modulacijskim cirkulacijskim crpkama (0-10V i PWM) sa specifičnim proširenjem.

RIELLOtech Clima Mix: ovo je regulacija sustava koja može upravljati 1 mješovitim područjem proširivim na 2 pomoću posebnog kompleta.
The RIELLOtech Clima Comfort verzije uključuju i sondu kotla i eksternu sondu.
Svi RIELLOtech Clima regulatori se mogu integrirati putem BUSa.
RIELLOtech ima IP X4D razinu zaštite.

– Moguće je personalizirati upravljačku ploču kroz programabilne ulaze i izlaze (npr. 0/10V ulaz, crpka generatora protiv kondenzacije)
– Zaštita od smrzavanja, funkcija crpke protiv blokiranja i zaštita od legionarske bolesti
– Ušteda energije zahvaljujući termoregulaciji sustava sukladno vanjskim vremenskim uvjetima
– Jednostavno za programiranje zahvaljujući razumljivom izborniku i velikom zaslonu
– Brza ugradnja: krajevi i konektori, prepoznatljivi putem sitotiska, uključeni su u isporuku
– Velika prilagodljivost ugradnje: mogu biti horizontalno ili vertikalno ugrađeni na kotlove ili na zid pomoću posebnog kompleta
– Posebna verzija glavne upravljačke ploče za kotlovnicu je također dostupna (u kombinaciji s Clima Displey).

TEHNIČKI PODATCI

Opis	Opis funkcije	Vrsta ugradnje	Napomene	Šifra
RIELLOTECH CLIMA COMFORT	Upravljačka ploča s klimatskom regulacijom	Horizontalni	(1)	**4031064**
RIELLOTECH CLIMA COMFORT	Upravljačka ploča s klimatskom regulacijom	Vertikalni	(1)	**4031069**
RIELLOTECH CLIMA MIX	Električna ploča s regulatorom zone	Vertikalni		**20010428**
CLIMA DISPLAY	Korisničko sučelje za prilagodbe CLIMA COMFORT			**20010906**
CLIMA MIX	Regulator zone			**20010904**
CLIMA COMFORT	Klimatska regulacija			**20010903**

(1) Isporučen standard 1 potopna sonda i 1 eksterna sonda.

Odbitni proizvodi samo kod obnove sustava i obnove energije objekta. S toga, molimo uvijek provjeriti posebne procedure za pristup poticaju.

DODATCI

Opis	Šifra
Komplet programabilnog proširenja (CLIMA COMFORT)	**20102310**
Komplet programabilnog proširenja (CLIMA MIX)	**20011194**
Relej komplet za modulacijski plamenik (CLIMA COMFORT)	**20013035**
RIELLOtech zidni ugradbeni komplet (za uporabu samo kod vertikalne ugradnje)	**20010056**
RC3 Komplet daljinskog upravljanja	**20155028**
Komplet za MODBUS priključak	**20185704**
Unutarnja sonda	**20012456**
NTC uranjajuća sonda (10kΩ) - 5 metara	**20010068**
NTC sonda za spremnik PTV (10kΩ) - 5 metara	**20010103**
Sonda solarnog kolektora NTC (10 k ohm)	**4031913**
NTC prstenasta sonda (10kΩ)	**20168680**
NTC eksterna sonda (10 k ohm)	**20164232**

MAPA PRIMJENE

Opis	Plamenik	Kotao u kaskadi	Kotlovi na biomasu	Solarni sustav	PTV cilindrični spremnik	Direktna zona	1. mješovita zona	2. mješovita zona
RIELLOtech CLIMA COMFORT *								S posebnim kompletom za upravljanje dodatnim mješovitim zonama
RIELLOtech CLIMA MIX								S kompletom za upravljanje dodatnim mješovitim zonama
Obavezni dodatci		1 NTC sonda za kopčanje		2 NTC sonde PTV spremnika i 1 NTC potopna sonda solarnog kolektora	1 NTC sonda PTV spremnika		1 NTC sonda za kopčanje ili 1 NTC potopna sonda	1 NTC sonda za kopčanje ili 1 NTC potopna sonda
Opcionalni dodatci			1 NTC potopna sonda (samo za kotlove na biomasu)				1 unutarnja sonda ili RC3 daljinski upravljač	1 unutarnja sonda ili RC3 daljinski upravljač

* Za prilagodbu modulacijskog plamenika, naručiti komplet releja dodatak.

Upravljačke ploče i termoregulacije

RIELLO 5000 CL-M



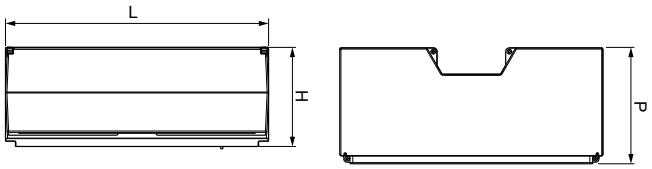

- RIELLO 5000 CL- M asortiman upravljačkih sustava dizajniranih da upravljaju bilo kojom vrstom ugradnje

Opis	H mm	L mm	P mm	Neto težina kg
RIELLO 5000 CL-M	165	451	207	3

RIELLO 5000 CL-M upravljačka ploča dizajnirana je za upravljanje klimatizacijom jednokružnog ili dvokružnog kotla opremljenog modulirajućim jednostupanjskim ili dvostupanjskim plamenikom s ventilacijom, ugradbenim ili samostojećim s cirkulacijskom crpkom u sustavu za grijanje.
Dva do četiri kotla s CL-M upravljačkim pločama moguće je spojiti na kaskadni upravljački sustav.
Istovremeno, moguće je spojiti do 6 dodatnih upravljačkih modula sa svakom upravljačkom pločom u odvojeni krug grijanja ili neprekinuti izmjenjivač topline PTV sustava (moduli se isporučuju kao dodatci, pogledati odjeljak „Dodatci“.
Ugradnja na bočnu stranu kotla je dozvoljena pomoću zidnih nosača dostupnih među dodatcima.

TEHNIČKI PODATCI

Opis	Opis funkcije	Vrsta ugradnje	Napomene	Šifra
RIELLO 5000 CL-M	Upravljačka ploča s klimatskom regulacijom	Horizontalni	(1)	**20020036**

(1) Isporučen standard 1 potopna sonda i 1 eksterna sonda.

DODATCI

Crtež	Opis	Šifra
	CDHW dodatni modul	**20022775**
	Komplet bočnih adaptera	**4031059**

MAPA PRIMJENE

Opis	Plamenik	Kotao u kaskadi	Solarni sustav	PTV cilindrični spremnik	Direktna zona	1. mješovita zona	2. mješovita zona
RIELLO 5000 CL-M							S posebnim kompletom za upravljanje dodatnim mješovitim zonama
Obavezni dodatci		1 NTC sonda za kopčanje	2 NTC sonde PTV spremnika i 1 NTC potopna sonda solarnog kolektora	1 NTC sonda PTV spremnika		1 CDHW	1 CDHW

* Za prilagodbu modulacijskog plamenika, naručiti komplet releja dodatak.

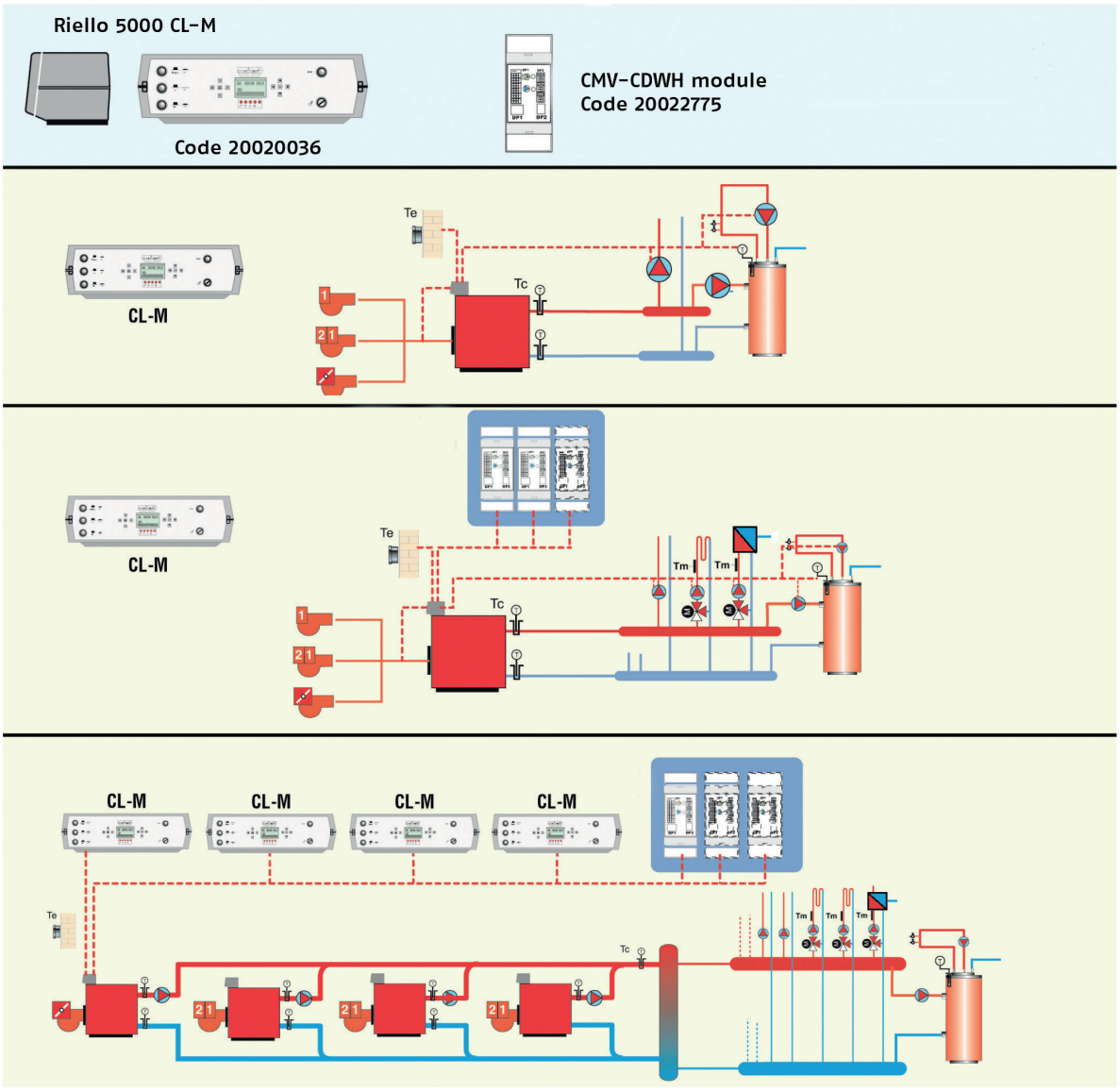

PREPORUKE ZA UPORABU UPRAVLJAČKIH PLOČA S RIELLO KOTLOVIMA

Opis	RIELLO 3500 SAT	RTQ	RTS	RTQ T (K)	TAU N
RIELLO 5000 CL-M	•	•	•	•	•

Upravljačke ploče i termoregulacije

RIELLOtech Prime
RIELLOtech Prime ACS



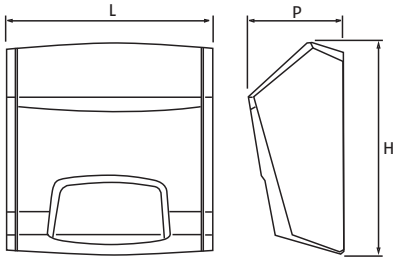

- RIELLOtech je Riellov asortiman upravljačkih sustava dizajniranih da upravljaju bilo kojom vrstom ugradnje

Opis	H mm	L mm	P mm	Neto težina kg
RIELLOtech Prime	360	350	165	3
RIELLOtech Prime ACS	360	350	165	3

RIELLOtech Prime je termostatska linija proizvoda za kontrolu jednostupanjskih i dvostupanjskih plamenika (pomoću određenog kompleta) i jedne izravne zone. RIELLOtech Prime ACS je termostatska linija proizvoda za kontrolu jednostupanjskih i dvostupanjskih plamenika (pomoću određenog kompleta), proizvodnju PTV i jedne izravne zone.
IPX4D električna zaštita.

– Jednostavno za uporabu i ugradnju
– Sigurnosni termostat s ručnim resetiranjem
– Funkcija odstranjivanja prekomjerne temperature
– Podesiva antikondenzacijska funkcija za grijanje i proizvodnju PTV-a
– Ove upravljačke ploče imaju veliki unutarnji prostor i omogućuju maksimalnu lakoću povezivanja
– Ove upravljačke ploče su dostupne kao horizontalne verzije; za vertikalnu ugradnju, samo morate zakrenuti prednju ploču za 180°.

TEHNIČKI PODATCI

Opis	Vrsta	Šifra
RIELLOTECH PRIME	Termostatska upravljačka ploča samo grijanje u jednom stupnju (1) - horizontalna ugradnja (2)	**20010820**
RIELLOTECH PRIME ACS	Termostatska upravljačka ploča grijanje i PTV u jednom stupnju (1) - horizontalna ugradnja (2)	**20010437**

(1) Dvo stupanjski plamenik upravljan kompletom šifra 4031067.
(2) Za vertikalnu ugradnju zakrenuti prednju ploču za 180°.

DODATCI

Opis	Šifra
Upravljački komplet dvostupanjskog plamenika (za ugradnju u Riellotech Prime i Riellotech Prime ACS)	**4031067**
RIELLOtech zidni ugradbeni komplet (za uporabu samo kod modela s vertikalnom ugradnjom)	**20010056**

MAPA PRIMJENE

Opis	Plamenik	Kotao u kaskadi	Kotlovi na biomasu	Solarni sustav	PTV cilindrični spremnik	Direktna zona	1. mješovita zona	2. mješovita zona
RIELLOtech PRIME	 Dvostupanjski s posebnim kompletom							
RIELLOtech PRIME ACS	 Dvostupanjski s posebnim kompletom							
Obvezni dodatci					1 NTC sonda spremnika za pohranu			

Upravljačke ploče i termoregulacije

RIELLO 5000 TMR2



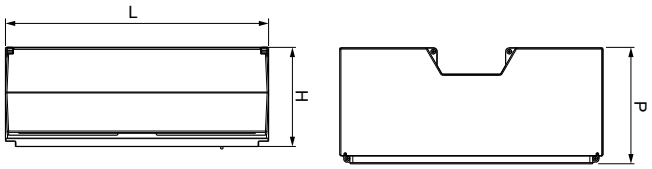

- RIELLO 5000 TMR2 asortiman upravljačkih sustava dizajniranih da upravljaju bilo kojom vrstom ugradnje

Opis	H mm	L mm	P mm	Neto težina kg
RIELLO 5000 TMR2	165	451	207	3

RIELLO 5000 TMR2 je termostatska linija proizvoda za kontrolu jednostupanjskih i dvostupanjskih plamenika, proizvodnju PTV i jedne izravne zone. IPX4D električna zaštita.
– Jednostavno za uporabu i ugradnju
– Sigurnosni termostat s ručnim resetiranjem
– Funkcija odstranjivanja prekomjerne temperature
– Podesiva antikondenzacijska funkcija za grijanje i proizvodnju PTV-a
– Ove upravljačke ploče imaju veliki unutarnji prostor i omogućuju maksimalnu lakoću povezivanja
– Ove upravljačke ploče dostupne su i za vodoravnu ugradnju.

TEHNIČKI PODATCI

Opis	Opis funkcije	Vrsta ugradnje	Šifra
RIELLO 5000 TMR2	Upravljačka ploča s klimatskom regulacijom	Horizontalni	**07200123**

MAPA PRIMJENE

Opis	Plamenik	Kotao u kaskadi	Kotlovi na biomasu	Solarni sustav	PTV cilindrični spremnik	Direktna zona	1. mješovita zona	2. mješovita zona
RIELLO 5000 TMR2	 Dvostupanjski s posebnim kompletom							
Obavezni dodatci					1 NTC sonda spremnika za pohranu			

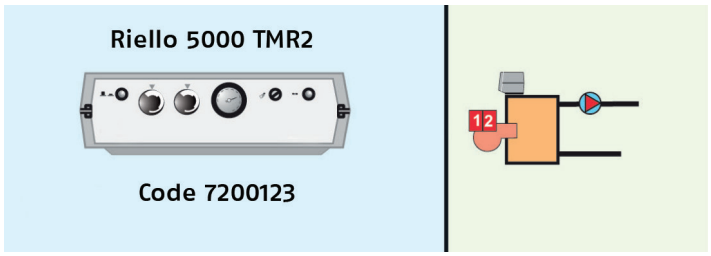

PREPORUKE ZA UPORABU UPRAVLJAČKIH PLOČA S RIELLO KOTLOVIMA

Opis	RIELLO 3500 SAT	RTQ	RTS	RTQ T (K)
RIELLO 5000 TMR2	•	•	•	•

OPCIJE DIMOVODNOG SUSTAVA

JEDINAČNI SUSTAV ISPUŠNIH DIMOVODA ILI DVOJNI USIS/ISPUH Ø80 mm

Crtež	Opis	Materijal (*)	Condexa HPR 35-45	Condexa HPR 55-70	Condexa Pro 35-70P	TAU UNIT 35-70	Napomene	Šifra
	Komplet podesivog razdjelnika od Ø60/100 mm do Ø80/80 mm	PP	•					**20134830**
	Komplet kompaktnog podesivog razdjelnika od Ø60/100 mm do Ø80/80 mm	PP	•					**20190475**
	Komplet fiksni dvostruki sustav Ø80 mm	PP	•	•				**20129765**
	Vertikalni komplet priključaka za dimovod od ø60/100 do ø80 (za B23 tip ugradnje)	PP	•	•				**20129769**
	Adapter od Ø 80/125 mm do Ø 80/80 mm	PP	•					**20196312**
	Ø80/80 - Nepromočiv vertikalni adapter	PP						**20196315**
	Koljeno 45° Ø80 mm	PP			•	•	(1)	**20137503**
	Koljeno 90° Ø80 mm	PP			•	•	(1)	**20137506**
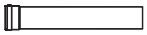	Nastavak Ø80 mm, L=500	PP			•	•	(1)	**20137508**
	Nastavak Ø80 mm L=1000	PP			•	•	(1)	**20137509**
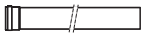	Nastavak Ø80 mm L=2000	PP			•	•	(1)	**20137511**
	Fleksibilni nastavan 12.5 m s 8 odstojnika Ø80 mm	PP			•	•	(1)	**20132509**
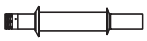	Horizontalni završetak Ø80	PP			•	•	(1)	**20137517**
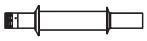	Završetak usisa zraka Ø80 mm	PP			•	•	(1)	**20137515**
	Komplet T-spojke Ø80 mm s nosačem potpore	PP			•	•	(1)	**20132504**
	Odstojnici cijevi kod dimovodnih cijevi	PP			•	•		**20132505**
	Ravni razdjelnik za inspekciju Ø80 mm	PP			•	•	(1)	**20132506**
	Poklopac dimovoda Ø80 mm	PP			•	•	(1)	**20132508**
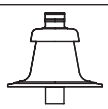	Poklopac dimovoda Ø80 za krute/fleksibilne sustave	PP			•	•	(1)	**20131271**
	Ø80 mm komplet T-spojke	PP			•	•	(1)	**20132513**
	Kruti-fleksibilni spoj Ø80 mm	PP			•	•	(1)	**20132510**
	Fleksibilni-fleksibilni spoj Ø80 mm	PP			•	•	(1)	**20132511**
	Fleksibilni-kruti-spoj Ø80 mm	PP			•	•	(1)	**20132512**
	Komplet odvodne cijevi	PP			•	•		**20132518**

Crtež	Opis	Materijal (*)	Condexa HPR 35-45	Condexa HPR 55-70	Condexa Pro 35-70P	TAU UNIT 35-70	Napomene	Šifra
	Komplet polica za nosače dimovoda	Met			•	•		**20145888**
	Ø80 mm komplet zatvaranja T-spojke za kondenzacijski odvod	Met			•	•	(1)	**20132514**
	Komplet pokrovni panel za dimovod		•	•				**20145889**

(*) PP materijal: vremenom može doći do promjene boje zbog izlaganja sunčevim zrakama.
(1) Razina tlaka H1 prema EN 1443.
NAPOMENA: ako se u dimovodu nalazi komponenta s razinom tlaka P1 (prema EN 1443), sve cijevi imaju razinu tlaka P1, čak i ako su sve ostale komponente u razini tlaka H1 (prema EN 1443).
NAPOMENA: za maksimalnu duljinu dimovodne cijevi pogledajte upute za ugradnju kotla.

Odbitni proizvodi samo u kontekstu obnove sustava ili naknadne ugradnje u objekte radi energetske učinkovitosti. S toga, molimo uvijek provjeriti posebne načine pristupa poticaju.

Ø60/100 MM KONCENTRIČNI SUSTAV ISPUŠNOG DIMOVODA USISA/ISPUHA (TIP C PLIN-NEOPHODAN KOMPLET LAKOG SAGORIJEVANJA)

Crtež	Opis	Materijal (*)	Condexa HPR 35-45	Condexa Pro 35-70P	Napomene	Šifra
	Dvostruki adapter Ø80/80 mm - koncentrični Ø60/100 mm	PP/Met		•	(1)(2)	**20137535**
	Koljeno 45° Ø60/100 mm	PP/Met	•	•	(1)	**20142823**
	Koljeno 90° Ø60/100 mm	PP/Met	•	•	(1)	**20142825**
	Produžetak 500 mm Ø60/100 mm	PP/Met	•	•	(1)	**20142829**
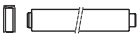	Produžetak 1000 mm Ø60/100 mm	PP/Met	•	•	(1)	**20142830**
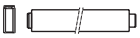	Produžetak 2000 mm Ø60/100 mm	PP/Met	•	•	(1)	**20142831**
	Zidni kolektor Ø60/100 mm	PP/Met	•	•	(1)	**20142836**
	Vertikalni kolektor Ø60/100 mm	PP/Met	•	•	(1)	**20142839**
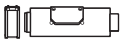	Cijev s otvorom za pregled Ø60/100 mm	PP/Met	•	•	(1)	**20142835**
	Koljeno 90° s otvorom za pregled Ø60/100 mm	PP/Met	•	•	(1)	**20142828**

(*) PP materijal: vremenom može doći do promjene boje zbog izlaganja sunčevim zrakama
(1) Razina tlaka H1 prema EN 1443
(2) Provjerite maksimalne ekvivalentne duljine pogledavši tehnički list i/ili kontaktiranjem pretprodajne službe.
NAPOMENA: ako se u dimovodu nalazi komponenta s razinom tlaka P1 (prema EN 1443), sve cijevi imaju razinu tlaka P1, čak i ako su sve ostale komponente u razini tlaka H1 (prema EN 1443)
NAPOMENA: za maksimalnu duljinu dimovodne cijevi pogledajte upute za ugradnju kotla

Odbitni proizvodi samo u kontekstu obnove sustava ili naknadne ugradnje u objekte radi energetske učinkovitosti. S toga, molimo uvijek provjeriti posebne načine pristupa poticaju.

KONCENTRIČNI SUSTAV ISPUHA DIMOVODA Ø60/100 mm OD PP/METALA ZA KONDENZACIJSKE KOTLOVE (TIP C PLIN-NEOPHODAN KOMPLET LAKOG SAGORIJEVANJA)

Crtež	Opis	Materijal (*)	Condexa HPR 35-45	Condexa Pro 57P-70P	Napomene	Šifra
	Koncentrično koljeno 45° Ø60/100 mm	PP/PPU	•	•	(1)	**20132012**
	Komplet koljena od 90° Ø60/100 mm za ulaz u kotao	PP/PPU	•		(1)	**20129172**
	Koncentrično koljeno 90° Ø60/100 mm	PP/PPU	•		(1)	**20132013**
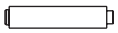	Koncentrični produžetak 50 cm, Ø60/100 mm	PP/PPU	•		(1)	**20132043**
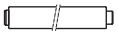	Koncentrični produžetak 100 cm, Ø60/100 mm	PP/PPU	•		(1)	**20132044**
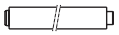	Koncentrični produžetak 200 cm, Ø60/100 mm	PP/PPU	•		(1)	**20132045**
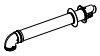	Zidni kolektor Ø60/100 mm	PP/PPU	•		(1)	**20129175**
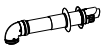	Teleskopski zidni kolektor Ø60/100 mm	PP/PPU	•		(1)	**20129176**
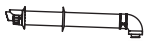	Ø60/100 mm horizontalni završetak dimovoda	PP/PPU	•		(1)	**20132018**
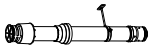	Vertikalni kolektor Ø60/100 mm	PP/PPU	•		(1)	**20129177**
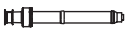	Okomiti dimovodni završetak Ø60/100 mm - vanjska ravna cijev Ø125 mm	PP/PPU	•		(1)	**20132020**
	Okomiti spoj Ø60/100 mm	PP/PPU	•		(1)	**20129174**
	Cijev s otvorom za pregled Ø60/100 mm	PP/PPU	•		(1)	**20132015**
	Komplet koljena 45° s rešetkom Ø60 mm	PP/PPU	•		(1)(2)	**20142841**
	Komplet zidnog dimovodnog izlaza Ø60 mm	PP/PPU	•		(1)(2)	**20142842**
	Crijep za ravni krov	Najlon	•			**20135579**
	Crijep za kosi krov	Najlon	•			**20132050**

(*) PP materijal: vremenom može doći do promjene boje zbog izlaganja sunčevim zrakama.
(1) Razina tlaka H1 prema EN 1443.
(2) Za spajanje na završetak.

NAPOMENA: ako se u dimovodu nalazi komponenta s razinom tlaka P1 (prema EN 1443), sve cijevi imaju razinu tlaka P1, čak i ako su sve ostale komponente u razini tlaka H1 (prema EN 1443) odbitni proizvodi samo u kontekstu obnove sustava ili naknadne ugradnje u objekte radi energetske učinkovitosti. S toga, molimo uvijek provjeriti posebne načine pristupa poticaju.

KONCENTRIČNI SUSTAV ISPUHA DIMOVODA Ø80/125 mm OD PP/METALA ZA KONDENZACIJSKE KOTLOVE (TIP C PLIN-NEOPHODAN KOMPLET LAKOG SAGORIJEVANJA)

Crtež	Opis	Materijal (*)	Condexa HPR 55-70	Condexa Pro 35-70P	TAU UNIT 35-70	Napomene	Šifra
	Koncentrično koljeno 45° Ø80/125 mm	PP/Met	•	•	•	(1)	**20164651**
	Koncentrično koljeno 87° Ø80/125 mm	PP/Met	•	•	•	(1)	**20164653**
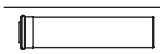	Koncentrični produžetak 50 cm, Ø80/125 mm	PP/Met	•	•	•	(1)	**20164657**
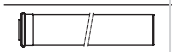	Koncentrični produžetak 100 cm, Ø80/125 mm	PP/Met	•	•	•	(1)	**20164659**
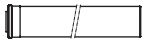	Koncentrični produžetak 200 cm, Ø80/125 mm	PP/Met	•	•	•	(1)	**20164660**

Crtež	Opis	Materijal (*)	Condexa HPR 55-70	Condexa Pro 35-70P	TAU UNIT 35-70	Napomene	Šifra
	Koncentrično koljeno 87° Ø80/125 mm sa revizijskim otvorom	PP/Met	•	•	•	(1)	**20164655**
	Koncentrični produžetak Ø80/125 mm sa revizijskim otvorom	PP/Met	•	•	•	(1)	**20164661**
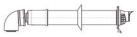	Vertikalni završetak Ø80/125 mm	PP/ABS	•	•	•	(1)	**20131113**
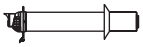	Ø80/125 mm horizontalni završetak dimovoda	PP/Met	•			(1)	**20164673**
	Dimovodni adapter od Ø60/100 mm do 80/125 mm	PP/Met	•	•	•	(1)	**20164666**
	Razmaknice Ø80-125 mm (5 kom)	Met	•	•	•		**20164665**

(*) PP materijal: vremenom može doći do promjene boje zbog izlaganja sunčevim zrakama.
(1) Razina tlaka H1 prema EN 1443.

Odbitni proizvodi samo u kontekstu obnove sustava ili naknadne ugradnje u objekte radi energetske učinkovitosti. S toga, molimo uvijek provjeriti posebne načine pristupa poticaju.

Ø80/125 mm KONCENTRIČNI SUSTAV ISPUŠNOG DIMOVODA USISA/ISPUHA (TIP C PLIN-NEOPHODAN KOMPLET LAKOG SAGORIJEVANJA)

Crtež	Opis	Materijal (*)	Condexa HPR 55-70	Condexa Pro 57-70P	TAU UNIT 35-70	Napomene	Šifra
	Koljeno 45° Ø80/125 mm	PP/ABS	•	•	•	(1)	**20131054**
	Koljeno 90° Ø80/125 mm	PP/ABS	•	•	•	(1)	**20131083**
	Koljeno 90° Ø80/125 mm sa inspekcijom	PP/ABS	•	•	•	(1)	**20131095**
	Dvostruki adapter Ø80/80 mm - koncentrični Ø80/125 mm	PP/ABS	•	•	•	(1)	**20131055**
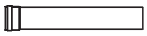	Nastavak Ø80/125 mm, L=500 mm	PP/ABS	•	•	•	(1)	**20131084**
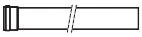	Nastavak Ø80/125 mm, L=1000 mm	PP/ABS	•	•	•	(1)	**20131085**
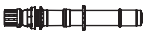	Okomiti završetak Ø80/125 mm	PP/ABS	•	•	•	(1)	**20131113**
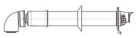	Zidni ispusni završetak Ø80/125 mm	PP/ABS	•	•	•	(1)	**20131098**
	Crijep za ravni krov	Najlon	•	•	•		**20135579**
	Univerzalni crijep za kose krovove	Najlon	•	•	•		**20132050**
	Komplet elemenata Ø80/125 mm priključaka na dimovod	PP	•	•	•	(1)	**20132520**

(*) PP materijal: vremenom može doći do promjene boje zbog izlaganja sunčevim zrakama.
(1) Razina tlaka H1 prema EN 1443.
NAPOMENA: za maksimalnu duljinu dimovodne cijevi pogledajte upute za ugradnju kotla.

Odbitni proizvodi samo u kontekstu obnove sustava ili naknadne ugradnje u objekte radi energetske učinkovitosti. S toga, molimo uvijek provjeriti posebne načine pristupa poticaju.

JEDINAČNI SUSTAV ISPUŠNIH DIMOVODA ILI DVOJNI USIS/ISPUH Ø110 mm

Crtež	Opis	Materijal (*)	Condexa Pro 90-135	TAU UNIT 100-115	TAU UNIT 140	Napomene	Šifra
	Koljeno 45° Ø110 mm	PP	•		•	(1)	**20131205**
	Koljeno 90° Ø110 s inspekcijom	PP	•		•	(1)	**20131202**
	Koljeno 90° Ø110 mm	PP	•		•	(1)	**20131208**
	Adapter Ø80/Ø110 mm	PP		•		(1)	**20131238**
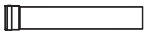	Nastavak Ø110 mm, L=145 mm	PP		•	•	(1)	**20144853**
	Nastavak Ø110 mm, L=1000 mm	PP	•		•	(1)	**20131210**
	Ø110 mm komplet T-spojke za kondenzacijski odvod	PP	•		•	(1)	**20131218**
	Ø110 mm komplet T-spojke s nosačem dimnjaka za kondenzacijski odvod	PP	•		•	(1)	**20131221**
	Ø110 mm komplet T-spojke	PP	•		•	(1)	**20131222**
	Poklopac dimovoda Ø110 mm s završetkom	PP	•		•	(1)	**20131225**

(*) PP materijal: vremenom može doći do promjene boje zbog izlaganja sunčevim zrakama.
(1) Razina tlaka H1 prema EN 1443.
NAPOMENA: ako se u dimovodu nalazi komponenta s razinom tlaka P1 (prema EN 1443), sve cijevi imaju razinu tlaka P1, čak i ako su sve ostale komponente u razini tlaka H1 (prema EN 1443).
NAPOMENA: za maksimalnu duljinu dimovodne cijevi pogledajte upute za ugradnju kotla.

Odbitni proizvodi samo u kontekstu obnove sustava ili naknadne ugradnje u objekte radi energetske učinkovitosti. S toga, molimo uvijek provjeriti posebne načine pristupa poticaju.

Ø110/160 mm KONCENTRIČNI SUSTAV ISPUŠNOG DIMOVODA USISA/ISPUHA (TIP C PLIN-NEOPHODAN KOMPLET LAKOG SAGORIJEVANJA)

Crtež	Opis	Materijal (*)	Condexa Pro 90-135	TAU UNIT 100-115	TAU UNIT 140	Napomene	Šifra
	Koljeno 45° Ø110/160 mm	PP/Met	•	•	•	(1)	**20131036**
	Koljeno 90° Ø110/160 mm	PP/Met	•	•	•	(1)	**20131040**
	Koljeno 90° Ø110/160 mm sa inspekcijom	PP/Met	•	•	•	(1)	**20131147**
	Dvostruki adapter Ø110/110 mm - koncentrični Ø110/160 mm	PP/Met	•	•	•	(1)	**20131059**
	Nastavak Ø110/160 mm, L=500 mm	PP/Met	•	•	•	(1)	**20131046**
	Nastavak Ø110/160 mm, L=1000 mm	PP/Met	•	•	•	(1)	**20131050**
	Izlaz na krov° Ø110/160 mm	PP/PE	•	•	•	(1)	**20147403**
	Crijep Ø160 mm 25-45% kosina	-	•	•	•		**20131145**
	Adapter Ø80/Ø110 mm	PP		•		(1)	**20131238**
	Nastavak Ø110 mm, L=145 mm	PP		•		(1)	**20144853**
	Ø110/160 koncentrični horizontalni završetak dimovoda	PP/Met	•	•		(1)	**20131149**

(*) PP materijal: vremenom može doći do promjene boje zbog izlaganja sunčevim zrakama.
(1) Razina tlaka H1 prema EN 1443.
NAPOMENA: ako se u dimovodu nalazi komponenta s razinom tlaka P1 (prema EN 1443), sve cijevi imaju razinu tlaka P1, čak i ako su sve ostale komponente u razini tlaka H1 (prema EN 1443).
NAPOMENA: za maksimalnu duljinu dimovodne cijevi pogledajte upute za ugradnju kotla.

Odbitni proizvodi samo u kontekstu obnove sustava ili naknadne ugradnje u objekte radi energetske učinkovitosti. S toga, molimo uvijek provjeriti posebne načine pristupa poticaju.

PLASTIČNI SUSTAV DIMOVODA Ø160 mm ZA KONDENZIRAJUĆE KOTLOVE

Crtež	Opis	Materijal	Šifra
	Koljeno 30° Ø160 mm	PP	**20062445**
	Koljeno 45° Ø160 mm	PP	**20032646**
	Koljeno 90° Ø160 mm	PP	**20032644**
	Inspekcijsko koljeno Ø160 mm	PP	**20062446**
	Nastavak Ø160 mm, L=500 mm	PP	**20060940**
	Nastavak Ø160 mm, L=1000 mm	PP	**20060941**
	Nastavak Ø160 mm, L=2000 mm	PP	**20060942**
	Inspekcijski nastavak Ø160 mm	PP	**20060945**
	Potpora dimnjaka Ø160 mm	PP	**20062703**
	Poklopac dimnjaka Ø160 mm (nerđajući čelik)	PP	**20060953**
	Cijev kondenzacijskog odvoda Ø160 mm	PP	**20062447**
	T-spoj Ø160 mm s kondenzacijskom cijevi i potporom za dimnjak	PP	**20063419**
	T-spoj Ø160 mm s odvodom kondenzata	PP	**20062448**

PLASTIČNI SUSTAV DIMOVODA Ø200 mm ZA KONDENZIRAJUĆE KOTLOVE

Crtež	Opis	Materijal	Šifra
	Koncentrični adapter Ø200-160 mm	PP	**20062567**
	Koljeno 30° Ø200 mm	PP	**20062539**
	Koljeno 45° Ø200 mm	PP	**20062542**
	Koljeno 90° Ø200 mm	PP	**20062543**
	Inspekcijsko koljeno Ø200 mm	PP	**20062545**
	Nastavak Ø200 mm, L=500 mm	PP	**20062527**
	Nastavak Ø200 mm, L=1000 mm	PP	**20062530**
	Nastavak Ø200 mm, L=2000 mm	PP	**20062532**
	Inspekcijski nastavak Ø200 mm	PP	**20062534**
	Potpora dimnjaka Ø200 mm	PP	**20062548**
	Poklopac dimnjaka Ø200 mm (nerđajući čelik)	PP	**20062547**
	Cijev kondenzacijskog odvoda Ø200 mm	PP	**20062537**
	T-spoj Ø200 mm s kondenzacijskom cijevi i potporom za dimnjak	PP	**20063420**
	T-spoj Ø200 mm s odvodom kondenzata	PP	**20062550**

PLASTIČNI SUSTAV DIMOVODA Ø250 mm ZA KONDENZIRAJUĆE KOTLOVE

Crtež	Opis	Materijal	Šifra
	Koncentrični adapter Ø250-160 mm	PP	**20062606**
	Koncentrični adapter Ø250-200 mm	PP	**20062607**
	Koncentrični adapter Ø250-200 mm	PP	**20132393**
	Koljeno 30° Ø250 mm	PP	**20062593**
	Koljeno 45° Ø250 mm	PP	**20062594**
	Koljeno 90° Ø250 mm	PP	**20062595**
	Inspekcijsko koljeno Ø250 mm	PP	**20062598**
	Nastavak Ø250 mm, L=500 mm	PP	**20062576**
	Nastavak Ø250 mm, L=1000 mm	PP	**20062577**
	Nastavak Ø250 mm, L=2000 mm	PP	**20062578**
	Inspekcijski nastavak Ø250 mm	PP	**20062591**
	Potpora dimnjaka Ø250 mm	PP	**20062600**
	Poklopac dimnjaka Ø250 mm (nerđajući čelik)	PP	**20062599**
	Cijev kondenzacijskog odvoda Ø250 mm	PP	**20062592**
	T-spoj Ø250 mm s kondenzacijskom cijevi i potporom za dimnjak	PP	**20063421**
	T-spoj Ø250 mm s odvodom kondenzata	PP	**20062601**

PLASTIČNI SUSTAV DIMOVODA Ø300 mm ZA KONDENZIRAJUĆE KOTLOVE

Crtež	Opis	Materijal	Šifra
	Koncentrični adapter Ø300-160 mm	PP	**20158581**
	Koncentrični adapter Ø300-250 mm	PP	**20158580**
	Koljeno 45° Ø300 mm	PP	**20145293**
	Koljeno 90° Ø300 mm	PP	**20145294**
	Inspekcijsko koljeno Ø300 mm	PP	**20158567**
	Nastavak Ø300 mm, L=500 mm	PP	**20145292**
	Nastavak Ø300 mm, L=1000 mm	PP	**20145295**
	Nastavak Ø300 mm, L=2000 mm	PP	**20145296**
	Inspekcijski nastavak Ø300 mm	PP	**20145290**
	Potpora dimnjaka Ø300 mm	PP	**20158569**
	Cijev kondenzacijskog odvoda Ø300 mm	PP	**20158566**
	T-spoj Ø300 mm s kondenzacijskom cijevi i potporom za dimnjak	PP	**20158572**
	T-spoj Ø300 mm s odvodom kondenzata	PP	**20158571**

DVOSTRUKI ZID PLASTIČNI/INOKS SUSTAV DIMOVODA Ø160-225 mm ZA KONDENZIRAJUĆE KOTLOVE

Crtež	Opis	Materijal	Šifra
	Koljeno 30° Ø160-225 mm	PP/Met	**20062658**
	Koljeno 45° Ø160-225 mm	PP/Met	**20062659**
	Koljeno 90° Ø160-225 mm	PP/Met	**20062660**
	Nastavak Ø160-225 mm, L=500 mm	PP/Met	**20062655**
	Nastavak Ø160-225 mm, L=1000 mm	PP/Met	**20062656**
	Inspekcijski nastavak Ø160-225 mm, L=1000 mm	PP/Met	**20062657**
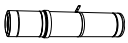	Cijev za završetak Ø160-225 mm	PP/Met	**20062662**
	Završetak Ø160-225 mm	PP/Met	**20062663**
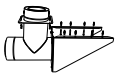	Potpora dimnjaka Ø160-225 mm	PP/Met	**20062661**

DVOSTRUKI ZID PLASTIČNI/INOKS SUSTAV DIMOVODA Ø200-300 mm ZA KONDENZIRAJUĆE KOTLOVE

Crtež	Opis	Materijal	Šifra
	Koljeno 30° Ø200-300 mm	PP/Met	**20062669**
	Koljeno 45° Ø200-300 mm	PP/Met	**20062670**
	Koljeno 90° Ø200-300 mm	PP/Met	**20062671**
	Nastavak Ø200-300 mm, L=500 mm	PP/Met	**20062666**
	Nastavak Ø200-300 mm, L=1000 mm	PP/Met	**20062667**
	Inspekcijski nastavak Ø200-300 mm	PP/Met	**20062668**
	Cijev za završetak Ø200-300 mm	PP/Met	**20062673**
	Završetak Ø200-300 mm	PP/Met	**20062674**
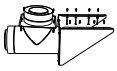	Potpora dimnjaka Ø200-300 mm	PP/Met	**20062672**

DVOSTRUKI ZID PLASTIČNI/INOKS SUSTAV DIMOVODA Ø250-350 mm ZA KONDENZIRAJUĆE KOTLOVE

Crtež	Opis	Materijal	Šifra
	Koljeno 45° Ø250-350 mm	PP/Met	**20062689**
	Nastavak Ø250-350 mm, L=500 mm	PP/Met	**20062676**
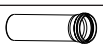	Nastavak Ø250-350 mm, L=1000 mm	PP/Met	**20062677**
	Inspekcijski nastavak Ø250-350 mm	PP/Met	**20062688**
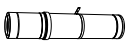	Cijev za završetak Ø250-350 mm	PP/Met	**20062691**
	Završetak Ø250-350 mm	PP/Met	**20062692**
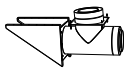	Potpora dimnjaka Ø250-350 mm	PP/Met	**20062690**

DVOSTRUKI ZID PLASTIČNI/INOKS SUSTAV DIMOVODA Ø300-350 mm ZA KONDENZIRAJUĆE KOTLOVE

Crtež	Opis	Materijal	Šifra
	Dimovodni adapter od Ø300/350 mm - 250/350 mm	PP/Met	**20158598**
	Koljeno 45° Ø300-350 mm	PP/Met	**20158600**
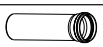	Nastavak Ø300-350 mm, L=500 mm	PP/Met	**20158601**
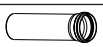	Nastavak Ø300-350 mm, L=1000 mm	PP/Met	**20158602**
	Inspekcijski nastavak Ø300-350 mm	PP/Met	**20158603**
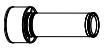	Cijev za završetak Ø300-350 mm	PP/Met	**20158604**
	Završetak Ø300-350 mm	PP/Met	**20158605**
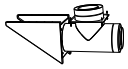	Potpora dimnjaka Ø300-350 mm	PP/Met	**20158606**
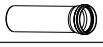	Spojka kotla Ø300-350 mm (STEEL PRO POWER)	PP/Met	**20158607**
	Cijev kondenzacijskog odvoda Ø300-350 mm	PP/Met	**20158594**

DODATCI DIMOVODNOG SUSTAVA

Crtež	Opis	Šifra
	Siphon Long John	**20062443**
	Alat Ø160 mm	**20062510**
	Alat Ø200 mm	**20062563**
	Alat Ø250 mm	**20062604**
	Odstojnici Ø300-500 mm	**20158577**
	Odstojnici Ø160 mm	**20062444**
	Odstojnici Ø160 mm (5kom.)	**20060948**
	Odstojnici Ø200 mm	**20062564**
	Odstojnici Ø225 mm	**20062664**
	Odstojnici Ø250 mm	**20062605**
	Rešetka Ø160 mm	**20062513**
	Rešetka Ø200 mm	**20062575**
	Rešetka Ø250 mm	**20062636**
	Rešetka Ø300 mm	**20158576**
	Zidni pokrov Ø160 mm	**20062512**
	Zidni pokrov Ø200 mm	**20062574**
	Zidni pokrov Ø225 mm	**20062665**
	Zidni pokrov Ø250 mm	**20062635**
	Zidni pokrov Ø300 mm	**20062675**
	Zidni pokrov Ø350 mm	**20062693**
	Zidna dostava Ø160-225 mm	**20062449**
	Zidna dostava Ø200-300 mm	**20062556**
	Zidna dostava Ø250-350 mm	**20062602**



KLIMATIZACIJA

KLIMA UREĐAJI 351

PROFESIONALNI KLIMA UREĐAJI 365

KLIMA UREĐAJI

KLIMA UREĐAJI ZA PROSTORIJE MALE- I SREDNJE- VELIČINE

	MONTAŽA NA ZID	STROPNI/PODNI	KASETNI	KANALNI
MONO INVERTER	 AARIA MONO PLUS AMW AARIA AMW 25 PLUS SET AARIA AMW 35 PLUS SET AARIA AMW 50 PLUS SET stranica 352	 AARIA MONO PLUS AMS AARIA AMS 35 P SET AARIA AMS 50 P SET stranica 354	 AARIA MONO PLUS AMK AARIA AMK 35 P SET AARIA AMK 50 P SET stranica 357	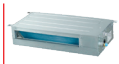 AARIA MONO PLUS AMD AARIA AMD 35 P SET AARIA AMD 50 P SET stranica 359
		 AARIA MONO PLUS AMC AARIA AMC 25 P SET AARIA AMC 35 P SET AARIA AMC 42 P SET stranica 355		
	 AARIA START AARIA START 25 AARIA START 35 AARIA START 50 AARIA START 70 stranica 360			
MULTI INVERTER	 AARIA MULTI ZIDNA MONTAŽA AMW 20 P AMW 25 P AMW 35 P AMW 50 P AMW 70 P stranica 362	 AARIA MULTI STROP/POD AMS 35 P AMS 50 P AMS 70 P stranica 362	 AARIA MULTI KASETA AMK 25 P AMK 35 P AMK 50 P AMK 70 P stranica 362	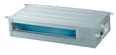 AARIA MULTI KANALNI AMD 25 PA AMD 35 PA AMD 50 PA AMD 70 PA AMD 70 PB stranica 362
		 AARIA MULTI CONSOLE AMC 25 P AMC 35 P AMC 42 P stranica 362		



Zidno montirani mono inverter klima uređaji

AARIA MONO PLUS-AMW

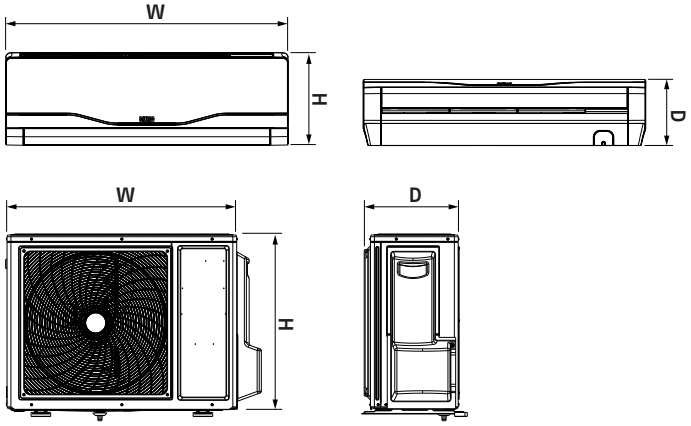

ERP

- Monosplit inverter za zidnu montažu
- Toplinska crpka R32, niskog utjecaja za okoliš
- Visoka energetska učinkovitost klase A+++/A++, za ograničenu uporabu

Opis	Vrsta jedinice	H mm	L mm	P mm	Neto težina kg
AMW 25 P	Unutarnja	280	855	200	10,0
AARIA MONO 25 PLUS	Vanjska	550	800	280	29,0
AMW 35 P	Unutarnja	280	855	200	10,0
AARIA MONO 35 PLUS	Vanjska	550	800	280	31,5
AMW 50 P	Unutarnja	322	997	230	13,0
AARIA MONO 50 PLUS	Vanjska	614	820	338	37,8

AARIA MONO PLUS klima uređaji, za ugradnju na zid, su idealna Riello rješenja za male i srednje domove, kako bi se omogućili prijedlozi s visokom energetskom učinkovitošću i modernim dizajnom. Jedinica s R32 rashladnim sredstvom niskog utjecaja na okoliš
dostiže klase energetske učinkovitosti A +++ / A ++.
Vanjska jedinica opremljena je s ROTARY invertorskim kompresorom, kako bi se osigurao maksimalni komfor tijekom rada.
AARIA MONO PLUS asortiman ima tri modela od 2.5 kW do 5.0 kW.
Pomoću infracrvenog daljinskog upravljača koji se isporučuje, moguće je upravljati svim funkcijama jedinice.
AAARIA MONO PLUS klima uređaji mogu biti opremljeni s opcijskim Wi-Fi kompletom, za potpuno upravljanje na daljinu putem Namjenske APLIKACIJE RiCLOUD AC.

– Unutarnja jedinice opremljena je s skrivenim LED ZASLONOM
– SMART mod za automatski rad
– SLEEP funkcija za maksimalni noćni komfor
– QUIET funkcija za ultra nečujni rad
– ANTIFREEZE funkcija za pokretanje jedinice kada unutarnja temperatura padne ispod 10 °C
– AUTORESTART funkcija u slučaju nestanka struje
– Vanjska jedinica u kompletu s poklopcima za pričvršćivanje.

TEHNIČKI PODATCI

Opis	Izlaz kod hlađenja (T=+35 °C) kW	Godišnja potrošnja kWh/godina	Izlaz kod grijanja (Pdizajn T = –10 °C) kW	Godišnja potrošnja kWh/godina	Vrsta jedinice	Tečni priključci mm	Gasni priključci mm	L/H max m	Klasa energetske učinkovitosti SEER	Klasa energetske učinkovitosti SCOP	Šifra
AMW 25 P	2,6	107	2,4	731	Unutarnja				A+++	A++	**20127839**
AARIA MONO 25 PLUS					Vanjska						**20151556**
AARIA AMW 25 PLUS SET						6,35	9,52	15/10			**20127854**
AMW 35 P	3,5	144	2,8	854	Unutarnja				A+++	A++	**20127841**
AARIA MONO 35 PLUS					Vanjska						**20151557**
AARIA AMW 35 PLUS SET						6,35	9,52	15/10			**20127858**
AMW 50 P	5,2	253	4,6	1401	Unutarnja				A++	A++	**20127842**
AARIA MONO 50 PLUS					Vanjska						**20151558**
AARIA AMW 50 PLUS SET						6,35	12,7	25/15			**20127859**

Podaci i klase učinkovitosti deklarirani su u skladu s EN 14825 za umjerenu klimatsku zonu.
Izvedbe se odnose na sljedeće uvjete:
- Hlađenje: temperatura ulaznog zraka unutarnje jedinice 27 °C Tb.s., 19 °C Tb.u.
- Grijanje: temperatura ulaznog zraka unutarnje jedinice 20 °C Tb.s.

DODATCI

Crtež	Opis	Šifra
	Komplet Wi-Fi sučelja klima uređaja za model AMW P	**20194065**

Stropni/podno montirani mono inverter klima uređaji

AARIA MONO PLUS-AMS



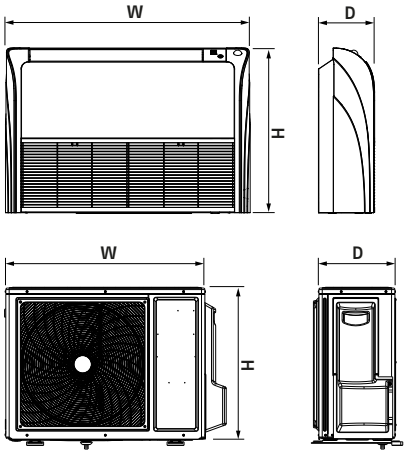

ERP

- Stropni/podni Monosplit Inverter
- Toplinska crpka R32, niskog utjecaja za okoliš
- Visoka A+++/A++ energetska klasa, za nisku potrošnju
- S infracrvenim upravljanjem

Opis	Vrsta jedinice	H mm	L mm	P mm	Neto težina kg
AMS 35 P	Unutarnja	680	1000	230	26,0
AARIA MONO 35 PLUS	Vanjska	550	800	280	31,5
AMS 50 P	Unutarnja	680	1000	230	26,0
AARIA MONO 50 PLUS	Vanjska	614	820	338	37,8

AARIA MONO PLUS-AMS uređaji za klimatizaciju, stropne/podne ugradnje, dizajnirani su za srednje i male prostore, kako bi omogućili proporcionalnu visoku energetsku učinkovitost i funkcionalni dizajn. Jedinica s R32 rashladnim sredstvom niskog utjecaja na okoliš dostiže A+++/A+ klasu energetske učinkovitosti.
Jedinica se sastoji od vanjske jedinice opremljene s ROTARY inverter kompresorom, da omogući maksimalni komfor tijekom rada, te unutarnjom jedinicom s ventilatorom s 4 brzine. AARIA MONO PLUS jedinica koja se može upariti, dostupna je s dvije izlazne snage od 3.5 kW do 5.0 kW. Ponuda je kompletirana sa standardno isporučenim infracrvenim daljinskim upravljačem, kojim se može upravljati svim funkcijama jedinice.

– Unutarnja jedinica s ugrađenim ZASLONOM
– SMART mod za automatski rad
– QUIET funkcija za ultra tihi rad
– AUTORESTART funkcija u slučaju nestanka struje
– Vanjska jedinica u kompletu s poklopcima za spajanje
– Žičano upravljanje na zahtjev.

TEHNIČKI PODATCI

Opis	Izlaz kod hlađenja (T = +35 °C) kW	Godišnja potrošnja kWh/godina	Izlaz kod grijanja (Pdizajn T = –10 °C) kW	Godišnja potrošnja kWh/godina	Vrsta jedinice	Tečni priključci mm	Gasni priključci mm	L/H max m	Klasa energetske učinkovitosti SEER	Klasa energetske učinkovitosti SCOP	Šifra
AMS 35 P	3,50	146	3,00	945	Unutarnja				A+++	A+	**20151552**
AARIA MONO 35 PLUS					Vanjska						**20151557**
AARIA AMS 35 P SET						6,35	9,52	15/10			**20161590**
AMS 50 P	5,00	240	4,40	1491	Unutarnja				A+++	A+	**20151553**
AARIA MONO 50 PLUS					Vanjska						**20151558**
AARIA AMS 50 P SET						6,35	12,7	25/15			**20161592**

Podaci i klase učinkovitosti deklarirani su u skladu s standardom EN 14825 za umjerenu klimatsku zonu.
Izvedba se odnosi na sljedeće uvjete:
- hlađenje: temperatura zraka na ulazu unutarnje jedinice 27 °C Tb.s., 19 °C Tb.u.
- grijanje: temperatura zraka na ulazu unutarnje jedinice 20 °C Tb.s.



ERP

Podno montirani mono inverter klima uređaji

AARIA MONO PLUS-AMC

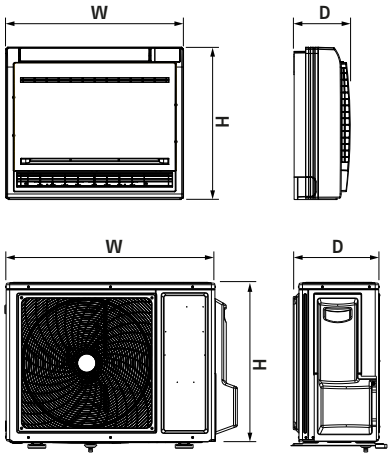

- Podni monosplit inverter
- Toplinska crpka R32, niskog utjecaja za okoliš
- Visoka A++/A++ energetska klasa, za nisku potrošnju
- S infracrvenim upravljanjem

Opis	Vrsta jedinice	H mm	L mm	P mm	Neto težina kg
AMC 25 P	Unutarnja	600	700	210	16,5
AARIA MONO 25 PLUS	Vanjska	550	800	280	29,0
AMC 35 P	Unutarnja	600	700	210	16,5
AARIA MONO 35 PLUS	Vanjska	550	800	280	31,5
AMC 42 P	Unutarnja	600	700	210	16,5
AARIA MONO 50 PLUS	Vanjska	614	820	338	37,8

AARIA MONO PLUS klima uređaji, za podnu ugradnju, odgovarajuće su rješenje za male i srednje ambijente, kako bi se omogućili prijedlozi s visokom energetskom učinkovitošću i funkcionalnim dizajnom. Jedinica s R32 rashladnim sredstvom niskog utjecaja na okoliš dostiže A++/A+ klasu energetske učinkovitosti. Jedinica se sastoji od vanjske jedinice opremljene s ROTARY inverter kompresorom, da omogući maksimalni komfor tijekom rada, te unutarnjom jedinicom s ventilatorom s 4 brzine. AARIA MONO PLUS jedinica koja se može upariti, dostupna je s tri izlazne snage od 2.5 kW do 5.0 kW. Ponuda je kompletirana sa standardno isporučenim infracrvenim daljinskim upravljačem, kojim se može upravljati svim funkcijama jedinice.

– Upravljanje dvojnim protokom zraka
– SMART mod za automatski rad
– DRY postupak za odvlaživanje
– QUIET funkcija za ultra tihi rad
– AUTORESTART funkcija u slučaju nestanka struje
– Vanjska jedinica u kompletu s poklopcima za spajanje
– Infracerveni daljinski upravljač.

TEHNIČKI PODATCI

Opis	Izlaz kod hlađenja (T = +35 °C) kW	Godišnja potrošnja kWh/godina	Izlaz kod grijanja (Pdizajn T = –10 °C) kW	Godišnja potrošnja kWh/godina	Vrsta jedinice	Tečni priključci mm	Gasni priključci mm	L/H max m	Klasa energetske učinkovitosti SEER	Klasa energetske učinkovitosti SCOP	Šifra
AMC 25 P	2,50	107	2,40	798	Unutarnja				A++	A+	**20151549**
AARIA MONO 25 PLUS					Vanjska						**20151556**
AARIA AMC P MONO 25 PLUS						6,35	9,52	15/10			**20161593**
AMC 35 P	3,50	157	2,90	962	Unutarnja				A++	A+	**20151550**
AARIA MONO 35 PLUS					Vanjska						**20151557**
AARIA AMC P MONO 35 PLUS						6,35	9,52	15/10			**20161594**
AMC 42 P	4,20	208	3,20	1115	Unutarnja				A++	A+	**20151551**
AARIA MONO 50 PLUS					Vanjska						**20151558**
AARIA AMC P MONO 50 PLUS						6,35	12,7	25/15			**20161595**

Podaci i klase učinkovitosti deklarirani su u skladu s standardom EN 14825 za umjerenu klimatsku zonu.
Izvedba se odnosi na sljedeće uvjete:
- hlađenje: temperatura zraka na ulazu unutarnje jedinice 27 °C Tb.s., 19 °C Tb.u.
- grijanje: temperatura zraka na ulazu unutarnje jedinice 20 °C Tb.s.

Kasetni mono inverter klima uređaj

AARIA MONO PLUS-AMK



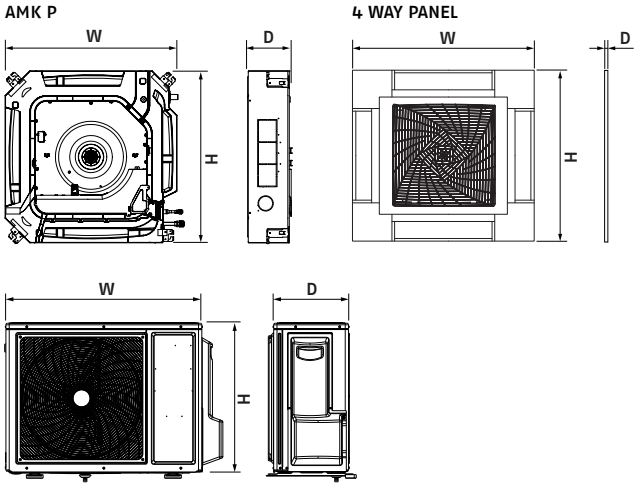

ERP

- Monosplit inverter s kasetama
- Toplinska crpka R32, niskog utjecaja za okoliš
- S daljinskim upravljačem
- Crpka za odvod kondenzata na jedinici

Opis	Vrsta jedinice	H mm	L mm	P mm	Neto težina kg
AMK 35 P	Unutarnja	570	570	260	19
AARIA MONO 35 PLUS	Vanjska	550	800	280	31,5
4 SMJERNA PLOČA AMK 25-35-50 P	Ploča	700	700	60	2
AMK 50 P	Unutarnja	570	570	260	19
AARIA MONO 50 PLUS	Vanjska	614	820	338	37,8
4 SMJERNA PLOČA AMK 25-35-50 P	Ploča	700	700	60	2

AARIA MONO PLUS klima uređaji, za kasetnu ugradnju, dizajnirane su za mali i srednji rezidencijalni ambijent, kako bi se omogućili prijedlozi s visokom energetskom učinkovitošću i modernim dizajnom. Jedinica s R32 rashladnim sredstvom niskog utjecaja na okoliš dostiže A +++ / A ++ klasu energetske učinkovitosti.
Centrifugalni ventilator unutarnje jedinice ima tri brzine koje omogućuju postizanje niske razine buke na super sporim brzinama. Jedinica je ultra kompaktna s dubinom od 260 mm s pokrivnim panelom od 700x700. Vanjska jedinica ima rotacioni kompresor visoke učinkovitosti s vibracijama smanjenim na minimum i karakterizira je savršena zvučna izolacija.

– QUIET funkcija za ultra nečujni rad
– Postupak ODVLAŽIVANJA
– AUTORESTART funkcija u slučaju nestanka struje
– POWER mod za dostizanje temperature
– Vanjska jedinica u kompletu s poklopcima za pričvršćivanje
– Standardno infracerveni daljinski upravljač

TEHNIČKI PODATCI

Opis	Izlaz kod hlađenja (T = +35 °C) kW	Godišnja potrošnja kWh/godina	Izlaz kod grijanja (Pdizajn T = –10 °C) kW	Godišnja potrošnja kWh/godina	Vrsta jedinice	Priključci za tekućine mm	Plinski priključci mm	L/H max m	Klasa energetske učinkovitosti SEER	Klasa energetske učinkovitosti SCOP	Šifra
AMK 35 P	3,5	187	3	1025	Unutarnja				A++	A	**20151429**
AARIA MONO 35 PLUS					Vanjska						**20151557**
4 SMJERNA PLOČA AMK 25-35-50 P						6,35	9,52	15/10			**20151431**
AARIA AMK 35 P SET											**20161587**
AMK 50 P	5	264	4,5	1425	Unutarnja				A++	A	**20151430**
AARIA MONO 50 PLUS					Vanjska						**20151558**
4 SMJERNA PLOČA AMK 25-35-50 P						6,35	12,7	25/15			**20151431**
AARIA AMK 50 P SET											**20161589**

Podaci i klase učinkovitosti deklarirani su u skladu s EN 14825 za umjerenu klimatsku zonu.
Izvedbe se odnose na sljedeće uvjete:
- Hlađenje: temperatura ulaznog zraka unutarnje jedinice 27 °C Tb.s., 19 °C Tb.u.
- Grijanje: temperatura ulaznog zraka unutarnje jedinice 20 °C Tb.s.

Kanalom-povezani mono inverter klima uređaji

AARIA MONO PLUS-AMD



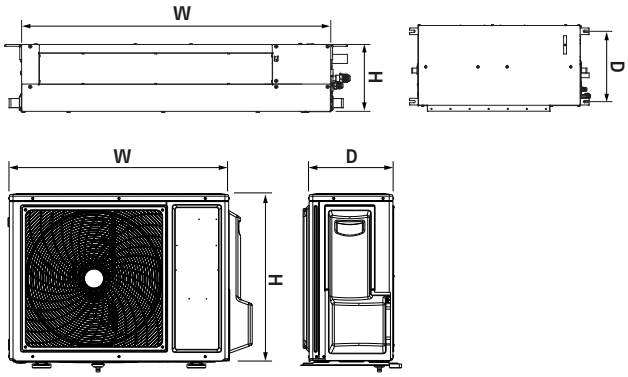

ERP

- Monosplit Kanalni inverter
- Toplinska crpka R32, niskog utjecaja za okoliš
- S žičanim daljinskim upravljačem
- Unutarnja jedinica visine 185 mm

Opis	Vrsta jedinice	H mm	L mm	P mm	Neto težina kg
AMD 35 PA	Unutarnja	185	850	420	15,5
AARIA MONO 35 PLUS	Vanjska	550	800	280	31,5
AMD 50 PA	Unutarnja	185	1170	420	21,5
AARIA MONO 50 PLUS	Vanjska	614	820	338	37,8

Klima uređaji AARIA MONO PLUS za kanalnu ugradnju dizajnirani su za male i srednje stambene prostore, kako bi se omogućile izvedbe s visokom energetskom učinkovitošću i modernim dizajnom. Jedinica s R32 rashladnim sredstvom niskog utjecaja na okoliš dostiže A +++ / A ++ klasu energetske učinkovitosti.
AARIA MONO PLUS - AMD asortiman ima dva modela od 3.5 kW i 5.0 kW.
Ventilator unutarnje jedinice je kanalisan, s tri brzine omogućujući dostizanje visoke razine tišine. S visinom od 185 mm, jedinica je jedna od najkompaktnijih u svojoj kategoriji. Vanjska jedinica ima rotacioni kompresor visoke učinkovitosti radi smanjenja vibracija i karakterizira je savršena zvučna izolacija.

– QUIET funkcija za ultra nečujni rad
– Postupak ODVLAŽIVANJA
– AUTORESTART funkcija u slučaju nestanka struje
– POWER mod za dostizanje temperature
– Vanjska jedinica u kompletu s poklopcima za pričvršćivanje
– Standardno s žičanim upravljačem.

TEHNIČKI PODATCI

Opis	Izlaz kod hlađenja (T = +35 °C) kW	Godišnja potrošnja kWh/godina	Izlaz kod grijanja (Pdizajn T = –10 °C) kW	Godišnja potrošnja kWh/godina	Vrsta jedinice	Priključci za tekućine mm	Plinski priključci mm	L/H max m	Klasa energetske učinkovitosti SEER	Klasa energetske učinkovitosti SCOP	Šifra
AMD 35 PA	3,5	187	3	1025	Unutarnja				A++	A	**20151424**
AARIA MONO 35 PLUS					Vanjska						**20151557**
AARIA AMD 35 PA SET						6,35	9,52	15/10			**20161585**
AMD 50 PA	5	264	4,5	1425	Unutarnja				A++	A	**20151425**
AARIA MONO 50 PLUS					Vanjska						**20151558**
AARIA AMD 50 PA SET						6,35	12,7	25/15			**20161586**

Podaci i klase učinkovitosti deklarirani su u skladu s EN 14825 za umjerenu klimatsku zonu.
Izvedbe se odnose na sljedeće uvjete:
- Hlađenje: temperatura ulaznog zraka unutarnje jedinice 27 °C Tb.s., 19 °C Tb.u.
- Grijanje: temperatura ulaznog zraka unutarnje jedinice 20 °C Tb.s.

Zidno montirani mono inverter klima uređaji

AARIA START



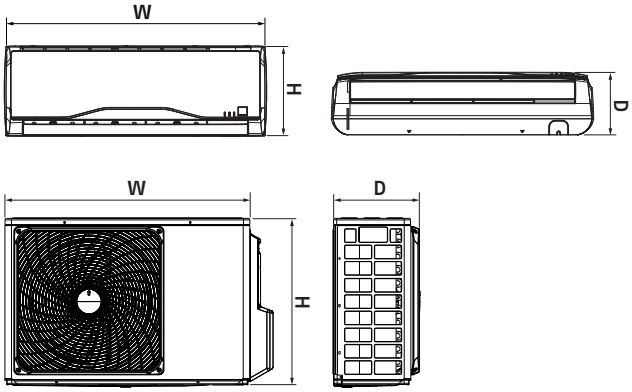

ERP

- Monosplit inverter za zidnu montažu
- Toplinska crpka R32, niskog utjecaja za okoliš
- A++/A+ klasa energetske učinkovitosti

Opis	Vrsta jedinice	H mm	L mm	P mm	Neto težina kg
AMW 25 ST	Unutarnja	280	820	195	8,8
AARIA START 25	Vanjska	540	780	245	27,0
AMW 35 ST	Unutarnja	280	820	195	8,8
AARIA START 35	Vanjska	540	780	245	28,0
AMW 50 ST	Unutarnja	318	1008	225	11,6
AARIA START 50	Vanjska	614	820	338	37,8
AMW 70 ST	Unutarnja	335	1125	240	14,0
AARIA START 70	Vanjska	697	890	353	51,0

AARIA START klima uređaji, za ugradnju na zid, idealna su Riello rješenja za male i srednje domove. Jedinica s R32 rashladnim sredstvom niskog utjecaja na okoliš postiže vrijednosti energetske učinkovitosti jednake A++/A+ klasi, zahvaljujući Inverter tehnologiji.
AARIA START asortiman ima četiri modela od 2.6 kW do 7.0 kW kod hlađenja.
Ventilator s 4 brzine, unutarnje zidne jedinice, omogućuje dostizanje visoke razine tišine, do 20 dB(A), na izuzetno niskoj brzini. Vanjska jedinica ima rotacioni kompresor visoke učinkovitosti s zvučnom izolacijom.
Pomoću infracrvenog daljinskog upravljača koji se isporučuje, moguće je upravljati svim funkcijama jedinice.
AAARIA START uređaji za klimatizaciju su opremljeni s opcijskim Wi-Fi kompletom, za potpuno upravljanje na daljinu putem namjenske RiCLOUD AC APLIKACIJE.

– SMART mod za automatski rad
– SLEEP funkcija za maksimalni komforu noćnim satima
– QUIET funkcija za ultra-nečujni rad
– AUTORESTART funkcija u slučaju prekida napajanja strujom
– Vanjska jedinica u kompletu s poklopcima za spajanje
– Isporučen infracrveni daljinski upravljač

TEHNIČKI PODATCI

Opis	Izlaz kod hlađenja (T=+35 °C) kW	Godišnja potrošnja kWh/god	Izlaz kod grijanja (Pdizajn T=-10 °C) kW	Godišnja potrošnja kWh/god	Vrsta jedinice	Tečni priključci mm	Plinski priključci mm	L/H max m	Klasa energetske učinkovitosti SEER	Klasa energetske učinkovitosti SCOP	Šifra
AMW 25 ST	2,6	147	2,4	839	Unutarnja				A++	A+	**20139544**
AARIA START 25					Vanjska						**20139542**
AARIA AMW 25 START SET						6,35	9,52	15/10			**20140092**
AMW 35 ST	3,6	186	3,2	1123	Unutarnja				A++	A+	**20139545**
AARIA START 35					Vanjska						**20139546**
AARIA AMW 35 START SET						6,35	9,52	15/10			**20140095**
AMW 50 ST	5,2	268	5,2	1819	Unutarnja				A++	A+	**20139547**
AARIA START 50					Vanjska						**20139548**
AARIA AMW 50 START SET						6,35	12,7	25/15			**20140096**
AMW 70 ST	7,0	350	5,6	1963	Unutarnja				A++	A+	**20139549**
AARIA START 70					Vanjska						**20139550**
AARIA AMW 70 START SET						6,35	12,7	25/15			**20140106**

Podaci i klase učinkovitosti deklarirani su u skladu s EN 14825 za umjerenu klimatsku zonu.
Izvedbe se odnose na sljedeće uvjete:
- Hlađenje: temperatura ulaznog zraka unutarnje jedinice 27 °C Tb.s., 19 °C Tb.u.
- Grijanje: temperatura ulaznog zraka unutarnje jedinice 20 °C Tb.s.

DODATCI

Crtež	Opis	Šifra
	Komplet Wi-Fi sučelja klima uređaja	**20194065**

Višeinverterski uređaji za klimatizaciju

AARIA MULTI PLUS

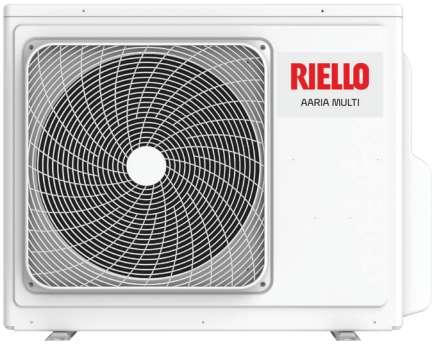

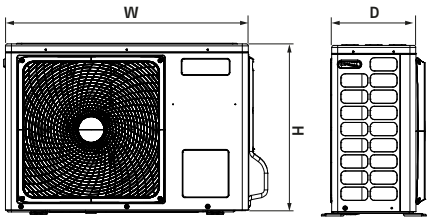

ERP

- Multisplit DC inverter klima uređaj
- Više raspona sa do 4 unutarnje jedinice
- Toplinska crpka R32, niskog utjecaja za okoliš

Opis	Vrsta jedinice	H mm	L mm	P mm	Neto težina kg
AARIA MULTI 250 P	Vanjska	553	800	275	36
AARIA MULTI 355 P	Vanjska	700	890	340	51
AARIA MULTI 370 P	Vanjska	700	890	340	54
AARIA MULTI 475 P	Vanjska	700	890	340	61
AARIA MULTI 485 P	Vanjska	700	890	340	61
AARIA MULTI 590 P	Vanjska	760	920	372	66

AARIA MULTI PLUS asortiman dizajniran je za opsluživanje nekoliko prostorija uz upotrebu samo jedne vanjske jedinice. Glavna značajka je fleksibilnost izbora unutarnjih jedinica s širokim asortimanom zidnih, kanalnih i kasetnih jedinica.
AARIA MULTI PLUS je dostupna u 5 modela od 5 kW do 8.5 kW isporučivog kapaciteta hlađenja, pružajući vrhunske energetske performanse. Jedinica s R32 rashladnim sredstvom niskog utjecaja na okoliš postiže vrijednosti energetske učinkovitosti jednake A++/A+ klasi, zahvaljujući Inverter tehnologiji. Metalna vanjska jedinica je prethodno premazana kako bi izdržala vanjske utjecaje, ima poklopce za pričvršćivanje i plastičnu prednju rešetku.
Visoko učinkoviti TWIN ROTARY kompresor može umanjiti vibracije na minimum.

– Kondenzacijska jedinica sa do 4 priključka za vanjske jedinice
– Širok asortiman unutarnjih jedinica: zidnih, kasetnih i kanalno-spojenih
– DC inverter tehnologija
– Visoki SCOP i SEER
– Do 100 m dužina cijevi
– Radni opseg vanjske jedinice: AARIA MULTI 250 P do -15°C modu grijanja i do +43°C modu hlađenja; AARIA MULTI 355 - 590 P do -25°C modu grijanja i do +43°C u modu hlađenja
– Kompaktne dimenzije
– Visoka klasa energetske učinkovitosti, niske potrošnje.

TEHNIČKI PODATCI

Opis	Vrsta jedinice	Kombinacija unutarnje jedinice	Izlaz kod hlađenja (T = +35 °C) kW	Izlaz kod grijanja (Pdizajn T=-10 °C) kW	Priključci za tekućine mm	Plinski priključci mm	Klasa energetske učinkovitosti SEER	Klasa energetske učinkovitosti SCOP	Šifra
AARIA MULTI 250 P	DUAL (1:2)	2x3,5	5,0	5,2	2x6,35	2x9,52	A++	A+	**20171566**
AARIA MULTI 355 P	TRIAL (1:3)	3x2,5	5,5	4,7	3x6,35	3x9,52	A++	A+	**20175226**
AARIA MULTI 370 P	TRIAL (1:3)	3x2,5	7,0	6,0	3x6,35	3x9,52	A++	A+	**20175227**
AARIA MULTI 475 P	QUADRI (1:4)	4x2,5	7,5	6,3	4x6,35	3x9,52+1x12,7	A++	A+	**20175228**
AARIA MULTI 485 P	QUADRI (1:4)	4x2,5	8,5	7,0	4x6,35	3x9,52+1x12,7	A++	A+	**20175229**
AARIA MULTI 590 P	PENTA (1:5)	5x2,5	9,0	7,2	5x6.35	3x9.52+2x12.7	A++	A+	**20175230**

Podaci i klase učinkovitosti deklarirani su u skladu s EN 14825 za umjerenu klimatsku zonu.
Izvedbe se odnose na sljedeće uvjete:
- Hlađenje: temperatura ulaznog zraka unutarnje jedinice 27 °C Tb.s., 19 °C Tb.u.
- Grijanje: temperatura ulaznog zraka unutarnje jedinice 20 °C Tb.s.

TEHNIČKI PODATCI ZIDNIH UNUTARNJIH JEDINICA



Opis	Izlaz kod hlađenja kW	Izlaz kod grijanja kW	Apsorbirana snaga W	Napajanje V/Ph/Hz	Najveća tretirana zapremnina zraka m^3/h	Dimenzije (H/L/P) mm	Cijevi za tekućine Ø mm	Plinski cjevovod Ø mm	Šifra
AMW 20 P	2	2,3	25	230/1/50	600	280/855/200	6,35	9,52	**20148316**
AMW 25 P	2,5	2,8	25	230/1/50	600	280/855/200	6,35	9,52	**20127839**
AMW 35 P	3,5	3,8	25	230/1/50	650	280/855/200	6,35	9,52	**20127841**
AMW 50 P	5,2	6,0	40	230/1/50	900	332/997/230	6,35	12,70	**20127842**
AMW 70 P	7,0	8,1	45	230/1/50	1100	336/1115/243	9,52	15,88	**20148318**

TEHNIČKI PODATCI STROPNIH/PODNIH UNUTARNJIH JEDINICA



Opis	Izlaz kod hlađenja kW	Izlaz kod grijanja kW	Apsorbirana snaga W	Napajanje V/Ph/Hz	Najveća tretirana zapremnina zraka m^3/h	Dimenzije (H/L/P) mm	Cijevi za tekućine Ø mm	Plinski cjevovod Ø mm	Šifra
AMS 35 P	3,5	4,0	30	230/1/50	750	680/1000/230	6,35	9,52	**20151552**
AMS 50 P	5,0	5,8	30	230/1/50	880	680/1000/230	6,35	12,70	**20151553**
AMS 70 P	7,0	7,5	120	230/1/50	1250	680/1325/230	9,52	15,88	**20151554**

TEHNIČKI PODATCI PODNIH UNUTARNJIH JEDINICA



Opis	Izlaz kod hlađenja kW	Izlaz kod grijanja kW	Apsorbirana snaga W	Napajanje V/Ph/Hz	Najveća tretirana zapremnina zraka m^3/h	Dimenzije (H/L/P) mm	Cijevi za tekućine Ø mm	Plinski cjevovod Ø mm	Šifra
AMC 25 P	2,5	2,8	40	230/1/50	400	600/700/210	6,35	9,52	**20151549**
AMC 35 P	3,4	3,5	40	230/1/50	450	600/700/210	6,35	9,52	**20151550**
AMC 42 P	4,2	4,7	40	230/1/50	530	600/700/210	6,35	9,52	**20151551**

TEHNIČKI PODATCI KASETNIH UNUTARNJIH JEDINICA



Opis	Izlaz kod hlađenja kW	Izlaz kod grijanja (Pdizajn) kW	Apsorbirana snaga W	Napajanje V/Ph/Hz	Najveća tretirana zapremnina zraka m³/h	Dimenzije (H/L/P) mm	Cijevi za tekućine Ø mm	Plinski cjevovod Ø mm	Šifra
AMK 25 P	2,6	3,2	33	230/1/50	510	260/570/570	6,35	9,52	**20151428**
4 SMJERNA PLOČA AMK 25-35-50 P						60/700/700			**20151431**
SET AMK 25 P									**20154918**
AMK 35 P	3,5	4,0	35	230/1/50	620	260/570/570	6,35	9,52	**20151429**
4 SMJERNA PLOČA AMK 25-35-50 P						60/700/700			**20151431**
SET AMK 35 P									**20154921**
AMK 50 P	5,0	5,5	38	230/1/50	700	260/570/570	6,35	12,70	**20151430**
4 SMJERNA PLOČA AMK 25-35-50 P						60/700/700			**20151431**
SET AMK 50 P									**20154920**
AMK 70 P	7,1	8,0	50	230/1/50	1260	204/840/840	9,52	15,88	**20151432**
4 SMJERNA PLOČA AMK 70 P						50/950/950			**20151433**
SET AMK 70 P									**20155179**

TEHNIČKI PODATCI KANALNIH UNUTARNJIH JEDINICA



Opis	Izlaz kod hlađenja kW	Izlaz kod grijanja (Pdizajn) kW	Apsorbirana snaga W	Napajanje V/Ph/Hz	Najveća tretirana zapremnina zraka m³/h	Dimenzije (H/L/P) mm	Cijevi za tekućine Ø mm	Plinski cjevovod Ø mm	Šifra
AMD 25 PA	2,5	3,0	17	230/1/50	530	185/850/420	6,35	9,52	**20151422**
AMD 35 PA	3,5	4,0	28	230/1/50	600	185/850/420	6,35	9,52	**20151424**
AMD 50 PA	5,0	5,5	55	230/1/50	900	185/1170/420	6,35	12,70	**20151425**
AMD 70 PA	7,1	7,5	65	230/1/50	1000	185/1170/420	9,52	15,88	**20151426**
AMD 70 PB	7,1	8,0	200	230/1/50	1440	248/1100/700	9,52	15,88	**20151427**

DODATCI

Crtež	Opis	Šifra
	Komplet Wi-Fi sučelja klima uređaja za model AMW P	**20194065**
	IR daljinski upravljač	**20192803**
	Ploča prijemnika daljinskog upravljača	**20160625**
	Žičani daljinski upravljač za AMK P modele	**20187243**
	Centralizirani upravljački zaslon osjetnjiv na dodir N (kompatibilan s modelima od AARIA MULTI 355 P)	**20133642**

Podaci i klase učinkovitosti deklarirani su u skladu s EN 14825:
- Hlađenje: Ulazna temperatura zraka 27 °C Tb.s., 19 °C Tb.u.; Vanjska temperatura zraka 35 °C Tb.s.
- Grijanje: Ulazna temperatura zraka 20 °C Tb.s., vanjska temperatura zraka 7 °C Tb.s./6 °C Tb.u.

Za konfiguracije sustava, pogledati tehnički list.

PROFESIONALNI KLIMA UREĐAJI

KLIMA UREĐAJI ZA KOMERCIJALNE AMBIJENTE

PODUDARANJE MONO INVERTERA

ZIDNI	STROPNI/PODNI	KASETNI	KANALNI
			
AARIA PRO	AARIA PRO	AARIA PRO	AARIA PRO
AMW 70 P	AMS 70-170 P	AMK 70-170 P	AMD 70-170 P
stranica 366	stranica 367	stranica 369	stranica 371

Zidni mono inverter klima uređaji

AARIA PRO P-AMW



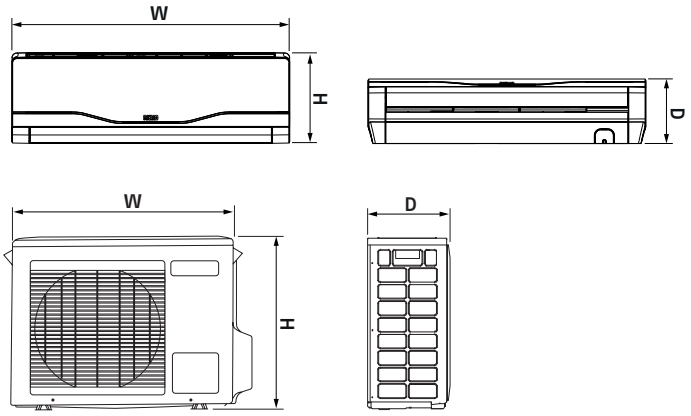

- Zidni monosplit inverter
- Toplinska crpka s R32 niskog utjecaja na okoliš
- Energetske klase do A+++/A++, za nisku potrošnju

Opis	Vrsta jedinice	H mm	L mm	P mm	Neto težina kg
AMW 70 P	Unutarnja	336	1115	243	16,0
AARIA PRO P 1070 M	Vanjska	730	860	308	46

AARIA PRO P-AMW serija idealno je rješenje za stropnu klimatizaciju srednjih / velikih komercijalnih prostora kao što su trgovine, uredi i javne zgrade. AARIA PRO nudi nazivne snage hlađenja od 7.3 do 12.9 kW, s monofaznim napajanjem za snage od 1070 to 1125 i trofano napajanje za nazivu snagu od 1125 do 1140.
Visoke radne granice (do -15 °C) osiguravaju učinkovitu uporabu i za ljetno hlađenje i za zimsko grijanje, uz visoku sezonsku učinkovitost. Stropne unutarnje jedinice imaju visoku kontrolu protoka zraka, u horizontalnom i okomitom smjeru, zahvaljujući petostepenim motoriziranim perajama.
Svi strojevi omogućuju spajanje za ubacivanje svježeg zraka u unutarnje prostore.
Asortimani se isporučuju u kompletu s infracrvenim daljinskim upravljačem.

– AUTORESTART funkcija u slučaju nestanka struje
– Unutarnja jedinica s ventilatorom pogodna za nečujan rad
– Jednostavno održavanje filtera i pristupačnost
– Moguće ubacivanje vanjskog svježeg zraka
– Uključen infracrveni upravljač.

TEHNIČKI PODATCI

Opis	Vrsta jedinice	Napajanje V/ Ph/Hz	Priključci za tekućine mm	Plin za spojeve mm	L/H max m	Izlaz kod načina hlađenja (T = +35 °C)		Izlaz kod načina grijanja (T = +7 °C)		Klasa energetske učinkovitosti		Šifra
										SEER	SCOP	
						kW	SEER	kW	SCOP			
AARIA PRO P 1070 M	Vanjska	230/1/50								A++	A+	**20153499**
AMW 70 P	Unutarnja	230/1/50								-	-	**20148318**
AARIA PRO P 70 M SET			9,52	15,88	25/15	7,0	7,1	8,0	4,0	-	-	**20166998**

Podaci i klase učinkovitosti deklarirani su u skladu s standardom EN 14825 za umjerenu klimatsku zonu. Sezonski energetski rejting (SEER i SCOP) dostupan je samo za jedinice ispod 12 kW.
Izvedba se odnosi na sljedeće uvjete:
- hlađenje: temperatura zraka na ulazu unutarnje jedinice 27 °C Tb.s., 19 °C Tb.u.
- grijanje: temperatura zraka na ulazu unutarnje jedinice 20 °C Tb.s.

Stropni/podno montirani mono inverter klima uređaji

AARIA PRO P-AMS



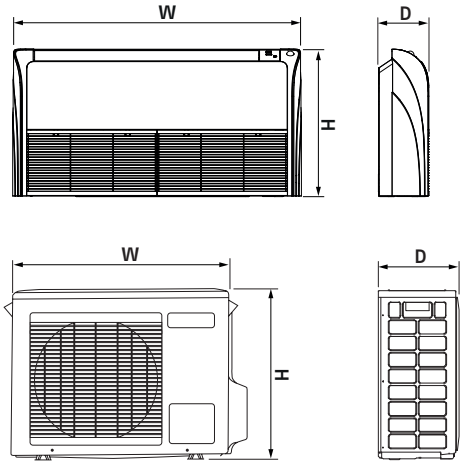

ERP

- Stropni/podni Monosplit Inverter
- Toplinska crpka s R32 niskog utjecaja na okoliš
- Energetske klase do A++/A

Opis	Vrsta jedinice	H mm	L mm	P mm	Neto težina kg
AMS 70 P	Unutarnja	680	1325	230	26,0
AARIA PRO P 1070 M	Vanjska	730	860	308	46
AMS 100 P	Unutarnja	680	1325	230	33,5
AARIA PRO P 1100 M	Vanjska	760	920	372	60
AMS 125 P	Unutarnja	680	1650	230	43,0
AARIA PRO P 1125 M	Vanjska	965	950	370	83
AMS 125 P	Unutarnja	680	1650	230	43,0
AARIA PRO P 1125 T	Vanjska	965	950	370	85
AMS 140 P	Unutarnja	680	1650	230	43
AARIA PRO P 1140 T	Vanjska	1350	950	370	105

AARIA PRO P-AMS serija idealno je rješenje za stropnu klimatizaciju srednjih / velikih komercijalnih prostora kao što su trgovine, uredi i javne zgrade. AARIA PRO nudi nazivne snage hlađenja od 7.3 do 12.9 kW, s monofaznim napajanjem za snage od 1070 to 1125 i trofano napajanje za nazivu snagu od 1125 do 1140.
Visoke radne granice (do -15 °C) osiguravaju učinkovitu uporabu i za ljetno hlađenje i za zimsko grijanje, uz visoku sezonsku učinkovitost.
Stropne unutarnje jedinice imaju visoku kontrolu protoka zraka, u horizontalnom i okomitom smjeru, zahvaljujući petostepenim motoriziranim perajama. Svi strojevi omogućuju spajanje za ubacivanje svježeg zraka u unutarnje prostore.
Asortimani se isporučuju u kompletu s infracrvenim daljinskim upravljačem.

– AUTORESTART funkcija u slučaju nestanka struje
– Unutarnja jedinica s ventilatorom pogodna za nečujan rad
– Jednostavno održavanje filtera i pristupačnost
– Moguće ubacivanje vanjskog svježeg zraka
– Uključen infracrveni upravljač.

TEHNIČKI PODATCI

Opis	Vrsta jedinice	Napajanje V/Ph/Hz	Priključci za tekućine mm	Plin za spojeve mm	L/H max m	Izlaz kod načina hlađenja (T = +35 °C)		Izlaz kod načina grijanja (T = +7 °C)		Klasa energetske učinkovitosti		Šifra
										SEER	SCOP	
						kW	SEER	kW	SCOP			
AARIA PRO P 1070 M	Vanjska	230/1/50								A++	A	**20153499**
AMS 70 P	Unutarnja	230/1/50								-	-	**20151554**
AARIA PRO AMS P 70M SET			9,52	15,88	25/15	6,9	6,1	7,5	3,8	-	-	**20166939**
AARIA PRO P 1100 M	Vanjska	230/1/50								A+	A	**20159411**
AMS 100 P	Unutarnja	230/1/50								-	-	**20159404**
AARIA PRO AMS P 100M SET			9,52	15,88	50/30	9,5	6,03	10,2	3,8	-	-	**20167018**
AARIA PRO P 1125 M	Vanjska	230/1/50										**20159412**
AMS 125 P	Unutarnja	230/1/50								-	-	**20159405**
AARIA PRO AMS P 125M SET			9,52	15,88	50/30	12	5,86	12,5	3,81			**20167019**
AARIA PRO P 1125 T	Vanjska	400/3/50										**20159413**
AMS 125 P	Unutarnja	230/1/50								-	-	**20159405**
AARIA PRO AMS P 125T SET			9,52	15,88	50/30	12	5,86	12,5	3,81			**20167020**
AARIA PRO P 1140 T	Vanjska	400/3/50										**20159414**
AMS 140 P	Unutarnja	230/1/50								-	-	**20159406**
AARIA PRO AMS P 140T SET			9,52	15,88	75/30	12,9	6,1	14,1	4,0			**20167021**

Podaci i klase učinkovitosti deklarirani su u skladu s standardom EN 14825 za umjerenu klimatsku zonu. Sezonski energetski rejting (SEER i SCOP) dostupan je samo za jedinice ispod 12 kW. Izvedba se odnosi na sljedeće uvjete:
- hlađenje: temperatura zraka na ulazu unutarnje jedinice 27 °C Tb.s., 19 °C Tb.u.
- grijanje: temperatura zraka na ulazu unutarnje jedinice 20 °C Tb.s.

DODATCI

Crtež	Opis	Šifra
	Žičani upravljač	**20187243**

Mono invertersko kućište klima uređaji

AARIA PRO P-AMK



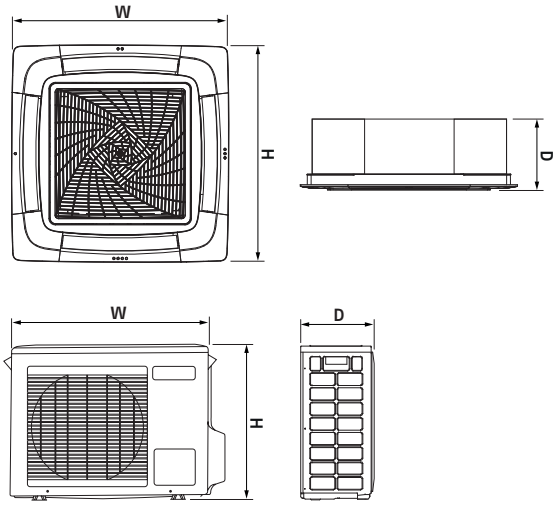

ERP

- Monosplit inverter kaseta
- Toplinska crpka s R32 niskog utjecaja na okoliš
- Energetske klase do A++/A

Opis	Vrsta jedinice	H mm	L mm	P mm	Neto težina kg
AMK 70 P	Unutarnja	840	840	204	27
AARIA PRO P 1070 M	Vanjska	730	860	308	46
Pokrivna ploča		950	950	50	6,5
AMK 100 P	Unutarnja	840	840	246	31
AARIA PRO P 1100 M	Vanjska	760	920	372	60
Pokrivna ploča		950	950	50	6,5
AMK 125 P	Unutarnja	840	840	288	32,0
AARIA PRO P 1125 M	Vanjska	965	950	370	83
Pokrivna ploča		950	950	50	6,5
AMK 125 P	Unutarnja	840	840	288	32,0
AARIA PRO P 1125 T	Vanjska	965	950	370	85
Pokrivna ploča		950	950	50	6,5
AMK 140 P	Unutarnja	840	840	288	32,0
AARIA PRO P 1140 T	Vanjska	1350	950	370	105
Pokrivna ploča		950	950	50	6,5

AARIA PRO P-AMK serija idealno je rješenje za kasetnu klimatizaciju srednjih / velikih komercijalnih prostora kao što su trgovine, uredi i javne zgrade.
AARIA PRO P nudi nazivne snage hlađenja od 7.1 kW do 12.2 kW, s monofaznim napajanjem za snage od 1070 to 1125 i trofano napajanje za nazivu snagu od 1025 do 1140. Visoke radne granice (do -15 °C) osiguravaju učinkovitu uporabu i za ljetno hlađenje i za zimsko grijanje, uz visoku sezonsku učinkovitost. AMK-P unutarnja kasetna jedinica dizajnirana je za ugradnju u spuštene stropove i njene dimenzije su 840x840 mm.
Značajke dizajna su plastična pokrivna ploča s centralnim usisom i 4 smjernom dostavom s individualno orijetisanim ventilacijama. Jedinica je upotpunjena s infracrvenim daljinskim upravljačem.

- AUTORESTART funkcija u slučaju nestanka struje
- Unutarnja jedinica s ventilatorom pogodna za nečujan rad
- Kondenzacijska crpka ugrađena u jedinicu
- Jednostavno održavanje filtera i pristupačnost
- Moguće ubacivanje dodatnog zraka
- Infracrveni upravljač.

TEHNIČKI PODATCI

Opis	Vrsta jedinice	Električno napajanje V/Ph/Hz	Priključci za tekućine mm	Plin za spojeve mm	L/H max m	Izlaz kod načina hlađenja (T = +35 °C)		Izlaz kod načina grijanja (T = +7 °C)		Klasa energetske učinkovitosti		Šifra
						kW	SEER	kW	SCOP	SEER	SCOP	
AARIA PRO P 1070 M	Vanjska	230/1/50								A++	A	**20153499**
AMK 70 P	Unutarnja	230/1/50								-	-	**20151432**
POKRIVNA PLOČA										-	-	**20151433**
AARIA PRO AMK P 70M SET			9,52	15,88	25/15	7,1	6,1	8,0	3,8	-	-	**20167000**
AARIA PRO P 1100 M	Vanjska	230/1/50								A+	A	**20159411**
AMK 100 P	Unutarnja	230/1/50								-	-	**20158940**
POKRIVNA PLOČA										-	-	**20151433**
AARIA PRO AMK P 100M SET			9,52	15,88	50/30	9,0	5,7	10,1	3,8	-	-	**20167001**
AARIA PRO P 1125 M	Vanjska	230/1/50								-	-	**20159412**
AMK 125 P	Unutarnja	230/1/50								-	-	**20158941**
POKRIVNA PLOČA										-	-	**20151433**
AARIA PRO AMK P 125M SET			9,52	15,88	50/30	12	5,9	12,3	3,7	-	-	**20167003**
AARIA PRO P 1125 T	Vanjska	400/3/50								-	-	**20159413**
AMK 125 P	Unutarnja	230/1/50								-	-	**20158941**
POKRIVNA PLOČA										-	-	**20151433**
AARIA PRO AMK P 125T SET			9,52	15,88	50/30	12	5,9	12,3	3,7	-	-	**20167004**
AARIA PRO P 1140 T	Vanjska	400/3/50								-	-	**20159414**
AMK 140 P	Unutarnja	230/1/50								-	-	**20158942**
POKRIVNA PLOČA										-	-	**20151433**
AARIA PRO AMK P 140T SET			9,52	15,88	75/30	12,2	5,1	14,3	3,7	-	-	**20167005**

Podaci i klase učinkovitosti deklarirani su u skladu s standardom EN 14825 za umjerenu klimatsku zonu. Sezonski energetski rejting (SEER i SCOP) dostupan je samo za jedinice ispod 12 kW. Izvedba se odnosi na sljedeće uvjete:
- hlađenje: temperatura zraka na ulazu unutarnje jedinice 27 °C Tb.s., 19 °C Tb.u.
- grijanje: temperatura zraka na ulazu unutarnje jedinice 20 °C Tb.s.

DODATCI

Crtež	Opis	Napomene	Šifra
	IR daljinski upravljač	(1)	**20192803**
	Ploča prijemnika daljinskog upravljača	(1)	**20160625**
	Žičani upravljač		**20187243**

(1) Već je uključeno kao standard u AMK modelima.

Kanalni mono inverter klima uređaji

AARIA PRO P-AMD



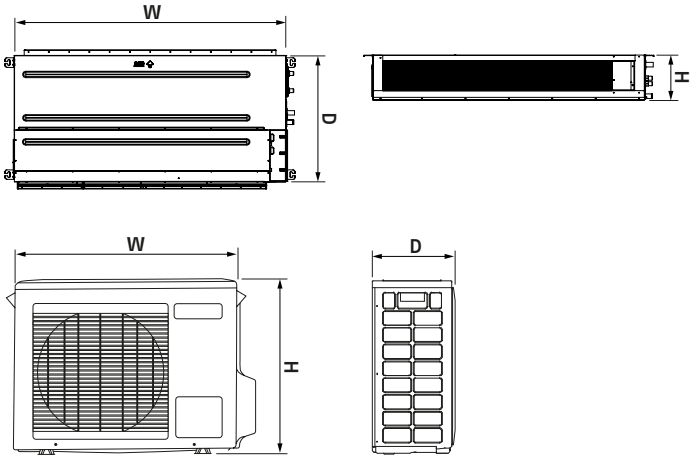

ERP

- Kanalni Monosplit Inverter
- Toplinska crpka s R32 niskog utjecaja na okoliš
- Energetske klase do A+/A

Opis	Vrsta jedinice	H mm	L mm	P mm	Neto težina kg
AMD 70 PA	Unutarnja	185	1170	420	21,5
AARIA PRO P 1070 M	Vanjska	730	860	308	46
AMD 70 PB	Unutarnja	248	1100	700	36
AARIA PRO P 1070 M	Vanjska	730	860	308	46
AMD 100 PB	Unutarnja	248	1500	700	35
AARIA PRO P 1100 M	Vanjska	760	920	372	60
AMD 125 PB	Unutarnja	248	1500	700	52
AARIA PRO P 1125 M	Vanjska	965	950	370	83
AMD 125 PC	Unutarnja	425	1350	490	61
AARIA PRO P 1125 M	Vanjska	965	950	370	83
AMD 125 PB	Unutarnja	248	1500	700	52
AARIA PRO P 1125 T	Vanjska	965	950	370	85
AMD 125 PC	Unutarnja	425	1350	490	61
AARIA PRO P 1125 T	Vanjska	965	950	370	85
AMD 140 PB	Unutarnja	248	1500	700	52,0
AARIA PRO P 1140 T	Vanjska	1350	950	370	105
AMD 140 PC	Unutarnja	425	1350	490	61,0
AARIA PRO P 1140 T	Vanjska	1350	950	370	105

AARIA PRO P-AMD serija idealno je rješenje za kanalnu klimatizaciju srednjih / velikih komercijalnih prostora kao što su trgovine, uredi i javne zgrade.
AARIA PRO P-AMD nudi nazivne snage hlađenja od 7.1 kW do 13.5 kW, s monofaznim napajanjem za snage od 1070 to 1125 i trofano napajanje za nazivu snagu od 1125 do 1140. Visoke radne granice (do -15 °C) osiguravaju učinkovitu uporabu i za ljetno hlađenje i za zimsko grijanje, uz visoku sezonsku učinkovitost među navjećim na tržištu. Za ugradnju pripremljene AMD unutarnje jedinice neophodni su zračni kanali.
Kompaktna veličina i raznolikost asortimana, s glavama od 250 Pa, omogućava veliku raznolikost ugradnje. Jedinica je upotpunjena s žičanim upravljačem.

– AUTORESTART funkcija u slučaju nestanka struje
– Jednostavno održavanje filtera i pristupačnost
– Uključen žičani upravljač

TEHNIČKI PODATCI

Opis	Vrsta jedinice	Napajanje V/Ph/Hz	Priključci za tekućine mm	Plin za spojeve mm	L/H max m	Glava Pa	Izlaz kod načina hlađenja (T = +35 °C)		Izlaz kod načina grijanja (T = +7 °C)		Klasa energetske učinkovitosti		Šifra
							kW	SEER	kW	SCOP	SEER	SCOP	
AARIA PRO P 1070 M	Vanjska	230/1/50									A++	A	**20153499**
AMD 70 PA	Unutarnja	230/1/50									-	-	**20151426**
AARIA PRO AMD P 70M SET A			9,52	15,88	25/15	0/40	7,1	6,1	7,5	3,8	-	-	**20167006**
AARIA PRO P 1070 M	Vanjska	230/1/50									A++	A+	**20153499**
AMD 70 PB	Unutarnja	230/1/50									-	-	**20151427**
AARIA PRO AMD P 70M SET B			9,52	15,88	25/15	25/150	7,1	6,1	8,0	4,0	-	-	**20167008**
AARIA PRO P 1100 M	Vanjska	230/1/50									A+	A	**20159411**
AMD 100 PB	Unutarnja	230/1/50									-	-	**20158936**
AARIA PRO AMD P 100M SET B			9,52	15,88	50/30	25/150	9,5	5,6	10,2	3,8	-	-	**20167009**
AARIA PRO P 1125 M	Vanjska	230/1/50									-	-	**20159412**
AMD 125 PB	Unutarnja	230/1/50									-	-	**20158937**
AARIA PRO AMD P 125M SET B			9,52	15,88	50/30	25/150	11,9	5,6	12,2	3,8	-	-	**20167010**
AARIA PRO P 1125 M	Vanjska	230/1/50									-	-	**20159412**
AMD 125 PC	Unutarnja	230/1/50									-	-	**20159407**
AARIA PRO AMD P 125M SET C			9,52	15,88	50/30	40/250	12	5,8	12,2	3,7	-	-	**20167014**
AARIA PRO P 1125 T	Vanjska	400/3/50									-	-	**20159413**
AMD 125 PB	Unutarnja	230/1/50									-	-	**20158937**
AARIA PRO AMD P 125T SET B			9,52	15,88	50/30	25/150	11,9	5,6	12,2	3,6	-	-	**20167012**
AARIA PRO P 1125 T	Vanjska	400/3/50									-	-	**20159413**
AMD 125 PC	Unutarnja	230/1/50									-	-	**20159407**
AARIA PRO AMD P 125T SET C			9,52	15,88	50/30	40/250	12	5,8	12,2	3,7	-	-	**20167015**
AARIA PRO P 1140 T	Vanjska	400/3/50									-	-	**20159414**
AMD 140 PB	Unutarnja	230/1/50									-	-	**20158938**
AARIA PRO AMD P 140T SET B			9,52	15,88	75/30	25/150	12,5	6,1	14,5	3,8	-	-	**20167016**
AARIA PRO P 1140 T	Vanjska	400/3/50									-	-	**20159414**
AMD 140 PC	Unutarnja	230/1/50									-	-	**20159408**
AARIA PRO AMD P 140T SET C			9,52	15,88	75/30	40/250	13,5	6,1	15	4	-	-	**20167017**

Podaci i klase učinkovitosti deklarirani su u skladu s standardom EN 14825 za umjerenu klimatsku zonu. Sezonski energetski rejting (SEER i SCOP) dostupan je samo za jedinice ispod 12 kW. Izvedba se odnosi na sljedeće uvjete:

- hlađenje: temperatura zraka na ulazu unutarnje jedinice 27 °C Tb.s., 19 °C Tb.u.
- grijanje: temperatura zraka na ulazu unutarnje jedinice 20 °C Tb.s.

DODATCI

Crtež	Opis	Šifra
	IR daljinski upravljač	**20192803**
	Ploča prijemnika daljinskog upravljača	**20160625**



ZAVRŠNE JEDINICE

VENTILOKONVEKTORI 376

ZRAČNI GRIJAČI VODE 402

VENTILOKONVEKTORI

	VENTILOKONVEKTORI		VENTILOKONVEKTORI SA RADIJACIJSKOM PLOČOM
ZIDNI VENTILOKONVEKTORI	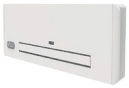 HELIOTERM DESIGN WALL 11-23 UGRADNJA: VERTIKALNI R stranica 383		
VENTILOKONVEKTORI S PANELIMA	 HELIOTERM DESIGN S INVERTER 11-46 UGRADNJA: VERTIKALNI / HORIZONTALNI L R stranica 383	 HELIOTERM DESIGN S INVERTER 6-32 UGRADNJA: VERTIKALNI L stranica 380	 HELIOTERM DESIGN INVERTER PLUS 11-46 UGRADNJA: VERTIKALNI L stranica 380
VENTILOKONVEKTORI ZA UGRADBENU UGRADNJU	 HELIOTERM IN INVERTER 11-46 UGRADNJA: VERTIKALNI / HORIZONTALNI L R stranica 397		 HELIOTERM IN INVERTER PLUS 11-46 UGRADNJA: VERTIKALNI L stranica 397
VENTILOKONVEKTORI ZA UGRADBENU UGRADNJU S KUĆIŠTEM	 HELIOTERM INVISIBLE INVERTER 11-46 UGRADNJA: VERTIKALNI L R stranica 388	 HELIOTERM INVISIBLE INVERTER CEILING 11-46 UGRADNJA: HORIZONTALNI L R stranica 394	 HELIOTERM INVISIBLE INVERTER PLUS 11-46 UGRADNJA: VERTIKALNI L stranica 391

VENTILOKONVEKTORI

KOMERCIJALNI

ZIDNI VENTILOKONVEKTORI



NUOVO ACU
NUOVO ACU F

ACU 12-93

stranica 402

„CASSETTE" VENTILOKONVEKTORI



RK N HYDROLINE

RK 24N-96N

stranica 400

ZIDNI VENTILOKONVEKTORI

Design Wall

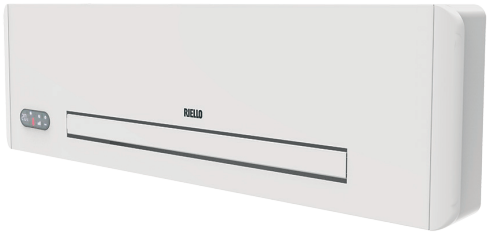

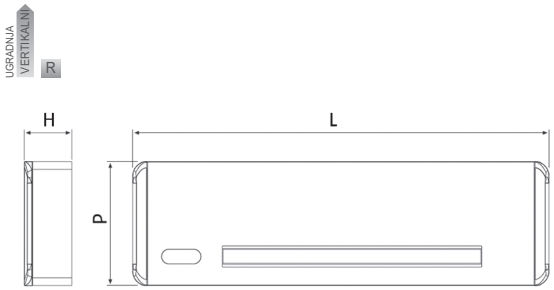

- Zidni ventilokonvektori s motorom inventera bez četkica

Opis	H mm	L mm	P mm
DESIGN WALL 11	335	902	128
DESIGN WALL 17	335	1102	128
DESIGN WALL 23	335	1302	128

DESIGN WALL je nova serija zidnih ventilokonvektora Riello prikladna za stambene i male komercijalne primjene.
Zahvaljujući DC-Brushless motoru, DESIGN WALL spiralni ventilatori mogu raditi s visokom modulacijom protoka zraka, od 0 do 100%, kako bi održali ugodnu temperaturu u sobi i osigurali minimalnu buku pri radu.
Raspon karakterizira ultra tanka kućište, s dubinom od samo 128 mm, koje jamči savršenu integraciju unutar prostora.
Motorizirani zaklopci ravnomjerno raspoređuju zrak po prostoriji.
DESIGN WALL je dostupan u dvije verzije: opremljen daljinskim upravljačem i zaslonom osjetljivim na dodir ili u kombinaciji s kontrolnom pločom koja se montira na zid (Design Wall 11-23P).
Dostupna su tri modela, snage od 1140 W do 2340 W u načinu hlađenja i od 1610 W do 3250 W u načinu grijanja.
Sva tri dostupna su u dvije verzije s daljinskim upravljačem ili kontrolnom pločom montiranom na zidu.

– Ultra slim dizajn
– Dubina 128 mm, i s 2-3-smjernim ventilom na ploči
– Motorizirane zaklopke za ugodnu raspodjelu zraka
– Zaslon na dodir

TEHNIČKI PODATCI

Opis	Snažno hlađenje 7 °C–12 °C (1) vat	Snažno grijanje 50 °C (2) vat	Snažno grijanje 70 °C–60 °C (3) vat	Najveća brzina protoka zraka (4) m^3/h	Zračenje akustičnog tlaka max-min (5) dB(A)	Napomene	Šifra
S DALJINSKIM UPRAVLJAČEM							
DESIGN WALL 11	1140	1610	2780	320	39,7-24,9		**20186360**
DESIGN WALL 17	1620	2350	4120	430	42,4-25,2		**20186361**
DESIGN WALL 23	2340	3250	5720	540	42,6-25,8		**20186362**
U KOMBINACIJI SA KOMANDNOM PLOČOM MONTIRANOM NA ZID							
DESIGN WALL 11 P	1140	1610	2780	320	39,7-24,9	(A)	**20186363**
DESIGN WALL 17 P	1620	2350	4120	430	42,4-25,2	(A)	**20186364**
DESIGN WALL 23 P	2340	3250	5720	540	42,6-25,8	(A)	**20186365**

Izvedba se odnosi na sljedeće uvjete:
(1) Sobna temperatura zraka 27 °C Tb.s. i 19 °C Tb.u.
(2) Temperatura zraka 20 °C Tb.s. i jednaka brzina protoka vode postignuta u načinu hlađenja.
(3) Temperatura zraka 20 °C Tb.s.
(4) Brzina protoka zraka izmjerena s očišćenim filtrima.
(5) Prema UNI EN ISO 7779: 2001.
(A) Obavezni didatci.

DODATCI

Crtež	Opis	Napomene	Šifra
	**Upravljačka ploča montirana na zid TOP (MASTER).** TOUCH LCD zidna elektronička upravljačka ploča sa sobnom sondom i komunikacijskim protokolom ModBus RTU. Upravljačka ploča omogućuje upravljanje sobnom temperaturom putem svoje temperaturne sonde ili pomoću sonde ventilatora. Ploča omogućuje upravljanje jednim ili više (do max. 30) ventilokonvektora zahvaljujući u njih ugrađenoj elektronici za zidnu upravljačku ploču.	(1)	**20181383**
	Komplet motoriziranih 3-stranih ventila.		**20099251**
	Komplet motoriziranih 2-stranih ventila.		**20099250**
	Komplet 2-stranih čepova.		**20117090**

(1) Pristup za Design Wall 11P-23P.

Ventilokonvektori

Design Inverter Plus



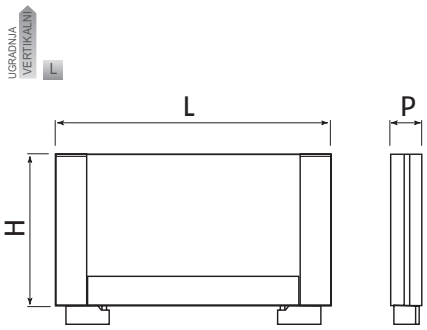

- Tangencijalni ventilokonvektori s radijacijskom pločom i motorom inverotra bez četkica

Opis	H mm	L mm	P mm
DESIGN INVERTER PLUS 11	580	760	130
DESIGN INVERTER PLUS 21	580	960	130
DESIGN INVERTER PLUS 33	580	1160	130
DESIGN INVERTER PLUS 40	580	1360	130
DESIGN INVERTER PLUS 46	580	1560	130

DESIGN INVERTER PLUS je VRH onoga što Riello nudi za ventilokonvektore. Idealan je za pružanje vrhunske udobnosti u načinu grijanja.
DIZAJN INVERTER PLUS objedinjuje, zahvaljujući svom ekskluzivnom principu rada, konvektivni i ventilacijski učinak s radijacijskim učinkom prednje ploče, čime se povećava ugodnost u prostoru.
Uz zračenje, čitav je asortiman opremljen i DC Brushless inverterskim motorima. Ovo tehnološko rješenje pruža kontinuirano variranje od 0 do 100% brzine protoka zraka i kao rezultat toga kapacitet grijanja i hlađenja.
DIZAJN INVERTER PLUS vrlo brzo zagrijava i hladi bilo koji prostor, uz mogućnost odabira između dvije namjenske funkcije: PERFORMANCE za komercijalne potrebe, kada se zahtijeva visoka učinkovitost i visoka djelotvornost, i COMFORT za stambene potrebe, kako bi se uvijek osigurao rad s maksimalno malo buke.
Zahvaljujući istosmjerni DC Brushless motorima, DESIGN INVERTER PLUS uštedi do 50% električne energije u usporedbi s ventilokonvektorima s tradicionalnim motorima (tip ON/OFF). Baš kao i cijela paleta HELIOTERM, i linija DESIGN INVERTER PLUS ima ULTRA RAVNI izgled, s dubinom od samo 13 cm i automatskim sustavom usisavanja.
Raspon je dostupan u 5 modela s izlazima u načinu hlađenja od 830 W do 4560 W i u načinu grijanja od 1150 W do 4860 W.
Širok raspon dodatne opreme i kontrola s dodirnim DISPLAY-om podržava širok spektar aplikacija. Izvedbe koje se mogu vertikalno ugraditi sa spojevima na lijevoj strani.
Konstrukcija je izrađena od pocinčanog lima sa stranicama izrađenim od ABS-a; prednja rešetka za isporuku izrađena je od aluminija.

– FULL FLAT s automatskim sustavom usisavanja
– Dubina od 13 cm
– Završetak s efektom zračenja
– Jednostavno uklanjanje i čišćenje filtera
– Upravljanje preko Touch Displaya

TEHNIČKI PODATCI

Opis	Snažno hlađenje 7 °C–12 °C (1) W		Snažno grijanje 50 °C (2) W		Najveća brzina protoka zraka (4) m³/h		Zračenje akustičnog tlaka max-min (5) dB(A)		Šifra
	Performanse	Udobnost	Performanse	Udobnost	Performanse	Udobnost	Performanse	Udobnost	
BIJELI VENTILOKONVEKTOR SA RADIJACIJSKOM PLOČOM I AUTOMATSKOM VENTILACIJOM ZRAKA									
DESIGN INVERTER PLUS 11B	1095	830	1515	1150	197	162	42,2-24,2	39,4-24,2	**20116258**
DESIGN INVERTER PLUS 21B	2120	1760	2885	2460	389	320	43,1-25,3	40,2-25,3	**20116260**
DESIGN INVERTER PLUS 33B	3310	2650	4140	3410	560	461	45,5-25,6	42,2-25,6	**20116261**
DESIGN INVERTER PLUS 40B	3875	3340	5015	4400	699	576	45,9-26,3	42,5-26,3	**20116263**
DESIGN INVERTER PLUS 46B	4560	3800	5910	5200	787	648	47,2-27,6	43,9-27,6	**20116264**

Izvedba se odnosi na sljedeće uvjete:
(1) Sobna temperatura zraka 27 °C d.b. i 19 °C w.b.
(2) Temperatura zraka 20 °C i jednaka brzina protoka vode postignuta u načinu hlađenja.
(3) Temperatura zraka 20 °C
(4) Temperatura zraka 20 °C; glavni ventilator na "isključeno".
(5) Brzina protoka zraka izmjerena s očišćenim filtrima.
(6) Prema UNI EN ISO 7779: 2001
NAPOMENA: postavka Performanse preporučuje se za komercijalne prostore, dok se Udobnost preporučuje za stambene prostore.

DODATCI

Crtež	Opis	Napomene	Šifra
	**Ugrađena upravljačka ploča BASIC.** Ugrađeni LCD zaslon TOUCH, jantarne boje, koji radi kao: ON/OFF, sobni termostat s temperaturnim rasponom od 5 do 40 °C, ljetno-zimski birač, kontrola ventilatora sa sondom za temperaturu vode. Brzina ventilatora može se regulirati prema četiri načina rada: AUTO, NIGHT, MIN i MAX. Opskrbljen izlazom od 230 V za upravljanje elektroničkim ventilom.		**20116484**
	**Ugrađena upravljačka ploča TOP.** TOUCH LCD elektronička upravljačka ploča s kontinuiranom modulacijom i komunikacijskim protokolom ModBus RTU. Regulaciju sobne temperature je potpuno automatska, kroz programe AUTO, SILENT, NIGHT i MAX pomoću sonde koja se nalazi u donjem dijelu uređaja. Komunikacijski protokol ModBus RTU.		**20181365**
	**Upravljačka ploča montirana na zid TOP (MASTER).** TOUCH LCD zidna elektronička upravljačka ploča sa sobnom sondom i komunikacijskim protokolom ModBus RTU. Upravljačka ploča omogućuje upravljanje sobnom temperaturom putem svoje temperaturne sonde ili pomoću sonde ventilatora. Ploča omogućuje upravljanje jednim ili više (do max. 30) ventilokonvektora zahvaljujući u njih ugrađenoj elektronici za zidnu upravljačku ploču.	(1)	**20181383**
	**Elektronička ploča za zidnu upravljačku ploču TOP (SLAVE).** Elektronička upravljačka ploča s kontinuiranom modulacijom za daljinsko povezivanje sa zidnom upravljačkom pločom TOP. Moguće je povezati do 30 elektroničkih ploča s jednom zidnom upravljačkom pločom TOP.	(1)(2)	**20181395**
	Kontrolna ploča za ugradbenu ugradnju.	(1)	**20147241**
	**Sučelje daljinskog upravljanja.** Elektronička ploča za daljinsko upravljanje termostatom s 3 brzine.	(1)(2)	**20116481**
	**Sučelje daljinskog upravljanja 0-10V.** Elektronička ploča za daljinsko upravljanje s ulazom O-10V.		**20116413**
	**Komplet 3-stranih ventila.** Komplet se sastoji od ventila s termoelektričnom glavom i zapornog ventila. Prvi omogućuje automatsko isključivanje zavojnice ploče iz sustava ako se kombinira s upravljačkom pločom koja omogućuje upravljanje. Zaporni ventil omogućuje uravnoteženje gubitaka dobave sustava. Ovaj komplet je alternativa dvosmjernom ventilu.		**20101063**
	**Komplet 2-stranih ventila.** Komplet se sastoji od ventila s termoelektričnom glavom i zapornog ventila. Prvi omogućuje automatsko isključivanje zavojnice panela iz sustava ako se kombinira s upravljačkom pločom koja omogućuje upravljanje; drugi omogućuje uravnoteženje gubitaka dobave sustava. Ovaj je komplet je obvezan u verzijama Plus, osim u slučaju kada montiramo 3-smjerni ventil ili kada imamo kolektor s termoelektričnim glavama.		**4013453**
	Komplet 2-stranih čepova.		**4013450**

Crtež	Opis	Napomene	Šifra
	**Komplet bijelo postolje.** Komplet se sastoji od dvije potporne noge koje omogućuju postavljanje ventilokonvektora na pod.		**4013458**
	Komplet odstojnog priključka za dvosmjernu jedinicu ventila za spajanje cijevi na ventile s ispustom na podu i za trosmjernu jedinicu ventila za spajanje cijevi na ventile s ispustom na zidu.		**20069423**
	Komplet za spajanje pod 90°, koji omogućuje lako spajanje cijevi na ventile za izlaz iz zida.		**4013452**
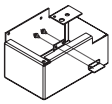	**Komplet nosača bijele boje.** Ovaj komplet koristi se za pričvršćivanje panela ventilokonvektora na pod, u slučaju ugradnje ispred izloga ili gdje god ne postoji mogućnost pričvršćivanja na zid.		**20069422**

(1) Obje šifre su potrebne za prvu ventilokonvektor.
(2) Mora se ugraditi 1 komad za svaki udaljeni ventilokonvektor.

ODGOVARAJUĆI DODATCI

Crtež	Opis	Veličina					Napomene	Šifra
		11	21	33	40	46		
	Komplet stražnjeg poklopca za modele Design Inverter i Design Inverter Plus	•					(D)	**20116460**
			•				(D)	**20116461**
				•			(D)	**20116462**
					•		(D)	**20116463**
						•	(D)	**20116464**

(D) Dostupnost materijala u našem skladištu: 25 radnih dana od datuma potvrde narudžbe.

Ventilokonvektori

Design Inverter



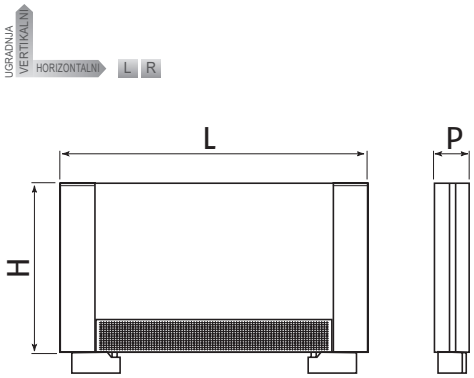

- Tangencijalni ventilokonvektori
- Okomita ili horizontalna ugradnja (s dodatcima)

Opis	H mm	L mm	P mm
DESIGN INVERTER 11	580	760	130
DESIGN INVERTER 21	580	960	130
DESIGN INVERTER 33	580	1160	130
DESIGN INVERTER 40	580	1360	130
DESIGN INVERTER 46	580	1560	130

DESIGN INVERTER su Riellovi ventilokonvektori s istosmjernim motorima bez četkica, za kontinuirane varjacije od 0 do 100% protoka zraka, a time i kapacitet grijanja i hlađenja. DESIGN INVERTER brzo zagrijava i hladi bilo koje područje, a moguće je birati između dvije namjenske funkcije: PERFORMANCE za komercijalne potrebe, kada se zahtijeva visoka učinkovitost i visoka djelotvornost, i COMFORT za stambene potrebe, kako bi se uvijek osigurao rad s maksimalno malo buke. Zahvaljujući DC Brushless motorima, DESIGN INVERTER PLUS uštedi do 50% električne energije u usporedbi s ventilokonvektorima s tradicionalnim motorima (tip ON/OFF). Baš kao i cijela obitelj HELIOTERM, serija DESIGN INVERTER izuzetno je tanka, s dubinom od samo 13 cm.
Asortiman dolazi u 5 modela s kapacitetom hlađenja od 830 W do 4560 W i kapacitetom grijanja od 1090 W do 4860 W. Širok raspon dodatne opreme i e kontrole s dodirnim DISPLEJEM podržavaju širok raspon primjena.
Sve verzije mogu se ugraditi vertikalno ili horizontalno (pomoću određenih dodatak), s priključcima na lijevoj strani. Konstrukcija je izrađena od pocinčanog lima s bočnim dijelovima od ABS-a; prednja rešetka za isporuku izrađena je od aluminija.

– Izuzetno tanak
– Dubina od 13 cm
– Jedinice se mogu ugraditi i vertikalno i horizontalno
– Jednostavnost ugradnje s lijevim priključcima
– Jednostavno uklanjanje i čišćenje filtera
– Upravljanje preko Touch Displaya

TEHNIČKI PODATCI

Opis	Snažno hlađenje 7 °C–12 °C (1) W		Snažno grijanje 50 °C (2) W		Najveća brzina protoka zraka (4) m³/h		Zračenje akustičnog tlaka max-min (5) dB(A)		Šifra
	Performanse	Udobnost	Performanse	Udobnost	Performanse	Udobnost	Performanse	Udobnost	
BIJELI VENTILOKONVEKTORI									
DESIGN INVERTER 11B	1095	830	1415	1090	197	162	42,2-24,2	39,4-24,2	**20116254**
DESIGN INVERTER 21B	2120	1760	2775	2350	389	320	43,1-25,3	40,2-25,3	**20116244**
DESIGN INVERTER 33B	3310	2650	3905	3190	560	461	45,5-25,6	42,2-25,6	**20116246**
DESIGN INVERTER 40B	3875	3340	4665	4100	699	576	45,9-26,3	42,5-26,3	**20116250**
DESIGN INVERTER 46B	4560	3800	5705	4860	787	648	47,2-27,6	43,9-27,6	**20116252**

Izvedba se odnosi na sljedeće uvjete:
(1) Sobna temperatura zraka 27 °C d.b. i 19 °C w.b.
(2) Temperatura zraka 20 °C i jednaka brzina protoka vode postignuta u načinu hlađenja
(3) Temperatura zraka 20 °C
(4) Brzina protoka zraka izmjerena s očišćenim filtrima
(5) Prema UNI EN ISO 7779: 2001
NAPOMENA: postavka Performanse preporučuje se za komercijalne prostore, dok se Udobnost preporučuje za stambene prostore.

DODATCI

Crtež	Opis	Napomene	Šifra
	**Ugrađena upravljačka ploča BASIC.** Ugrađeni LCD zaslon TOUCH, jantarne boje, koji radi kao: ON/OFF, sobni termostat s temperaturnim rasponom od 5 do 40 °C, ljetno-zimski birač, kontrola ventilatora sa sondom za temperaturu vode. Brzina ventilatora može se regulirati prema četiri načina rada: AUTO, NIGHT, MIN i MAX. Opskrbljen izlazom od 230 V za upravljanje elektroničkim ventilom.		**20116484**
	**Ugrađena upravljačka ploča TOP.** TOUCH LCD elektronička upravljačka ploča s kontinuiranom modulacijom i komunikacijskim protokolom ModBus RTU. Regulaciju sobne temperature je potpuno automatska, kroz programe AUTO, SILENT, NIGHT i MAX pomoću sonde koja se nalazi u donjem dijelu uređaja. Komunikacijski protokol ModBus RTU.		**20181365**
	**Upravljačka ploča montirana na zid TOP (MASTER).** TOUCH LCD zidna elektronička upravljačka ploča sa sobnom sondom i komunikacijskim protokolom ModBus RTU. Upravljačka ploča omogućuje upravljanje sobnom temperaturom putem svoje temperaturne sonde ili pomoću sonde ventilatora. Ploča omogućuje upravljanje jednim ili više (do max. 30) ventilokonvektora zahvaljujući u njih ugrađenoj elektronici za zidnu upravljačku ploču.	(1)	**20181383**
	**Elektronička ploča za zidnu upravljačku ploču TOP (SLAVE).** Elektronička upravljačka ploča s kontinuiranom modulacijom za daljinsko povezivanje sa zidnom upravljačkom pločom TOP. Moguće je povezati do 30 elektroničkih ploča s jednom zidnom upravljačkom pločom TOP.	(1)(2)	**20181395**
	Kontrolna ploča za ugradbenu ugradnju.	(1)	**20147241**
	**Sučelje daljinskog upravljanja.** Elektronička ploča za daljinsko upravljanje termostatom s 3 brzine.	(1)(2)	**20116481**
	**Sučelje daljinskog upravljanja 0–10 V**. Elektronička ploča za daljinsko upravljanje s ulazom O-10V.		**20116413**
	**Komplet 3-stranih ventila.** Komplet se sastoji od ventila s termoelektričnom glavom i zapornog ventila. Prvi omogućuje automatsko isključivanje zavojnice ploče iz sustava ako se kombinira s upravljačkom pločom koja omogućuje upravljanje. Zaporni ventil omogućuje uravnoteženje gubitaka dobave sustava. Ovaj komplet je alternativa dvosmjernom ventilu.		**20101063**
	**Komplet 2-stranih ventila.** Komplet se sastoji od ventila s termoelektričnom glavom i zapornog ventila. Prvi omogućuje automatsko isključivanje zavojnice panela iz sustava ako se kombinira s upravljačkom pločom koja omogućuje upravljanje; drugi omogućuje uravnoteženje gubitaka dobave sustava. Ovaj je komplet je obvezan u verzijama Plus, osim u slučaju kada montiramo 3-smjerni ventil ili kada imamo kolektor s termoelektričnim glavama.		**4013453**
	Komplet 2-stranih čepova.		**4013450**
	**Komplet bijelo postolje.** Komplet se sastoji od dvije potporne noge koje omogućuju postavljanje ventilokonvektora na pod.		**4013458**
	Komplet odstojnog priključka za dvosmjernu jedinicu ventila za spajanje cijevi na ventile s ispustom na podu i za trosmjernu jedinicu ventila za spajanje cijevi na ventile s ispustom na zidu.		**20069423**
	Komplet za spajanje pod 90°, koji omogućuje lako spajanje cijevi na ventile za izlaz iz zida.		**4013452**
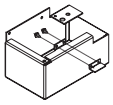	**Komplet nosača bijele boje.** Ovaj komplet koristi se za pričvršćivanje panela ventilokonvektora na pod, u slučaju ugradnje ispred izloga ili gdje god ne postoji mogućnost pričvršćivanja na zid.		**20069422**
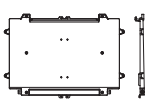	Odvod kondenzata 11 za horizontalnu ugradnju.	(3)	**20025185**
	Odvod kondenzata 21 za horizontalnu ugradnju.	(3)	**20025186**
	Odvod kondenzata 33 za horizontalnu ugradnju.	(3)	**20025187**
	Odvod kondenzata 40 za horizontalnu ugradnju.	(3)	**20025188**
	Odvod kondenzata 46 za horizontalnu ugradnju.	(3)	**20025189**
	Komplet kabela za desne priključke. Obvezan je za preokret spoja.		**20069415**

(1) Obje šifre su potrebne za prvu ventilokonvektor.
(2) Mora se ugraditi 1 komad za svaki udaljeni ventilokonvektor.
(3) Dodatak je potreban za horizontalnu ugradnju ventilokonvektora.

ODGOVARAJUĆI DODATCI

Crtež	Opis	Veličina					Napomene	Šifra
		11	21	33	40	46		
	Komplet stražnjeg poklopca za modele Design Inverter i Design Inverter Plus	•					(D)	**20116460**
			•				(D)	**20116461**
				•			(D)	**20116462**
					•		(D)	**20116463**
						•	(D)	**20116464**

(D) Dostupnost materijala u našem skladištu: 25 radnih dana od datuma potvrde narudžbe.

Ventilokonvektori

Design S Inverter



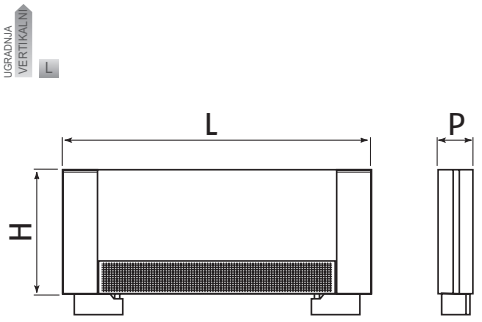

- Tangencijalni ventilokonvektori s motorom inventera bez četkica

Opis	H mm	L mm	P mm
DIZAJN INVERTERA 6BS	379	760	130
DIZAJN INVERTERA 11BS	379	960	130
DIZAJN INVERTERA 17BS	379	1160	130
DIZAJN INVERTERA 23BS	379	1360	130
DIZAJN INVERTERA 32BS	379	1560	130

DESIGN S INVERTER ima visinu od 379 mm i niži je od tradicionalnih ventilokonvektora. Ova značajka omogućuje njihovu ugradnju u skučenim prostorima.
Čitav asortiman je opremljen istosmjernim motorima bez četkica, koji omogućuju kontinuiranu modulaciju od 0 do 100% protoka zraka, a time i kapaciteta grijanja i hlađenja, vrlo brzo zagrijavanje i hlađenje bilo koje prostorije.
Zahvaljujući DC Brushless motorima, DESIGN S INVERTER uštedi do 50% električne energije u usporedbi s ventilokonvektorima s tradicionalnim motorima. Paleta DESIGN S INVERTER odlikuje se izuzetno ravnim dizajnom, zahvaljujući dubini od samo 13 cm.
Konstrukcija je izrađena od pocinčanog lima s prednjom rešetkom od aluminija. Asortiman dolazi u 5 modela s kapacitetom hlađenja od 560 W do 3140 W i kapacitetom grijanja od 780 W do 3910 W.
Širok raspon dodatne opreme i kontrola s dodirnim DISPLEJEM podržava širok raspon primjena.

- Izuzetno tanak
- Visina 379 mm
- Jednostavno uklanjanje i čišćenje filtera
- Upravljanje preko Touch Displaya

TEHNIČKI PODATCI

Opis	Snažno hlađenje 7 °C–12 °C (1) vat	Snažno grijanje 50 °C (2) vat	Snažno grijanje 70 °C–60 °C (3) vat	Najveća brzina protoka zraka (4) m³/h	Zračenje akustičnog tlaka max-min (5) dB(A)	Šifra
BIJELI VENTILOKONVEKTORI						
DIZAJN INVERTERA 6BS	560	780	1390	140	38,8-23,8	**20116265**
DIZAJN INVERTERA 11BS	1040	1570	2730	250	39,5-24,9	**20116267**
DIZAJN INVERTERA 17BS	1640	2380	4140	390	41,4-25,1	**20116271**
DIZAJN INVERTERA 23BS	2310	3250	5650	540	41,6-25,7	**20116272**
DIZAJN INVERTERA 32BS	3140	3910	6620	600	42,6-26,8	**20116273**

Izvedba se odnosi na sljedeće uvjete:
(1) Sobna temperatura zraka 27 °C d.b. i 19 °C w.b.
(2) Temperatura zraka 20 °C i jednaka brzina protoka vode postignuta u načinu hlađenja
(3) Temperatura zraka 20 °C
(4) Brzina protoka zraka izmjerena s očišćenim filtrima
(5) Prema UNI EN ISO 7779: 2001

DODATCI

Crtež	Opis	Napomene	Šifra
	**Ugrađena upravljačka ploča BASIC.** Ugrađeni LCD zaslon TOUCH, jantarne boje, koji radi kao: ON/OFF, sobni termostat s temperaturnim rasponom od 5 do 40 °C, ljetno-zimski birač, kontrola ventilatora sa sondom za temperaturu vode. Brzina ventilatora može se regulirati prema četiri načina rada: AUTO, NIGHT, MIN i MAX. Opskrbljen izlazom od 230 V za upravljanje elektroničkim ventilom.		**20116484**
	**Ugrađena upravljačka ploča TOP.** TOUCH LCD elektronička upravljačka ploča s kontinuiranom modulacijom i komunikacijskim protokolom ModBus RTU. Regulaciju sobne temperature je potpuno automatska, kroz programe AUTO, SILENT, NIGHT i MAX pomoću sonde koja se nalazi u donjem dijelu uređaja. Komunikacijski protokol ModBus RTU.		**20181365**
	**Upravljačka ploča montirana na zid TOP (MASTER).** TOUCH LCD zidna elektronička upravljačka ploča sa sobnom sondom i komunikacijskim protokolom ModBus RTU. Upravljačka ploča omogućuje upravljanje sobnom temperaturom putem svoje temperaturne sonde ili pomoću sonde ventilatora. Ploča omogućuje upravljanje jednim ili više (do max. 30) ventilokonvektora zahvaljujući u njih ugrađenoj elektronici za zidnu upravljačku ploču.	(1)	**20181383**
	**Elektronička ploča za zidnu upravljačku ploču TOP (SLAVE).** Elektronička upravljačka ploča s kontinuiranom modulacijom za daljinsko povezivanje sa zidnom upravljačkom pločom TOP. Moguće je povezati do 30 elektroničkih ploča s jednom zidnom upravljačkom pločom TOP.	(1)(2)	**20181395**
	Kontrolna ploča za ugradbenu ugradnju.	(1)	**20147241**
	**Sučelje daljinskog upravljanja.** Elektronička ploča za daljinsko upravljanje termostatom s 3 brzine.	(1)(2)	**20116481**
	**Sučelje daljinskog upravljanja 0-10V.** Elektronička ploča za daljinsko upravljanje s ulazom O-10V.		**20116413**
	**Komplet 3-stranih ventila.** Komplet se sastoji od ventila s termoelektričnom glavom i zapornog ventila. Prvi omogućuje automatsko isključivanje zavojnice ploče iz sustava ako se kombinira s upravljačkom pločom koja omogućuje upravljanje. Zaporni ventil omogućuje uravnoteženje gubitaka dobave sustava. Ovaj komplet je alternativa dvosmjernom ventilu.		**20076544**
	**Komplet 2-stranih ventila.** Komplet se sastoji od ventila s termoelektričnom glavom, što omogućuje automatsko isključivanje zavojnice ploče iz sustava ako se kombinira s upravljačkom pločom koja omogućuje upravljanje.		**20076590**
	Komplet 2-stranih čepova.		**4013450**
	**Komplet bijelo postolje.** Komplet se sastoji od dvije potporne noge koje omogućuju postavljanje ventilokonvektora na pod.		**4013458**
	Komplet odstojnog priključka za dvosmjernu jedinicu ventila za spajanje cijevi na ventile s ispustom na podu i za trosmjernu jedinicu ventila za spajanje cijevi na ventile s ispustom na zidu.		**20069423**
	Komplet za spajanje pod 90°, koji omogućuje lako spajanje cijevi na ventile za izlaz iz zida.		**4013452**
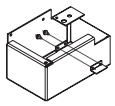	**Komplet nosača bijele boje.** Ovaj komplet koristi se za pričvršćivanje panela ventilokonvektora na pod, u slučaju ugradnje ispred izloga ili gdje god ne postoji mogućnost pričvršćivanja na zid.		**20069422**

(1) Obje šifre su potrebne za prvu ventilokonvektor
(2) Mora se ugraditi 1 komad za svaki udaljeni ventilokonvektor

Ventilokonvektori

Invisible Inverter



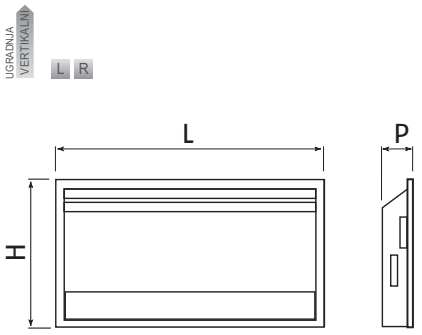

- Tangencijalni ventilokonvektori s motorom invertora bez četkica za ugradnju u zid (s predloškom)

Opis	H mm	L mm	P mm
INVISIBLE INVERTER 11	750	770	152
INVISIBLE INVERTER 21	750	970	152
INVISIBLE INVERTER 33	750	1170	152
INVISIBLE INVERTER 40	750	1370	152
INVISIBLE INVERTER 46	750	1570	152

INVISIBLE INVERTER je Riellov prijedlog za ventilokonvektore ugradbenu ugradnju, koji vam omogućuje racionalizaciju prostora prema kriterijima moderne unutarnje arhitekture. Jedinica se može ugraditi u zidove ograničene debljine, zahvaljujući samo 14,2 cm dubokoj kutiji.
Bijela prednja ploča sa sivom usisnom rešetkom je u istoj estetskoj liniji kao i ventilokonvektor DESIGN INVERTER. Orijentacija zračnog krila može se ručno podesiti za 160° odozdo prema gore kako bi se osigurala optimalna udobnost u načinu grijanja i hlađenja.
Čitav asortiman dolazi s istosmjernim motorom invertora bez četkica. Ovo tehnološko rješenje pruža kontinuirano variranje od 0 do 100% brzine protoka zraka i kao rezultat toga kapacitet grijanja i hlađenja.
INVISIBLE INVERTER vrlo brzo zagrijava i hladi bilo koji prostor, uz mogućnost odabira između dvije namjenske funkcije: PERFORMANCE za komercijalne potrebe, kada se zahtijeva visoka učinkovitost i visoka djelotvornost, i COMFORT za stambene potrebe, kako bi se uvijek osigurao rad s maksimalno malo buke.
Zahvaljujući DC Brushless motorima, INVISIBLE INVERTER uštedi do 50% električne energije u usporedbi s ventilokonvektorima s tradicionalnim motorima (tip ON/OFF).
Asortiman dolazi u 5 modela s kapacitetom hlađenja od 830 W do 4560 W i kapacitetom grijanja od 1090 W do 4860 W i širokom lepezom dodataka.

– Ultra slim dizajn
– Krila mogu biti potpuno orijentirana
– Izuzetno tihi rad
– Jednostavnost ugradnje zahvaljujući kućištu za ugradnju
– Samo 14,2 cm dubine
– Širok raspon dodataka
– Filtere je lako demontirati i očistiti

TEHNIČKI PODATCI

Opis	Snažno hlađenje 7 °C–12 °C (1) W		Snažno grijanje 50 °C (2) W		Najveća brzina protoka zraka (4) m³/h		Zračenje akustičnog tlaka max-min (5) dB(A)		Šifra
	Performanse	Udobnost	Performanse	Udobnost	Performanse	Udobnost	Performanse	Udobnost	
VIJELI VENTILOKONVEKTORI S PREDLOŠKOM ZA UGRADNJU U ZID									
INVISIBLE INVERTER 11	1095	830	1415	1090	197	162	42,2-24,2	39,4-24,2	**20069349**
KUTIJA (ZA UGRADBENU UGRADNJU)									**20025164**
PREDNJI PANEL I REŠETKA									**20116418**
INVISIBLE INVERTER 21	2120	1760	2775	2350	389	320	43,1-25,3	40,2-25,3	**20069370**
KUTIJA (ZA UGRADBENU UGRADNJU)									**20025166**
PREDNJI PANEL I REŠETKA									**20116419**
INVISIBLE INVERTER 33	3310	2650	3905	3190	560	461	45,5-25,6	42,2-25,6	**20069371**
KUTIJA (ZA UGRADBENU UGRADNJU)									**20025167**
PREDNJI PANEL I REŠETKA									**20116420**
INVISIBLE INVERTER 40	3875	3340	4665	4100	699	576	45,9-26,3	42,5-26,3	**20069372**
KUTIJA (ZA UGRADBENU UGRADNJU)									**20025169**
PREDNJI PANEL I REŠETKA									**20116421**
INVISIBLE INVERTER 46	4560	3800	5705	4860	787	648	47,2-27,6	43,9-27,6	**20069373**
KUTIJA (ZA UGRADBENU UGRADNJU)									**20025171**
PREDNJI PANEL I REŠETKA									**20116423**

Izvedba se odnosi na sljedeće uvjete:
(1) Sobna temperatura zraka 27 °C d.b. i 19 °C w.b.
(2) Temperatura zraka 20 °C i jednaka brzina protoka vode postignuta u načinu hlađenja
(3) Temperatura zraka 20 °C
(4) Brzina protoka zraka izmjerena s očišćenim filtrima
(5) Prema UNI EN ISO 7779: 2001
NAPOMENA: postavka Performanse preporučuje se za komercijalne prostore, dok se Udobnost preporučuje za stambene prostore.

DODATCI

Crtež	Opis	Napomene	Šifra
	**Upravljačka ploča montirana na zid TOP (MASTER).** TOUCH LCD zidna elektronička upravljačka ploča sa sobnom sondom i komunikacijskim protokolom ModBus RTU. Upravljačka ploča omogućuje upravljanje sobnom temperaturom putem svoje temperaturne sonde ili pomoću sonde ventilatora. Ploča omogućuje upravljanje jednim ili više (do max. 30) ventilokonvektora zahvaljujući u njih ugrađenoj elektronici za zidnu upravljačku ploču.	(1)	**20181383**
	**Elektronička ploča za zidnu upravljačku ploču TOP (SLAVE).** Elektronička upravljačka ploča s kontinuiranom modulacijom za daljinsko povezivanje sa zidnom upravljačkom pločom TOP. Moguće je povezati do 30 elektroničkih ploča s jednom zidnom upravljačkom pločom TOP.	(1)(2)	**20181395**
	Kontrolna ploča za ugradbenu ugradnju.	(1)	**20147241**
	**Sučelje daljinskog upravljanja.** Elektronička ploča za daljinsko upravljanje termostatom s 3 brzine.	(1)(2)	**20116481**
	**Sučelje daljinskog upravljanja 0-10V.** Elektronička ploča za daljinsko upravljanje s ulazom O-10V.		**20116413**
	**Komplet 3-stranih ventila.** Komplet se sastoji od ventila s termoelektričnom glavom i zapornog ventila. Prvi omogućuje automatsko isključivanje zavojnice ploče iz sustava ako se kombinira s upravljačkom pločom koja omogućuje upravljanje. Zaporni ventil omogućuje uravnoteženje gubitaka dobave sustava. Ovaj komplet je alternativa dvosmjernom ventilu.		**20101063**
	**Komplet 2-stranih ventila.** Komplet se sastoji od ventila s termoelektričnom glavom i zapornog ventila. Prvi omogućuje automatsko isključivanje zavojnice panela iz sustava ako se kombinira s upravljačkom pločom koja omogućuje upravljanje; drugi omogućuje uravnoteženje gubitaka dobave sustava. Ovaj je komplet je obvezan u verzijama Plus, osim u slučaju kada montiramo 3-smjerni ventil ili kada imamo kolektor s termoelektričnim glavama.		**4013453**

Crtež	Opis	Napomene	Šifra
	Komplet 2-stranih čepova.		**4013450**
	Komplet odstojnog priključka za dvosmjernu jedinicu ventila za spajanje cijevi na ventile s ispustom na podu i za trosmjernu jedinicu ventila za spajanje cijevi na ventile s ispustom na zidu.		**20069423**
	Komplet za spajanje pod 90°, koji omogućuje lako spajanje cijevi na ventile za izlaz iz zida.		**4013452**
	Komplet kabela za desne priključke. Obvezan je za preokret spoja.		**20069415**

(1) Obje šifre su potrebne za prvu ventilokonvektor
(2) Mora se ugraditi 1 komad za svaki udaljeni ventilokonvektor

RIELLO

Ventilokonvektori

Invisible Inverter Plus



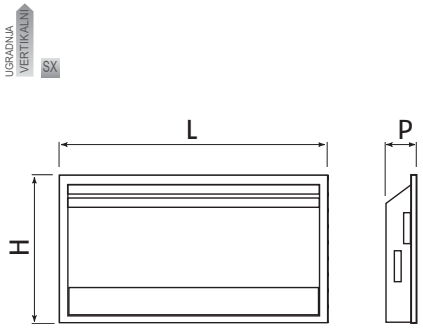

- Tangencijalni ventilokonvektori s motorom invertora bez četkica, pločom prednjeg panela sa radijacijskim efektom za ugradnju u zid (s predloškom)

Opis	H mm	L mm	P mm
INVISIBLE INVERTER PLUS 11	750	770	152
INVISIBLE INVERTER PLUS 21	750	970	152
INVISIBLE INVERTER PLUS 33	750	1170	152
INVISIBLE INVERTER PLUS 40	750	1370	152
INVISIBLE INVERTER PLUS 46	750	1570	152

INVISIBLE INVERTER PLUS je Riellov VRH ventilokonvektora za ugradbenu ugradnju, koji vam omogućuje racionalizaciju prostora prema kriterijima moderne unutarnje arhitekture. Jedinica se može ugraditi u zidove ograničene debljine, zahvaljujući samo 14,2 cm dubokoj kutiji.
INVISIBLE INVERTER PLUS prednji panel, zahvaljujući svom ekskluzivnom principu rada, konvektivni i ventilacijski učinak s radijacijskim učinkom prednje ploče, čime se povećava ugodnost u prostoru. Orijentacija zračnog krila može se ručno podesiti za 160° odozdo prema gore kako bi se osigurala optimalna udobnost u načinu grijanja i hlađenja.
Čitav asortiman dolazi s istosmjernim motorom invertora bez četkica. Ovo tehnološko rješenje pruža kontinuirano variranje od 0 do 100% brzine protoka zraka i kao rezultat toga kapacitet grijanja i hlađenja.
INVISIBLE INVERTER PLUS vrlo brzo zagrijava i hladi bilo koji prostor, uz mogućnost odabira između dvije namjenske funkcije: PERFORMANCE za komercijalne potrebe, kada se zahtijeva visoka učinkovitost i visoka djelotvornost, i COMFORT za stambene potrebe, kako bi se uvijek osigurao rad s maksimalno malo buke. Zahvaljujući DC Brushless motorima, INVISIBLE INVERTER PLUS uštedi do 50% električne energije u usporedbi s ventilokonvektorima s tradicionalnim motorima (tip ON/OFF).
Asortiman dolazi u 5 modela s kapacitetom hlađenja od 830 W do 4560 W i kapacitetom grijanja od 1090 W do 1090 4860 W.

– Ultra slim dizajn
– Efekt radijacije u načinu grijanje
– Krila mogu biti potpuno orijentirana
– Izuzetno tihi rad
– Jednostavnost ugradnje zahvaljujući kućištu za ugradnju
– Samo 14,2 cm dubine
– Širok raspon dodataka
– Filtere je lako demontirati i očistiti

TEHNIČKI PODATCI

Opis	Snažno hlađenje 7 °C–12 °C (1) W		Snažno grijanje 50 °C (2) W		Najveća brzina protoka zraka (4) m³/h		Zračenje akustičnog tlaka max-min (5) dB(A)		Napomene	Šifra
	Performanse	Udobnost	Performanse	Udobnost	Performanse	Udobnost	Performanse	Udobnost		
VIJELI VENTILOKONVEKTORI S PREDLOŠKOM ZA UGRADNJU U ZID										
INVISIBLE INVERTER PLUS 11	1095	830	1515	1090	197	162	42,2-24,2	39,4-24,2	(D)	**20069374**
KUTIJA (ZA UGRADBENU UGRADNJU)										**20025164**
PREDNJI PANEL I REŠETKA										**20116418**
INVISIBLE INVERTER PLUS 21	2120	1760	2885	2350	389	320	43,1-25,3	40,2-25,3	(D)	**20069375**
KUTIJA (ZA UGRADBENU UGRADNJU)										**20025166**
PREDNJI PANEL I REŠETKA										**20116419**
INVISIBLE INVERTER PLUS 33	3310	2650	4140	3190	560	461	45,5-25,6	42,2-25,6	(D)	**20069376**
KUTIJA (ZA UGRADBENU UGRADNJU)										**20025167**
PREDNJI PANEL I REŠETKA										**20116420**
INVISIBLE INVERTER PLUS 40	3875	3340	5015	4100	699	576	45,9-26,3	42,5-26,3	(D)	**20069377**
KUTIJA (ZA UGRADBENU UGRADNJU)										**20025169**
PREDNJI PANEL I REŠETKA										**20116421**
INVISIBLE INVERTER PLUS 46	4560	3800	5910	4860	787	648	47,2-27,6	43,9-27,6	(D)	**20069378**
KUTIJA (ZA UGRADBENU UGRADNJU)										**20025171**
PREDNJI PANEL I REŠETKA										**20116423**

Izvedba se odnosi na sljedeće uvjete:
(1) Sobna temperatura zraka 27 °C d.b. i 19 °C w.b.
(2) Temperatura zraka 20 °C i jednaka brzina protoka vode postignuta u načinu hlađenja
(3) Temperatura zraka 20 °C
(4) Temperatura zraka 20 °C; glavni ventilator na "isključeno"
(5) Brzina protoka zraka izmjerena s očišćenim filtrima
(6) Prema UNI EN ISO 7779: 2001
(D) Dostupnost materijala u našem skladištu: 25 radnih dana od datuma potvrde narudžbe.
NAPOMENA: postavka Performanse preporučuje se za komercijalne prostore, dok se Udobnost preporučuje za stambene prostore.

DODATCI

Crtež	Opis	Napomene	Šifra
	**Upravljačka ploča montirana na zid TOP (MASTER).** TOUCH LCD zidna elektronička upravljačka ploča sa sobnom sondom i komunikacijskim protokolom ModBus RTU. Upravljačka ploča omogućuje upravljanje sobnom temperaturom putem svoje temperaturne sonde ili pomoću sonde ventilatora. Ploča omogućuje upravljanje jednim ili više (do max. 30) ventilokonvektora zahvaljujući u njih ugrađenoj elektronici za zidnu upravljačku ploču.	(1)	**20181383**
	**Elektronička ploča za zidnu upravljačku ploču TOP (SLAVE).** Elektronička upravljačka ploča s kontinuiranom modulacijom za daljinsko povezivanje sa zidnom upravljačkom pločom TOP. Moguće je povezati do 30 elektroničkih ploča s jednom zidnom upravljačkom pločom TOP.	(1)(2)	**20181395**
	Kontrolna ploča za ugradbenu ugradnju.	(1)	**20147241**
	**Sučelje daljinskog upravljanja.** Elektronička ploča za daljinsko upravljanje termostatom s 3 brzine.	(1)(2)	**20116481**
	**Sučelje daljinskog upravljanja 0-10V.** Elektronička ploča za daljinsko upravljanje s ulazom O-10V.		**20116413**
	**Komplet 3-stranih ventila.** Komplet se sastoji od ventila s termoelektričnom glavom i zapornog ventila. Prvi omogućuje automatsko isključivanje zavojnice ploče iz sustava ako se kombinira s upravljačkom pločom koja omogućuje upravljanje. Zaporni ventil omogućuje uravnoteženje gubitaka dobave sustava. Ovaj komplet je alternativa dvosmjernom ventilu.		**20101063**
	**Komplet 2-stranih ventila.** Komplet se sastoji od ventila s termoelektričnom glavom i zapornog ventila. Prvi omogućuje automatsko isključivanje zavojnice panela iz sustava ako se kombinira s upravljačkom pločom koja omogućuje upravljanje; drugi omogućuje uravnoteženje gubitaka dobave sustava. Ovaj je komplet je obvezan u verzijama Plus, osim u slučaju kada montiramo 3-smjerni ventil ili kada imamo kolektor s termoelektričnim glavama.		**4013453**

Crtež	Opis	Napomene	Šifra
	Komplet 2-stranih čepova.		**4013450**
	Komplet odstojnog priključka za dvosmjernu jedinicu ventila za spajanje cijevi na ventile s ispustom na podu i za trosmjernu jedinicu ventila za spajanje cijevi na ventile s ispustom na zidu.		**20069423**
	Komplet za spajanje pod 90°, koji omogućuje lako spajanje cijevi na ventile za izlaz iz zida.		**4013452**

(1) Obje šifre su potrebne za prvu ventilokonvektor.
(2) Mora se ugraditi 1 komad za svaki udaljeni ventilokonvektor.

Stropni ventilator i konvektori s oplatom

Nevidljivi inverterski strop



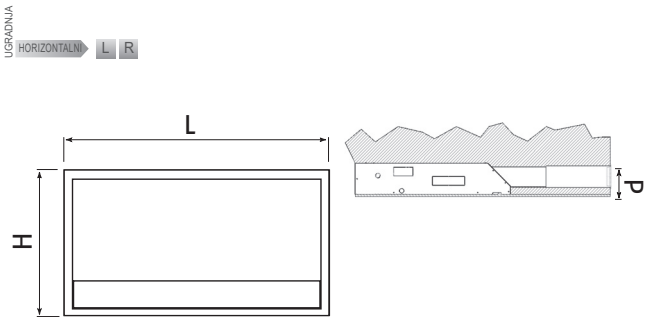

- Ventilatorski konvektor s ugrađenim inverterskim motorom bez četkica u kompletu s predloškom za stropnu ugradnju.

Opis	H mm	L mm	P mm
INVISIBLE INVERTER 11	750	770	152
INVISIBLE INVERTER 21	750	970	152
INVISIBLE INVERTER 33	750	1170	152
INVISIBLE INVERTER 40	750	1370	152
INVISIBLE INVERTER 46	750	1570	152

Stropna jedinica NEVIDLJIVOG INVERTERA idealno je dizajnirana za ugradnju u spuštene stropove, kao što su hotelske sobe, gdje je potreban izravan dovod zraka preko rešetke (nije uključena) i dovod zraka preko razvodnog kanala. Ova jedinica se može ugraditi u spuštene stropove ograničene debljine zahvaljujući dubini jedinice od samo 14,2 cm.
Poklopac je bijele boje i opremljen usisnom rešetkom. Teleskopski kanal omogućuje kombinaciju s bilo kojom vrstom rešetke za izlaz zraka koja je dostupna na tržištu. NEVIDLJIVI INVERTER je opremljen DC inverterskim motorima bez četkica.
DC motor bez četkica omogućuje kontinuiranu varijaciju od 0 do 100% brzine protoka zraka, a time i kapaciteta grijanja i hlađenja. NEVIDLJIVI INVERTER vrlo brzo grije i hladi svaku prostoriju, uz izbor između dva namjenska mapiranja: PERFORMANSE za komercijalna okruženja, koja zahtijevaju visoke performanse i učinkovitost te COMFORT za tiha stambena okruženja. Zahvaljujući upotrebi DC motora bez četkica, NEVIDLJIVI INVERTERI štede do 50% električne energije u usporedbi s ventilokonvektorima s tradicionalnim motorima (tipa UKLJUČENO/ISKLJUČENO).
Asortiman je dostupan u 5 modela, s kapacitetima hlađenja od 830 W do 4560 W i kapacitetima grijanja od 1090 W do 4860 W sa širokim rasponom dodatne opreme.

– Instalacija na stropove
– Posebno niska razina buke
– Smanjena dubina od 14.2 cm
– Širok raspon dodataka

TEHNIČKI PODATCI

Opis	Snaga hlađenja 7 °C–12 °C W (1)		Toplinska izlazna snaga 50 C W (2)		Najveća brzina protoka zraka m³/h (4)		Akustični tlak max-min dB(A) (5)		Napomene	Šifra
	Performanse	Udobnost	Performanse	Udobnost	Performanse	Udobnost	Performanse	Udobnost		
BIJELA JEDINICA ZAVOJNICE VENTILATORA KOMPLETNA SA PREDLOŠKOM ZA STROPNU UGRADNJU										
INVISIBLE INVERTER 11	1095	830	1415	1090	197	162	42,2-24,2	39,4-24,2		**20069349**
Ugradbena jedinica										**20025164**
Stropni panel i usisna rešetka									(D)	**20116425**
Teleskopski kanal za odvod zraka									(D)	**4013486**
INVISIBLE INVERTER 21	2120	1760	2775	2350	389	320	43,1-25,3	40,2-25,3		**20069370**
Ugradbena jedinica										**20025166**
Stropni panel i usisna rešetka									(D)	**20116426**
Teleskopski kanal za odvod zraka									(D)	**4013487**
INVISIBLE INVERTER 33	3310	2650	3905	3190	560	461	45,5-25,6	42,2-25,6		**20069371**
Ugradbena jedinica										**20025167**
Stropni panel i usisna rešetka									(D)	**20116427**
Teleskopski kanal za odvod zraka									(D)	**4013488**
INVISIBLE INVERTER 40	3875	3340	4665	4100	699	576	45,9-26,3	42,5-26,3		**20069372**
Ugradbena jedinica										**20025169**
Stropni panel i usisna rešetka									(D)	**20116428**
Teleskopski kanal za odvod zraka									(D)	**4013489**
INVISIBLE INVERTER 46	4560	3800	5705	4860	787	648	47,2-27,6	43,9-27,6		**20069373**
Ugradbena jedinica										**20025171**
Stropni panel i usisna rešetka									(D)	**20116429**
Teleskopski kanal za odvod zraka									(D)	**4013490**

Performanse se odnose na sljedeće usluge:
(1) Temperatura ambijentalnog zraka 27°C Tb.s. i 19°C Tb.u.
(2) Temperatura zraka 20°C i isti protok vode kao u načinu hlađenja.
(3) Temperatura zraka 20°C.
(4) Brzina protoka zraka mjerena čistim filterima.
(5) Prema UNI EN ISO 7779: 2001.
(D) Dostupnost materijala u našem skladištu: 25 radnih dana od datuma potvrde narudžbe.
NAPOMENA: postavka performansi preporučuje se za poslovne prostore, dok se postavka komfora preporučuje za stambene prostore.

DODATCI

Crtež	Opis	Napomene	Šifra
	**Upravljačka ploča montirana na zid TOP (MASTER).** TOUCH LCD zidna elektronička upravljačka ploča sa sobnom sondom i komunikacijskim protokolom ModBus RTU. Upravljačka ploča omogućuje upravljanje sobnom temperaturom putem svoje temperaturne sonde ili pomoću sonde ventilatora. Ploča omogućuje upravljanje jednim ili više (do max. 30) ventilokonvektora zahvaljujući u njih ugrađenoj elektronici za zidnu upravljačku ploču.	(1)	**20181383**
	**Elektronička ploča za zidnu upravljačku ploču TOP (SLAVE).** Elektronička upravljačka ploča s kontinuiranom modulacijom za daljinsko povezivanje sa zidnom upravljačkom pločom TOP. Moguće je povezati do 30 elektroničkih ploča s jednom zidnom upravljačkom pločom TOP.	(1)(2)	**20181395**
	Kontrolna ploča za ugradbenu ugradnju.	(1)	**20147241**
	**Sučelje daljinskog upravljanja.** Elektronička ploča za daljinsko upravljanje termostatom s 3 brzine.	(1)(2)	**20116481**
	**Sučelje daljinskog upravljanja 0-10V.** Elektronička ploča za daljinsko upravljanje s ulazom O-10V.		**20116413**
	**Komplet 3-stranih ventila.** Komplet se sastoji od ventila s termoelektričnom glavom i zapornog ventila. Prvi omogućuje automatsko isključivanje zavojnice ploče iz sustava ako se kombinira s upravljačkom pločom koja omogućuje upravljanje. Zaporni ventil omogućuje uravnoteženje gubitaka dobave sustava. Ovaj komplet je alternativa dvosmjernom ventilu.		**20101063**
	**Komplet 2-stranih ventila.** Komplet se sastoji od ventila s termoelektričnom glavom i zapornog ventila. Prvi omogućuje automatsko isključivanje zavojnice panela iz sustava ako se kombinira s upravljačkom pločom koja omogućuje upravljanje; drugi omogućuje uravnoteženje gubitaka dobave sustava. Ovaj je komplet je obvezan u verzijama Plus, osim u slučaju kada montiramo 3-smjerni ventil ili kada imamo kolektor s termoelektričnim glavama.		**4013453**
	Komplet 2-stranih čepova.		**4013450**
	Komplet odstojnog priključka za dvosmjernu jedinicu ventila za spajanje cijevi na ventile s ispustom na podu i za trosmjernu jedinicu ventila za spajanje cijevi na ventile s ispustom na zidu.		**20069423**
	Komplet za spajanje pod 90°, koji omogućuje lako spajanje cijevi na ventile za izlaz iz zida.		**4013452**

(1) Obje šifre su potrebne za prvu ventilokonvektor
(2) Mora se ugraditi 1 komad za svaki udaljeni ventilokonvektor

RIELLO

Ventilokonvektor za ugradbenu ugradnju

In Inverter
In Inverter Plus





ULAZ



IN PLUS

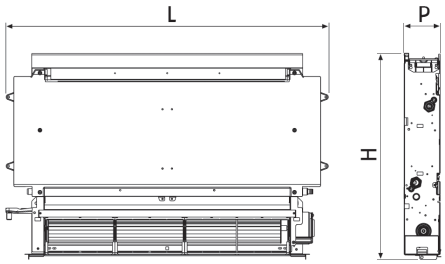

- Ventilokonvektori s motorom invertora bez četkica za ugradnju u zid

Opis	H mm	L mm	P mm
IN INVERTER 11	576	525	126
IN INVERTER 21	576	725	126
IN INVERTER 33	576	925	126
IN INVERTER 40	576	1125	126
IN INVERTER 46	576	1325	126
IN INVERTER PLUS 11	576	525	126
IN INVERTER PLUS 21	576	725	126
IN INVERTER PLUS 33	576	925	126
IN INVERTER PLUS 40	576	1125	126
IN INVERTER PLUS 46	576	1325	126

IN INVERTER je Riellov prijedlog za ventilokonvektore ugradbenu ugradnju, koji vam omogućuje racionalizaciju prostora prema kriterijima moderne unutarnje arhitekture. Jedinica se može ugraditi u zidove koji su relativno tanki, zahvaljujući samo 12,6 cm dubokoj kutiji.
Čitav asortiman dolazi s istosmjernim motorom invertora bez četkica. Ovo tehnološko rješenje pruža kontinuirano variranje od 0 do 100% brzine protoka zraka i kao rezultat toga kapacitet grijanja i hlađenja.
IN INVERTER vrlo brzo zagrijava i hladi bilo koji prostor, uz mogućnost odabira između dvije namjenske funkcije: PERFORMANCE za komercijalne potrebe, kada se zahtijeva visoka učinkovitost i visoka djelotvornost, i COMFORT za stambene potrebe, kako bi se uvijek osigurao rad s maksimalno malo buke.
Zahvaljujući DC Brushless motorima, IN INVERTER uštedi do 50% električne energije u usporedbi s ventilokonvektorima s tradicionalnim motorima (tip ON/OFF). Asortiman dolazi u 5 modela s (model PLUS) i bez efekta zračenja, kapaciteta hlađenja od 830 W do 4560 W i kapaciteta grijanja od 1090 W do 4860 W.
Širok raspon dodatne opreme i kontrola s dodirnim DISPLAY-om podržava širok spektar aplikacija.
Sve verzije IN INVERTERa mogu se ugraditi vertikalno ili horizontalno (pomoću određenih dodataka), sa standardnim priključcima s lijeve strane (s desne strane s pripadajućim dodatcima).
Izvedbe IN INVERTER PLUS se mogu vertikalno ugraditi sa spojevima na lijevoj strani.
Konstrukcija je izrađena od pocinčanog lima.

– Izuzetno tihi rad
– Samo 12,6 cm dubine
– Širok raspon dodataka
– Filtere je lako demontirati i očistiti

TEHNIČKI PODATCI

Opis	Snažno hlađenje 7 °C–12 °C (1) W		Snažno grijanje 50 °C (2) W		Najveća brzina protoka zraka (4) m³/h		Zračenje akustičnog tlaka max-min (5) dB(A)		Napomene	Šifra
	Performanse	Udobnost	Performanse	Udobnost	Performanse	Udobnost	Performanse	Udobnost		
VENTILOKONVEKTOR ZA UGRADBENU UGRADNJU										
IN INVERTER 11	1095	830	1515	1090	197	162	42,2-24,2	39,4-24,2		**20069349**
IN INVERTER 21	2120	1760	2885	2350	389	320	43,1-25,3	40,2-25,3		**20069370**
IN INVERTER 33	3310	2650	4140	3190	560	461	45,5-25,6	42,2-25,6		**20069371**
IN INVERTER 40	3875	3340	5015	4100	699	576	45,9-26,3	42,5-26,3		**20069372**
IN INVERTER 46	4560	3800	5910	4860	787	648	47,2-27,6	43,9-27,6		**20069373**
VENTILOKONVEKTOR SA RADIJACIJSKOM PLOČOM ZA UGRADBENU UGRADNJU										
IN INVERTER PLUS 11	1095	830	1515	1090	197	162	42,2-24,2	39,4-24,2	(D)	**20069374**
IN INVERTER PLUS 21	2120	1760	2885	2350	389	320	43,1-25,3	40,2-25,3	(D)	**20069375**
IN INVERTER PLUS 33	3310	2650	4140	3190	560	461	45,5-25,6	42,2-25,6	(D)	**20069376**
IN INVERTER PLUS 40	3875	3340	5015	4100	699	576	45,9-26,3	42,5-26,3	(D)	**20069377**
IN INVERTER PLUS 46	4560	3800	5910	4860	787	648	47,2-27,6	43,9-27,6	(D)	**20069378**

Izvedba se odnosi na sljedeće uvjete:
(1) Sobna temperatura zraka 27 °C d.b. i 19 °C w.b.
(2) Temperatura zraka 20 °C i jednaka brzina protoka vode postignuta u načinu hlađenja
(3) Temperatura zraka 20 °C
(4) Temperatura zraka 20 °C; glavni ventilator na "isključeno"
(5) Brzina protoka zraka izmjerena s očišćenim filtrima
(6) Prema UNI EN ISO 7779: 2001
(D) Dostupnost materijala u našem skladištu: 25 radnih dana od datuma potvrde narudžbe.
NAPOMENA: postavka Performanse preporučuje se za komercijalne prostore, dok se Udobnost preporučuje za stambene prostore.

DODATCI

Crtež	Opis	Napomene	Šifra
	**Upravljačka ploča montirana na zid TOP (MASTER).** TOUCH LCD zidna elektronička upravljačka ploča sa sobnom sondom i komunikacijskim protokolom ModBus RTU. Upravljačka ploča omogućuje upravljanje sobnom temperaturom putem svoje temperaturne sonde ili pomoću sonde ventilatora. Ploča omogućuje upravljanje jednim ili više (do max. 30) ventilokonvektora zahvaljujući u njih ugrađenoj elektronici za zidnu upravljačku ploču.	(1)	**20181383**
	**Elektronička ploča za zidnu upravljačku ploču TOP (SLAVE).** Elektronička upravljačka ploča s kontinuiranom modulacijom za daljinsko povezivanje sa zidnom upravljačkom pločom TOP. Moguće je povezati do 30 elektroničkih ploča s jednom zidnom upravljačkom pločom TOP.	(1)(2)	**20181395**
	Kontrolna ploča za ugradbenu ugradnju.	(1)	**20147241**
	**Sučelje daljinskog upravljanja.** Elektronička ploča za daljinsko upravljanje termostatom s 3 brzine.	(1)(2)	**20116481**
	**Sučelje daljinskog upravljanja 0-10V.** Elektronička ploča za daljinsko upravljanje s ulazom O-10V.		**20116413**
	**Komplet 3-stranih ventila.** Komplet se sastoji od ventila s termoelektričnom glavom i zapornog ventila. Prvi omogućuje automatsko isključivanje zavojnice ploče iz sustava ako se kombinira s upravljačkom pločom koja omogućuje upravljanje. Zaporni ventil omogućuje uravnoteženje gubitaka dobave sustava. Ovaj komplet je alternativa dvosmjernom ventilu.		**20101063**
	**Komplet 2-stranih ventila.** Komplet se sastoji od ventila s termoelektričnom glavom i zapornog ventila. Prvi omogućuje automatsko isključivanje zavojnice panela iz sustava ako se kombinira s upravljačkom pločom koja omogućuje upravljanje; drugi omogućuje uravnoteženje gubitaka dobave sustava. Ovaj je komplet je obvezan u verzijama Plus, osim u slučaju kada montiramo 3-smjerni ventil ili kada imamo kolektor s termoelektričnim glavama.		**4013453**
	Komplet 2-stranih čepova.		**4013450**
	Komplet odstojnog priključka za dvosmjernu jedinicu ventila za spajanje cijevi na ventile s ispustom na podu i za trosmjernu jedinicu ventila za spajanje cijevi na ventile s ispustom na zidu.		**20069423**

Crtež	Opis	Napomene	Šifra
	Komplet za spajanje pod 90°, koji omogućuje lako spajanje cijevi na ventile za izlaz iz zida.		**4013452**
	Komplet kabela za priključke s desne strane za model IN (ne za model PLUS). Obvezan je za preokret spoja.		**20069415**

(1) Obje šifre su potrebne za prvu ventilokonvektor
(2) Mora se ugraditi 1 komad za svaki udaljeni ventilokonvektor.

ODGOVARAJUĆI DODATCI

Crtež	Opis	Veličina					Napomene	Šifra
		11	21	33	40	46		
	Komplet za dovod zraka od 90 ° za ugradbene modele IN Inverter (ne za Plus modele)	•					(D)	**4013481**
			•				(D)	**4013482**
				•			(D)	**4013483**
					•		(D)	**4013484**
						•	(D)	**4013485**
	Komplet za gornji dovod za ugradbene modele IN Inverter	•					(D)	**4013486**
			•				(D)	**4013487**
				•			(D)	**4013488**
					•		(D)	**4013489**
						•	(D)	**4013490**
	Komplet za usis za ugradbene modele IN Inverter (ne za model Plus)	•					(D)	**4013491**
			•				(D)	**4013492**
				•			(D)	**4013493**
					•		(D)	**4013494**
						•	(D)	**4013495**

(D) Dostupnost materijala u našem skladištu: 25 radnih dana od datuma potvrde narudžbe.

Ventilokonvektori - Cassette

RK N Hydroline



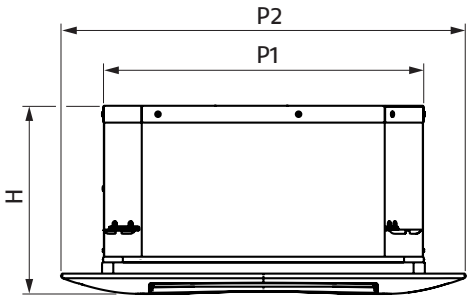

- “Cassette” ventilokovektori

Opis	H mm	L1 mm	L2 mm
RK 24 N SET	298	720	569
RK 40 N SET	298	720	569
RK 47 N SET	298	720	569
RK 63 N SET	298	960	825
RK 72 N SET	298	960	825
RK 96 N SET	298	960	825

Raspon kasetnih ventilokonvektora RK N dizajniran je za rješenja za grijanje i/ili hlađenje kako za stambene tako i za komercijalne svrhe gdje god je potrebna stropna ugradnja kako bi se udovoljilo specifičnim arhitektonskim potrebama.
Zahvaljujući ugodnoj estetici, preciznom dizajnu i 4-smjerno podesivom izlazu zraka, kasetni ventilokonvektori RK N idealno su rješenje za bilo koje okruženje. Za korisničko sučelje, čitav niz RK N ventilokonvektora može se uskladiti sa zidnim upravljačkim pločama linije Hydrocontrol:

– TermoComfortPlus i TermoComfort.
– Ekstremno nizak nivo buke
– Zračni filter se može prati
– Kondenzacijska crpka za drenažu kao standard
– Jednostavnost ugradnje
– Izvrsna raspodjela zraka kroz 4 ručna krila
– Filtere je lako demontirati i očistiti.

TEHNIČKI PODATCI

Opis		Snažno hlađenje kW	Snažno grijanje kW	Brzina protoka zraka m^3/h	Napomene	Šifra
RK 24 N SET	RK 24 N	2,400	3,200	660	(1)(2)	**20051794**
	Rešetka				(2)	**4012190**
	Komplet automatskih prekidača ljeto/zima				(2)	**4012226**
RK 40 N SET	RK 40 N	4,000	5,000	735	(1)(2)	**20051795**
	Rešetka				(2)	**4012190**
	Komplet automatskih prekidača ljeto/zima				(2)	**4012226**
RK 47 N SET	RK 47 N	4,700	6,200	900	(1)(2)	**20051796**
	Rešetka				(2)	**4012190**
	Komplet automatskih prekidača ljeto/zima				(2)	**4012226**
RK 63 N SET	RK 63 N	6,300	8,110	980	(1)(2)	**20051797**
	Rešetka				(2)	**20051800**
	Komplet automatskih prekidača ljeto/zima				(2)	**4012226**
RK 72 N SET	RK 72 N	7,200	10,000	1160	(1)(2)	**20051798**
	Rešetka				(2)	**20051800**
	Komplet automatskih prekidača ljeto/zima				(2)	**4012226**
RK 96 N SET	RK 96 N	9,600	13,000	1,600	(1)(2)	**20051799**
	Rešetka				(2)	**20051800**
	Komplet automatskih prekidača ljeto/zima				(2)	**4012226**

(*) ZA KUPOVINU CIJELOG PROIZVODA, MOLIMO VAS DA ZAPAMTITE NARUČITI SVE KODOVE (RK N, REŠETKA I KOMPLET AUTOMATSKIH PREKIDAČA LJETO/ZIMA).
(1) Ventilokonvektormora biti usklađen s elektroventilom koji upravlja radom.
(2) Dodatci "Rešetka" i "Ljetni/zimski komplet automatskih prekidača" moraju se naručiti zajedno s osnovnom jedinicom.
Izvedba se odnosi na sljedeće uvjete:
- brzina ventilatora: maksimalna;
- hlađenje: protok vode 7°C, temperatura zraka na dovodu 27 °C Td.b./ 19 °C Tw.b.; (Δt 5 °C);
- grijanje: protočna voda 50 °C; temperatura ulaznog zraka 20 °C Td.b; ista brzina protoka vode postignuta u načinu hlađenja;
- maksimalni protok vode 80 °C.

DODATCI

Opis	Šifra
Komplet ventila s 2 cijevi (modeli 24-47)	**20035945**
Komplet ventila s 2 cijevi (modeli 63-96)	**20086595**
Komplet za primarni zrak	**4012192**
Komplet zračne brave	**4012225**

KONTROLE

Opis	Napomene	Šifra
2 cijevi kontrole "Plus" (zidna ugradnja)	(1)	**20081464**
Komplet zračne sonde	(2)	**20083816**
Komplet vodene sonde		**20083809**
Višestruki komplet	(3)	**20081499**

(1) Nije uključen komplet vodene sonde šifra 20083809.
(2) Senzor za daljinsko očitavanje.
(3) Jedna kontrola za svaki ventilokovektor.

VODENI GENERATORI VRUĆEG ZRAKA

Nuovo Acu-Nuovo Acu F



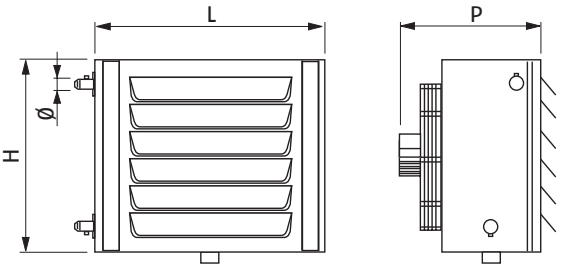

- Verzije grijanja i hlađenja
- Helikoidni ventilator

Opis	H mm	L mm	P mm	Ø mm	Neto težina kg
NUOVO ACU 13 M	390	555	370	1"	15
NUOVO ACU 23 M	440	605	396	1"	18
NUOVO ACU 33 M	490	655	402	1"	21
NUOVO ACU 43 M	540	705	402	1"	24
NUOVO ACU 53 M	590	755	402	1"	28
NUOVO ACU 63 M	640	805	402	1"¼	32
NUOVO ACU 73 T	690	855	460	1"¼	43
NUOVO ACU 23 F	440	605	396	1"	18
NUOVO ACU 33 F	490	655	402	1"	21
NUOVO ACU 43 F	540	705	402	1"	24
NUOVO ACU 63 F	640	805	402	1" ¼	32

NUOVO ACU i NUOVO ACU F su vodeni grijači zraka dizajnirani za grijanje i hlađenje malih i srednjih područja, kao što su skladišta, spremišta, laboratorije, sportski centri.
NUOVO ACU se sastoji od troredne zavojnice za primjenu kod niskih temperatura tople vode. NUOVO ACU F je posebno dizajniran za hlađenje i sastoji se od troredne bakrenih zavojnica s zamkom za kondenzat.

– Niska razina buke
– Umanjene dimenzije
– Zavojnica s spojnicom isporučena s oduškom
– Reverzibilni hidraulični priključci
– Mogućnost stropne ugradnje s posebnim kompletom dodataka (verzija samo grijanja, ne i za F verzije)
– Dostupan kao monofazni (16 modela) i trofazni (1 model)
– 10 modela
– Širok raspon dodataka
– Asortiman se sastoji od 4 modela za hlađenje s trorednim zavojnicama s izlazima od 19,6 do 42,2 kW.
– Asortiman se sastoji od:
  7 modela s trorednim zavojnicama izlaznih snaga od 17,3 do 63 kW
  4 modela za hlađenje s trorednim zavojnicama izlaznih snaga od 19,6 do 42,2 kWa.

TEHNIČKI PODATCI (VERZIJE GRIJANJA)

Opis	Snažno grijanje (*) kW	Brzina protoka zraka (**) m^3/h	Motor	Br. obr/min (***)	Šifra
VODENI GENERATORI VRUĆEG ZRAKA S BAKRENIM TROREDNIM ZAVOJNICAMA					
NUOVO ACU 13M	17,3	1,550	Jednofazni	1400-900-700	**4152422**
NUOVO ACU 23M	23,7	2,300	Jednofazni	1400-900-700	**4152424**
NUOVO ACU 33M	28,5	2,550	Jednofazni	1400-900-700	**4152426**
NUOVO ACU 43M	37,5	3,400	Jednofazni	1400-900-700	**4152428**
NUOVO ACU 53M	44,0	3,850	Jednofazni	1400-900-700	**4152430**
NUOVO ACU 63M	54,1	4,900	Jednofazni	1400-900-700	**4152432**
NUOVO ACU 73 T	61,2	6,150	Trofazni	900-700	**4152414**

(*) Izvedba se odnosi na slijedeće uvjete: ΔT voda 85-70 °C, temperatura zraka na dovodu +15 °C, 50% r.h., 1013 mbar, ventilator na maksimalnoj brzini.
(**) Izvedba se odnosi na ventilator na najvećoj brzini.
(***) Izmjene broja obrtaja se može dobiti primjenom odgovarajućih dodataka.

TEHNIČKI PODATCI (VERZIJE HLAĐENJA)

Opis	Snažno grijanje (*) kW	Snažno hlađenje (**) kW	Brzina protoka zraka m^3/h	Motor	Br. obr/min	Napomene	Šifra
VODENI GENERATORI VRUĆEG ZRAKA S BAKRENIM TROREDNIM ZAVOJNICAMA ZA HLAĐENJE							
NUOVO ACU 23F	19,6	10,2	1,520	Jednofazni	900	(D)	**4152501**
NUOVO ACU 33F	24,5	12,9	1,900	Jednofazni	900	(D)	**4152502**
NUOVO ACU 43F	27,9	15,1	2,000	Jednofazni	900	(D)	**4152503**
NUOVO ACU 63F	42,2	21,5	3,150	Jednofazni	900	(D)	**4152504**

(*) Izvedba se odnosi na slijedeće uvjete: ΔT voda 85-70 °C, temperatura zraka na dovodu +15 °C, 50% r.h., 1013 mbar.
(**) Izvedba se odnosi na slijedeće uvjete: ΔT voda 7-12 °C, temperatura zraka na dovodu +30 °C, 60% r.h., 1013 mbar.
(D) Dostupnost materijala u našem skladištu: 30 radnih dana od datuma potvrde narudžbe.

DODATCI

Opis	Odredište	Šifra
Jednofazni 4-položajni komplet regulatora brzine	NUOVO ACU 13-63 M NUOVO ACU 23-63 F	**20092637**
Komplet trofazne upravljačke ploče	NUOVO ACU 73 T	**4155602**
Komplet trofaznog ručnog selektora brzine	NUOVO ACU 73 T	**4155604**
Potporni nosači	Svi modeli	**4155606**
Komplet za stropnu ugradnju	NUOVO ACU 13 M	**4155609**
Komplet za stropnu ugradnju	NUOVO ACU 23 M	**4155611**
Komplet za stropnu ugradnju	NUOVO ACU 33 M	**4155613**
Komplet za stropnu ugradnju	NUOVO ACU 43 M	**4155615**
Komplet za stropnu ugradnju	NUOVO ACU 53 M	**4155617**
Komplet za stropnu ugradnju	NUOVO ACU 63 M	**4155619**
Komplet za stropnu ugradnju	NUOVO ACU 73 T	**4155620**
Komplet vertikanih odvlažnjivača	NUOVO ACU 13 M	**4155626**
Komplet vertikanih odvlažnjivača	NUOVO ACU 23 M - 23 F	**4155628**
Komplet vertikanih odvlažnjivača	NUOVO ACU 33 M - 33 F	**4155630**
Komplet vertikanih odvlažnjivača	NUOVO ACU 43 M - 43 F	**4155632**
Komplet vertikanih odvlažnjivača	NUOVO ACU 53 M	**4155634**
Komplet vertikanih odvlažnjivača	NUOVO ACU 63 M - 63 F	**4155636**
Komplet vertikanih odvlažnjivača	NUOVO ACU 73 T	**4155638**

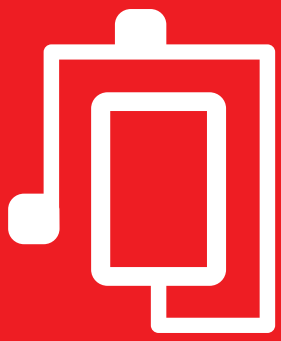

STAVKE KOMPLEMENTARNE SUSTAVU

TERMOSTAT I KRONOTERMOSTAT 407

IZMJENJIVAČI TOPLINE 413

CIRKULACIJSKE CRPKE ZA VODU 431

TERMOSTAT I KRONOTERMOSTAT

Pametna kontrola na daljinu

Hi, Comfort T100 Wi-Fi

NOVO





GET IT ON Google Play

Available on the iPhone App Store

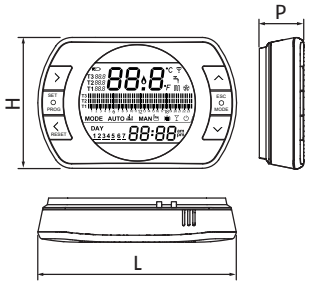

- Modulacijske kontrole prostorija
- Daljinsko sučelje za kotao
- Daljinsko upravljanje pomoću aplikacije

Opis	H mm	L mm	P mm
Hi, Comfort T100 Wi-Fi	89	135	28

Hi, Comfort je pametno i jednostavno Riellovo rješenje za upravljanje udobnošću u vašem kućanstvu putem tradicionalne zidne ploče i nove aplikacije Hi, Comfort koju možete besplatno preuzeti za iOS i Android sustave. Aplikacija omogućuje jednostavno upravljanje kotlom i temperaturama u vašem domu pružajući fantastično iskustvo krajnjem korisniku. Hi, Comfort aplikacija zadovoljava sve standarde koje zahtijeva tržište u smislu jednostavnosti korištenja, široke kompatibilnosti i najviše sigurnosti.
Hi, Comfort dostupan je za OT povezivanje kako bi se bolje iskoristila sposobnost modulacije kotla (ostvarujući A+ standard sukladno Delegiranoj Uredbi EU br. 811/2013) ili s On/Off za postizanje maksimalne jednostavnosti.
Moguće je kontrolirati do 8 zona grijanja, svaku zonu kontrolira vlastiti Hi, Comfort za neovisno postavljanje temperature i vremenskih okvira.
Hi, Comfort jednostavan je za ugradnju, a kod zamjene starog termostata nije potrebna renovacija električnog sustava. Hi, Comfort ima baterijsko napajanje, što omogućuje zaista bežičnu ugradnju: Hi, Comfort može se ugraditi bilo gdje u kući i spojiti kotao pomoću Hi, Comfort G100-W ili bazne radio stanice Hi, Comfort G100-R. Sve procedure koje izgledaju složeno na tradicionalnom termostatu, poput svakodnevnog ili tjednog programiranja, sada su lako dostupne svima zahvaljujući tehnologiji zaslona osjetljivog na dodir.

TEHNIČKI PODATCI

Opis	Napomene	Šifra
HI, COMFORT T100 WI-FI		**20193354**
HI, COMFORT T100		**20193352**
HI, COMFORT G100-W		**20193355**
HI, COMFORT G100-R		**20193356**
ITRF11 PLOČA SUČELJA	(1)	**20164477**

(1) Samo za "stare modele" Family Condens.

OPIS RASPONA

Crtež	Opis	Šifra
	**Hi, Comfort T100 Wi-Fi** Potpuni KOMPLET za wi-fi instalaciju sadrži kontrolu prostorija Hi, Comfort T100 i pristupnik Hi, Comfort G100-W. Paket uključuje baterije, žice, pretvarač, vijke, sidrišta, dvostranu ljepljivu traku, magnetsku traku i tehničke upute. Razred - ErP jamči: VI-4% (*); I-1% (**).	**20193354**
	**Hi, Comfort T100** Sobni termostat Hi, Comfort T100 idealan je za zamjenu i nove objekte, a prikladan je za primjenu u jednoj i više zona. Hi, Comfort T100 moguće je povezati na internet zajedno s Hi, Comfort G100-W (opcionalno). Paket uključuje baterije, vijke, sidrišta, dvostranu ljepljivu traku i tehničke upute. Razred - ErP jamči: V-3% (*); I-1% (**).	**20193352**
	**Hi, Comfort G100-W** Hi, Comfort G100-W je uređaj koji dozvoljava povezivanje na internet putem Wi-Fi mreže u kućanstvu. Također, omogućuje OT povezivanje s kotlom za napredno daljinsko upravljanje. Paket uključuje žice, pretvarač i dvostruku ljepljivu traku.	**20193355**
	**Hi, Comfort G100-R** Radiofrekvencijski uređaj koji omogućuje bežično povezivanje kontrolnog HI, Comfort T100 s kotlom (putem ON/OFF ili OTBus). Može se koristiti i kada slabi Wi-Fi signal onemogućuje postavljanje Hi, Comfort G100-W blizu kotla.	**20193356**
	**ITRF11 ploča sučelja** (Samo za „prethodne verzije“ iz Family Condens asortimana). Koristi se ovisno o vrsti kotla (pogledajte odjeljak namijenjen savjetovanju) u načinu rada pomoću OTBus. Nije potreban za rad u ON/OFF načinu.	**20164477**

(*) Za povezivanje putem OTBus.
(**) Za on/off povezivanje.

Pametni ključ

Hi, Comfort K100 NOVO



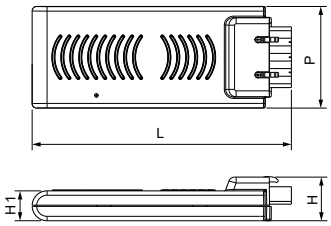

- Daljinski upravljač
- Ažurirana aplikacija
- Jednostavna ugradnja

Opis	H mm	H1 mm	L mm	P mm
Hi, Comfort K100	14,6	10	86,8	34

Pametni ključ Hi, Comfort K100 omogućuje pametne funkcije vašem kotlu bez mijenjanja vašeg termostata, za vrhunsku lakoću ugradnje: plug&play ugradnja i vođena dozvola za brz početak rada.
Pomoću Hi, Comfort K100 moguće je daljinski upravljati kotlom, postaviti parametre i smanjiti potrošnju izbjegavanjem nepotrebnih sati grijanja. Nova Hi, Comfort aplikacija obogaćena je novo razvijenim funkcijama koje pružaju izvrsno umreženo iskustvo za krajnje korisnike, poput dječje funkcije koja postavlja maksimalnu PTV temperaturu koju isporučuje tuš. Hi, Comfort K100 zahtijeva ModBus vezu u kotlu.

TEHNIČKI PODATCI

Opis	Šifra
Hi, Comfort K100	**20168501**

NAPOMENA: dostupno od drugog kvartala 2022. godine.

Termostati i kronotermostati

ChronoRiello



CHRONORIELLO 7D

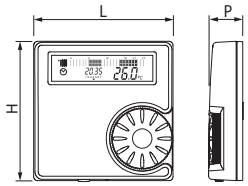

TERMORIELLO DGT

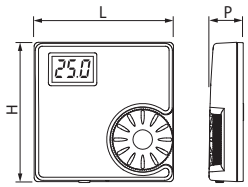

- ChronoRiello su digitalni programabilni termostati za programiranje dnevne i tjedne temperature, u načinu grijanja i omogućuju optimalno upravljanje sustavom

Opis	H mm	L mm	P mm
TERMORIELLO DGT	86	86	20
TERMORIELLO DGT WIRELESS	86	86	20
CHRONORIELLO 7D	86	86	20
CHRONORIELLO 7D WIRELESS	86	86	20

TERMORIELLO DGT
Sobni termostat s digitalnim zaslonom.

TERMORIELLO DGT WIRELESS
Sobni termostat s digitalnim zaslonom.

CHRONORIELLO 7D
Digitalni tjedno programabilni termostat. Tri razine temperature koje se mogu odabrati (Comfort-Economy-Antifreeze).
Personalizirano tjedno programiranje. Funkcija hlađenja (za ovu funkciju neophodno je ugraditi spoljnji relej za odvajanje). Funkcija zabave (uvijek se zanemaruju zahtjev za zagrijavanjem i programirani vremenski termini). Dnevni opseg s vremenskom podjelom na segmente od 60 minuta.

CHRONORIELLO 7D WIRELESS
Digitalni tjedni kronotermostatski digitalni zaslon na radio frekvenciji.
Digitalni tjedno programabilni termostat. Tri razine temperature koje se mogu odabrati (Comfort-Economy-Antifreeze).
Personalizirano tjedno programiranje. Funkcija zabave (zanemaruje se uvijek aktivan zahtjev za grijanjem u programiranim vremenskim intervalima).
Dnevni opseg s vremenskom podjelom na segmente od 60 minuta.

- Jednostavnost ugradnje
- Jednostavnost uporabe
- Gumb za odabir temperature na prednjoj strani termostata
- Kalibracijska sonda na svim modelima
- Serijske baterije na svim modelima
- Bežični modeli rade na radio frekvenciji koja omogućava vezu sa kotlom bez uporabe električnih kablova
- Uključi / isključi histereza se može kalibrirati na svim modelima.

TEHNIČKI PODATCI

Opis	Vrsta	Šifra
TERMORIELLO DGT	Termostat	**20059640**
TERMORIELLO DGT WIRELESS	Radiofrekvencijski termostat	**20063871**
CHRONORIELLO 7D	Tjedno programabilni termostat	**20063873**
CHRONORIELLO 7D WIRELESS	Digitalni tjedni kronotermostatski digitalni zaslon na radio frekvenciji	**20101747**

IZMJENJIVAČI TOPLINE

Pločasti izmjenjivači topline

Riello HEATgate



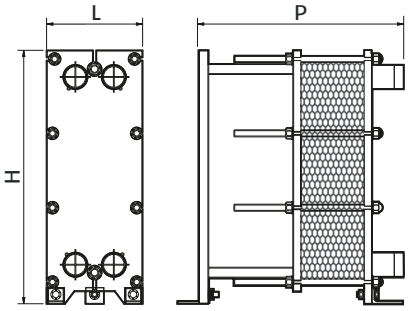

- Pločasti izmjenjivači topline za generatore topline, toplinske pumpe i solarne primjene

Opis	Br. ploča od - do	H mm	L mm	P mm
SP 20	11-29	470	200	252
	41-49	470	200	352
SP 30	17-27	755	200	252
	37	755	200	352
	53-69	755	200	552
SP 35	21-41	678	310	408
	49-71	678	310	548
	81-117	678	310	688
SP 40	17-41	729	385	408
SP 45	21-39	1008	310	408
	45-61	1008	310	548
	73	1008	310	688
SP 50	35-41	992	385	408
	45-71	992	385	548
	79-101	992	385	688
SP 60	41-101	1124	509	790
	109-201	1124	509	1290

RIELLO HEATgate je asortiman provjerljivih izmjenjivača topline koje je stvorio RIELLO kako bi odgovarao što većem broju aplikacija. Njegove tehničke značajke ga prave visoko-kvalitetnim, dogotrajnim proizvodom, istovremeno osiguravajući najveću iskoristivost i pouzdanost tijekom životnog vijeka proizvoda.
Asortiman RIELLO HEATgate sastoji se od izmjenjivača topline s pločama izrađenim od nerđajućeg čelika AISI316, NBR ili EPDM brtvi od peroksida (prema primjeni), a opremljen je navojnim spojnicama izrađenim od AISI316.
Struktura izmjenjivača topline osigurava nepropustnost do 10 bara. Različite veličine savršeno pristaju toplovodnim programima i primjenama prikazanim u tablici, čime osiguravaju visoku učinkovitost i smanjene padove tlaka.
Jednostavnost održavanja zahvaljujući kvalitetu materijala.

TEHNIČKI PODATCI

Opis	Br. ploča	DN	MIX (*) %	Težina kg	Vrsta kompleta (**)		Šifra
					Izolacija	Stopa	
IZMJENJIVAČ TOPLINE AISI 316 L, S EPDM PEROKSID BRTVAMA							
SP 20-DN32 29 (29A) E	29	Rp 1" 1/4 (Plinski - M)	100%	31,3	Komplet C1	Komplet P1	**20200581**
SP 20-DN32 41 (41A) E	41	Rp 1" 1/4 (Plinski - M)	100%	34,7	Komplet C2	Komplet P1	**20200583**
SP 30-DN32 17 (17A) E	17	Rp 1" 1/4 (Plinski - M)	100%	45	Komplet C3	Komplet P1	**20200584**
SP 30-DN32 27 (27A) E	27	Rp 1" 1/4 (Plinski - M)	100%	48,7	Komplet C3	Komplet P1	**20200585**
SP 30-DN32 37 (37A) E	37	Rp 1" 1/4 (Plinski - M)	100%	53,4	Komplet C4	Komplet P1	**20200586**
SP 30-DN32 53 (53A) E	53	Rp 1" 1/4 (Plinski - M)	100%	61,5	Komplet C5	Komplet P1	**20200587**
SP 30-DN32 69 (69A) E	69	Rp 1" 1/4 (Plinski - M)	100%	67,4	Komplet C5	Komplet P1	**20200588**
SP 45-DN50 21 (11)E	21	Rp 2" (Plinski - M)	50%	119,7	Komplet C10	Komplet P2	**20200589**
SP 45-DN50 29 (15) E	29	Rp 2" (Plinski - M)	50%	125,2	Komplet C10	Komplet P2	**20200590**
SP 45-DN50 33 (17) E	33	Rp 2" (Plinski - M)	50%	128	Komplet C10	Komplet P2	**20200591**
SP 45-DN50 39 (20) E	39	Rp 2" (Plinski - M)	50%	132,2	Komplet C10	Komplet P2	**20200592**
SP 45-DN50 45 (23) E	45	Rp 2" (Plinski - M)	50%	140,6	Komplet C11	Komplet P2	**20200593**
SP 45-DN50 51 (26) E	51	Rp 2" (Plinski - M)	50%	144,7	Komplet C11	Komplet P2	**20200594**
SP 45-DN50 61 (31) E	61	Rp 2" (Plinski - M)	50%	151,6	Komplet C11	Komplet P2	**20200595**
SP 45-DN50 73 (37) E	73	Rp 2" (Plinski - M)	50%	164,2	Komplet C12	Komplet P2	**20200596**
SP 50-DN65 69 (52) E	69	Rp 2" 1/2 (Plinski - M)	75%	217,7	Komplet C15	Komplet P2	**20200598**
SP 50-DN65 87 (66) E	87	Rp 2" 1/2 (Plinski - M)	75%	238,1	Komplet C16	Komplet P2	**20200599**
SP 50-DN65 101 (76) E	101	Rp 2" 1/2 (Plinski - M)	75%	250,1	Komplet C16	Komplet P2	**20200600**
SP 60-DN100 87 (87) E	87	DN100 - PN16	100%	375,7	Komplet C17	Komplet P3	**20200601**
SP 60-DN100 101 (101) E	101	DN100 - PN16	100%	391,7	Komplet C17	Komplet P3	**20200602**
SP 60-DN100 115 (115) E	115	DN100 - PN16	100%	431,2	Komplet C18	Komplet P3	**20200603**
SP 60-DN100 129 (129) E	129	DN100 - PN16	100%	447,1	Komplet C18	Komplet P3	**20200604**
PLOČASTI IZMJENJIVAČ TOPLINE AISI 316 L, S NBR BRTVAMA							
SP 20-DN32 11 (11)N	11	Rp 1" 1/4 (Plinski - M)	100%	27,1	Komplet C1	Komplet P1	**20200606**
SP 20-DN32 21 (21) N	21	Rp 1" 1/4 (Plinski - M)	100%	29,4	Komplet C1	Komplet P1	**20200607**
SP 20-DN32 29 (29) N	29	Rp 1" 1/4 (Plinski - M)	100%	31,2	Komplet C1	Komplet P1	**20200608**
SP 20-DN32 41 (41) N	41	Rp 1" 1/4 (Plinski - M)	100%	34,8	Komplet C2	Komplet P1	**20200609**
SP 20-DN32 49 (49) N	49	Rp 1" 1/4 (Plinski - M)	100%	36,6	Komplet C2	Komplet P1	**20200610**
SP 35-DN50 21 (21) N	21	Rp 2" (Plinski - M)	100%	79,2	Komplet C6	Komplet P2	**20200611**
SP 35-DN50 27 (27) N	27	Rp 2" (Plinski - M)	100%	81,7	Komplet C6	Komplet P2	**20200613**
SP 35-DN50 33 (33) N	33	Rp 2" (Plinski - M)	100%	84,3	Komplet C6	Komplet P2	**20200614**
SP 35-DN50 41 (41) N	41	Rp 2" (Plinski - M)	100%	87,7	Komplet C6	Komplet P2	**20200615**
SP 35-DN50 49 (49) N	49	Rp 2" (Plinski - M)	100%	94,7	Komplet C7	Komplet P2	**20200616**
SP 35-DN50 53 (53) N	53	Rp 2" (Plinski - M)	100%	96,4	Komplet C7	Komplet P2	**20200618**
SP 35-DN50 61 (61) N	61	Rp 2" (Plinski - M)	100%	99,8	Komplet C7	Komplet P2	**20200619**
SP 35-DN50 71 (71) N	71	Rp 2" (Plinski - M)	100%	104,1	Komplet C7	Komplet P2	**20200620**
SP 35-DN50 81 (81) N	81	Rp 2" (Plinski - M)	100%	111,9	Komplet C8	Komplet P2	**20200621**
SP 35-DN50 89 (89) N	89	Rp 2" (Plinski - M)	100%	115,3	Komplet C8	Komplet P2	**20200622**
SP 35-DN50 101 (101) N	101	Rp 2" (Plinski - M)	100%	120,4	Komplet C8	Komplet P2	**20200623**
SP 35-DN50 117 (117) N	117	Rp 2" (Plinski - M)	100%	124,1	Komplet C8	Komplet P2	**20209452**
SP 40-DN65 17 (17) N	17	Rp 2" 1/2 (Plinski - M)	100%	102,3	Komplet C13	Komplet P2	**20200624**
SP 40-DN65 21 (21) N	21	Rp 2" 1/2 (Plinski - M)	100%	104,7	Komplet C13	Komplet P2	**20200626**
SP 40-DN65 25 (25) N	25	Rp 2" 1/2 (Plinski - M)	100%	107	Komplet C13	Komplet P2	**20200628**
SP 40-DN65 33 (33) N	33	Rp 2" 1/2 (Plinski - M)	100%	111,7	Komplet C13	Komplet P2	**20200631**
SP 40-DN65 41 (41) N	41	Rp 2" 1/2 (Plinski - M)	100%	116,4	Komplet C13	Komplet P2	**20200633**
SP 50-DN65 35 (14) N	35	Rp 2" 1/2 (Plinski - M)	40%	183,6	Komplet C14	Komplet P2	**20200635**
SP 50-DN65 41 (17) N	41	Rp 2" 1/2 (Plinski - M)	40%	188,7	Komplet C14	Komplet P2	**20200637**
SP 50-DN65 45 (18) N	45	Rp 2" 1/2 (Plinski - M)	40%	197,1	Komplet C15	Komplet P2	**20200638**
SP 50-DN65 51 (21) N	51	Rp 2" 1/2 (Plinski - M)	40%	202,2	Komplet C15	Komplet P2	**20200640**
SP 50-DN65 55 (22) N	55	Rp 2" 1/2 (Plinski - M)	40%	205,7	Komplet C15	Komplet P2	**20200642**
SP 50-DN65 61 (25) N	61	Rp 2" 1/2 (Plinski - M)	40%	210,8	Komplet C15	Komplet P2	**20200644**
SP 50-DN65 65 (26) N	65	Rp 2" 1/2 (Plinski - M)	40%	214,3	Komplet C15	Komplet P2	**20200645**
SP 50-DN65 71 (29) N	71	Rp 2" 1/2 (Plinski - M)	40%	219,4	Komplet C15	Komplet P2	**20200646**
SP 50-DN65 79 (32) N	79	Rp 2" 1/2 (Plinski - M)	40%	231,2	Komplet C16	Komplet P2	**20200647**
SP 60-DN100 41 (33) N	41	DN100 - PN16	80%	323,7	Komplet C17	Komplet P3	**20200648**
SP 60-DN100 45 (36) N	45	DN100 - PN16	80%	328,3	Komplet C17	Komplet P3	**20200658**
SP 60-DN100 51 (41) N	51	DN100 - PN16	80%	335,2	Komplet C17	Komplet P3	**20200659**
SP 60-DN100 61 (49) N	61	DN100 - PN16	80%	346,8	Komplet C17	Komplet P3	**20200663**
SP 60-DN100 67 (54) N	67	DN100 - PN16	80%	353,7	Komplet C17	Komplet P3	**20200665**
SP 60-DN100 77 (62) N	77	DN100 - PN16	80%	365,3	Komplet C17	Komplet P3	**20200667**
SP 60-DN100 87 (70) N	87	DN100 - PN16	80%	376,8	Komplet C17	Komplet P3	**20200670**
SP 60-DN100 97 (78) N	97	DN100 - PN16	80%	388,4	Komplet C17	Komplet P3	**20200672**
SP 60-DN100 109 (88) N	109	DN100 - PN16	80%	425,7	Komplet C18	Komplet P3	**20200673**
SP 60-DN100 119 (96) N	119	DN100 - PN16	80%	437,3	Komplet C18	Komplet P3	**20200674**
SP 60-DN100 139 (112) N	139	DN100 - PN16	80%	460,4	Komplet C18	Komplet P3	**20200675**
SP 60-DN100 169 (136) N	169	DN100 - PN16	80%	495	Komplet C18	Komplet P3	**20200676**
SP 60-DN100 201 (161) N	201	DN100 - PN16	80%	532	Komplet C18	Komplet P3	**20200677**

(*) % ploča visoke učinkovitosti u ukupnom iznosu
(**) Pogledajte odgovarajuću tablicu s izolacijskim kompletom stranica 416

TABLICA IZOLACIJSKIH KOMPLETA

Termoformirani izolacijski kompleti za kombiniranje s heatgate pločastim izmjenjivačima topline za primjene na visokim i niskim temperaturama.

Opis	Vrsta izolacijskog kompleta	Vrsta izmjenjivača	Maksimalni br. ploča	Šifra
Izolacijski komplet SP 20 29	Komplet C1	20	29	**20096860**
Izolacijski komplet SP 20 49	Komplet C2	20	49	**20096862**
Izolacijski komplet SP 30 29	Komplet C3	30	29	**20096863**
Izolacijski komplet SP 30 49	Komplet C4	30	49	**20096864**
Izolacijski komplet SP 30 75	Komplet C5	30	75	**20096865**
Izolacijski komplet SP 35 41	Komplet C6	35	41	**20140442**
Izolacijski komplet SP 35 71	Komplet C7	35	71	**20140443**
Izolacijski komplet SP 35 101	Komplet C8	35	101	**20140444**
Izolacijski komplet SP 35 151	Komplet C9	35	151	**20140445**
Izolacijski komplet SP 45 41	Komplet C10	45	41	**20201531**
Izolacijski komplet SP 45 71	Komplet C11	45	71	**20201532**
Izolacijski komplet SP 45 101	Komplet C12	45	101	**20201533**
Izolacijski komplet SP 40 41	Komplet C13	40	41	**20201534**
Izolacijski komplet SP 50 41	Komplet C14	50	41	**20201537**
Izolacijski komplet SP 50 71	Komplet C15	50	71	**20201538**
Izolacijski komplet SP 50 101	Komplet C16	50	101	**20201539**
Izolacijski komplet SP 60 101	Komplet C17	60	101	**20096918**
Izolacijski komplet SP 60 201	Komplet C18	60	201	**20116198**

TABLICA ODGOVARAJUĆIH STOPA

Opis	Komplet stopa	Vrsta izmjenjivača	Šifra
Komplet za učvršćivanje na tlo SP 20-30	Komplet P1	20-30	**20120281**
Komplet za učvršćivanje na tlo SP 35-40-45-50	Komplet P2	35-40-45-50	**20120282**
Komplet za učvršćivanje na tlo SP 60	Komplet P3	60	**20120284**

KOMBINACIJE PLOČASTOG IZMJENJIVAČA TOPLINE ZA RAD KOTLA S RAZLIČITIM ΔT ml

CONDEXA HPR

Opis			Pločasti izmjenjivači topline					
			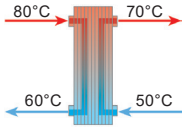 ΔT ml = 10 °C ΔT primarni/sekundarni = 20 °C T prosječni sekundarni krug = 60 °C			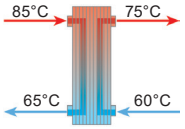 ΔT ml = 7,2 °C ΔT primarni = 20 °C ΔT sekundarni = 15 °C T prosječni sekundarni krug = 67,5 °C		
Br. generatora u kaskadi	Model	Korisna snaga kW	Model izmjenjivača topline	DN	Šifra	Model izmjenjivača topline	DN	Šifra
2	CONDEXA HPR 2x 35	70	SP 35-DN50 21 (21) N	Rp 2" (G-M)*	**20200611**	SP 35-DN50 21 (21) N	Rp 2" (G-M)*	**20200611**
	CONDEXA HPR 2x 45	90	SP 35-DN50 21 (21) N	Rp 2" (G-M)*	**20200611**	SP 35-DN50 27 (27) N	Rp 2" (G-M)*	**20200613**
	CONDEXA HPR 2x 55	110	SP 35-DN50 21 (21) N	Rp 2" (G-M)*	**20200611**	SP 35-DN50 33 (33) N	Rp 2" (G-M)*	**20200614**
	CONDEXA HPR 2x 70	140	SP 35-DN50 21 (21) N	Rp 2" (G-M)*	**20200611**	SP 35-DN50 33 (33) N	Rp 2" (G-M)*	**20200614**
3	CONDEXA HPR 3x 35	105	SP 35-DN50 21 (21) N	Rp 2" (G-M)*	**20200611**	SP 35-DN50 27 (27) N	Rp 2" (G-M)*	**20200613**
	CONDEXA HPR 3x 45	140	SP 35-DN50 21 (21) N	Rp 2" (G-M)*	**20200611**	SP 35-DN50 33 (33) N	Rp 2" (G-M)*	**20200614**
	CONDEXA HPR 3x 55	165	SP 35-DN50 27 (27) N	Rp 2" (G-M)*	**20200613**	SP 35-DN50 41 (41) N	Rp 2" (G-M)*	**20200615**
	CONDEXA HPR 3x 70	210	SP 35-DN50 33 (33) N	Rp 2" (G-M)*	**20200614**	SP 35-DN50 49 (49) N	Rp 2" (G-M)*	**20200616**
4	CONDEXA HPR 4x 35	140	SP 35-DN50 21 (21) N	Rp 2" (G-M)*	**20200611**	SP 35-DN50 33 (33) N	Rp 2" (G-M)*	**20200614**
	CONDEXA HPR 4x 45	180	SP 35-DN50 27 (27) N	Rp 2" (G-M)*	**20200613**	SP 35-DN50 41 (41) N	Rp 2" (G-M)*	**20200615**
	CONDEXA HPR 4x 55	220	SP 35-DN50 33 (33) N	Rp 2" (G-M)*	**20200614**	SP 35-DN50 53 (53) N	Rp 2" (G-M)*	**20200618**
	CONDEXA HPR 4x 70	280	SP 35-DN50 41 (41) N	Rp 2" (G-M)*	**20200615**	SP 35-DN50 61 (61) N	Rp 2" (G-M)*	**20200619**

(*) G-M: Plinski - M

CONDEXA PRO

Opis			Pločasti izmjenjivači topline					
			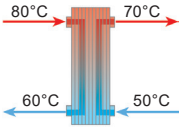 ΔT ml = 10 °C ΔT primarni/sekundarni = 20 °C T prosječni sekundarni krug = 60 °C			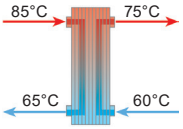 ΔT ml = 7,2 °C ΔT primarni = 20 °C ΔT sekundarni = 15 °C T prosječni sekundarni krug = 67,5 °C		
Br. generatora u kaskadi	Model	Korisna snaga kW	Model izmjenjivača topline	DN	Šifra	Model izmjenjivača topline	DN	Šifra
2	CONDEXA PRO 2x 57 P	114	SP 35-DN50 21 (21) N	Rp 2" (G-M)*	**20200611**	SP 35-DN50 33 (33) N	Rp 2" (G-M)*	**20200614**
	CONDEXA PRO 2x 70 P	136	SP 35-DN50 21 (21) N	Rp 2" (G-M)*	**20200611**	SP 35-DN50 33 (33) N	Rp 2" (G-M)*	**20200614**
	CONDEXA PRO 2x 90	180	SP 35-DN50 27 (27) N	Rp 2" (G-M)*	**20200613**	SP 35-DN50 49 (49) N	Rp 2" (G-M)*	**20200616**
	CONDEXA PRO 2x 100	194	SP 35-DN50 33 (33) N	Rp 2" (G-M)*	**20200614**	SP 35-DN50 49 (49) N	Rp 2" (G-M)*	**20200616**
	CONDEXA PRO 2x 115	224	SP 35-DN50 33 (33) N	Rp 2" (G-M)*	**20200614**	SP 35-DN50 53 (53) N	Rp 2" (G-M)*	**20200618**
	CONDEXA PRO 2x 135	262	SP 35-DN50 41 (41) N	Rp 2" (G-M)*	**20200615**	SP 35-DN50 61 (61) N	Rp 2" (G-M)*	**20200619**
3	CONDEXA PRO 3x 57 P	171	SP 35-DN50 27 (27) N	Rp 2" (G-M)*	**20200613**	SP 35-DN50 41 (41) N	Rp 2" (G-M)*	**20200615**
	CONDEXA PRO 3x 70 P	204	SP 35-DN50 33 (33) N	Rp 2" (G-M)*	**20200614**	SP 35-DN50 49 (49) N	Rp 2" (G-M)*	**20200616**
	CONDEXA PRO 3x 90	270	SP 35-DN50 41 (41) N	Rp 2" (G-M)*	**20200615**	SP 35-DN50 61 (61) N	Rp 2" (G-M)*	**20200619**
	CONDEXA PRO 3x 100	291	SP 35-DN50 41 (41) N	Rp 2" (G-M)*	**20200615**	SP 35-DN50 71 (71) N	Rp 2" (G-M)*	**20200620**
	CONDEXA PRO 3x 115	336	SP 35-DN50 49 (49) N	Rp 2" (G-M)*	**20200616**	SP 35-DN50 81 (81) N	Rp 2" (G-M)*	**20200621**
	CONDEXA PRO 3x 135	393	SP 35-DN50 61 (61) N	Rp 2" (G-M)*	**20200619**	SP 35-DN50 89 (89) N	Rp 2" (G-M)*	**20200622**
4	CONDEXA PRO 4x 57 P	228	SP 35-DN50 33 (33) N	Rp 2" (G-M)*	**20200614**	SP 35-DN50 53 (53) N	Rp 2" (G-M)*	**20200618**
	CONDEXA PRO 4x 70 P	272	SP 35-DN50 41 (41) N	Rp 2" (G-M)*	**20200615**	SP 35-DN50 61 (61) N	Rp 2" (G-M)*	**20200619**
	CONDEXA PRO 4x 90	360	SP 35-DN50 49 (49) N	Rp 2" (G-M)*	**20200616**	SP 35-DN50 81 (81) N	Rp 2" (G-M)*	**20200621**
	CONDEXA PRO 4x 100	388	SP 35-DN50 53 (53) N	Rp 2" (G-M)*	**20200618**	SP 35-DN50 89 (89) N	Rp 2" (G-M)*	**20200622**
	CONDEXA PRO 4x 115	448	SP 35-DN50 61 (61) N	Rp 2" (G-M)*	**20200619**	SP 35-DN50 101 (101) N	Rp 2" (G-M)*	**20200623**
	CONDEXA PRO 4x 135	524	SP 50-DN65 35 (14) N	Rp 2" 1/2 (G-M)*	**20200635**	SP 50-DN65 55 (22) N	Rp 2" 1/2 (G-M)*	**20200642**

CONDEXA PRO

Opis			Pločasti izmjenjivači topline					
			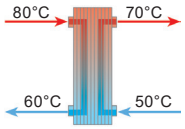 ΔT ml = 10 °C ΔT primarni/sekundarni = 20 °C T prosječni sekundarni krug = 60 °C			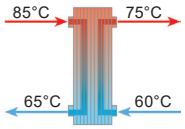 ΔT ml = 7,2 °C ΔT primarni = 20 °C ΔT sekundarni = 15 °C T prosječni sekundarni krug = 67,5 °C		
Br. generatora u kaskadi	Model	Korisna snaga kW	Model izmjenjivača topline	DN	Šifra	Model izmjenjivača topline	DN	Šifra
5	CONDEXA PRO 5x 57 P	285	SP 35-DN50 41 (41) N	Rp 2" (G-M)*	**20200615**	SP 35-DN50 71 (71) N	Rp 2" (G-M)*	**20200620**
	CONDEXA PRO 5x 70 P	340	SP 35-DN50 49 (49) N	Rp 2" (G-M)*	**20200616**	SP 35-DN50 81 (81) N	Rp 2" (G-M)*	**20200621**
	CONDEXA PRO 5x 90	450	SP 35-DN50 61 (61) N	Rp 2" (G-M)*	**20200619**	SP 35-DN50 101 (101) N	Rp 2" (G-M)*	**20200623**
	CONDEXA PRO 5x 100	485	SP 35-DN50 71 (71) N	Rp 2" (G-M)*	**20200620**	SP 35-DN50 101 (101) N	Rp 2" (G-M)*	**20200623**
	CONDEXA PRO 5x 115	560	SP 50-DN65 41 (17) N	Rp 2" 1/2 (G-M)*	**20200637**	SP 50-DN65 55 (22) N	Rp 2" 1/2 (G-M)*	**20200642**
	CONDEXA PRO 5x 135	655	SP 50-DN65 45 (18) N	Rp 2" 1/2 (G-M)*	**20200638**	SP 50-DN65 65 (26) N	Rp 2" 1/2 (G-M)*	**20200645**
6	CONDEXA PRO 6x 57 P	342	SP 35-DN50 49 (49) N	Rp 2" (G-M)*	**20200616**	SP 35-DN50 81 (81) N	Rp 2" (G-M)*	**20200621**
	CONDEXA PRO 6x 70 P	408	SP 35-DN50 61 (61) N	Rp 2" (G-M)*	**20200619**	SP 35-DN50 89 (89) N	Rp 2" (G-M)*	**20200622**
	CONDEXA PRO 6x 90	540	SP 50-DN65 35 (14) N	Rp 2" 1/2 (G-M)*	**20200635**	SP 50-DN65 55 (22) N	Rp 2" 1/2 (G-M)*	**20200642**
	CONDEXA PRO 6x 100	582	SP 50-DN65 41 (17) N	Rp 2" 1/2 (G-M)*	**20200637**	SP 50-DN65 61 (25) N	Rp 2" 1/2 (G-M)*	**20200644**
	CONDEXA PRO 6x 115	672	SP 50-DN65 45 (18) N	Rp 2" 1/2 (G-M)*	**20200638**	SP 50-DN65 65 (26) N	Rp 2" 1/2 (G-M)*	**20200645**
	CONDEXA PRO 6x 135	786	SP 50-DN65 51 (21) N	Rp 2" 1/2 (G-M)*	**20200640**	SP 50-DN65 79 (32) N	Rp 2" 1/2 (G-M)*	**20200647**
7	CONDEXA PRO 7x 57 P	399	SP 35-DN50 53 (53) N	Rp 2" (G-M)*	**20200618**	SP 35-DN50 89 (89) N	Rp 2" (G-M)*	**20200622**
	CONDEXA PRO 7x 70 P	476	SP 35-DN50 71 (71) N	Rp 2" (G-M)*	**20200620**	SP 35-DN50 101 (101) N	Rp 2" (G-M)*	**20200623**
	CONDEXA PRO 7x 90	630	SP 50-DN65 41 (17) N	Rp 2" 1/2 (G-M)*	**20200637**	SP 50-DN65 65 (26) N	Rp 2" 1/2 (G-M)*	**20200645**
	CONDEXA PRO 7x 100	679	SP 50-DN65 45 (18) N	Rp 2" 1/2 (G-M)*	**20200638**	SP 50-DN65 71 (29) N	Rp 2" 1/2 (G-M)*	**20200646**
	CONDEXA PRO 7x 115	784	SP 50-DN65 51 (21) N	Rp 2" 1/2 (G-M)*	**20200640**	SP 50-DN65 79 (32) N	Rp 2" 1/2 (G-M)*	**20200647**
	CONDEXA PRO 7x 135	917	SP 60-DN100 45 (36) N	DN100 - PN16	**20200658**	SP 60-DN100 67 (54) N	DN100 - PN16	**20200665**
8	CONDEXA PRO 8x 57 P	456	SP 35-DN50 61 (61) N	Rp 2" (G-M)*	**20200619**	SP 35-DN50 101 (101) N	Rp 2" (G-M)*	**20200623**
	CONDEXA PRO 8x 70 P	544	SP 50-DN65 35 (14) N	Rp 2" 1/2 (G-M)*	**20200635**	SP 50-DN65 55 (22) N	Rp 2" 1/2 (G-M)*	**20200642**
	CONDEXA PRO 8x 90	720	SP 50-DN65 51 (21) N	Rp 2" 1/2 (G-M)*	**20200640**	SP 50-DN65 71 (29) N	Rp 2" 1/2 (G-M)*	**20200646**
	CONDEXA PRO 8x 100	776	SP 50-DN65 55 (22) N	Rp 2" 1/2 (G-M)*	**20200642**	SP 50-DN65 79 (32) N	Rp 2" 1/2 (G-M)*	**20200647**
	CONDEXA PRO 8x 115	896	SP 60-DN100 45 (36) N	DN100 - PN16	**20200658**	SP 60-DN100 67 (54) N	DN100 - PN16	**20200665**
	CONDEXA PRO 8x 135	1048	SP 60-DN100 51 (41) N	DN100 - PN16	**20200659**	SP 60-DN100 77 (62) N	DN100 - PN16	**20200667**
9	CONDEXA PRO 9x 57 P	513	SP 50-DN65 35 (14) N	Rp 2" 1/2 (G-M)*	**20200635**	SP 50-DN65 51 (21) N	Rp 2" 1/2 (G-M)*	**20200640**
	CONDEXA PRO 9x 70 P	612	SP 50-DN65 41 (17) N	Rp 2" 1/2 (G-M)*	**20200637**	SP 50-DN65 61 (25) N	Rp 2" 1/2 (G-M)*	**20200644**
	CONDEXA PRO 9x 90	810	SP 60-DN100 41 (33) N	DN100 - PN16	**20200648**	SP 60-DN100 61 (49) N	DN100 - PN16	**20200663**
	CONDEXA PRO 9x 100	873	SP 60-DN100 45 (36) N	DN100 - PN16	**20200658**	SP 60-DN100 67 (54) N	DN100 - PN16	**20200665**
	CONDEXA PRO 9x 115	1008	SP 60-DN100 51 (41) N	DN100 - PN16	**20200659**	SP 60-DN100 77 (62) N	DN100 - PN16	**20200667**
10	CONDEXA PRO 10x 57 P	570	SP 50-DN65 41 (17) N	Rp 2" 1/2 (G-M)*	**20200637**	SP 50-DN65 61 (25) N	Rp 2" 1/2 (G-M)*	**20200644**
	CONDEXA PRO 10x 70 P	680	SP 50-DN65 45 (18) N	Rp 2" 1/2 (G-M)*	**20200638**	SP 50-DN65 71 (29) N	Rp 2" 1/2 (G-M)*	**20200646**
	CONDEXA PRO 10x 90	900	SP 60-DN100 45 (36) N	DN100 - PN16	**20200658**	SP 60-DN100 67 (54) N	DN100 - PN16	**20200665**
	CONDEXA PRO 10x 100	970	SP 60-DN100 51 (41) N	DN100 - PN16	**20200659**	SP 60-DN100 77 (62) N	DN100 - PN16	**20200667**
	CONDEXA PRO 10x 115	1120	SP 60-DN100 61 (49) N	DN100 - PN16	**20200663**	SP 60-DN100 87 (70) N	DN100 - PN16	**20200670**

(*) G-M: Plinski - M

STEEL PRO POWER

Opis			Pločasti izmjenjivači topline					
			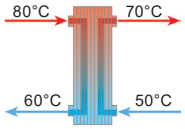 ΔT ml = 10 °C ΔT primarni/sekundarni = 20 °C T prosječni sekundarni krug = 60 °C			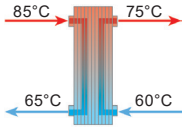 ΔT ml = 7,2 °C ΔT primarni = 20 °C ΔT sekundarni = 15 °C T prosječni sekundarni krug = 67,5 °C		
Br. generatora u kaskadi	Model	Korisna snaga kW	Model izmjenjivača topline	DN	Šifra	Model izmjenjivača topline	DN	Šifra
1	STEEL PRO POWER 114-2	114	SP 35-DN50 21 (21) N	Rp 2" (G-M)*	**20200611**	SP 35-DN50 33 (33) N	Rp 2" (G-M)*	**20200614**
	STEEL PRO POWER 140-2	136	SP 35-DN50 21 (21) N	Rp 2" (G-M)*	**20200611**	SP 35-DN50 33 (33) N	Rp 2" (G-M)*	**20200614**
	STEEL PRO POWER 180-2	180	SP 35-DN50 27 (27) N	Rp 2" (G-M)*	**20200613**	SP 35-DN50 49 (49) N	Rp 2" (G-M)*	**20200616**
	STEEL PRO POWER 230-2	224	SP 35-DN50 33 (33) N	Rp 2" (G-M)*	**20200614**	SP 35-DN50 53 (53) N	Rp 2" (G-M)*	**20200618**
	STEEL PRO POWER 270-2	262	SP 35-DN50 41 (41) N	Rp 2" (G-M)*	**20200615**	SP 35-DN50 61 (61) N	Rp 2" (G-M)*	**20200619**
	STEEL PRO POWER 300-3	291	SP 35-DN50 41 (41) N	Rp 2" (G-M)*	**20200615**	SP 35-DN50 71 (71) N	Rp 2" (G-M)*	**20200620**
	STEEL PRO POWER 345-3	336	SP 35-DN50 49 (49) N	Rp 2" (G-M)*	**20200616**	SP 35-DN50 81 (81) N	Rp 2" (G-M)*	**20200621**
	STEEL PRO POWER 405-3	393	SP 35-DN50 61 (61) N	Rp 2" (G-M)*	**20200619**	SP 35-DN50 89 (89) N	Rp 2" (G-M)*	**20200622**
	STEEL PRO POWER 460-4	448	SP 35-DN50 61 (61) N	Rp 2" (G-M)*	**20200619**	SP 35-DN50 101 (101) N	Rp 2" (G-M)*	**20200623**
	STEEL PRO POWER 540-4	524	SP 50-DN65 35 (14) N	Rp 2" 1/2 (G-M)*	**20200635**	SP 50-DN65 55 (22) N	Rp 2" 1/2 (G-M)*	**20200642**
2	STEEL PRO POWER SYSTEM 675	655	SP 50-DN65 45 (18) N	Rp 2" 1/2 (G-M)*	**20200638**	SP 50-DN65 65 (26) N	Rp 2" 1/2 (G-M)*	**20200645**
	STEEL PRO POWER SYSTEM 810	786	SP 50-DN65 51 (21) N	Rp 2" 1/2 (G-M)*	**20200640**	SP 50-DN65 79 (32) N	Rp 2" 1/2 (G-M)*	**20200647**
	STEEL PRO POWER SYSTEM 945	917	SP 60-DN100 45 (36) N	DN100 - PN16	**20200658**	SP 60-DN100 67 (54) N	DN100 - PN16	**20200665**
	STEEL PRO POWER SYSTEM 1080	1048	SP 60-DN100 51 (41) N	DN100 - PN16	**20200659**	SP 60-DN100 77 (62) N	DN100 - PN16	**20200667**
3	STEEL PRO POWER SYSTEM 1215	1179	SP 60-DN100 61 (49) N	DN100 - PN16	**20200663**	SP 60-DN100 87 (70) N	DN100 - PN16	**20200670**
	STEEL PRO POWER SYSTEM 1350	1310	SP 60-DN100 67 (54) N	DN100 - PN16	**20200665**	SP 60-DN100 97 (78) N	DN100 - PN16	**20200672**

(*) G-M: Plinski - M

Kombinacije pločastog izmjenjivača topline za rad kotla s mješavinom vode i glikola (maks. 40 %)**

Opis			Pločasti izmjenjivači topline		
			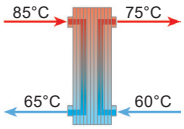 ΔT ml = 7,2 °C ΔT primarni = 20 °C Glikol 40 % ΔT sekundarni = 15 °C T prosječni sekundarni krug = 67,5 °C		
Br. generatora u kaskadi	Model	Korisna snaga kW	Model izmjenjivača topline	DN	Šifra
1	STEEL PRO POWER 114-2	114	SP 45-DN50 21 (11) E	Rp 2" (G-M)*	**20200589**
	STEEL PRO POWER 140-2	136	SP 45-DN50 29 (15) E	Rp 2" (G-M)*	**20200590**
	STEEL PRO POWER 180-2	180	SP 45-DN50 29 (15) E	Rp 2" (G-M)*	**20200590**
	STEEL PRO POWER 230-2	224	SP 45-DN50 33 (17) E	Rp 2" (G-M)*	**20200591**
	STEEL PRO POWER 270-2	262	SP 45-DN50 39 (20) E	Rp 2" (G-M)*	**20200592**
	STEEL PRO POWER 300-3	291	SP 45-DN50 45 (23) E	Rp 2" (G-M)*	**20200593**
	STEEL PRO POWER 345-3	336	SP 45-DN50 51 (26) E	Rp 2" (G-M)*	**20200594**
	STEEL PRO POWER 405-3	393	SP 45-DN50 61 (31) E	Rp 2" (G-M)*	**20200595**
	STEEL PRO POWER 460-4	448	SP 45-DN50 73 (37) E	Rp 2" (G-M)*	**20200596**
	STEEL PRO POWER 540-4	524	SP 50-DN65 69 (52) E	Rp 2" 1/2 (G-M)*	**20200598**
2	STEEL PRO POWER SYSTEM 675	655	SP 50-DN65 87 (66) E	Rp 2" 1/2 (G-M)*	**20200599**
	STEEL PRO POWER SYSTEM 810	786	SP 50-DN65 101 (76) E	Rp 2" 1/2 (G-M)*	**20200600**
	STEEL PRO POWER SYSTEM 945	917	SP 60-DN100 87 (87) E	DN100 - PN16	**20200601**
	STEEL PRO POWER SYSTEM 1080	1048	SP 60-DN100 101 (101) E	DN100 - PN16	**20200602**
3	STEEL PRO POWER SYSTEM 1215	1179	SP 60-DN100 115 (115) E	DN100 - PN16	**20200603**
	STEEL PRO POWER SYSTEM 1350	1310	SP 60-DN100 129 (129) E	DN100 - PN16	**20200604**

(*) G-M: Plinski - M
(**) Nije kompatibilno sa sigurnosnim ormarićem

ALU PRO POWER

Kombinacije crpki i pločastih izmjenjivača topline za rad kotla s primarnim ΔT = 15 °C

Opis			Crpka		
Br. generatora u kaskadi	Model	Korisna snaga kW	Model	Vrsta/Kontrola	Šifra
1	ALU 115 PRO POWER	115	MAGNA3 40-120 F	Pojedinačna \ 0–10 V	**20183650**
	ALU 150 PRO POWER	150	MAGNA3 40-120 F	Pojedinačna \ 0–10 V	**20183650**
	ALU 225 PRO POWER	225	MAGNA3 40-120 F	Pojedinačna \ 0–10 V	**20183650**
	ALU 300 PRO POWER	300	MAGNA3 40-120 F	Pojedinačna \ 0–10 V	**20183650**
	ALU 349 PRO POWER	349	MAGNA3 65-120 F	Pojedinačna \ 0–10 V	**20183652**
	ALU 375 PRO POWER	375	MAGNA3 65-120 F	Pojedinačna \ 0–10 V	**20183652**
	ALU 450 PRO POWER	450	MAGNA3 65-120 F	Pojedinačna \ 0–10 V	**20183652**
	ALU 525 PRO POWER	525	MAGNA3 65-120 F	Pojedinačna \ 0–10 V	**20183652**
	ALU 600 PRO POWER	600	MAGNA3 65-120 F	Pojedinačna \ 0–10 V	**20183652**

Opis			Pločasti izmjenjivači topline					
			80°C → 70°C 65°C ← 55°C ΔT ml = 10 °C ΔT primarni/sekundarni = 15 °C T prosječni sekundarni krug = 62,5 °C			80°C → 72°C 65°C ← 60°C ΔT ml = 6,4 °C ΔT primarni = 15 °C ΔT sekundarni = 12 °C T prosječni sekundarni krug = 66 °C		
Br. generatora u kaskadi	Model	Korisna snaga kW	Model izmjenjivača topline	DN	Šifra	Model izmjenjivača topline	DN	Šifra
1	ALU 115 PRO POWER	115	SP 35-DN50 21 (21) N	Rp 2" (G-M)*	**20200611**	SP 35-DN50 27 (27) N	Rp 2" (G-M)*	**20200613**
	ALU 150 PRO POWER	150	SP 35-DN50 27 (27) N	Rp 2" (G-M)*	**20200613**	SP 35-DN50 41 (41) N	Rp 2" (G-M)*	**20200615**
	ALU 225 PRO POWER	225	SP 35-DN50 41 (41) N	Rp 2" (G-M)*	**20200615**	SP 35-DN50 49 (49) N	Rp 2" (G-M)*	**20200616**
	ALU 300 PRO POWER	300	SP 35-DN50 49 (49) N	Rp 2" (G-M)*	**20200616**	SP 35-DN50 71 (71) N	Rp 2" (G-M)*	**20200620**
	ALU 349 PRO POWER	349	SP 35-DN50 61 (61) N	Rp 2" (G-M)*	**20200619**	SP 35-DN50 81 (81) N	Rp 2" (G-M)*	**20200621**
	ALU 375 PRO POWER	375	SP 35-DN50 61 (61) N	Rp 2" (G-M)*	**20200619**	SP 35-DN50 89 (89) N	Rp 2" (G-M)*	**20200622**
	ALU 450 PRO POWER	450	SP 50-DN65 41 (17) N	Rp 2" 1/2 (G-M)*	**20200637**	SP 50-DN65 51 (21) N	Rp 2" 1/2 (G-M)*	**20200640**
	ALU 525 PRO POWER	525	SP 50-DN65 45 (18) N	Rp 2" 1/2 (G-M)*	**20200638**	SP 50-DN65 61 (25) N	Rp 2" 1/2 (G-M)*	**20200644**
	ALU 600 PRO POWER	600	SP 50-DN65 51 (21) N	Rp 2" 1/2 (G-M)*	**20200640**	SP 50-DN65 71 (29) N	Rp 2" 1/2 (G-M)*	**20200646**

(*) G-M: Plinski - M

Kombinacije crpki i pločastih izmjenjivača topline za rad kotla s primarnim ΔT = 20 °C

Opis			Crpka			Pločasti izmjenjivači topline		
						80°C → 70°C 60°C ← 50°C ΔT ml = 10 °C ΔT primarni/sekundarni = 20 °C T prosječni sekundarni krug = 60 °C		
Br. generatora u kaskadi	Model	Korisna snaga kW	Model	Vrsta/Kontrola	Šifra	Model izmjenjivača topline	DN	Šifra
1	ALU 115 PRO POWER	115	MAGNA3 40-120 F	Pojedinačna \ 0–10 V	**20183650**	SP 35-DN50 21 (21) N	Rp 2" (G-M)*	**20200611**
	ALU 150 PRO POWER	150	MAGNA3 40-120 F	Pojedinačna \ 0–10 V	**20183650**	SP 35-DN50 27 (27) N	Rp 2" (G-M)*	**20200613**
	ALU 225 PRO POWER	225	MAGNA3 40-120 F	Pojedinačna \ 0–10 V	**20183650**	SP 35-DN50 33 (33) N	Rp 2" (G-M)*	**20200614**
	ALU 300 PRO POWER	300	MAGNA3 40-120 F	Pojedinačna \ 0–10 V	**20183650**	SP 35-DN50 49 (49) N	Rp 2" (G-M)*	**20200616**
	ALU 349 PRO POWER	349	MAGNA3 65-120 F	Pojedinačna \ 0–10 V	**20183652**	SP 35-DN50 49 (49) N	Rp 2" (G-M)*	**20200616**
	ALU 375 PRO POWER	375	MAGNA3 65-120 F	Pojedinačna \ 0–10 V	**20183652**	SP 35-DN50 53 (53) N	Rp 2" (G-M)*	**20200618**
	ALU 450 PRO POWER	450	MAGNA3 65-120 F	Pojedinačna \ 0–10 V	**20183652**	SP 50-DN65 35 (14) N	Rp 2" 1/2 (G-M)*	**20200635**
	ALU 525 PRO POWER	525	MAGNA3 65-120 F	Pojedinačna \ 0–10 V	**20183652**	SP 50-DN65 35 (14) N	Rp 2" 1/2 (G-M)*	**20200635**
	ALU 600 PRO POWER	600	MAGNA3 65-120 F	Pojedinačna \ 0–10 V	**20183652**	SP 50-DN65 41 (17) N	Rp 2" 1/2 (G-M)*	**20200637**

(*) G-M: Plinski - M

INSIEME EVO COND

Kombinacije crpki i pločastih izmjenjivača topline za rad kotla s primarnim ΔT = 10 °C

Opis			Crpka			Pločasti izmjenjivači topline		
						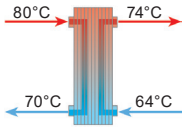 ΔT ml = 6 °C ΔT primarni/sekundarni = 10 °C T prosječni sekundarni krug = 69 °C		
Br. generatora u kaskadi	Model	Korisna snaga kW	Model	Vrsta/Kontrola	Šifra	Model izmjenjivača topline	DN	Šifra
1	Insieme EVO Cond 20	19,5	-	-	-	-	-	-
	Insieme EVO Cond 25	24,2	-	-	-	-	-	-
	Insieme EVO Cond 35	33,8	-	-	-	-	-	-
	Insieme EVO Cond 45	43,7	VegA RSHE 30-60 PN10	Pojedinačna \ Standard	**20182767**	SP 20-DN32 29 (29) N	Rp 1" 1/4 (G-M)*	**20200608**
	Insieme EVO Cond 55	53,4	VegA RSHE 30-60 PN10	Pojedinačna \ Standard	**20182767**	SP 20-DN32 29 (29) N	Rp 1" 1/4 (G-M)*	**20200608**
	Insieme EVO Cond 70	67,7	VegA RSHE 30-60 PN10	Pojedinačna \ Standard	**20182767**	SP 20-DN32 41 (41) N	Rp 1" 1/4 (G-M)*	**20200609**

(*) G-M: Plinski - M

Kombinacije crpki i pločastih izmjenjivača topline za rad kotla s primarnim ΔT = 15 °C

Opis			Crpka			Pločasti izmjenjivači topline		
						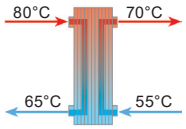 ΔT ml = 10 °C ΔT primarni/sekundarni = 15 °C T prosječni sekundarni krug = 62,5 °C		
Br. generatora u kaskadi	Model	Korisna snaga kW	Model	Vrsta/Kontrola	Šifra	Model izmjenjivača topline	DN	Šifra
1	Insieme EVO Cond 20	19,5	-	-	-	SP 20-DN32 11 (11) N	Rp 1" 1/4 (G-M)*	**20200606**
	Insieme EVO Cond 25	24,2	-	-	-	SP 20-DN32 11 (11) N	Rp 1" 1/4 (G-M)*	**20200606**
	Insieme EVO Cond 35	33,8	-	-	-	SP 20-DN32 21 (21) N	Rp 1" 1/4 (G-M)*	**20200607**
	Insieme EVO Cond 45	43,7	VegA RMXA 32-80	Pojedinačna \ Standard	**20188525**	SP 20-DN32 21 (21) N	Rp 1" 1/4 (G-M)*	**20200607**
	Insieme EVO Cond 55	53,4	VegA RMXA 32-80	Pojedinačna \ Standard	**20188525**	SP 20-DN32 21 (21) N	Rp 1" 1/4 (G-M)*	**20200607**
	Insieme EVO Cond 70	67,7	VegA RSHE 30-60 PN10	Pojedinačna \ Standard	**20182767**	SP 20-DN32 29 (29) N	Rp 1" 1/4 (G-M)*	**20200608**

(*) G-M: Plinski - M

Kombinacije crpki i pločastih izmjenjivača topline za rad kotla s primarnim ΔT = 20 °C

Opis			Crpka			Pločasti izmjenjivači topline		
						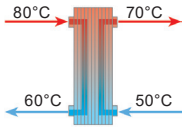 ΔT ml = 10 °C ΔT primarni/sekundarni = 20 °C T prosječni sekundarni krug = 60 °C		
Br. generatora u kaskadi	Model	Korisna snaga kW	Model	Vrsta/Kontrola	Šifra	Model izmjenjivača topline	DN	Šifra
1	Insieme EVO Cond 20	19,5	-	-	-	SP 20-DN32 11 (11) N	Rp 1" 1/4 (G-M)*	**20200606**
	Insieme EVO Cond 25	24,2	-	-	-	SP 20-DN32 11 (11) N	Rp 1" 1/4 (G-M)*	**20200606**
	Insieme EVO Cond 35	33,8	-	-	-	SP 20-DN32 21 (21) N	Rp 1" 1/4 (G-M)*	**20200607**
	Insieme EVO Cond 45	43,7	VegA RMXA 32-40	Pojedinačna \ Standard	**20188523**	SP 20-DN32 21 (21) N	Rp 1" 1/4 (G-M)*	**20200607**
	Insieme EVO Cond 55	53,4	VegA RMXA 32-60	Pojedinačna \ Standard	**20188524**	SP 20-DN32 21 (21) N	Rp 1" 1/4 (G-M)*	**20200607**
	Insieme EVO Cond 70	67,7	VegA RMXA 32-80	Pojedinačna \ Standard	**20188525**	SP 20-DN32 29 (29) N	Rp 1" 1/4 (G-M)*	**20200608**

(*) G-M: Plinski - M

TAU UNIT

Kombinacije crpki i pločastih izmjenjivača topline za rad kotla s primarnim ΔT = 10 °C

Opis			Crpka		
					
Br. generatora u kaskadi	Model	Korisna snaga kW	Model	Vrsta/Kontrola	Šifra
1	TAU UNIT 35	34,8	UPM3 FLEX AS 15-70 130 H6	Pojedinačna \ PWM	**20147597**
	TAU UNIT 50	49	UPML 32-105/180	Pojedinačna \ PWM	**20125034**
	TAU UNIT 70	69,9	STRATOS PARA 30/1-12	Pojedinačna \ PWM	**20125040**
	TAU UNIT 100	100	STRATOS PARA 30/1-12	Pojedinačna \ PWM	**20125040**
	TAU UNIT 115	115	STRATOS PARA 30/1-12	Pojedinačna \ PWM	**20125040**
	TAU UNIT 140	140	MAGNA3 32-120 F	Pojedinačna \ 0–10 V	**20183636**
	TAU UNIT 190	190	MAGNA3 40-120 F	Pojedinačna \ 0–10 V	**20183650**

Opis			Pločasti izmjenjivači topline					
			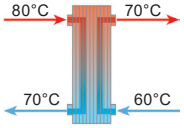 ΔT ml = 10 °C ΔT primarni/sekundarni = 10 °C T prosječni sekundarni krug = 65 °C			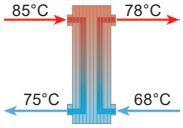 ΔT ml = 7,0 °C ΔT primarni/sekundarni = 10 °C T prosječni sekundarni krug = 73 °C		
Br. generatora u kaskadi	Model	Korisna snaga kW	Model izmjenjivača topline	DN	Šifra	Model izmjenjivača topline	DN	Šifra
1	TAU UNIT 35	34,8	SP 20-DN32 21 (21) N	Rp 1" 1/4 (G-M)*	**20200607**	SP 20-DN32 21 (21) N	Rp 1" 1/4 (G-M)*	**20200607**
	TAU UNIT 50	49	SP 20-DN32 29 (29) N	Rp 1" 1/4 (G-M)*	**20200608**	SP 20-DN32 29 (29) N	Rp 1" 1/4 (G-M)*	**20200608**
	TAU UNIT 70	69,9	SP 20-DN32 41 (41) N	Rp 1" 1/4 (G-M)*	**20200609**	SP 20-DN32 41 (41) N	Rp 1" 1/4 (G-M)*	**20200609**
	TAU UNIT 100	100	SP 35-DN50 27 (27) N	Rp 2" (G-M)*	**20200613**	SP 35-DN50 27 (27) N	Rp 2" (G-M)*	**20200613**
	TAU UNIT 115	115	SP 35-DN50 27 (27) N	Rp 2" (G-M)*	**20200613**	SP 35-DN50 27 (27) N	Rp 2" (G-M)*	**20200613**
	TAU UNIT 140	140	SP 35-DN50 33 (33) N	Rp 2" (G-M)*	**20200614**	SP 35-DN50 33 (33) N	Rp 2" (G-M)*	**20200614**
	TAU UNIT 190	190	SP 35-DN50 49 (49) N	Rp 2" (G-M)*	**20200616**	SP 35-DN50 49 (49) N	Rp 2" (G-M)*	**20200616**

(*) G-M: Plinski - M

TAU UNIT

Kombinacije crpki i pločastih izmjenjivača topline za rad kotla s primarnim ΔT = 15 °C

Opis			Crpka		
					
Br. generatora u kaskadi	Model	Korisna snaga kW	Model	Vrsta/Kontrola	Šifra
1	TAU UNIT 35	34,8	UPM3 FLEX AS 15-70 130 H6	Pojedinačna \ PWM	**20147597**
	TAU UNIT 50	49	UPM3 FLEX AS 15-70 130 H6	Pojedinačna \ PWM	**20147597**
	TAU UNIT 70	69,9	UPM GEO 25-85/130	Pojedinačna \ PWM	**20147604**
	TAU UNIT 100	100	UPML 32-105/180	Pojedinačna \ PWM	**20125034**
	TAU UNIT 115	115	STRATOS PARA 30/1-12	Pojedinačna \ PWM	**20125040**
	TAU UNIT 140	140	STRATOS PARA 30/1-12	Pojedinačna \ 0–10 V	**20125040**
	TAU UNIT 190	190	STRATOS PARA 30/1-12	Pojedinačna \ 0–10 V	**20125040**

Opis			Pločasti izmjenjivači topline					
			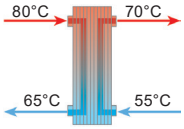 ΔT ml = 10 °C ΔT primarni/sekundarni = 15 °C T prosječni sekundarni krug = 62,5 °C			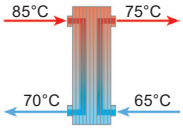 ΔT ml = 7,2 °C ΔT primarni = 15 °C ΔT sekundarni = 10 °C T prosječni sekundarni krug = 70 °C		
Br. generatora u kaskadi	Model	Korisna snaga kW	Model izmjenjivača topline	DN	Šifra	Model izmjenjivača topline	DN	Šifra
1	TAU UNIT 35	34,8	SP 20-DN32 21 (21) N	Rp 1" 1/4 (G-M)*	**20200607**	SP 20-DN32 21 (21) N	Rp 1" 1/4 (G-M)*	**20200607**
	TAU UNIT 50	49	SP 20-DN32 21 (21) N	Rp 1" 1/4 (G-M)*	**20200607**	SP 20-DN32 29 (29) N	Rp 1" 1/4 (G-M)*	**20200608**
	TAU UNIT 70	69,9	SP 20-DN32 29 (29) N	Rp 1" 1/4 (G-M)*	**20200608**	SP 20-DN32 41 (41) N	Rp 1" 1/4 (G-M)*	**20200609**
	TAU UNIT 100	100	SP 20-DN32 41 (41) N	Rp 1" 1/4 (G-M)*	**20200609**	SP 35-DN50 27 (27) N	Rp 2" (G-M)*	**20200613**
	TAU UNIT 115	115	SP 20-DN32 41 (41) N	Rp 1" 1/4 (G-M)*	**20200609**	SP 35-DN50 33 (33) N	Rp 2" (G-M)*	**20200614**
	TAU UNIT 140	140	SP 20-DN32 49 (49) N	Rp 1" 1/4 (G-M)*	**20200610**	SP 35-DN50 33 (33) N	Rp 2" (G-M)*	**20200614**
	TAU UNIT 190	190	SP 35-DN50 33 (33) N	Rp 2" (G-M)*	**20200614**	SP 35-DN50 49 (49) N	Rp 2" (G-M)*	**20200616**

(*) G-M: Plinski - M

TAU UNIT

Kombinacije crpki i pločastih izmjenjivača topline za rad kotla s primarnim ΔT = 20 °C

Opis			Crpka		
					
Br. generatora u kaskadi	Model	Korisna snaga kW	Model	Vrsta/Kontrola	Šifra
1	TAU UNIT 35	34,8	UPM3 FLEX AS 15-70 130 H6	Pojedinačna \ PWM	**20147597**
	TAU UNIT 50	49	UPM3 FLEX AS 15-70 130 H6	Pojedinačna \ PWM	**20147597**
	TAU UNIT 70	69,9	UPM3 FLEX AS 15-70 130 H6	Pojedinačna \ PWM	**20147597**
	TAU UNIT 100	100	UPM GEO 25-85/130	Pojedinačna \ PWM	**20147604**
	TAU UNIT 115	115	UPML 32-105/180	Pojedinačna \ PWM	**20125034**
	TAU UNIT 140	140	STRATOS PARA 30/1-12	Pojedinačna \ 0–10 V	**20125040**
	TAU UNIT 190	190	STRATOS PARA 30/1-12	Pojedinačna \ 0–10 V	**20125040**

Opis			Pločasti izmjenjivači topline					
			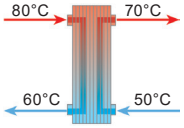 ΔT ml = 10 °C ΔT primarni/sekundarni = 20 °C T prosječni sekundarni krug = 60 °C			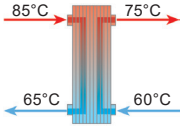 ΔT ml = 7,2 °C ΔT primarni = 20 °C ΔT sekundarni = 15 °C T prosječni sekundarni krug = 67,5 °C		
Br. generatora u kaskadi	Model	Korisna snaga kW	Model izmjenjivača topline	DN	Šifra	Model izmjenjivača topline	DN	Šifra
1	TAU UNIT 35	34,8	SP 20-DN32 21 (21) N	Rp 1" 1/4 (G-M)*	**20200607**	SP 20-DN32 21 (21) N	Rp 1" 1/4 (G-M)*	**20200607**
	TAU UNIT 50	49	SP 20-DN32 21 (21) N	Rp 1" 1/4 (G-M)*	**20200607**	SP 20-DN32 29 (29) N	Rp 1" 1/4 (G-M)*	**20200608**
	TAU UNIT 70	69,9	SP 20-DN32 29 (29) N	Rp 1" 1/4 (G-M)*	**20200608**	SP 20-DN32 41 (41) N	Rp 1" 1/4 (G-M)*	**20200609**
	TAU UNIT 100	100	SP 20-DN32 41 (41) N	Rp 1" 1/4 (G-M)*	**20200609**	SP 35-DN50 27 (27) N	Rp 2" (G-M)*	**20200613**
	TAU UNIT 115	115	SP 20-DN32 41 (41) N	Rp 1" 1/4 (G-M)*	**20200609**	SP 35-DN50 33 (33) N	Rp 2" (G-M)*	**20200614**
	TAU UNIT 140	140	SP 20-DN32 49 (49) N	Rp 1" 1/4 (G-M)*	**20200610**	SP 35-DN50 33 (33) N	Rp 2" (G-M)*	**20200614**
	TAU UNIT 190	190	SP 35-DN50 33 (33) N	Rp 2" (G-M)*	**20200614**	SP 35-DN50 49 (49) N	Rp 2" (G-M)*	**20200616**

(*) G-M: Plinski - M

TAU N-OIL

Kombinacije crpki i pločastih izmjenjivača topline za rad kotla s primarnim ΔT = 12 °C

Opis			Crpka			Pločasti izmjenjivači topline		
						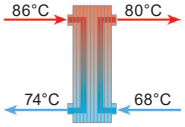 ΔT ml = 6,0 °C ΔT primarni/sekundarni = 12 °C T prosječni sekundarni krug = 7 4 °C		
Br. generatora u kaskadi	Model	Korisna snaga kW	Model	Vrsta/Kontrola	Šifra	Model izmjenjivača topline	DN	Šifra
1	TAU 115 N - OIL - OIL PRO	112,4	VegA RSHE 40-30 PN6/10	Pojedinačna \ Standard	20182773	SP 40-DN65 21 (21) N	Rp 2" 1/2 (G-M)*	**20200626**
			VegA RTHE 40-60 PN6/10	Dvojna \ Standard	20182785			
	TAU 150 N - OIL - OIL PRO	146,6	VegA RSHE 40-60 PN6/10	Pojedinačna \ Standard	20182774	SP 40-DN65 25 (25) N	Rp 2" 1/2 (G-M)*	**20200628**
			VegA RTHE 40-60 PN6/10	Dvojna \ Standard	20182785			
	TAU 210 N - OIL - OIL PRO	205,2	VegA RSHE 40-80 PN6/10	Pojedinačna \ Standard	20182775	SP 40-DN65 33 (33) N	Rp 2" 1/2 (G-M)*	**20200631**
			VegA RTHE 40-80 PN6/10	Dvojna \ Standard	20182786			
	TAU 270 N - OIL - OIL PRO	264,3	VegA RSHE 40-80 PN6/10	Pojedinačna \ Standard	20182775	SP 50-DN65 35 (14) N	Rp 2" 1/2 (G-M)*	**20200635**
			VegA RTHE 40-80 PN6/10	Dvojna \ Standard	20182786			
	TAU 350 N - OIL - OIL PRO	342,7	VegA RSHE 65-80 PN6/10	Pojedinačna \ Standard	20182778	SP 50-DN65 41 (17) N	Rp 2" 1/2 (G-M)*	**20200637**
			VegA RTHE 65-90 PN6/10	Dvojna \ Standard	20182790			
	TAU 450 N - OIL - OIL PRO	441,9	VegA RSHE 65-90 PN6/10	Pojedinačna \ Standard	20182779	SP 50-DN65 55 (22) N	Rp 2" 1/2 (G-M)*	**20200642**
			VegA RTHE 65-90 PN6/10	Dvojna \ Standard	20182790			
	TAU 600 N - OIL - OIL PRO	589,2	VegA RSHE 80-90 PN10	Pojedinačna \ Standard	20182782	SP 50-DN65 79 (32) N	Rp 2" 1/2 (G-M)*	**20200647**
			VegA RTHE 80-90 PN10	Dvojna \ Standard	20182792			
	TAU 800 N - OIL - OIL PRO	785,6	-	-	-	SP 60-DN100 67 (54) N	DN100 - PN16	**20200665**
			-	-	-			
	TAU 1000 N - OIL - OIL PRO	982	-	-	-	SP 60-DN100 87 (70) N	DN100 - PN16	**20200670**
			-	-	-			
	TAU 1150 N	1129,3	-	-	-	SP 60-DN100 97 (78) N	DN100 - PN16	**20200672**
			-	-	-			
	TAU 1250 N	1227,5	-	-	-	SP 60-DN100 109 (88) N	DN100 - PN16	**20200673**
			-	-	-			
	TAU 1450 N	1423,9	-	-	-	SP 60-DN100 119 (96) N	DN100 - PN16	**20200674**
			-	-	-			
	TAU 1750 N	1718,5	-	-	-	SP 60-DN100 169 (136) N	DN100 - PN16	**20200676**
			-	-	-			
	TAU 2100 N	2062,2	-	-	-	SP 60-DN100 201 (161) N	DN100 - PN16	**20200677**
			-	-	-			
	TAU 2600 N	2553,2	-	-	-	SP 60-DN100 201 (161) N	DN100 - PN16	**20200677**
			-	-	-			
	TAU 3000 N	2946	-	-	-	SP 60-DN100 201 (161) N	DN100 - PN16	**20200677**
			-	-	-			

(*) G-M: Plinski - M

TAU N-OIL

Kombinacije crpki i pločastih izmjenjivača topline za rad kotla s primarnim ΔT = 15 °C

Opis			Crpka		
					
Br. generatora u kaskadi	Model	Korisna snaga kW	Model	Vrsta/Kontrola	Šifra
1	TAU 115 N - OIL - OIL PRO	112,4	VegA RSHE 40-30 PN6/10	Pojedinačna \ Standard	**20182773**
			VegA RTHE 40-60 PN6/10	Dvojna \ Standard	**20182785**
	TAU 150 N - OIL - OIL PRO	146,6	VegA RSHE 40-30 PN6/10	Pojedinačna \ Standard	**20182773**
			VegA RTHE 40-60 PN6/10	Dvojna \ Standard	**20182785**
	TAU 210 N - OIL - OIL PRO	205,2	VegA RSHE 40-60 PN6/10	Pojedinačna \ Standard	**20182774**
			VegA RTHE 40-60 PN6/10	Dvojna \ Standard	**20182785**
	TAU 270 N - OIL - OIL PRO	264,3	VegA RSHE 40-80 PN6/10	Pojedinačna \ Standard	**20182775**
			VegA RTHE 40-80 PN6/10	Dvojna \ Standard	**20182786**
	TAU 350 N - OIL - OIL PRO	342,7	VegA RSHE 40-80 PN6/10	Pojedinačna \ Standard	**20182775**
			VegA RTHE 40-80 PN6/10	Dvojna \ Standard	**20182786**
	TAU 450 N - OIL - OIL PRO	441,9	VegA RSHE 65-80 PN6/10	Pojedinačna \ Standard	**20182778**
			VegA RTHE 65-90 PN6/10	Dvojna \ Standard	**20182790**
	TAU 600 N - OIL - OIL PRO	589,2	VegA RSHE 65-90 PN6/10	Pojedinačna \ Standard	**20182779**
			VegA RTHE 65-90 PN6/10	Dvojna \ Standard	**20182790**
	TAU 800 N - OIL - OIL PRO	785,6	VegA RSHE 80-90 PN10	Pojedinačna \ Standard	**20182782**
			VegA RTHE 80-90 PN10	Dvojna \ Standard	**20182792**
	TAU 1000 N - OIL - OIL PRO	982	-	-	-
			-	-	-
	TAU 1150 N	1129,3	-	-	-
			-	-	-
	TAU 1250 N	1227,5	-	-	-
			-	-	-
	TAU 1450 N	1423,9	-	-	-
			-	-	-
	TAU 1750 N	1718,5	-	-	-
			-	-	-
	TAU 2100 N	2062,2	-	-	-
			-	-	-
	TAU 2600 N	2553,2	-	-	-
			-	-	-
	TAU 3000 N	2946	-	-	-
			-	-	-

TAU N-OIL

Kombinacije crpki i pločastih izmjenjivača topline za rad kotla s primarnim ΔT = 15 °C

Opis			Pločasti izmjenjivači topline					
			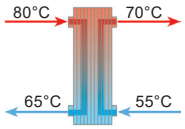 ΔT ml = 10 °C ΔT primarni/sekundarni = 15 °C T prosječni sekundarni krug = 62,5 °C			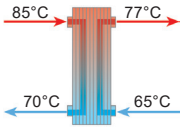 ΔT ml = 6,4 °C ΔT primarni = 15 °C ΔT sekundarni = 12 °C T prosječni sekundarni krug = 71 °C		
Br. generatora u kaskadi	Model	Korisna snaga kW	Model izmjenjivača topline	DN	Šifra	Model izmjenjivača topline	DN	Šifra
1	TAU 115 N-OIL-OIL PRO	112,4	SP 40-DN65 17 (17) N	Rp 2" 1/2 (G-M)*	**20200624**	SP 40-DN65 21 (21) N	Rp 2" 1/2 (G-M)*	**20200626**
	TAU 150 N-OIL-OIL PRO	146,6	SP 40-DN65 21 (21) N	Rp 2" 1/2 (G-M)*	**20200626**	SP 40-DN65 25 (25) N	Rp 2" 1/2 (G-M)*	**20200628**
	TAU 210 N-OIL-OIL PRO	205,2	SP 40-DN65 25 (25) N	Rp 2" 1/2 (G-M)*	**20200628**	SP 40-DN65 33 (33) N	Rp 2" 1/2 (G-M)*	**20200631**
	TAU 270 N-OIL-OIL PRO	264,3	SP 40-DN65 33 (33) N	Rp 2" 1/2 (G-M)*	**20200631**	SP 50-DN65 35 (14) N	Rp 2" 1/2 (G-M)*	**20200635**
	TAU 350 N-OIL-OIL PRO	342,7	SP 40-DN65 41 (41) N	Rp 2" 1/2 (G-M)*	**20200633**	SP 50-DN65 41 (17) N	Rp 2" 1/2 (G-M)*	**20200637**
	TAU 450 N-OIL-OIL PRO	441,9	SP 50-DN65 41 (17) N	Rp 2" 1/2 (G-M)*	**20200637**	SP 50-DN65 55 (22) N	Rp 2" 1/2 (G-M)*	**20200642**
	TAU 600 N-OIL-OIL PRO	589,2	SP 50-DN65 55 (22) N	Rp 2" 1/2 (G-M)*	**20200642**	SP 50-DN65 79 (32) N	Rp 2" 1/2 (G-M)*	**20200647**
	TAU 800 N-OIL-OIL PRO	785,6	SP 60-DN100 61 (49) N	DN100-PN16	**20200663**	SP 60-DN100 67 (54) N	DN100-PN16	**20200665**
	TAU 1000 N-OIL-OIL PRO	982	SP 60-DN100 67 (54) N	DN100-PN16	**20200665**	SP 60-DN100 87 (70) N	DN100-PN16	**20200670**
	TAU 1150 N	1129,3	SP 60-DN100 77 (62) N	DN100-PN16	**20200667**	SP 60-DN100 97 (78) N	DN100-PN16	**20200672**
	TAU 1250 N	1227,5	SP 60-DN100 87 (70) N	DN100-PN16	**20200670**	SP 60-DN100 109 (88) N	DN100-PN16	**20200673**
	TAU 1450 N	1423,9	SP 60-DN100 97 (78) N	DN100-PN16	**20200672**	SP 60-DN100 119 (96) N	DN100-PN16	**20200674**
	TAU 1750 N	1718,5	SP 60-DN100 119 (96) N	DN100-PN16	**20200674**	SP 60-DN100 169 (136) N	DN100-PN16	**20200676**
	TAU 2100 N	2062,2	SP 60-DN100 139 (112) N	DN100-PN16	**20200675**	SP 60-DN100 201 (161) N	DN100-PN16	**20200677**
	TAU 2600 N	2553,2	SP 60-DN100 169 (136) N	DN100-PN16	**20200676**	SP 60-DN100 201 (161) N	DN100-PN16	**20200677**
	TAU 3000 N	2946	SP 60-DN100 201 (161) N	DN100-PN16	**20200677**	SP 60-DN100 201 (161) N	DN100-PN16	**20200677**

(*) G-M: Plinski - M

TAU N-OIL

Kombinacije crpki i pločastih izmjenjivača topline za rad kotla s primarnim ΔT = 20 °C

Opis			Crpka		
					
Br. generatora u kaskadi	Model	Korisna snaga kW	Model	Vrsta/Kontrola	Šifra
1	TAU 115 N - OIL - OIL PRO	112,4	VegA RSHE 40-30 PN6/10	Pojedinačna \ Standard	**20182773**
			VegA RTHE 40-60 PN6/10	Dvojna \ Standard	**20182785**
	TAU 150 N - OIL - OIL PRO	146,6	VegA RSHE 40-30 PN6/10	Pojedinačna \ Standard	**20182773**
			VegA RTHE 40-60 PN6/10	Dvojna \ Standard	**20182785**
	TAU 210 N - OIL - OIL PRO	205,2	VegA RSHE 40-30 PN6/10	Pojedinačna \ Standard	**20182773**
			VegA RTHE 40-60 PN6/10	Dvojna \ Standard	**20182785**
	TAU 270 N - OIL - OIL PRO	264,3	VegA RSHE 40-60 PN6/10	Pojedinačna \ Standard	**20182774**
			VegA RTHE 40-60 PN6/10	Dvojna \ Standard	**20182785**
	TAU 350 N - OIL - OIL PRO	342,7	VegA RSHE 40-60 PN6/10	Pojedinačna \ Standard	**20182774**
			VegA RTHE 40-60 PN6/10	Dvojna \ Standard	**20182785**
	TAU 450 N - OIL - OIL PRO	441,9	VegA RSHE 50-70 PN6/10	Pojedinačna \ Standard	**20182776**
			VegA RTHE 50-70 PN6/10	Dvojna \ Standard	**20182787**
	TAU 600 N - OIL - OIL PRO	589,2	VegA RSHE 65-90 PN6/10	Pojedinačna \ Standard	**20182779**
			VegA RTHE 65-90 PN6/10	Dvojna \ Standard	**20182790**
	TAU 800 N - OIL - OIL PRO	785,6	VegA RSHE 80-90 PN10	Pojedinačna \ Standard	**20182782**
			VegA RTHE 80-90 PN10	Dvojna \ Standard	**20182792**
	TAU 1000 N - OIL - OIL PRO	982	VegA RSHE 80-90 PN10	Pojedinačna \ Standard	**20182782**
			VegA RTHE 80-90 PN10	Dvojna \ Standard	**20182792**
	TAU 1150 N	1129,3	VegA RSHE 80-90 PN10	Pojedinačna \ Standard	**20182782**
			VegA RTHE 80-90 PN10	Dvojna \ Standard	**20182792**
	TAU 1250 N	1227,5	-	-	-
			-	-	-
	TAU 1450 N	1423,9	-	-	-
			-	-	-
	TAU 1750 N	1718,5	-	-	-
			-	-	-
	TAU 2100 N	2062,2	-	-	-
			-	-	-
	TAU 2600 N	2553,2	-	-	-
			-	-	-
	TAU 3000 N	2946	-	-	-
			-	-	-

TAU N-OIL

Kombinacije crpki i pločastih izmjenjivača topline za rad kotla s primarnim ΔT = 20 °C

Opis			Pločasti izmjenjivači topline					
			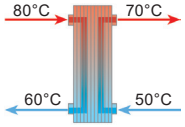 ΔT ml = 10 °C ΔT primarni/sekundarni = 20 °C T prosječni sekundarni krug = 60 °C			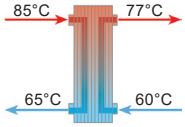 ΔT ml = 7,2 °C ΔT primarni = 20 °C ΔT sekundarni = 15 °C T prosječni sekundarni krug = 67,5 °C		
Br. generatora u kaskadi	Model	Korisna snaga kW	Model izmjenjivača topline	DN	Šifra	Model izmjenjivača topline	DN	Šifra
1	TAU 115 N-OIL-OIL PRO	112,4	SP 40-DN65 17 (17) N	Rp 2" 1/2 (G-M)*	**20200624**	SP 40-DN65 25 (25) N	Rp 2" 1/2 (G-M)*	**20200628**
	TAU 150 N-OIL-OIL PRO	146,6	SP 40-DN65 21 (21) N	Rp 2" 1/2 (G-M)*	**20200626**	SP 40-DN65 33 (33) N	Rp 2" 1/2 (G-M)*	**20200631**
	TAU 210 N-OIL-OIL PRO	205,2	SP 40-DN65 25 (25) N	Rp 2" 1/2 (G-M)*	**20200628**	SP 40-DN65 41 (41) N	Rp 2" 1/2 (G-M)*	**20200633**
	TAU 270 N-OIL-OIL PRO	264,3	SP 40-DN65 33 (33) N	Rp 2" 1/2 (G-M)*	**20200631**	SP 50-DN65 35 (14) N	Rp 2" 1/2 (G-M)*	**20200635**
	TAU 350 N-OIL-OIL PRO	342,7	SP 40-DN65 41 (41) N	Rp 2" 1/2 (G-M)*	**20200633**	SP 50-DN65 41 (17) N	Rp 2" 1/2 (G-M)*	**20200637**
	TAU 450 N-OIL-OIL PRO	441,9	SP 50-DN65 35 (14) N	Rp 2" 1/2 (G-M)*	**20200635**	SP 50-DN65 51 (21) N	Rp 2" 1/2 (G-M)*	**20200640**
	TAU 600 N-OIL-OIL PRO	589,2	SP 50-DN65 41 (17) N	Rp 2" 1/2 (G-M)*	**20200637**	SP 50-DN65 61 (25) N	Rp 2" 1/2 (G-M)*	**20200644**
	TAU 800 N-OIL-OIL PRO	785,6	SP 60-DN100 41 (33) N	DN100-PN16	**20200648**	SP 60-DN100 61 (49) N	DN100-PN16	**20200663**
	TAU 1000 N-OIL-OIL PRO	982	SP 60-DN100 51 (41) N	DN100-PN16	**20200659**	SP 60-DN100 77 (62) N	DN100-PN16	**20200667**
	TAU 1150 N	1129,3	SP 60-DN100 61 (49) N	DN100-PN16	**20200663**	SP 60-DN100 87 (70) N	DN100-PN16	**20200670**
	TAU 1250 N	1227,5	SP 60-DN100 61 (49) N	DN100-PN16	**20200663**	SP 60-DN100 97 (78) N	DN100-PN16	**20200672**
	TAU 1450 N	1423,9	SP 60-DN100 77 (62) N	DN100-PN16	**20200667**	SP 60-DN100 109 (88) N	DN100-PN16	**20200673**
	TAU 1750 N	1718,5	SP 60-DN100 87 (70) N	DN100-PN16	**20200670**	SP 60-DN100 139 (112) N	DN100-PN16	**20200675**
	TAU 2100 N	2062,2	SP 60-DN100 97 (78) N	DN100-PN16	**20200672**	SP 60-DN100 169 (136) N	DN100-PN16	**20200676**
	TAU 2600 N	2553,2	SP 60-DN100 119 (96) N	DN100-PN16	**20200674**	SP 60-DN100 201 (161) N	DN100-PN16	**20200677**
	TAU 3000 N	2946	SP 60-DN100 139 (112) N	DN100-PN16	**20200675**	SP 60-DN100 201 (161) N	DN100-PN16	**20200677**

(*) G-M: Plinski - M

SOLARNI TOPLOVOD S BAZENOM

Ugradbena snaga

kW	Šifra	Model
20	20200581	**SP 20-DN32 29 (29A) E**
35	20200583	**SP 20-DN32 41 (41A) E**
50	20200589	**SP 45-DN50 21 (11) E**
75	20200590	**SP 45-DN50 29 (15) E**
100	20200591	**SP 45-DN50 33 (17) E**

NAPOMENA: uvijek provjeriti pad tlaka

Toplovodni program

	Tekućina	ULAZ °C	IZLAZ °C	Gubitak dostave (KPa)
Primarni	Glyc. 30%	55	35	≤ 2
Sekundarni	H_2O	29	33	≤ 20

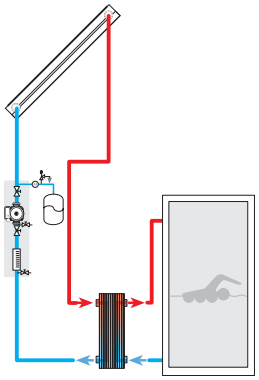

SOLARNI TOPLOVOD S PUFEROM

Ugradbena snaga

kW	Šifra	Model
20	20200584	**SP 30-DN32 17 (17A) E**
35	20200585	**SP 30-DN32 27 (27A) E**
50	20200586	**SP 30-DN32 37 (37A) E**
75	20200587	**SP 30-DN32 53 (53A) E**
100	20200588	**SP 30-DN32 69 (69A) E**

NAPOMENA: uvijek provjeriti pad tlaka

Toplovodni program

	Tekućina	ULAZ °C	IZLAZ °C	Gubitak dostave (KPa)
Primarni	Glyc. 30%	60	40	≤ 5
Sekundarni	H_2O	35	55	≤ 5

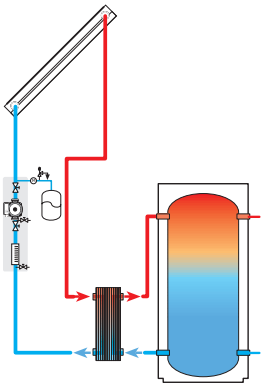

TRENUTNA PROIZVODNJA PTV

Ugradbena snaga

kW	Šifra	Model
50	20200584	**SP 30-DN32 17 (17A) E**
75	20200585	**SP 30-DN32 27 (27A) E**
115	20200586	**SP 30-DN32 37 (37A) E**
130	20200624	**SP 40-DN65 17 (17) N**
150	20200626	**SP 40-DN65 21 (21) N**
180	20200628	**SP 40-DN65 25 (25) N**
240	20200631	**SP 40-DN65 33 (33) N**
350	20200633	**SP 40-DN65 41 (41) N**
450	20200637	**SP 50-DN65 41 (17) N**
525	20200640	**SP 50-DN65 51 (21) N**
600	20200644	**SP 50-DN65 61 (25) N**

NAPOMENA: uvijek provjeriti pad tlaka

Toplovodni program

	Tekućina	ULAZ °C	IZLAZ °C	Gubitak dostave (KPa)
Primarni	H_2O	50	30	≤ 20
Sekundarni	H_2O	10	43	≤ 20

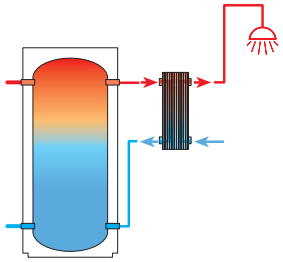

CIRKULACIJSKE CRPKE ZA VODU

VARIJABILNA BRZINA ELEKTRONIČKI

JEDNOSTRUKA CRPKA	DVOSTRUKA CRPKA
 VEGA RMXA-RMYA 4,1-7,6 H_{MAX} (mca) stranica 432	
 VEGA RSHE 7,4-13,5 H_{MAX} (mca) stranica 435	 VEGA RTHE 7,6-13,0 H_{MAX} (mca) stranica 445

Cirkulacijske crpke za vodu

VegA RMXA-RMYA NOVO



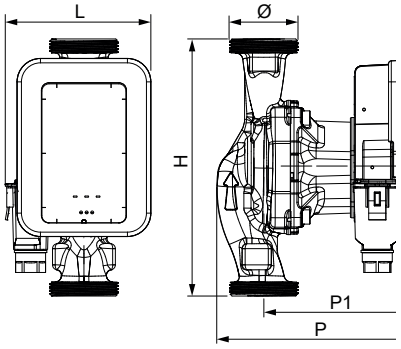

ERP

- Jednostruka elektronička crpka za uporabu u kućanstvu
- ErP spremno

Opis	H mm	H1 mm	L mm	P mm	P1 mm	Ø mm	Neto težina kg
VEGA RMXA 25-40	180	76,3	101,9	128,6	94,6	Rp 1"	2,0
VEGA RMXA 25-60	180	76,3	101,9	128,6	94,6	Rp 1"	2,0
VEGA RMXA 32-40	180	76,3	101,9	140,3	106,3	Rp 1" 1/4	2,3
VegA RMXA 32-60	180	76,3	101,9	140,3	106,3	Rp 1" 1/4	2,3
VegA RMXA 32-80	180	76,3	101,9	140,3	106,3	Rp 1" 1/4	2,5
VegA RMYA 25-40	130	76,3	101,9	128,6	94,6	Rp 1"	2,0
VegA RMYA 25-60	130	76,3	101,9	128,6	94,6	Rp 1"	2,0
VegA RMYA 25-80	130	76,3	101,9	128,6	94,6	Rp 1"	2,2

Visokoučinkovite cirkulacijske crpke bez brtvenica, idealne za sustave u kućanstvu, osiguravaju visoke performanse i uštedu energije zahvaljujući samozaštićenom motoru s ECM tehnologijom i integriranoj elektroničkoj kontroli sposobnoj za prilagodbu rada ovisno o preduvjetima sustava. Mogućnost rada na različitim brzinama (min, med, max) s tri različita radna načina: konstantni diferencijalni tlak, varijabilni diferencijalni tlak, konstantna brzina.

Značajke:
– Niska potrošnja energije
– Nečujan rad
– Tri različita radna načina: n=cost, Δp-c, Δp-v
– Veoma kompaktne dimenzije zahvaljujući bočno spojenom električnom priključku
– Jednostavna regulacija: pomoću jedinstvenog regulacijskog gumba moguće je odrediti performanse sukladno zahtjevima instalacije
– Navojni priključci

Radna ograničenja
– Maksimalni radni tlak: 6 bari
– Radna temperatura: od -10°C do 95°C
– Stupanj zaštite: IP X2D

TEHNIČKI PODATCI

Opis	Stopa volumenskog protoka Q_{max} m^3/h	Nominalni tlak bara	Hidraulička glava H_{max} mca	Šifra
VegA RMXA 25-40	3,0	6,0	4,1	**20188521**
VegA RMXA 25-60	3,0	6,0	6.0	**20188522**
VegA RMXA 32-40	3,0	6,0	4,1	**20188523**
VegA RMXA 32-60	3,0	6,0	6.0	**20188524**
VegA RMXA 32-80	4,3	6.0	7,6	**20188525**
VegA RMYA 25-40	3,0	6,0	4,1	**20188507**
VegA RMYA 25-60	3,0	6,0	6.0	**20188517**
VegA RMYA 25-80	4,3	6,0	7,6	**20188520**

DODATCI

Opis	Šifra
BCT 25 cijevni priključak (DN25)	**4322904**
BCT 32 cijevni priključak (DN32)	**4322906**

HIDRAULIČKE PERFORMANSE

VegA RMXA- RMYA 25-40
VegA RMXA 32-40

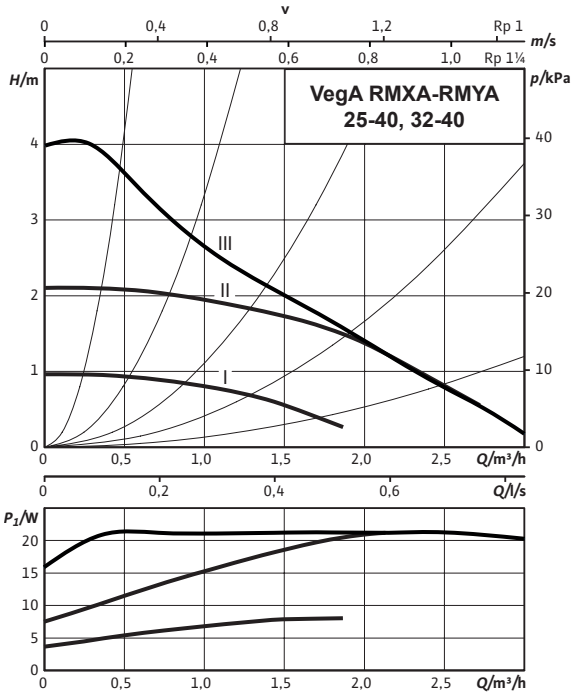

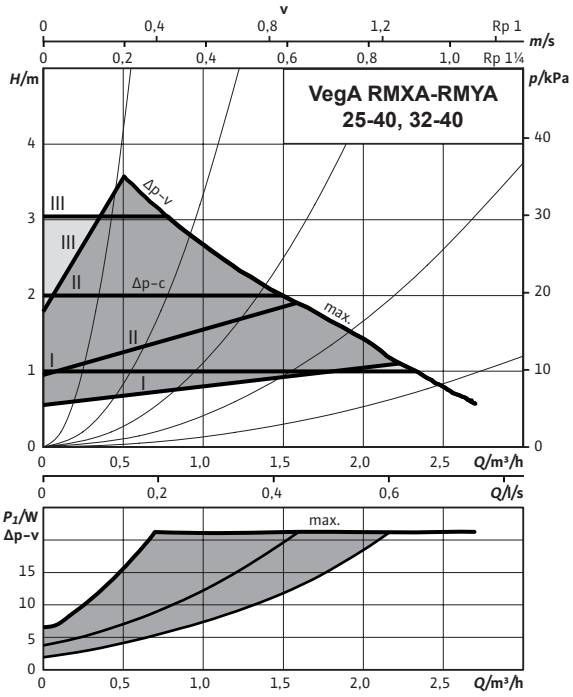

VegA RMXA-RMYA 25-60
VegA RMXA 32-60

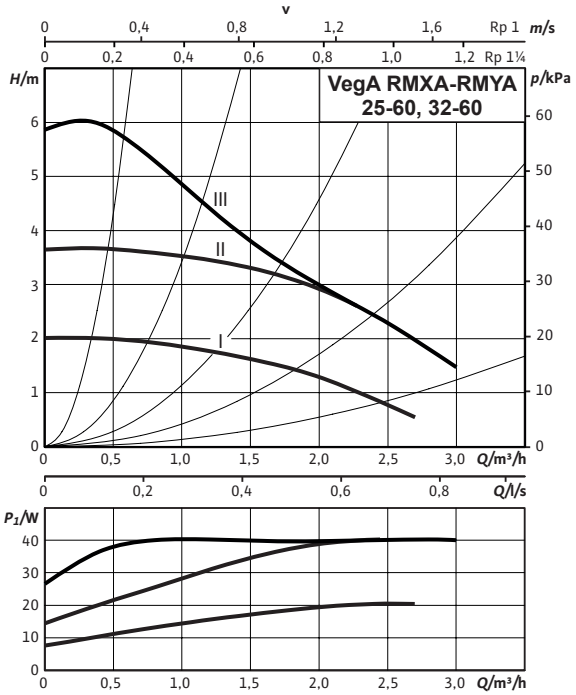

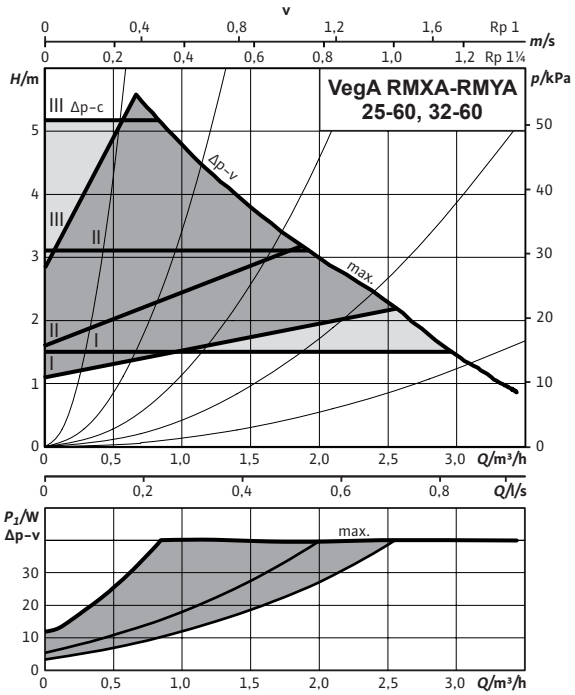

VegA RMXA-RMYA 32-80

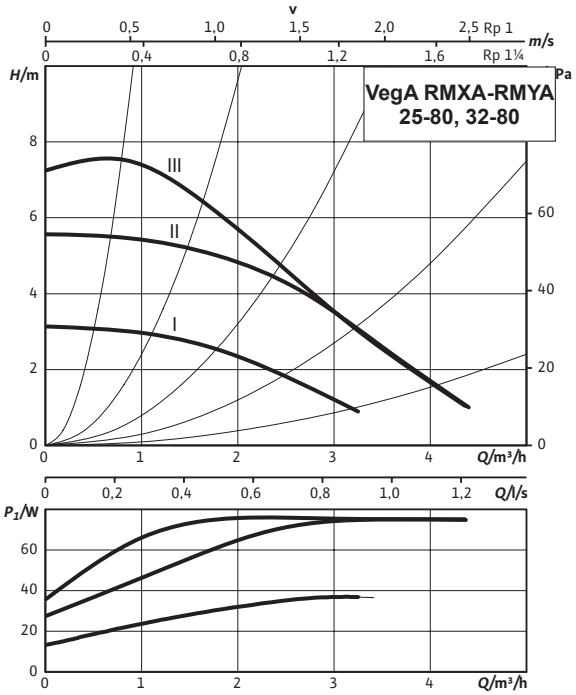

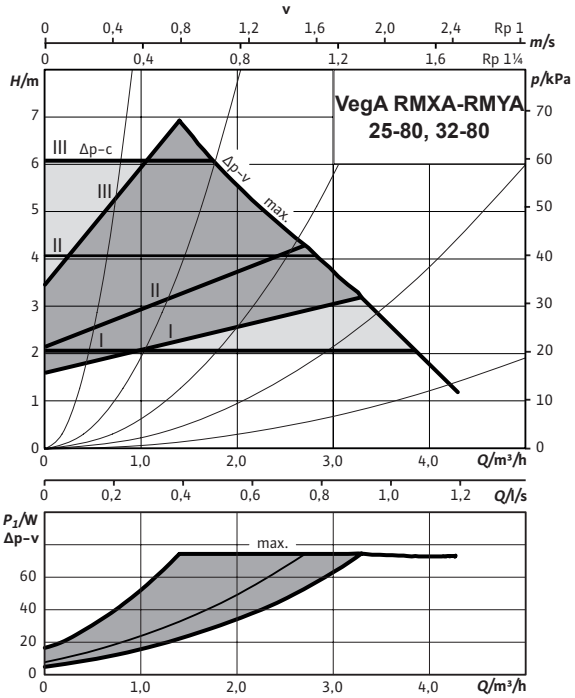

Cirkulacijske crpke za vodu

VegA RSHE



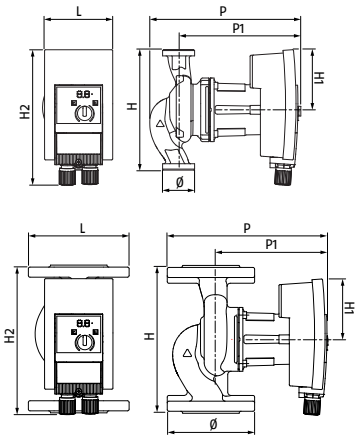

- Jednostruka elektronička crpka
- ErP spremno

(*) NAPOMENA: Pomoću navojnih cijevnih priključaka moguće je smanjiti promjer od Rp 1" ½ do Rp 1" i od Rp 2" do Rp 1" ¼.

Elektroničke cirkulacijske pumpe s mokrim rotorom i motorom visokih performansi osiguravaju visoke performanse i uštedu energije povezanu s radom elektroničkog sustava upravljanja koji omogućuje mijenjanje radne brzine rotora, osiguravajući točan unos koji sustav zahtijeva. Mogućnost odabira regulacije diferencijalnog tlaka u konstantnom ili varijabilnom načinu rada ili ručnog odabira tri brzine.
Cirkulacijske crpke prikladne su za grijanje, klimatizaciju i zatvorene rashladne krugove.

Značajke:
– Niska potrošnja energije
– Nečujan rad
– Jednostavno ožičenje zahvaljujući pristupu terminalu s prednje strane
– Materijal tijela crpke prikladan je za izbjegavanje korozije zbog kondenzata
– LED indikator postavljen za prikazivanje hidrauličke glave ili kodova grešaka
– Napajanje: 230 V, 50/60 Hz

Radna ograničenja:
– Maksimalni radni tlak: 10 bari
– Raspon temperature: od 20 °C do 110 °C
– Stupanj zaštite: IP X4D

TEHNIČKI PODATCI

Opis	Stopa volumenskog protoka Q_{max} m^3/h	Nazivni tlak bar	Maks. hidraulička glava H_{max} mca	Napomene	Šifra
VegA RSHE 25-60 PN10	8,2	10	7,4		**20182746**
VegA RSHE 25-70 PN10	9,6	10	10,8		**20182765**
VegA RSHE 25-90 PN10	11,7	10	12,1	(D)	**20182766**
VegA RSHE 30-60 PN10	8,2	10	7,4		**20182767**
VegA RSHE 30-70 PN10	9,6	10	10,8		**20182768**
VegA RSHE 30-90 PN10	11,7	10	12,1		**20182771**
VegA RSHE 32-70 PN6/10	13,0	6/10	9,0		**20182772**
VegA RSHE 40-30 PN6/10	12,7	6/10	5,4		**20182773**
VegA RSHE 40-60 PN6/10	18,2	6/10	8,5		**20182774**
VegA RSHE 40-80 PN6/10	24,8	6/10	13,0		**20182775**
VegA RSHE 50-70 PN6/10	29,0	6/10	10,2		**20182776**
VegA RSHE 50-80 PN6/10	31,2	6/10	12,8		**20182777**
VegA RSHE 65-80 PN6/10	32,0	6/10	10,1		**20182778**
VegA RSHE 65-90 PN6/10	46,2	6/10	11,6		**20182779**
VegA RSHE 65-110 PN6/10	55,5	6/10	17,1		**20182781**
VegA RSHE 80-90 PN10	64,0	10	13,5	(D)	**20182782**

(D) Dostupnost materijala u našem skladištu: 20 radnih dana od datuma potvrde narudžbe.

DODATCI

Opis	Napomene	Šifra
KOMPLET PROTUPRIRUBNICA		
DN32 PN 6 protuprirubnica	(D)	**20158976**
DN40 PN 6 protuprirubnica	(D)	**20158977**
DN50 PN 6 protuprirubnica	(D)	**20158979**
DN65 PN 6 protuprirubnica	(D)	**20158980**
DN80 PN 10/16 protuprirubnica	(D)	**20158983**
SREDNJA PRIRUBNICA ZA NADOKNADU DULJINE		
DN40 srednja prirubnica		**20158985**
DN50 srednja prirubnica		**20158986**
DN65 srednja prirubnica		**20158987**
CIJEVNI PRIKLJUČCI		
BCT 25 cijevni priključak (DN25)		**4322904**
BCT 32 cijevni priključak (DN32)		**4322906**
MODUL ZA SPAJANJE		
Modul za spajanje	(1)	**20182901**

(D) Dostupnost materijala u našem skladištu: 7 radnih dana od datuma potvrde narudžbe.
(1) Naručite jedan za svaku cirkulacijsku crpku.

TABLICA ODGOVARAJUĆIH DODATAKA

Opis	Šifra	4322904	4322906	20158977	20158979	20158980	20158983
		BCT 25 cijevni priključak (DN25)	BCT 32 cijevni priključak (DN32)	DN40 PN6 protuprirubnica	DN50 PN6 protuprirubnica	DN65 PN6 protuprirubnica	DN80 PN10/16 protuprirubnica
VegA RSHE 25-60 PN10	**20182746**	•					
VegA RSHE 25-70 PN10	**20182765**	•					
VegA RSHE 25-90 PN10	**20182766**	•					
VegA RSHE 30-60 PN10	**20182767**		•				
VegA RSHE 30-70 PN10	**20182768**		•				
VegA RSHE 30-90 PN10	**20182771**		•				
VegA RSHE 40-30 PN6/10	**20182773**			•			
VegA RSHE 40-60 PN6/10	**20182774**			•			
VegA RSHE 40-80 PN6/10	**20182775**			•			
VegA RSHE 50-70 PN6/10	**20182776**				•		
VegA RSHE 50-80 PN6/10	**20182777**				•		
VegA RSHE 65-80 PN6/10	**20182778**					•	
VegA RSHE 65-90 PN6/10	**20182779**					•	
VegA RSHE 65-110 PN6/10	**20182781**					•	
VegA RSHE 80-90 PN10	**20182782**						•

HIDRAULIČKE PERFORMANSE

VegA RSHE 25-60 PN10
VegA RSHE 30-60 PN10

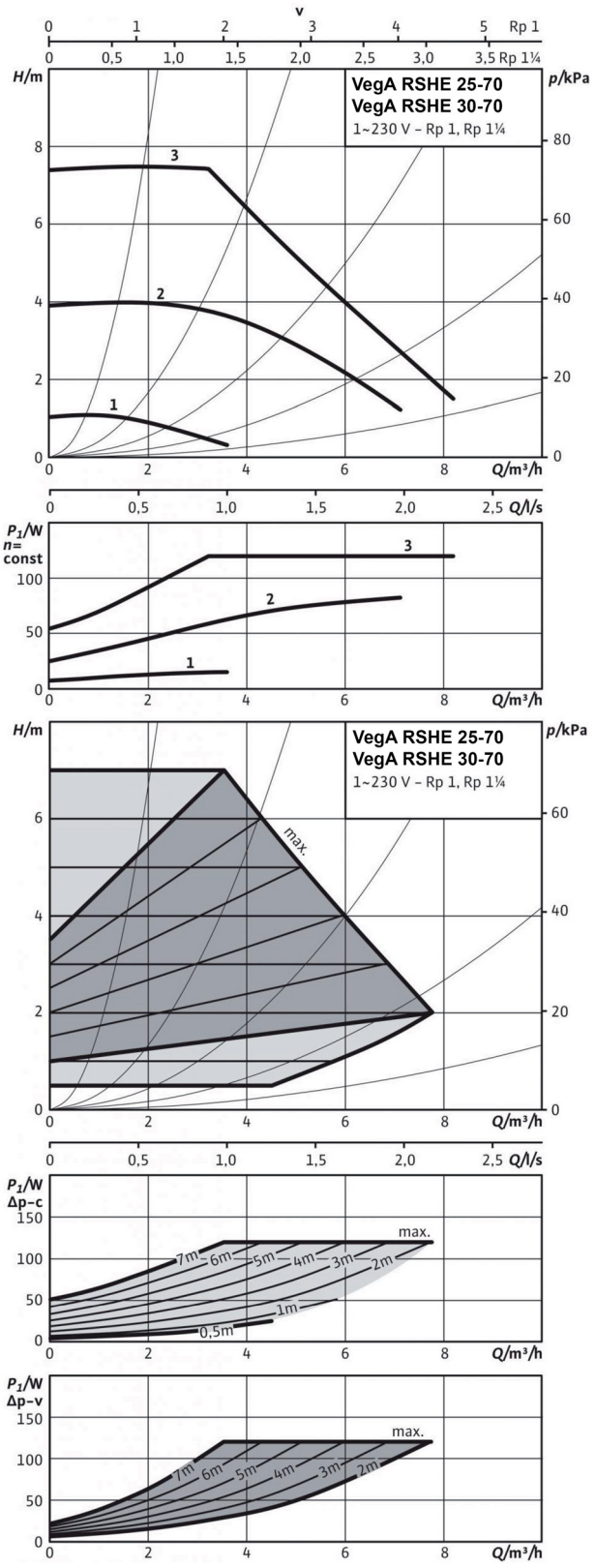

VegA RSHE 25-70 PN10
VegA RSHE 30-70 PN10

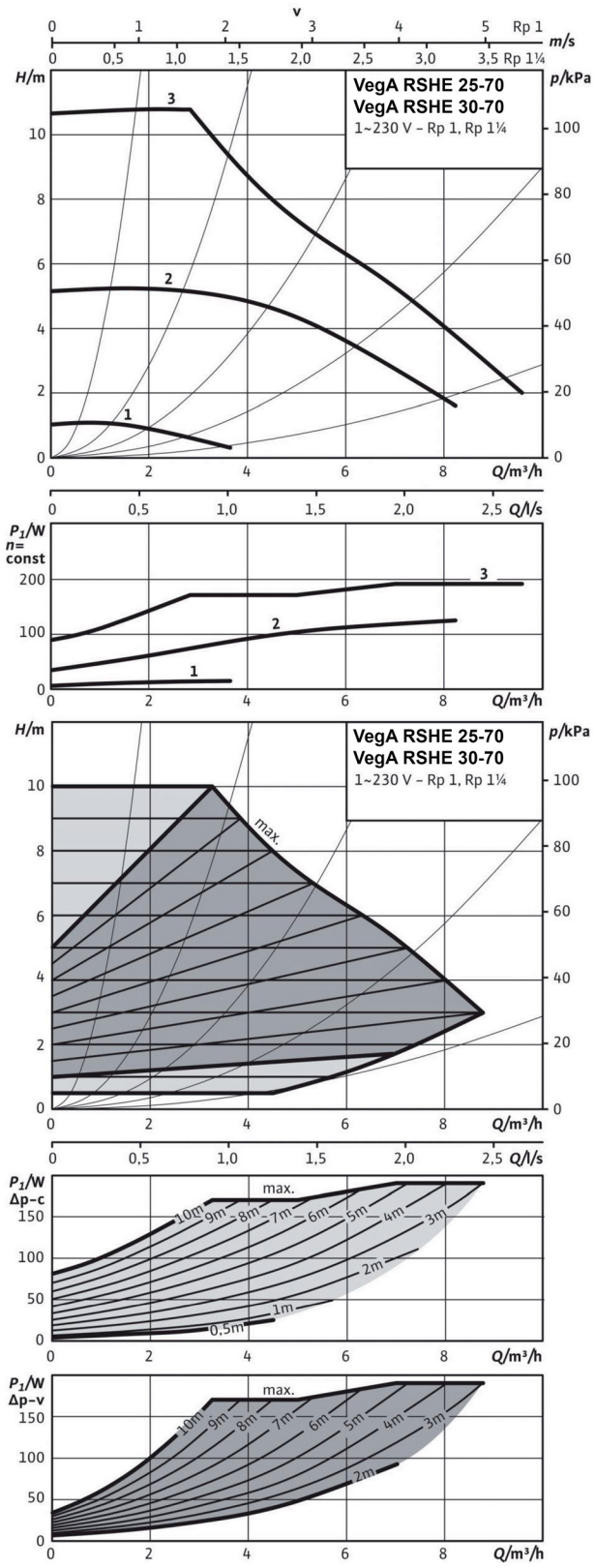

VegA RSHE 25-90 PN10
VegA RSHE 30-90 PN10

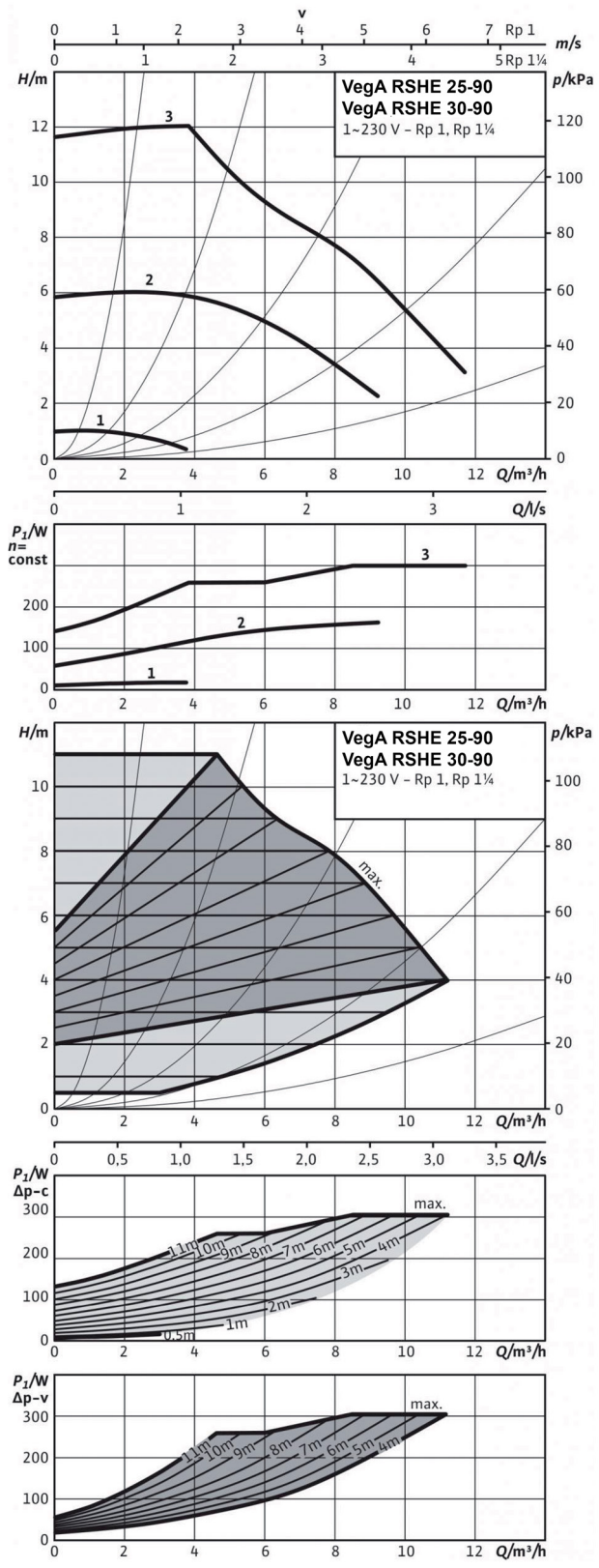

VegA RSHE 32-70 PN6/10

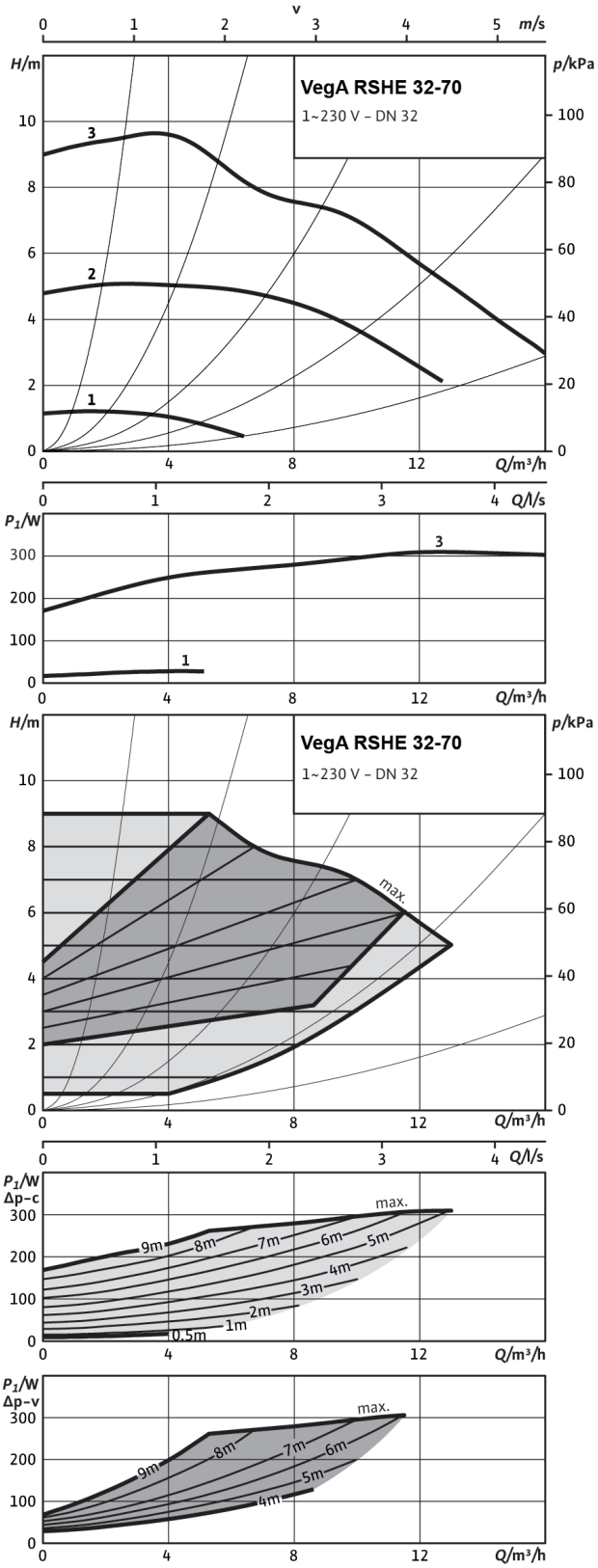

VegA RSHE 40-30 PN6/10

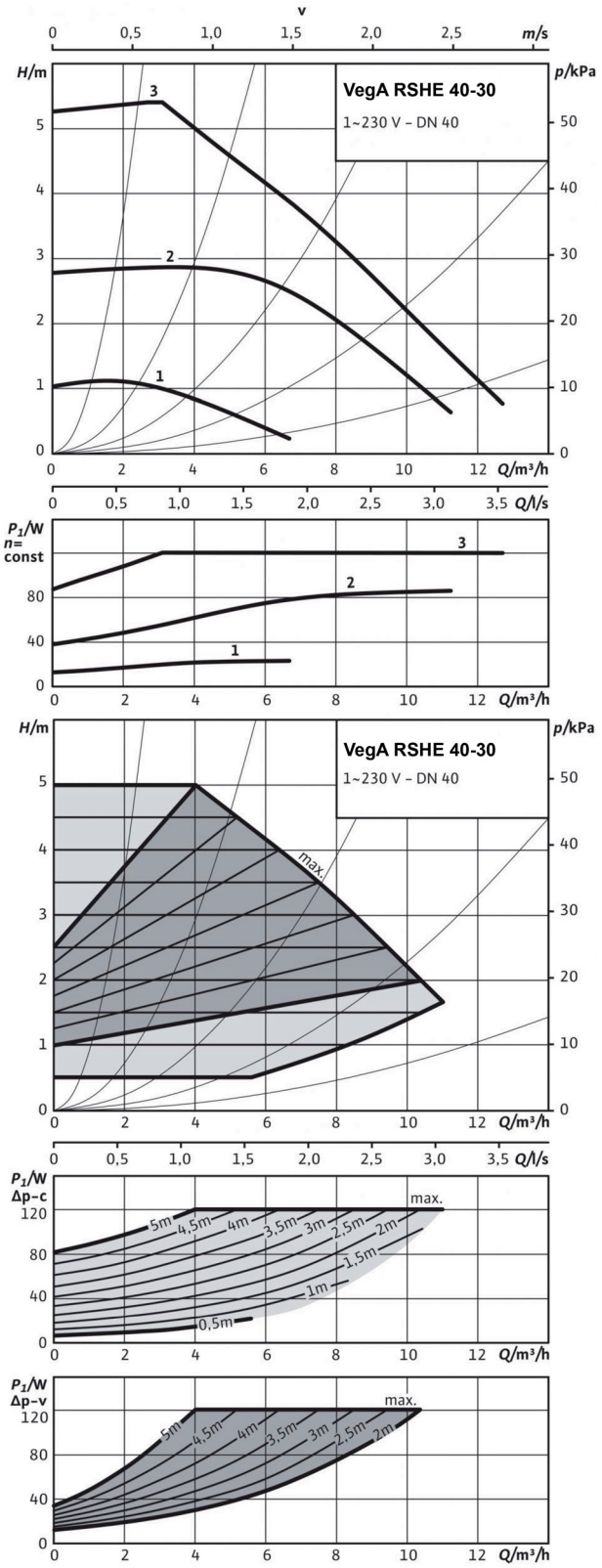

VegA RSHE 40-60 PN6/10

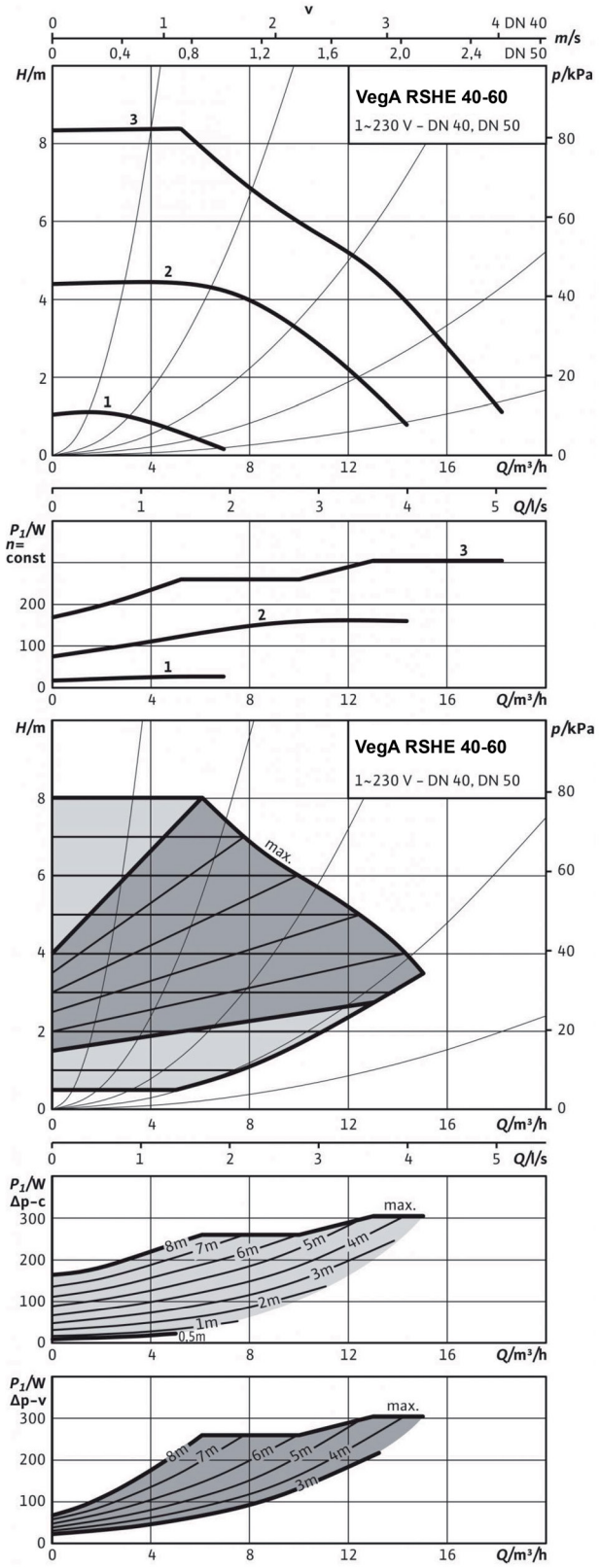

VegA RSHE 40-80 PN6/10

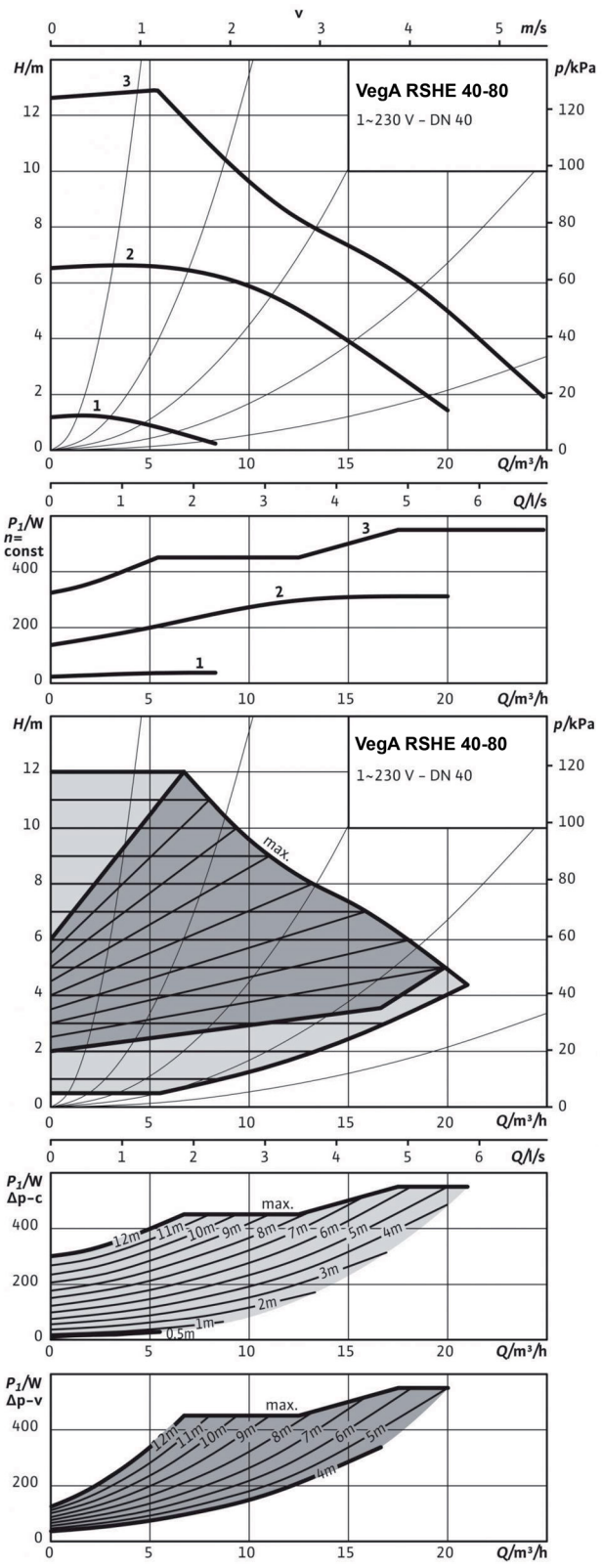

VegA RSHE 50-70 PN6/10

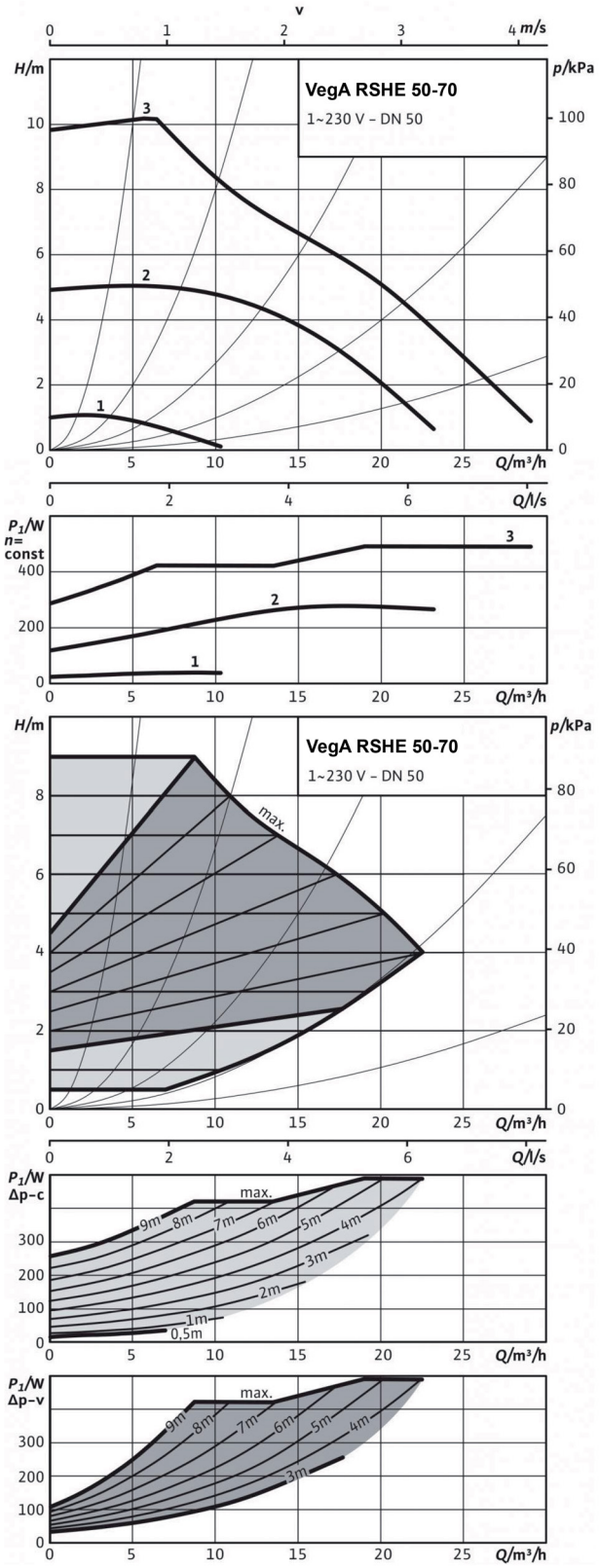

VegA RSHE 50-80 PN6/10

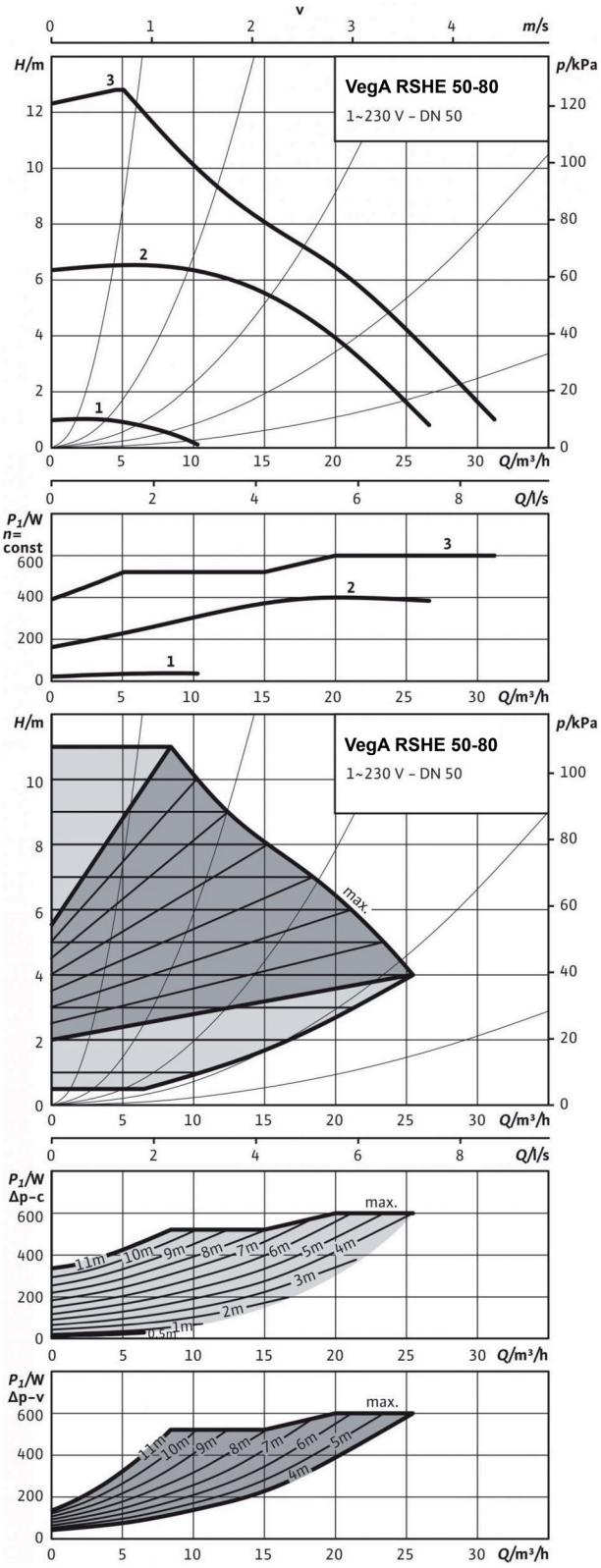

VegA RSHE 65-80 PN6/10

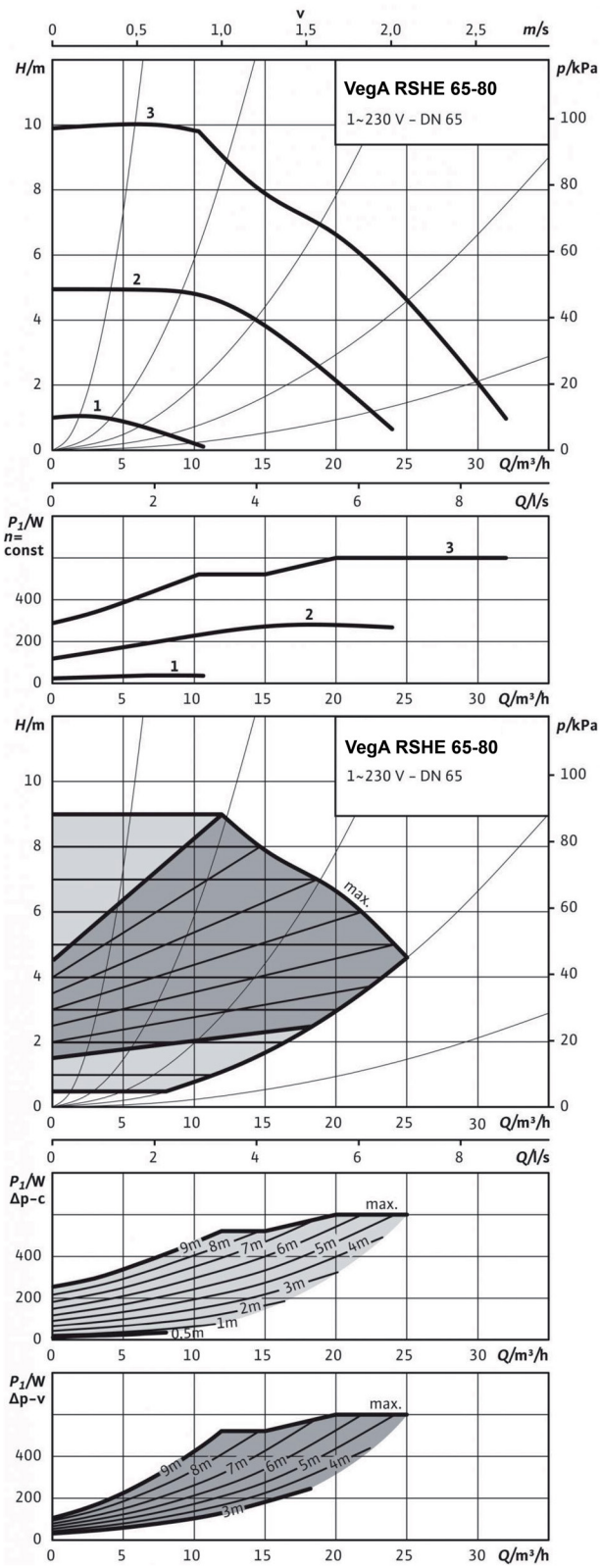

VegA RSHE 65-90 PN6/10

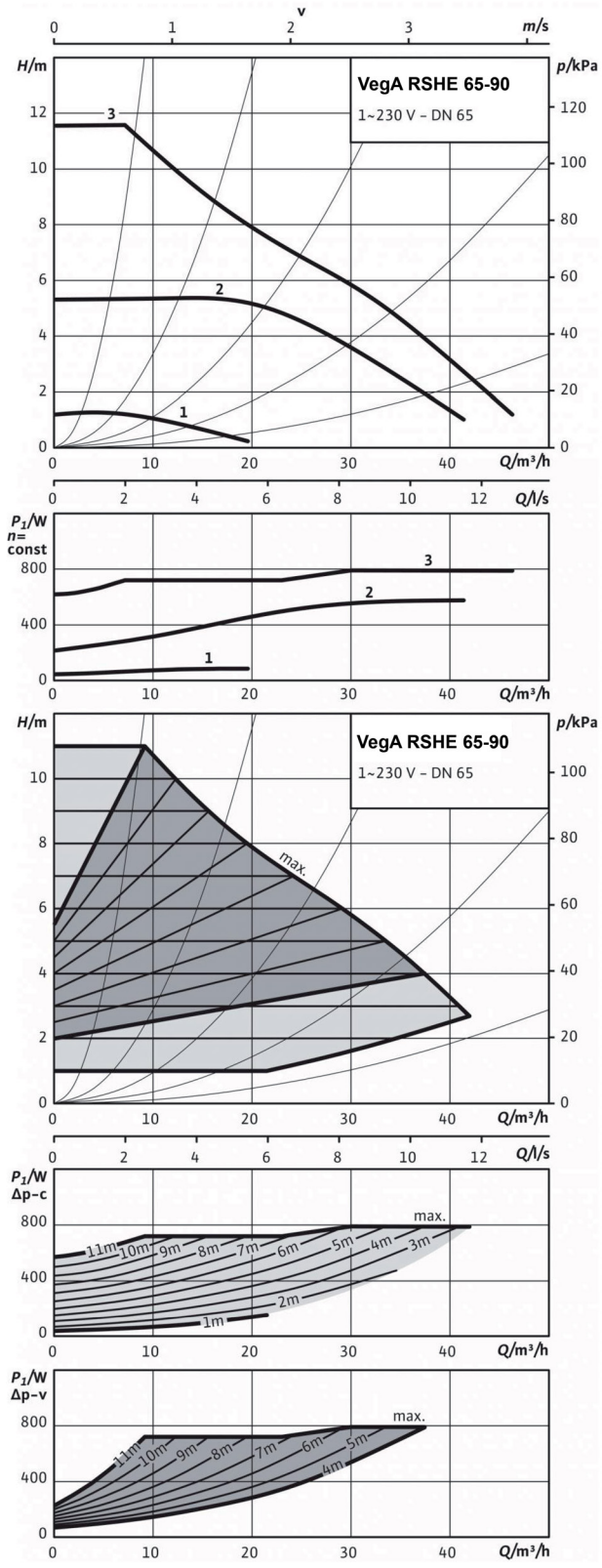

VegA RSHE 65-110 PN6/10

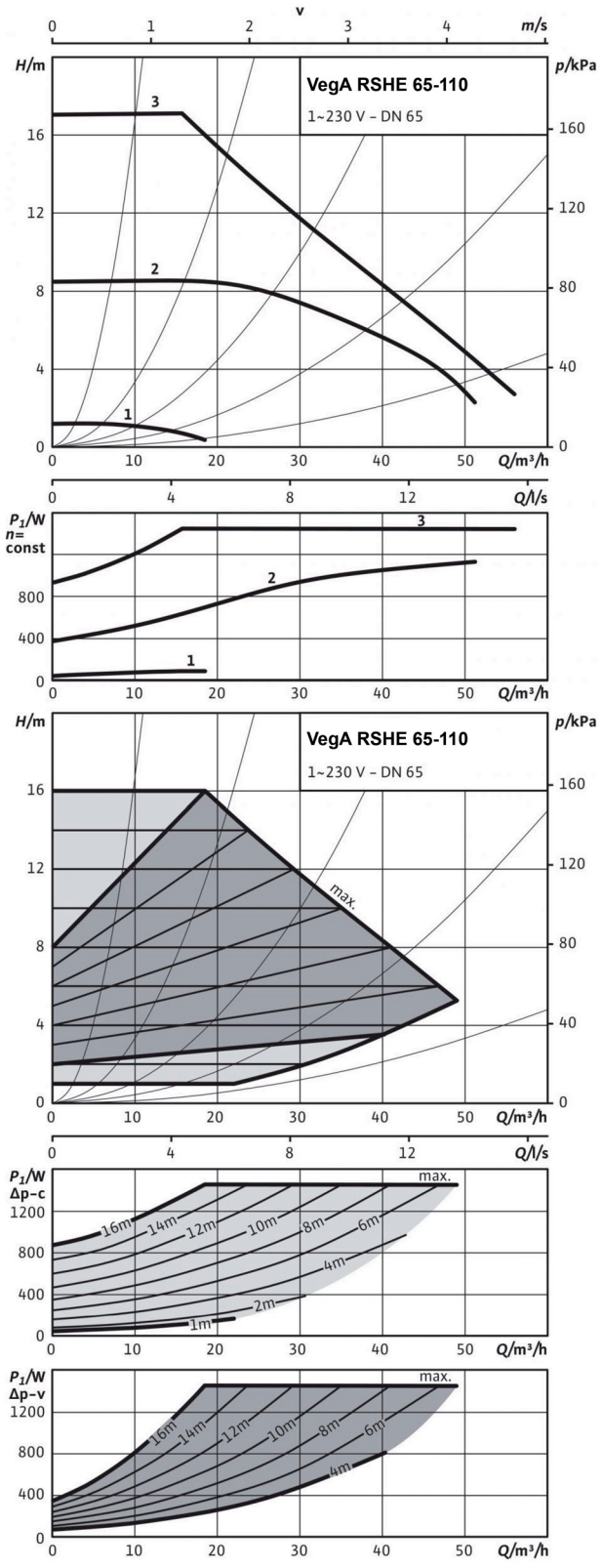

VegA RSHE 80-90 PN10

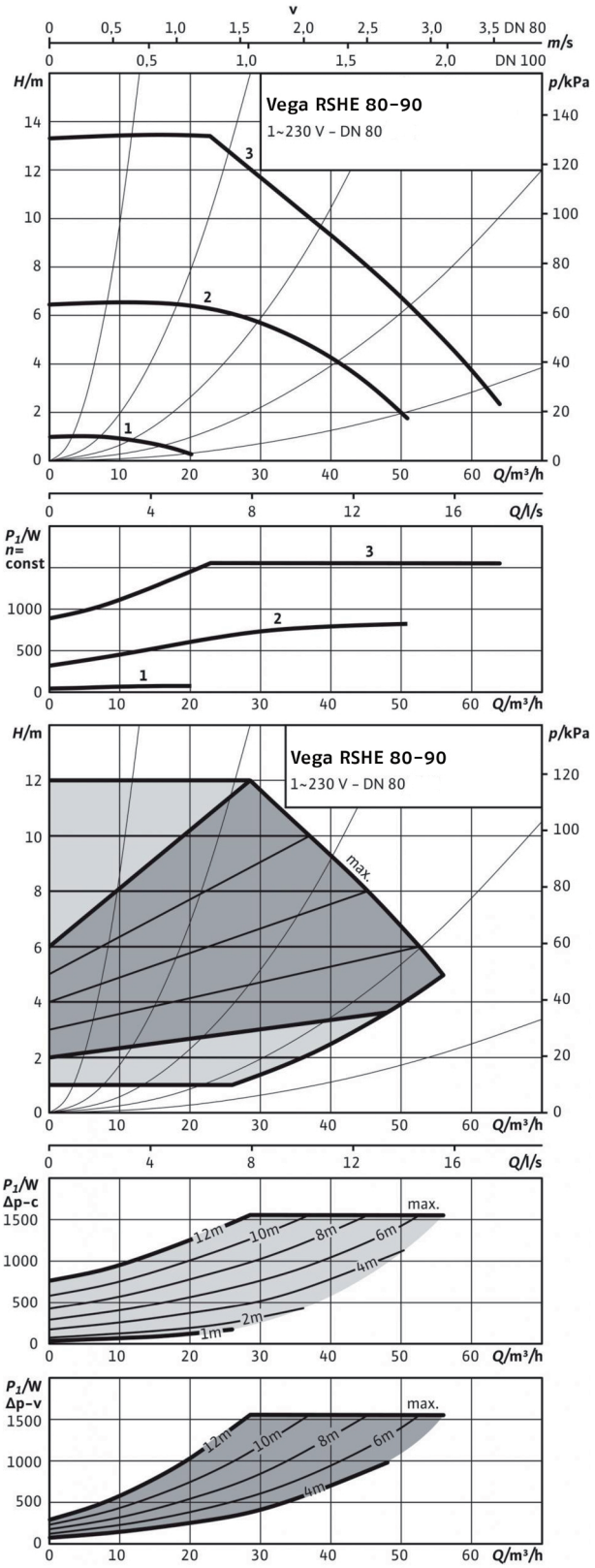

Cirkulacijske crpke za vodu

VegA RTHE



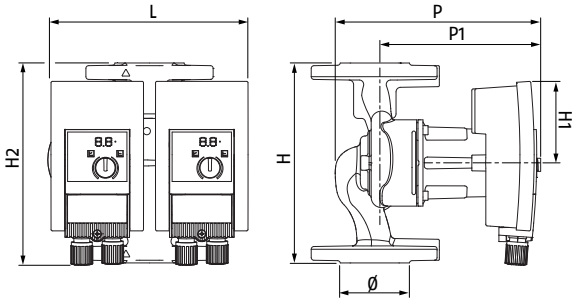

ERP

- Dvostruke elektroničke crpke
- ErP spremno

Elektroničke cirkulacijske pumpe s mokrim rotorom, dvostrukog tipa i motorom visokih performansi osiguravaju visoke performanse i uštedu energije povezanu s radom elektroničkog sustava upravljanja koji omogućuje mijenjanje radne brzine rotora, osiguravajući točan unos koji sustav zahtijeva. Mogućnost odabira regulacije diferencijalnog tlaka u konstantnom ili varijabilnom načinu rada ili ručnog odabira tri brzine.

Cirkulacijske crpke prikladne su za grijanje, klimatizaciju i zatvorene rashladne krugove.

Značajke:
– Niska potrošnja energije
– Nečujan rad
– Jednostavno ožičenje zahvaljujući pristupu terminalu s prednje strane
– Materijal tijela crpke prikladan je za izbjegavanje korozije zbog kondenzata
– LED indikator postavljen za prikazivanje hidrauličke glave ili kodova grešaka
– Napajanje: 230 V, 50/60 Hz

Radna ograničenja:
– Maksimalni radni tlak: 10 bari
– Raspon temperature: od 20 °C do 110 °C
– Stupanj zaštite: IP X4D

TEHNIČKI PODATCI

Opis	Stopa volumenskog protoka Q_{max} m^3/h	Nazivni tlak bar	Maks. hidraulička glava H_{max} mca	Napomene	Šifra
VegA RTHE 32-60 PN6/10	7,9	6/10	7,6		**20182783**
VegA RTHE 32-80 PN6/10	13,3	6/10	9,2	(D)	**20182784**
VegA RTHE 40-60 PN6/10	17,5	6/10	8,0		**20182785**
VegA RTHE 40-80 PN6/10	22,0	6/10	12,3		**20182786**
VegA RTHE 50-70 PN6/10	26,4	6/10	9,6		**20182787**
VegA RTHE 50-80 PN6/10	26,0	6/10	12,1		**20182788**
VegA RTHE 50-110 PN6/10	39,0	6/10	16,4	(D)	**20182789**
VegA RTHE 65-90 PN6/10	43,0	6/10	11,5		**20182790**
VegA RTHE 80-90 PN6	61,0	6	13,0	(D)	**20182791**
VegA RTHE 80-90 PN10	61,0	10	13,0	(D)	**20182792**

(D) Dostupnost materijala u našem skladištu: 20 radnih dana od datuma potvrde narudžbe.

DODATCI

Opis	Napomene	Šifra
KOMPLET PROTUPRIRUBNICA		
DN32 PN 6 protuprirubnica	(D)	**20158976**
DN40 PN 6 protuprirubnica	(D)	**20158977**
DN50 PN 6 protuprirubnica	(D)	**20158979**
DN65 PN 6 protuprirubnica	(D)	**20158980**
DN80 PN 6 protuprirubnica	(D)	**20158981**
DN80 PN 10/16 protuprirubnica	(D)	**20158983**
SREDNJA PRIRUBNICA ZA NADOKNADU DULJINE		
DN40 srednja prirubnica		**20158985**
DN50 srednja prirubnica		**20158986**
DN65 srednja prirubnica		**20158987**
MODUL ZA SPAJANJE		
Modul za spajanje	(1)	**20182901**

(D) Dostupnost materijala u našem skladištu: 7 radnih dana od datuma potvrde narudžbe.
(1) Naručite jedan za svaku cirkulacijsku crpku.

TABLICA ODGOVARAJUĆIH DODATAKA

Opis	Šifra	20158976	20158977	20158979	20158980	20158981	20158983
		DN32 PN 6 protuprirubnica	DN40 PN 6 protuprirubnica	DN50 PN 6 protuprirubnica	DN65 PN 6 protuprirubnica	DN80 PN 6 protuprirubnica	DN80 PN 10/16 protuprirubnica
VegA RTHE 32-60 PN6/10	**20182783**	•					
VegA RTHE 32-80 PN6/10	**20182784**	•					
VegA RTHE 40-60 PN6/10	**20182785**		•				
VegA RTHE 40-80 PN6/10	**20182786**		•				
VegA RTHE 50-70 PN6/10	**20182787**			•			
VegA RTHE 50-80 PN6/10	**20182788**			•			
VegA RTHE 50-110 PN6/10	**20182789**			•			
VegA RTHE 65-90 PN6/10	**20182790**				•		
VegA RTHE 80-90 PN6	**20182791**					•	
VegA RTHE 80-90 PN10	**20182792**						•

RIELLO

HIDRAULIČKE PERFORMANSE

VegA RTHE 32-60 PN6/10

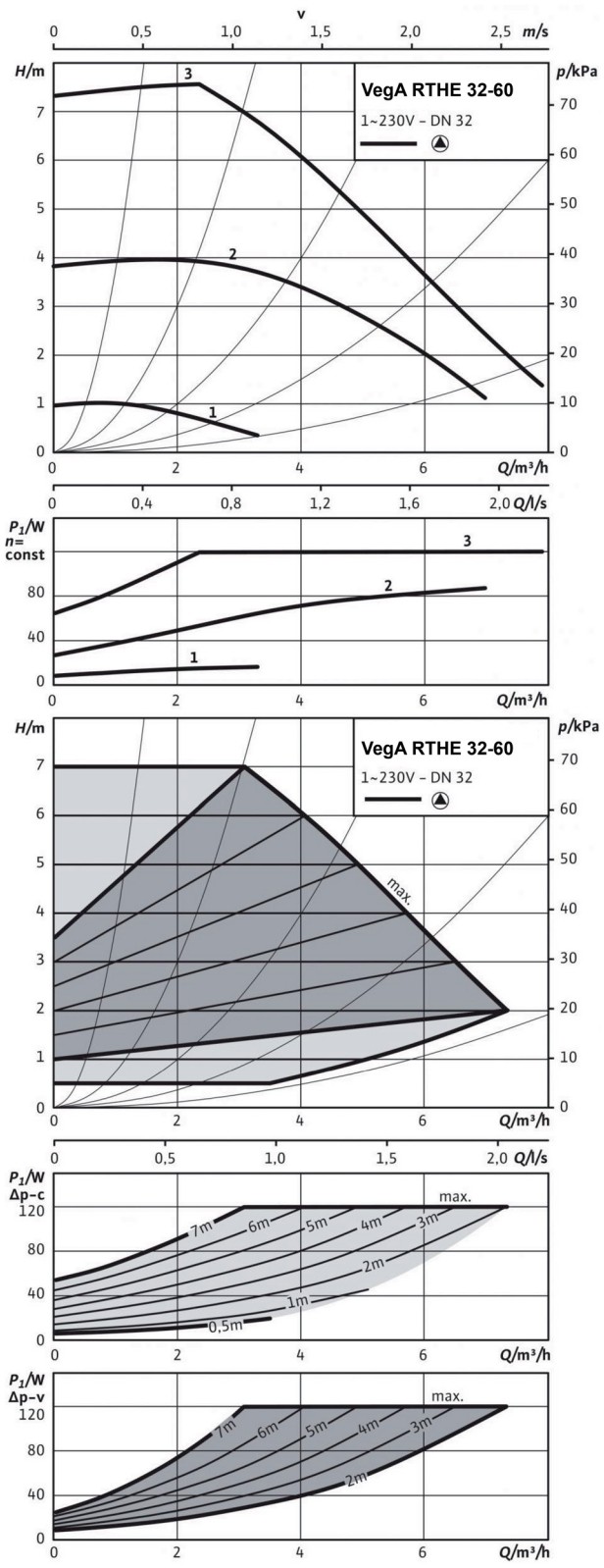

VegA RTHE 32-80 PN6/10

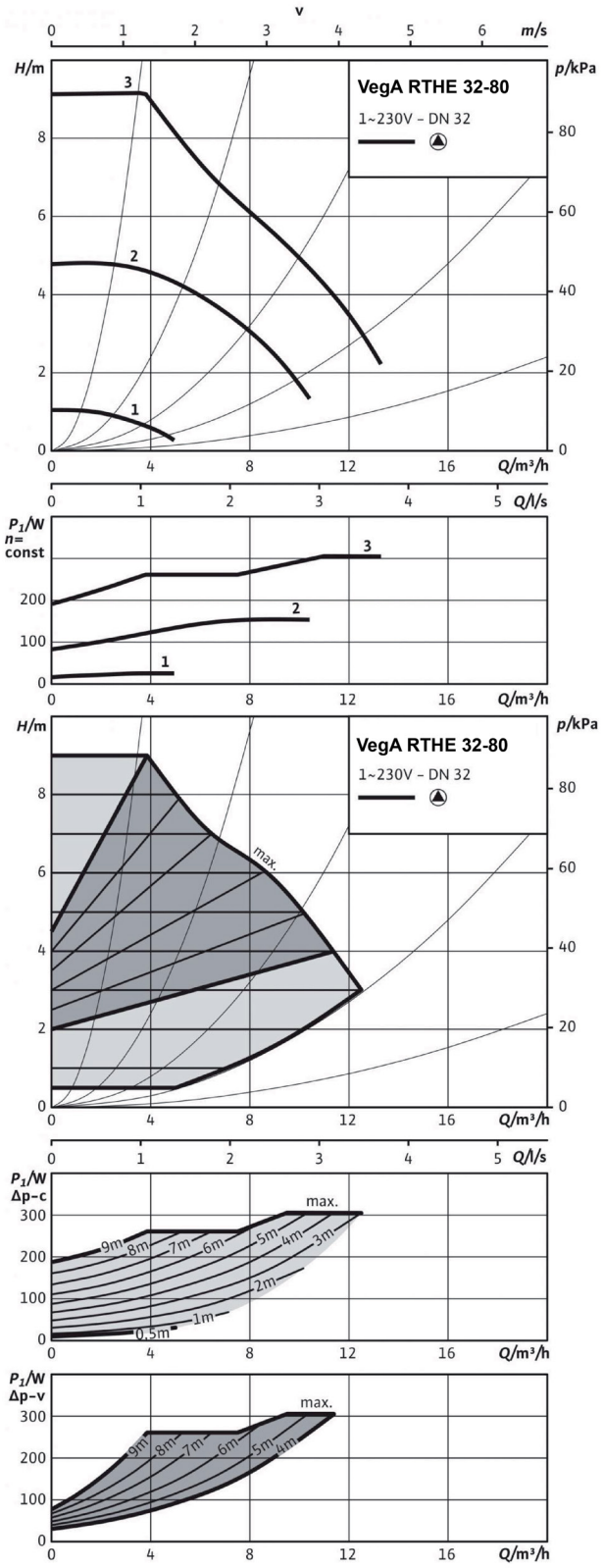

VegA RTHE 40-60 PN6/10

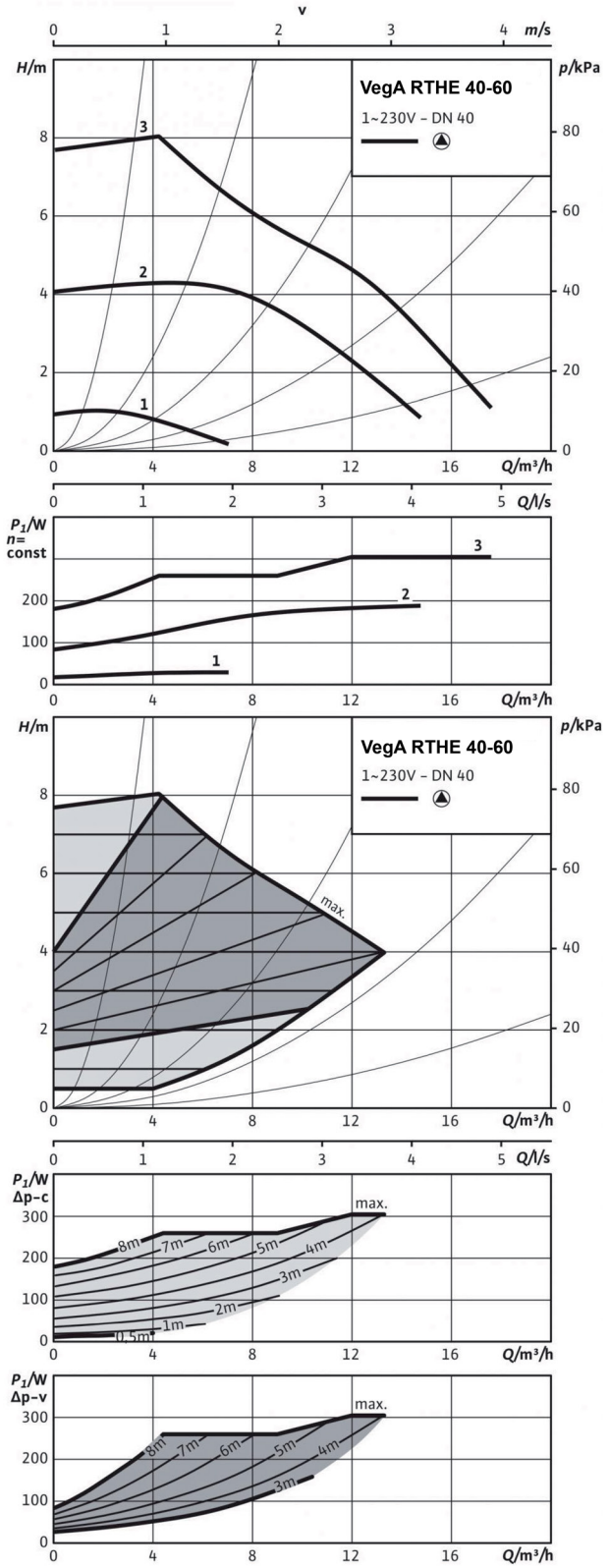

VegA RTHE 40-80 PN6/10

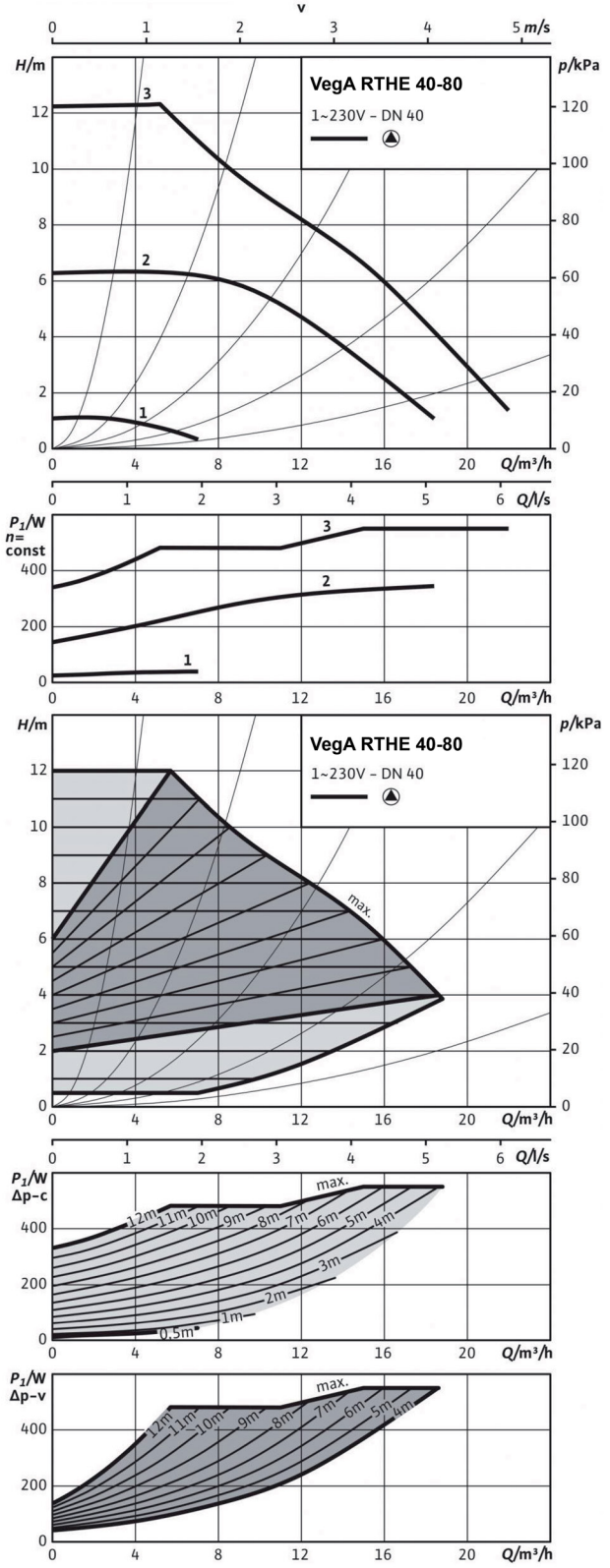

RIELLO

VegA RTHE 50-70 PN6/10

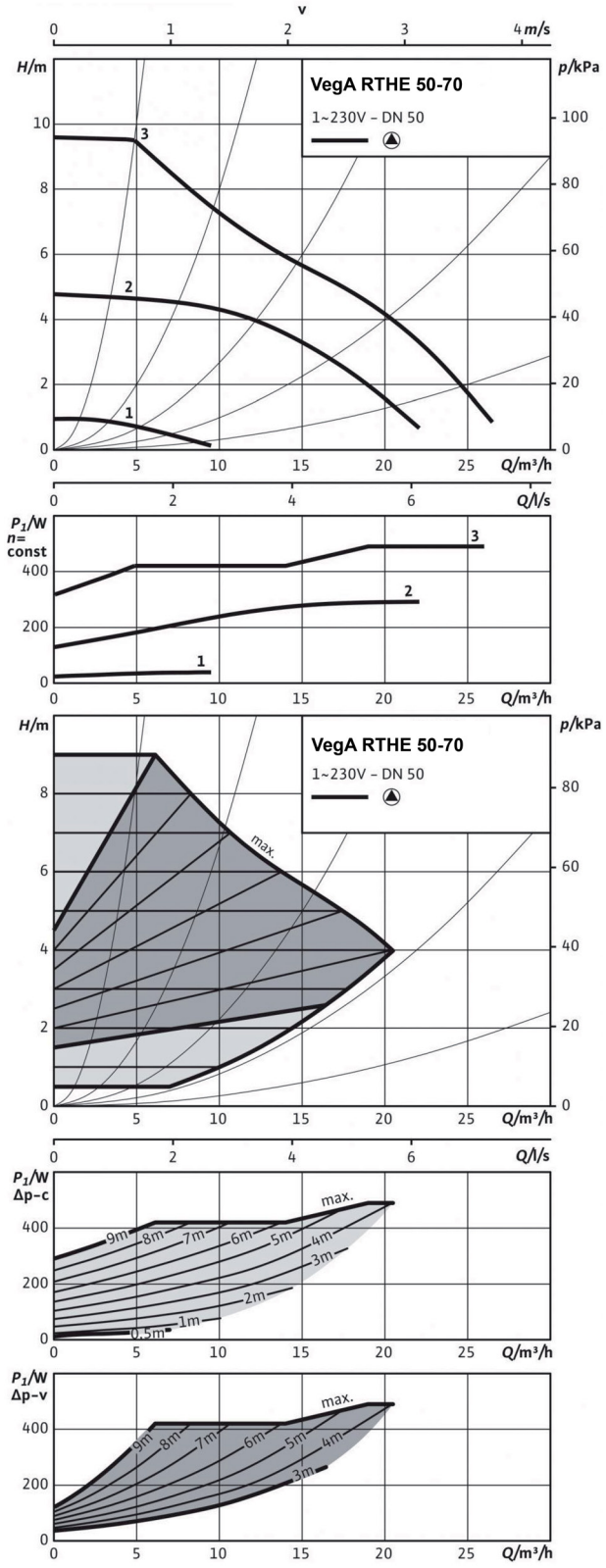

VegA RTHE 50-80 PN6/10

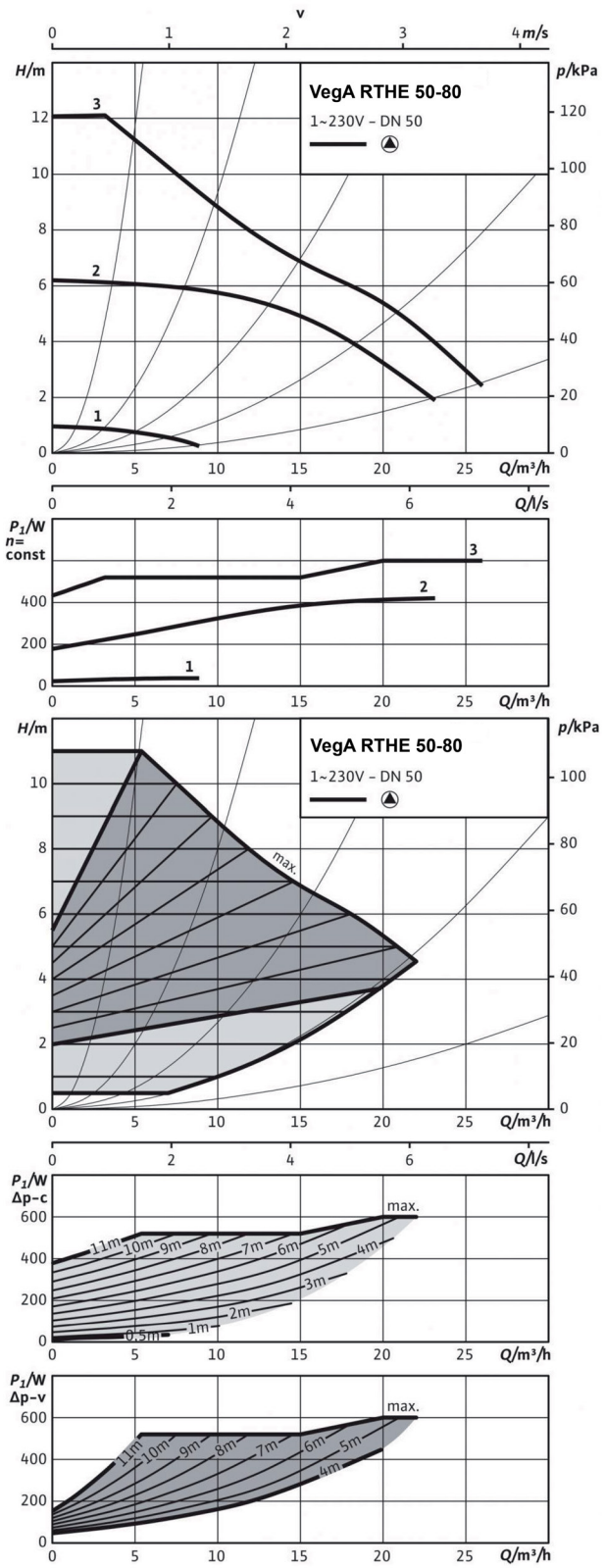

VegA RTHE 50-110 PN6/10

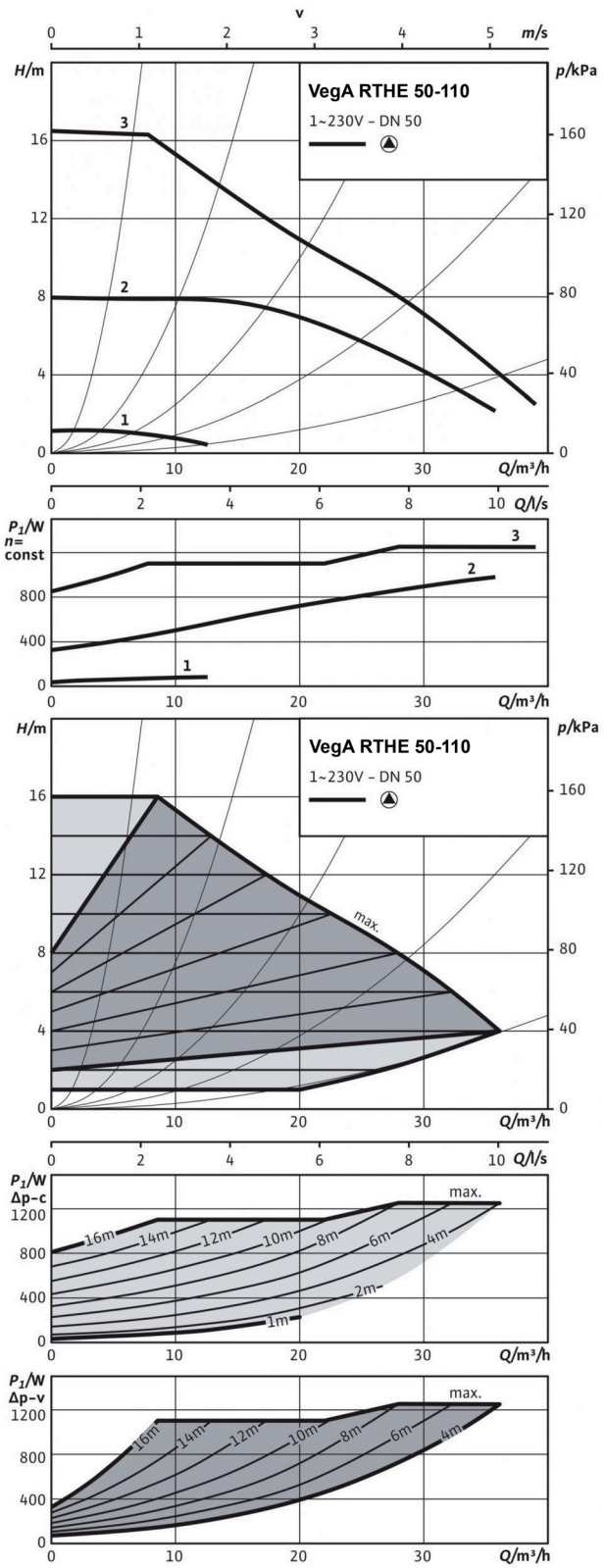

VegA RTHE 65-90 PN6/10

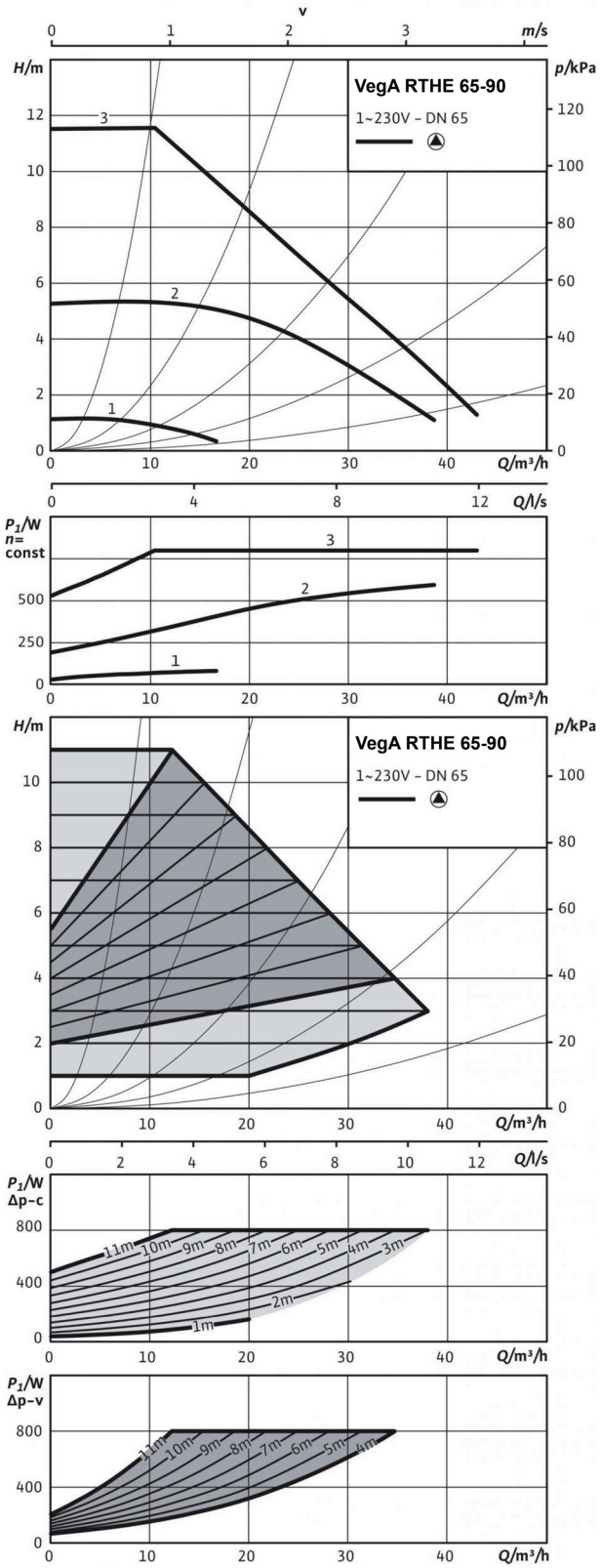

VegA RTHE 80-90 PN6
VegA RTHE 80-90 PN10

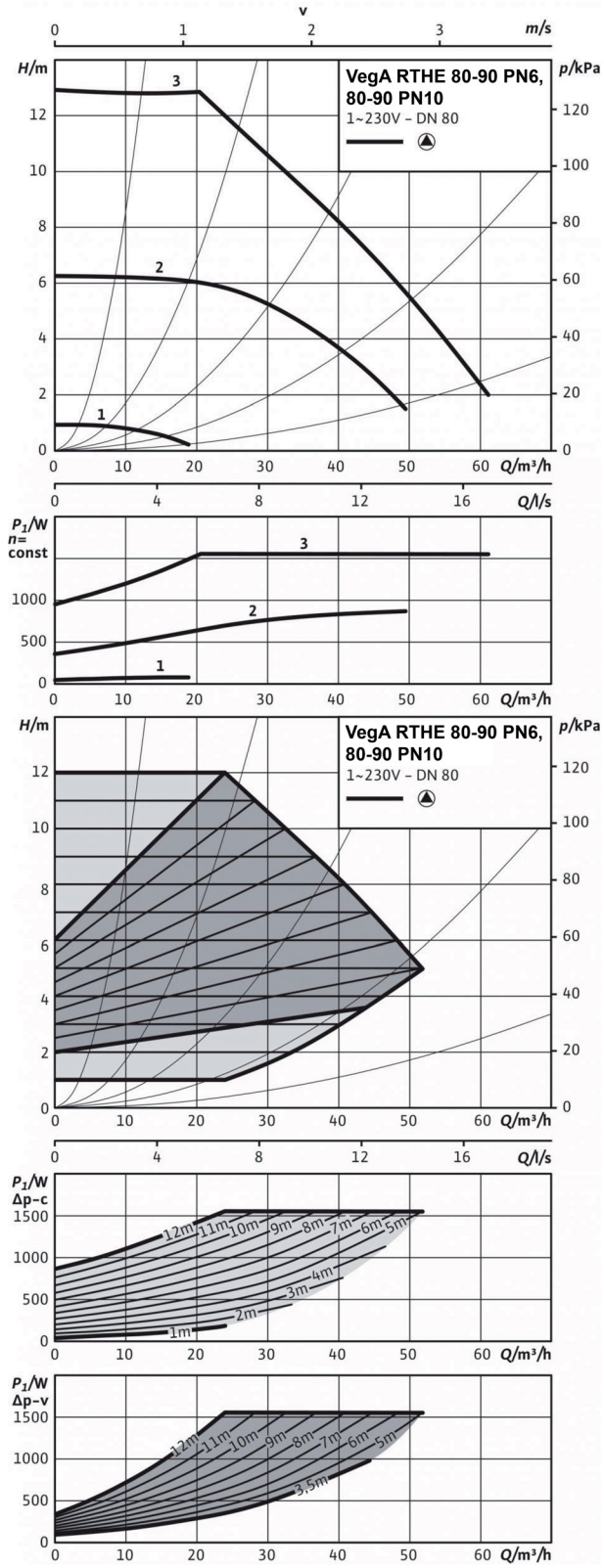



GENERATORI VRUĆEG ZRAKA

PLINSKI GENERATORI VRUĆEG ZRAKA 455

PLINSKI GENERATORI VRUĆEG ZRAKA

UNUTARNJI

PLINSKI GENERATORI VRUĆEG ZRAKA



GP CONDENS

GP CONDENS 30 (28 kW-3200 m³/h)*
GP CONDENS 40 (37 kW-4400 m³/h)*
GP CONDENS 50 (48 kW-5500 m³/h)*
GP CONDENS 60 (57 kW-6500 m³/h)*
GP CONDENS 90 (89 kW-10000 m³/h)*
GP CONDENS 120 (115 kW-13000 m³/h)*

stranica 456

(*) Maks. iskoristiva snaga na 80-60 °C

Visoko učinkoviti unutarnji plinski generatori vrućeg zraka

GP Condens



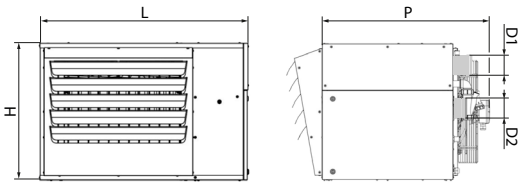

ERP

- Zidni plinski generatori vrućeg zraka, pred mješavina, visoka učinkovitost
- Do 106% učinkovitosti
- Aksijalni ventilatori

Opis	H mm	L mm	P mm	D1 (*) mm	D2 (*) mm	Neto težina kg
GP CONDENS 30	885	560	580	80	80	65
GP CONDENS 40	885	560	580	80	80	75
GP CONDENS 50	1225	610	650	80	80	90
GP CONDENS 60	1225	610	650	80	80	95
GP CONDENS 90	1775	710	800	100	100	205
GP CONDENS 120	1775	710	800	100	100	215

(*) Ženski.

GP Condens je novi zidni plinski generator vrućeg zraka za izravnu, difuznu, kondenzirajuću pred mješavinu, posebno dizajniran za postizanje visokih performansi. Izmjenjivač topline, u potpunosti izrađen od nerđajućeg čelika, pruža najbolje moguće performanse i olakšava pregled kod uobičajenih postupaka čišćenja i održavanja.
S unutarnje strane nalazi se višenamjenska elektronička ploča koja upravlja operacijama paljenja, nadzorom plamena i cjelokupnom sigurnosti.
Nova daljinska upravljačka ploča omogućuje vam prikaz i postavljanje glavnih radnih parametara stroja, programiranje po satu i upravljanje instalacijama u kaskadi do 10 generatora.

– Asortiman sastavljen od 6 modela s izlazom od 10 do 116 kW.
– Kondenzacijski komplet za drenažu kao standard.
– Mogućnost učvrsćivanja na zid ili krov (novo).
– Mogućnost upravljanja sa do 10 GP Condensa u kaskadi.
– Unutarnje i spoljne temperaturne sonde (dostupne kao dodatci) za veću učinkovitost mjerenja ambijentalne temperature.
– Široki asortiman dodataka za ispuštanje i usisavanje plinskih dimovoda.
– Idealan za grijanje industrijskih, komercijalnih, sportskih prostora, itd.

TEHNIČKI PODATCI

Opis	Korisna izlazna snaga kW		Izlaz peći kW		Izlaz zraka m^3/h	Ukupna učinkovitost (*) %		Napomene	Šifra
	min	max	min	max	nazivna	min	max		
GP CONDENS 30	10	28	9,4	29,1	3,200	106,5%	96,1%	(1)	**20139254**
GP CONDENS 40	14	37	13,3	38,5	4,400	105,1%	96,1%	(1)	**20139258**
GP CONDENS 50	19	48	18,4	49,8	5,500	103,2%	96,4%	(1)	**20139259**
GP CONDENS 60	21	57	20	59	6,500	105,1%	96,6%	(1)	**20139260**
GP CONDENS 90	35	89	33,3	90,8	10,000	105,2%	98,0%	(1)	**20139261**
GP CONDENS 120	43	115	40,6	116	13,000	106,0%	99,1%	(1)	**20139262**

(*) U odnosu na neto toplinsku vrijednost (Hi) s povratom latentne topline isparavanja.
(1) GP Condens je kombiniran s daljinskom kontrolnom pločom šifre 20139270. Za kaskadnu operaciju dovoljan je jedna ploča za do maksimalno 10 jedinica grijača u seriji.
Plinski grijači se podešeni da rade sa metanom i mogu biti prebačeni na LPg pomoću isporučenog odgovarajućeg kompleta.
Pribor za ispuh plinskih dimovoda i usis zraka nije uključen u opskrbu i treba ga naručiti odvojeno, odabirući onaj na stranica 457.

DODATCI

Opis	Odredište	Šifra
PRIBOR ZA MONTAŽU		
GP Condens 30-40 polica	GP Condens 30-40	**20032159**
GP Condens 50-120 polica	GP Condens 50-120	**20139265**
Daljinski sobni senzor	GP Condens	**20032160**
Spoljni senzor temperature zraka	GP Condens	**20139267**
Daljinska upravljačka ploča	GP Condens	**20139270**
Obješeni GP Condens	GP Condens	**20139273**

PRIBOR VODA ISPUHA/USISA PLINSKIH DIMOVODA

Crtež	Opis	Šifra
KONCENTRIČNI SUSTAV		
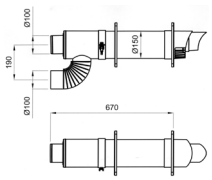	100/100 koncentričan na zidu	**20032161**
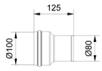	Podesan Ø80/100	**20139281**
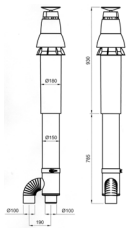	100/100 koncentričan na krov	**20139288**
DVOSTRUKI SUSTAV		
	Ispusna/usisna cijev Ø80 x 500 mm	**20139278**
	Završetak Ø80	**20139279**
	Završetak Ø100	**20139280**
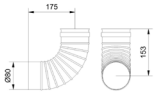	Zavojnica Ø80	**20139283**
	Ispusna/usisna cijev Ø80 x 1000 mm	**20139285**
	Zavojnica Ø80	**20139287**
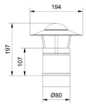	Krovni završetak Ø80	**20139289**
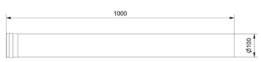	Ispusna/usisna cijev Ø100 x 1000 mm	**4155552**
	Ispusna/usisna cijev Ø100 x 500 mm	**4155554**
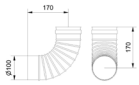	Zavojnica Ø100	**4155556**

Crtež	Opis	Šifra
	Zavojnica Ø100	**4155558**
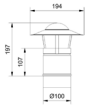	Krovni završetak Ø100	**4155564**

DIJAGRAMI UGRADNJE ISPUŠNO/USISNIH PLINSKIH DIMOVODA

CIJEVI PREDNJEG ZIDA

Opis	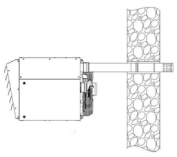				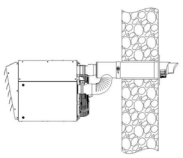		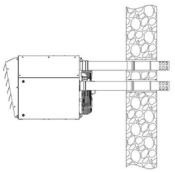			
	20139278	20139279	4155554	20139280	20139281	20032161	20139278	20139279	4155554	20139280
	Pražnjenje dimnog plina				Koncentrični ispust dimnog plina/ usisavanje zraka		Dvojni ispust dimnog plina/usisavanje zraka			
GP CONDENS 30	•	•			•	•	•	•		
GP CONDENS 40	•	•			•	•	•	•		
GP CONDENS 50	•	•			•	•	•	•		
GP CONDENS 60	•	•			•	•	•	•		
GP CONDENS 90			•	•		•			•	•
GP CONDENS 120			•	•		•			•	•

CIJEVI PREDNJEG ZIDA

Opis	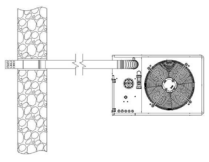								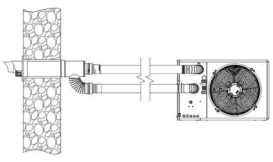								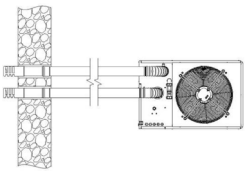							
	20139283	20139278	20139285	20139279	4155556	4155554	4155552	20139280	20139283	20139278	20139285	20139281	20032161	4155556	4155554	4155552	20139283	20139278	20139285	20139279	4155556	4155554	4155552	20139280
	Pražnjenje dimnog plina								Koncentrični ispust dimnog plina/ usisavanje zraka								Dvojni ispust dimnog plina/usisavanje zraka							
GP CONDENS 30	•	•	•	•					•	•	•	•	•				•	•	•	•				
GP CONDENS 40	•	•	•	•					•	•	•	•	•				•	•	•	•				
GP CONDENS 50	•	•	•	•					•	•	•	•	•				•	•	•	•				
GP CONDENS 60	•	•	•	•					•	•	•	•	•				•	•	•	•				
GP CONDENS 90					•	•	•	•	•	•			•	•	•	•					•	•	•	•
GP CONDENS 120					•	•	•	•	•	•			•	•	•	•					•	•	•	•

CIJEVI NA KROVU

Opis

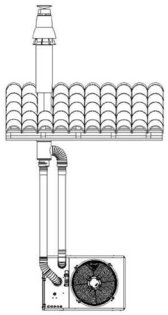

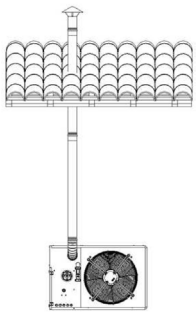

	20139283	20139287	20139278	20139285	20139281	20139288	4155556	4155558	4155554	4155552	20139288	20139283	20139278	20139285	20139289	4155556	4155554	4155552	4155564
	Koncentrični ispust dimnog plina/usisavanje zraka											Pražnjenje dimnog plina							
GP CONDENS 30	●	●	●	●	●	●						●	●	●	●				
GP CONDENS 40	●	●	●	●	●	●						●	●	●	●				
GP CONDENS 50	●	●	●	●	●	●						●	●	●	●				
GP CONDENS 60	●	●	●	●	●	●						●	●	●	●				
GP CONDENS 90							●	●	●	●	●					●	●	●	●
GP CONDENS 120							●	●	●	●	●					●	●	●	●

Certificate

Standard **ISO 9001:2015**

Certificate Registr. No. **01 100 1917589**

Certificate Holder: **RIELLO S.p.A**
VIA INGEGNER PILADE RIELLO, 7
37045 Legnago (VR)
Italy

Scope:

Design, manufacture and service of: burners for residential heating and for commercial and industrial application; wall hung boilers and water heaters; units, floor-standing boilers and heating systems; solar collectors and solar boilers. Sales and assistance ofits own brand traded products for heating; products for conditioningand cooling, products for cogeneration and trigeneration; system accessories; spare parts and accessories; moduls, solar inverterand structures for photovoltaic systems.

Proof has been furnished by means of an audit that the requirements of ISO 9001:2015 are met.

Validity: The certificate is valid from 2019-12-11 until 2022-12-10.
Certified by other CB from 1992.12.11 to 2019.12.11

2020-01-14

TÜV Rheinland Cert GmbH
Am Grauen Stein · 51105 Köln

RIELLO

RIELLO S.p.A.
37045 Legnago (VR)
tel. +39 0442 630111
ITALIJA

www.riello.com

Rujan **2023.**

KATALOG PROIZVODA

Šifra 2702I710 - HR

Carrier

©2023 Tvrtka nositelj. Sva prava pridržana.
Svi zaštitni znakovi i znakovi usluga koji se ovdje spominju vlasništvo su njihovih vlasnika.

Riello zadržava pravo izmjene ovdje navedenih podataka i specifikacija bilo kada i bez prethodne najave. Ovdje navedeni sadržaj i podaci služe samo u informativne svrhe i nisu namijenjeni pružanju pravnih ili stručnih savjeta. Stoga se ovaj dokument ne može smatrati obvezujućim prema trećim stranama.