100 Years

INTERNATIONAL

CATALOGUE INTERNATIONAL DES PRODUITS

Mai **2022** (rev. 1)

Résidentiel autonome | Résidentiel centralisé
Industrie des services | Processus industrie

RIELLO
Energy For Life

A Carrier Company | **www.riello.com**

F.lli RIELLO OFFICINA MECCANICA LEGNAGO PORTO

1922

OFFICINE MECCANICHE FRATELLI RIELLO

OFFICINE FONDERIE FRATELLI RIELLO

RIELLO ISOTHERMO

RIELLO

RIELLO

RIELLO

RIELLO BURNERS

RIELLO

2022

RIELLO Energy For Life

100 Years

RIELLO

RIELLO est un leader mondial dans la technologie de la combustion et un point de référence dans la production de systèmes et de technologies pour le chauffage et la climatisation dans les secteurs résidentiel et commercial léger.

100 ANS D'ÉNERGIE POUR LA VIE

NOUS METTONS L'INNOVATION AU SERVICE D'UN AVENIR PLUS DURABLE

Un siècle d'énergie pour la vie, pour le confort des personnes. L'innovation et la durabilité sont au cœur de la démarche professionnelle de Riello et de sa capacité à créer des systèmes révolutionnaires. L'entreprise est devenue un leader mondial dans son domaine en prévoyant les besoins futurs et en accélérant le passage à une transition énergétique durable.

Riello s'est engagée à mettre au point des technologies toujours plus saines, sûres et efficaces, transformant diverses sources d'énergie. Elle se donne pour objectif d'améliorer continuellement la qualité de notre vie, en faisant de notre planète un lieu où il fait bon vivre, non seulement aujourd'hui mais aussi pour les générations futures.
Cette philosophie se reflète dans le logo de son centenaire :
une étreinte sans fin, qui représente la recherche continue et l'objectif d'un modèle de production conçu pour améliorer les performances de ses produits tout en réduisant les émissions et les déchets.

100 ans, c'est un jalon important, mais cela marque aussi un nouveau départ pour la prochaine phase en tant qu'acteur de référence du changement industriel et culturel.

100 Years

ENVIRONNEMENT ET BIEN-ÊTRE

RIELLO
POUR LA NATURE

RIELLO ADHÈRE PLEINEMENT AU CONCEPT DE BIEN-ÊTRE, EN LE TRADUISANT EN UN MODÈLE D'ENTREPRISE FONDÉ SUR LA DURABILITÉ ET L'INNOVATION ET SUR DES PRODUITS QUI STIMULENT LA TRANSITION ÉNERGÉTIQUE.

LA TECHNOLOGIE QUI RESPECTE L'ENVIRONNEMENT

ÉCONOMIE D'ÉNERGIE

ÉCO-DURABILITÉ

BIEN-ÊTRE ET ENVIRONNEMENT

Pour répondre aux objectifs européens et mondiaux de décarbonisation, Riello a renforcé son programme Riello 4 pour la nature qui définit son orientation en matière de durabilité environnementale dans deux domaines :

01

en liaison avec la production, les caractéristiques des produits et à la façon dont ils sont conçus

Riello est consciente du rôle qu'une marque peut et doit jouer dans les habitudes de consommation ; c'est pourquoi elle veut être un messager de l'utilisation efficace des ressources dans le contexte de la production. En fait, tous les sites de production de Riello en Italie sont alimentés par des énergies renouvelables et l'entreprise a adopté des pratiques et des technologies visant à renforcer l'efficacité énergétique. La conception minutieuse des produits se concentre sur l'intégration de diverses sources d'énergie et la réduction de l'impact environnemental, en se tournant vers des sources alternatives telles que l'hydrogène et les biocarburants.

02

en liaison avec l'entreprise elle-même

Cela va de pair avec le développement de technologies à haut rendement et de systèmes de contrôle intelligents (basés sur le potentiel de l'IoT) qui permettent de réduire la consommation grâce à un contrôle à distance intuitif adapté aux besoins du client. Le résultat ? Des avantages pour le consommateur, en termes économiques, mais surtout des avantages pour l'écosystème.

Parce que la responsabilité active doit être une responsabilité partagée.

CROISSANCE ET DÉVELOPPEMENT PROFESSIONNELS

FORMATION

**LA FORMATION EST L'UN DES POINTS FORTS DE RIELLO :
ELLE A TOUJOURS FAIT PARTIE INTÉGRANTE DE SON ACTIVITÉ ET CONSTITUE UN ÉLÉMENT DISTINCTIF RECONNU PAR LE MARCHÉ POUR SA CONTINUITÉ ET SA COHÉRENCE.**



Riello s'est dotée d'un processus de formation continue pour transférer son savoir-faire tant aux consultants qu'aux opérateurs du marché. Il comprend des réunions d'information sur les progrès techniques et des cours de formation spécifiques destinés à favoriser la croissance professionnelle des personnes avec lesquelles Riello travaille. **Le professionnalisme, les compétences et la fiabilité sont mis à la disposition de la chaîne d'approvisionnement chaque jour, afin de promouvoir une connaissance approfondie des produits et des solutions de système de nouvelle génération.** Pour Riello, la formation implique également un suivi des modifications apportées à la législation et la capacité à interpréter leur évolution à l'avance. La structure d'avant-vente et de formation de l'entreprise est prête à fournir un soutien constant et les meilleurs cours de remise à niveau à ses clients, afin qu'ils puissent faire face à un marché en évolution rapide. Le centre de formation d'Angiari est un exemple tangible de l'importance de la formation pour Riello. Composé de salles de classe et de laboratoires entièrement équipés, il offre une formation théorique et pratique en utilisant les systèmes d'apprentissage les plus récents.





À DISTANCE, MAIS PAS DISTANT

WEBINAIRES

UN CALENDRIER COMPLET DE RÉUNIONS VIRTUELLES POUR SE TENIR AU COURANT DES ÉVOLUTIONS DE LA LÉGISLATION ET POUR DÉCOUVRIR CERTAINES DES SOLUTIONS LES PLUS INNOVANTES DE RIELLO.
POUR LES INSTALLATEURS ET LES CONCEPTEURS.

Afin d'accorder la plus grande attention au remaniement constant de la vie quotidienne et d'aider les professionnels italiens, Riello a mis en place un programme de formation numérique via le web. Chacun des cours de ce programme complet d'événements de formation peut, en effet, être suivi en ligne.



GRÂCE À HI, COMFORT, LA NOUVELLE PLATEFORME DE SOLUTIONS IOT DE RIELLO, LA GESTION DU CONFORT N'A JAMAIS ÉTÉ AUSSI FACILE

L'utilisateur final peut gérer la température de la maison en utilisant le thermostat HI, COMFORT T100 et en y connectant la nouvelle application HI, COMFORT via un boîtier Wi-Fi. La nouvelle application peut être téléchargée gratuitement pour les systèmes Android et iOS, et utilisée pour surveiller l'état, régler la température de l'eau chaude sanitaire et définir les paramètres de la chaudière de manière simple et sûre, à distance. En outre, HI, COMFORT T100 est facile et rapide à installer et, même s'il remplace un ancien thermostat, aucune intervention n'est nécessaire sur le système électrique de la maison. Alimenté par une batterie, HI, COMFORT T100 peut également bénéficier d'une installation sans fil si le système est équipé d'un récepteur radiofréquence.

hi-comfort.com

La plateforme HI, COMFORT, réunissant les dernières chaudières Riello avec des thermostats intelligents et une application, est le début d'une nouvelle génération de confort.

HI, COMFORT T100

- Une unité de commande complète avec écran rétroéclairé pour gérer le confort domestique même à distance, via un smartphone ou une tablette
- Une application moderne et conviviale dotée de fonctions innovantes
- Télécommande avancée des chaudières Riello, et télécommande de série ON/OFF de toutes les autres chaudières
- Une communication polyvalente : ON/OFF et OTBus, avec ou sans fil

INTERFACE CONVIVIALE

INSTALLATION SIMPLE ET RAPIDE

COMPATIBILITÉ ÉTENDUE

NORMES DE SÉCURITÉ ÉLEVÉES

RIELLO

HI, COMFORT K100

Mis à part le HI, COMFORT T100, la nouvelle clé intelligente HI, COMFORT K100* sera bientôt disponible aussi. Elle se connecte également à l'application HI, COMFORT qui, relié directement à la chaudière, la rend « intelligente » sans avoir à remplacer le thermostat.

* (Disponible courant 2022)





UN CONTRÔLE INTELLIGENT AVANCÉ

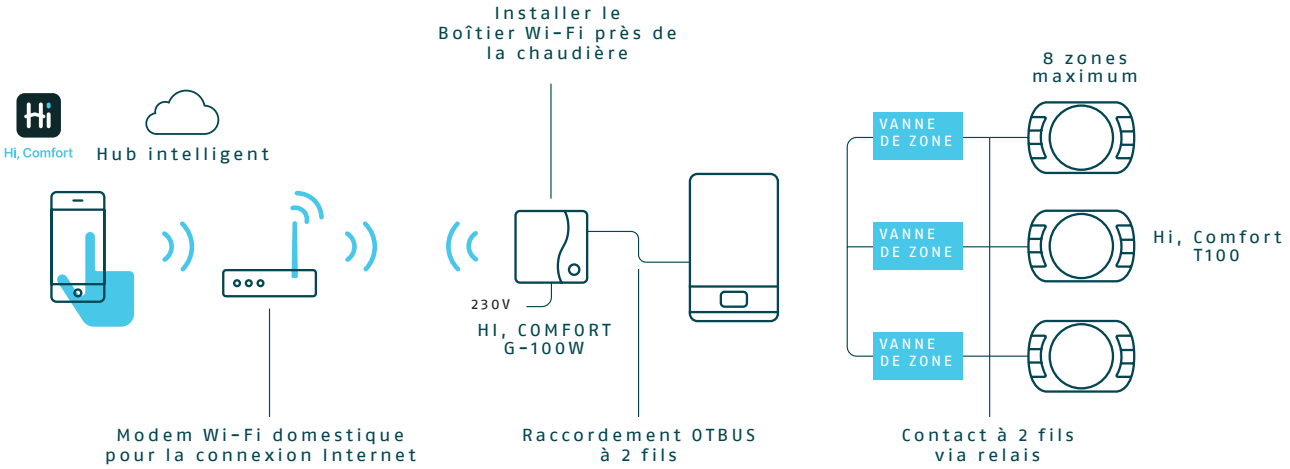

UN CONTRÔLE INTELLIGENT DE SÉRIE

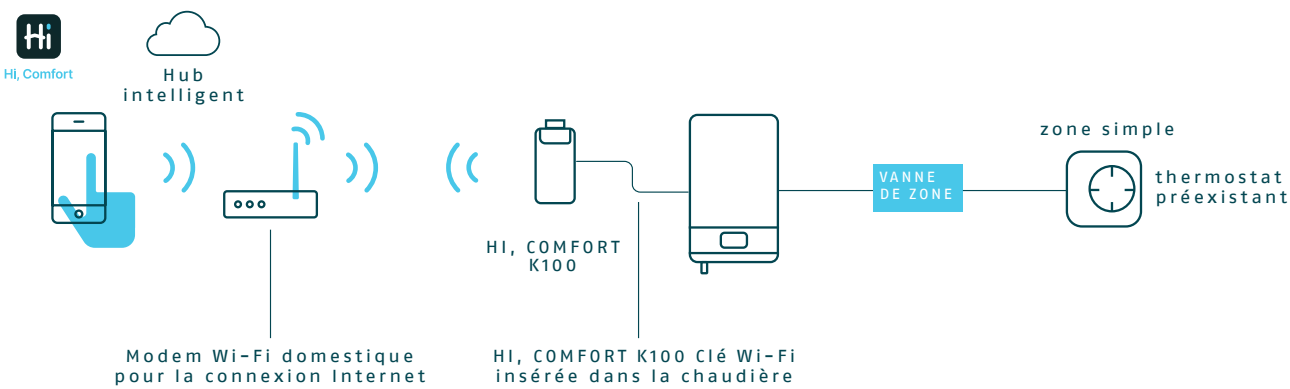

SYSTÈME HYBRID PRO À INSTALLATION MURALE

UN SYSTÈME HYBRIDE À HAUT RENDEMENT QUI GARANTIT LE CONFORT ET UN FAIBLE IMPACT ENVIRONNEMENTAL

LE NOUVEAU SYSTÈME HYBRIDE DE RIELLO, JUSQU'À 112 KW, COMBINE LA POLYVALENCE DE LA CHAUDIÈRE MURALE CONDEXA PRO AVEC L'EFFICACITÉ DE LA POMPE À CHALEUR HYDRONIQUE SPLIT FAMILY ES.

Le système hybride multi-énergie pour le chauffage et la production d'eau chaude sanitaire, conçu pour la requalification énergétique des installations de chauffage de moyenne et haute puissance, développé et testé par Riello, associe la technologie de combustion à haut rendement de la chaudière à celle de la pompe à chaleur hydronique, créant ainsi un système qui offre des performances de pointe en termes d'efficacité et de confort, ainsi qu'un impact environnemental réduit.

Le système est composé de 3 éléments principaux :

- **CONDEXA PRO** – chaudière murale à condensation garantissant d'excellentes performances (installation unique)
- **FAMILY ES** – pompe à chaleur split air-eau avec unité interne murale ; une solution compacte, efficace et silencieuse
- **REC 10I** – panneau de contrôle du système

CARACTÉRISTIQUES ET AVANTAGES DU SYSTÈME :

- Une solution « fabriquée en usine »
- Un système qui peut fonctionner avec des terminaux à haute température grâce au fonctionnement en série des générateurs
- Gestionnaire du système avec des logiques de contrôle avancées visant à garantir l'efficacité maximale du système, en favorisant la source de chaleur la plus efficace
- Le système idéal dans de nombreux contextes d'application, tant résidentiels que professionnels
- Excellente configurabilité du système
- Schémas hydrauliques validés en laboratoire pour garantir l'efficacité optimale du système hybride
- Possibilité de profiter des mécanismes d'incitation mis en place (abattement fiscal de 50%/65%, « Conto Termico » et « Superbonus 110% »)

archiproducts DESIGN AWARDS WINNER 2021

SUSTAINABILITY mention

En 2021, le système hybride multi-énergie a remporté les Archiproducts Design Awards 2021, admiré pour son concept et son design et obtenant la « Mention spéciale 2021 pour la durabilité ».





DES SOLUTIONS INTÉGRÉES POUR LA VIE QUOTIDIENNE DANS UN MONDE MODERNE

AVEC RIELLO
ON SE SENT BIEN

LA NOUVELLE GAMME DE CHAUDIÈRES MURALES À CONDENSATION DE RIELLO INCARNE LA PHILOSOPHIE DE CONSTRUCTION DE L'ENTREPRISE : DES PERFORMANCES DE POINTE, UNE UTILISATION ET UN ENTRETIEN FACILES, CONÇUES POUR S'ADAPTER À DIFFÉRENTES EXIGENCES D'INSTALLATION, ET AVEC LE FUTUR À L'ESPRIT.

Le modèle phare, FAMILY, est le mélange parfait de confort et de durabilité. Le sommet de la gamme murale Riello est le résultat d'une nouvelle façon de penser l'énergie : efficace, hybride, écologiquement durable.
FAMILY offre un confort optimal en mode chauffage et en mode ECS, ainsi qu'une efficacité élevée et une consommation réduite. Elle est conçue de sorte à être « prête pour passer en hybride », c'est-à-dire capable de gérer directement les composants d'un système multi-énergie de manière efficace et efficiente, sans avoir besoin d'accessoires supplémentaires.

La gamme FAMILY est conçue pour fonctionner avec des mélanges de gaz naturel et d'hydrogène (jusqu'à 20%) – le premier pas vers les objectifs de durabilité environnementale et le processus de décarbonisation lancé par l'Union européenne.
Les chaudières d'aujourd'hui, pour les générations futures.

PARTIR DU BON PIED.



PAVÉ TACTILE NUMÉRIQUE INTERFACE

TEMPÉRATURE EAU CHAUDE STABILITÉ

FONCTIONNEMENT À FAIBLE BRUIT

RENDEMENT ÉLEVÉ

CONCEPTION COMPACTE

FACILE À UTILISER

POUR UN AVENIR DURABLE

HYDROGEN READY 20%

START est une chaudière de nouvelle génération, conçue pour répondre à vos besoins de confort, tout en assurant un fonctionnement silencieux et en respectant l'environnement. L'excellente stabilité de l'ECS, l'interface innovante et conviviale et la flexibilité d'installation dans n'importe quel cadre domestique en font le choix idéal pour un remplacement précieux dans le temps.

L'APPLICATION ET PLUS LOIN ENCORE

RENDEMENT ÉLEVÉ
UN IMPACT ENVIRONNEMENTAL RÉDUIT



Riello a mis en place un programme de R&D et d'exploitation pour fournir des produits qui garantissent une haute efficacité énergétique et, en même temps, limitent l'impact sur l'environnement. TAU N est la gamme de chaudières à gaz à condensation à haute teneur en eau, conçue pour répondre aux besoins modernes de chauffage centralisé dans les grandes zones résidentielles, commerciales ou industrielles ; des modèles jusqu'à 3,0 MW sont disponibles. Une gamme qui représente le caractère pionnier de la recherche Riello, déjà préparée pour l'évolution de demain : en effet, les modèles TAU N sont testés pour être « prêts pour la combustion d'hydrogène ».
TAU N est la pièce maîtresse d'une gamme plus large de systèmes intégrés à haute performance testés dans les laboratoires Riello.

SYMBOLES

POUR FAIRE DE SON CATALOGUE DE PRIX UN OUTIL SIMPLE À PARCOURIR ET FACILE À COMPRENDRE, RIELLO A COMMENCÉ À UTILISER LES SYMBOLES EXPLICITES SUIVANTS.



Le produit entre dans le cadre de la directive ErP « Energy Related Product » et est conforme aux exigences correspondantes.



La classe énergétique du modèle spécifique du produit.



Faibles émissions de NOx sur les produits de combustion à rendement standard.



La qualité et les performances de ce produit sont certifiées Solar Keymark.

RIELLO

INDEX A–Z

258 7000 ACI PLUS
256 7000 PUFFER
241 7200/2 HV PLUS
241 7200/3F HV PLUS
250 7200 HP
254 7200 KOMBI PLUS
252 7200 KOMBISOLAR^{2S}
248 7200 V PRIME
421 AARIA MONO PLUS-AMC
425 AARIA MONO PLUS-AMD
423 AARIA MONO PLUS-AMK
420 AARIA MONO PLUS-AMS
418 AARIA MONO PLUS-AMW
428 AARIA MULTI PLUS
431 AARIA ONE INVERTER
439 AARIA PRO P-AMD
437 AARIA PRO P-AMK
435 AARIA PRO P-AMS
434 AARIA PRO P-AMW
426 AARIA START
223 ACCESSOIRES POUR LE SYSTÈME SOLAIRE
268 ACCESSOIRES SOLAIRES THERMIQUES
206 ACQUAFUN^{2} LN
304 ALU PRO POWER
192 ATR
171 BAG^{3}
170 BAG^{3} HYBRID
483 CHRONORIELLO
274 CONDEXA PRO
230 CSAL 20 RS
232 CSV R
451 DESIGN INVERTER
448 DESIGN INVERTER PLUS
454 DESIGN S INVERTER
446 DESIGN WALL
128 DOMUS ES
132 DOMUS ES SOLAR
37 DOMUS HYBRID
41 DOMUS HYBRID SOLAR
144 FAMILY
147 FAMILY AQUA CONDENS
123 FAMILY ES
166 FASTECH
470 FCU N
197 GITRÈ
516 GP CONDENS
482 HI, COMFORT K100
480 HI, COMFORT T100 WI-FI
465 IN INVERTER
465 IN INVERTER PLUS
188 INSIEME EVO COND
194 INSIEME EVOE LN
456 INVISIBLE INVERTER
462 INVISIBLE INVERTER CEILING
459 INVISIBLE INVERTER PLUS
202 NEXAQUA
120 NEXPOLAR 017-022
203 NEXPRO 300 PLUS
473 NUOVO ACU-NUOVO ACU F
138 NXC 017-040
122 NXH 026-040
116 NXHM 004-016
118 NXHM 018-030
174 OPTION CHEMINÉE POUR CONDENSATION
404 OPTION CHEMINÉE POUR CONDENSATION
210 OPTION CHEMINÉE POUR UN RENDEMENT STANDARD
243 RBC 1S
239 RBS 2S
149 RESIDENCE
159 RESIDENCE EXTERNA CONDENS
397 RIELLO 5000 CL-M
401 RIELLO 5000 TMR2
486 RIELLO HEATGATE
208 RIELLO MINI EVO EXT LN
207 RIELLO MINI LN
236 RIELLO RBS 2S READY-I
265 RIELLO SC ACS
265 RIELLO SC SUN
395 RIELLOTECH CLIMA COMFORT
395 RIELLOTECH CLIMA MIX
399 RIELLOTECH PRIME
399 RIELLOTECH PRIME ACS
468 RK N HYDROLINE
226 RPS 25/2 EVO
227 RPS 25/4
262 RSS & EVOSOL
360 RTG
377 RTQ 2S
370 RTQ 3S
364 RTQ T
367 RTQ TK
352 RTS 2S

INDEX A–Z

344 RTS 3S
216 SISTEMA RPS 25/2 EVO
152 START
164 START
155 START AQUA CONDENS
157 START AR
162 START LN
289 STEEL PRO POWER
264 SUN PRO
221 SYSTÈME CSNA 20 RS
96 SYSTÈME HYBRIDE PRO AU SOL
62 SYSTÈME HYBRIDE PRO MURAL
86 SYSTÈME HYBRIDE SOLAIRE SPLIT AU SOL RES
77 SYSTÈME HYBRIDE SPLIT AU SOL RES
48 SYSTÈME HYBRIDE SPLIT MURAL RES
217 SYSTÈME RPS 25/4
24 SYSTÈMES HYBRID MURAUX
330 TAU N
340 TAU N OIL PRO
338 TAU N PREMIX
322 TAU UNIT
388 TREGÌ N
390 TREGÌ NK
492 VEGA RMXA-RMYA
495 VEGA RSHE
505 VEGA RTHE

RIELLO

TABLE DES MATIÈRES

SYSTÈMES HYBRIDES

SYSTÈMES HYBRIDES AVEC POMPE À CHALEUR MONOBLOC 23

SOLUTIONS MURALES

24 SYSTÈMES HYBRID MURAUX

SOLUTION AU SOL

37 DOMUS HYBRID

41 DOMUS HYBRID SOLAR

SYSTÈMES HYBRIDES AVEC POMPE À CHALEUR SPLIT 47

SOLUTION SPLIT MURALE

48 SYSTÈME HYBRIDE SPLIT MURAL RES

62 SYSTÈME HYBRIDE PRO MURAL

SOLUTION SPLIT AU SOL

77 SYSTÈME HYBRIDE SPLIT AU SOL RES

86 SYSTÈME HYBRIDE SOLAIRE SPLIT AU SOL RES

96 SYSTÈME HYBRIDE PRO AU SOL

POMPES À CHALEUR ET REFROIDISSEURS

POMPES À CHALEUR 115

MONOBLOC AIR – EAU

116 NXHM 004-016

118 NXHM 018-030

120 NEXPOLAR 017-022

122 NXH 026-040

SPLIT MURAL AIR-EAU

123 FAMILY ES

SPLIT AIR-EAU AU SOL

128 DOMUS ES

132 DOMUS ES SOLAR

REFROIDISSEURS 137

REFROIDISSEMENT À L'AIR

138 NXC 017-040

CHAUDIÈRES MURALES

CHAUDIÈRES MURALES À CONDENSATION 142

D'INTÉRIEUR

144 FAMILY

147 FAMILY AQUA CONDENS

149 RESIDENCE

152 START

155 START AQUA CONDENS

EN INTÉRIEUR AVEC CHANGEMENT DE POSTE

157 START AR

D'EXTÉRIEUR

159 RESIDENCE EXTERNA CONDENS

CHAUDIÈRES MURALES À BASSE TEMPÉRATURE 161

D'INTÉRIEUR

162 START LN

164 START

166 FASTECH

ÉQUIPEMENTS COMPLÉMENTAIRES DU SYSTÈME 169

MODULES DE DISTRIBUTION HYDRAULIQUE

170 BAG³ HYBRID

171 BAG³

SYSTÈME OPTIONS CHEMINÉE 173

POUR CONDENSATION

174 OPTION CHEMINÉE POUR CONDENSATION

TABLE DES MATIÈRES

CHAUDIÈRES AU SOL

CHAUDIÈRES FIOUL À CONDENSATION 187

CHAUDIÈRES À FIOUL AU SOL

188 INSIEME EVO COND

CHAUDIÈRES AU SOL À BASSE TEMPÉRATURE 191

CHAUDIÈRES À GAZ AU SOL EN FONTE

192 ATR

CHAUDIÈRES À FIOUL AU SOL EN ACIER

194 INSIEME EVOE LN

CHAUDIÈRES AU SOL EN FONTE FIOUL BASSE TEMPÉRATURE

197 GITRÈ

CHAUFFE-EAUX

POMPES À CHALEUR 201

MONTAGE MURAL

202 NEXAQUA

AU SOL

203 NEXPRO 300 PLUS

VERSION À FAIBLE ÉMISSION DE NOX INSTANTANÉ - GAZ 205

CHEMINÉE CONVENTIONNELLE

206 ACQUAFUN² LN

CHAMBRE ÉTANCHE

207 RIELLO MINI LN

CHAMBRE ÉTANCHE

208 RIELLO MINI EVO EXT LN

SYSTÈMES OPTION CHEMINÉE 209

RENDEMENT STANDARD

210 OPTION CHEMINÉE POUR UN RENDEMENT STANDARD

SOLAIRE THERMIQUE ET BALLON

SYSTÈMES SOLAIRES 215

CIRCULATION FORCÉE

216 SISTEMA RPS 25/2 EVO

217 SYSTÈME RPS 25/4

CIRCULATION NATURELLE

221 SYSTÈME CSNA 20 RS

ACCESSOIRES

223 ACCESSOIRES POUR LE SYSTÈME SOLAIRE

COLLECTEURS SOLAIRES 225

PLAQUE PLATE

226 RPS 25/2 EVO

227 RPS 25/4

230 CSAL 20 RS

TUYAUX DE VIDE

232 CSV R

BALLONS DE STOCKAGE ET ECS SOLAIRE 235

BALLONS ECS À DOUBLE SERPENTIN

236 RIELLO RBS 2S READY-I

239 RBS 2S

BALLONS ECS À DOUBLE SERPENTIN ET BRIDÉS

241 7200/3F HV PLUS

241 7200/2 HV PLUS

BALLONS ECS À UN SERPENTIN

243 RBC 1S

248 7200 V PRIME

250 7200 HP

BALLONS DE STOCKAGE COMBINÉS

252 7200 KOMBISOLAR²S

254 7200 KOMBI PLUS

BALLONS DE STOCKAGE

256 7000 PUFFER

258 7000 ACI PLUS

TABLE DES MATIÈRES

ÉQUIPEMENTS COMPLÉMENTAIRES 261

RÉGULATEURS SOLAIRES ET STATIONS DE POMPAGE

262 RSS & EVOSOL

264 SUN PRO

UNITÉS ÉCHANGEUR DE CHALEUR

265 RIELLO SC SUN

265 RIELLO SC ACS

ACCESSOIRES 267

268 ACCESSOIRES SOLAIRES THERMIQUES

CHAUFFAGE CENTRAL

SYSTÈME MODULAIRE MURAL 274

D'INTÉRIEUR/D'EXTÉRIEUR

274 CONDEXA PRO

SYSTÈME MODULAIRE AU SOL 289

D'INTÉRIEUR/D'EXTÉRIEUR

289 STEEL PRO POWER

D'INTÉRIEUR

304 ALU PRO POWER

CHAUDIÈRES AU SOL 321

CONDENSAT GAZ

322 TAU UNIT

330 TAU N

338 TAU N PREMIX

340 TAU N OIL PRO

CHAUDIÈRES FIOUL/GAZ EN ACIER DE MOYENNE ET DE GRANDE PUISSANCE 343

TROIS TOURS DE FUMÉES

344 RTS 3S

352 RTS 2S

360 RTG

364 RTQ T

367 RTQ TK

FLAMME INVERSÉE

370 RTQ 3S

377 RTQ 2S

CHAUDIÈRES AU SOL EN FONTE À 387

FONTE – TROIS TOURS DE FUMÉES

388 TREGÌ N

390 TREGÌ NK

PANNEAUX DE CONTRÔLE ET THERMORÉGULATIONS393

ÉLECTRONIQUE ET THERMOSTATIQUE

395 RIELLOTECH CLIMA COMFORT

395 RIELLOTECH CLIMA MIX

397 RIELLO 5000 CL-M

399 RIELLOTECH PRIME

399 RIELLOTECH PRIME ACS

401 RIELLO 5000 TMR2

SYSTÈME OPTIONS CHEMINÉE 403

POUR CONDENSATION

404 OPTION CHEMINÉE POUR CONDENSATION

CLIMATISATION

CLIMATISEURS 417

MONOSPLIT

418 AARIA MONO PLUS-AMW

420 AARIA MONO PLUS-AMS

421 AARIA MONO PLUS-AMC

423 AARIA MONO PLUS-AMK

425 AARIA MONO PLUS-AMD

426 AARIA START

MULTISPLIT

428 AARIA MULTI PLUS

MONOBLOC

431 AARIA ONE INVERTER

CLIMATISEURS PROFESSIONNELS 433

MONO-INVERSEUR

434 AARIA PRO P-AMW

435 AARIA PRO P-AMS

437 AARIA PRO P-AMK

439 AARIA PRO P-AMD

TABLE DES MATIÈRES

UNITÉS TERMINALES

VENTILO-CONVECTEURS 444

VENTILO-CONVECTEUR MURAL

446 DESIGN WALL

VENTILO-CONVECTEURS AVEC ARMOIRE

448 DESIGN INVERTER PLUS

451 DESIGN INVERTER

454 DESIGN S INVERTER

VENTILO-CONVECTEURS POUR INSTALLATION ENCASTRÉE EN BOÎTIER

456 INVISIBLE INVERTER

459 INVISIBLE INVERTER PLUS

462 INVISIBLE INVERTER CEILING

VENTILO-CONVECTEURS POUR INSTALLATION ENCASTRÉE

465 IN INVERTER

465 IN INVERTER PLUS

VENTILO-CONVECTEURS « À CASSETTE »

468 RK N HYDROLINE

VENTILO-CONVECTEURS À CONDUITE 470

INSTALLATION ENCASTRÉE

470 FCU N

CHAUFFE-EAUX À AIR 473

MONTAGE MURAL OU PLAFOND

473 NUOVO ACU-NUOVO ACU F

ÉQUIPEMENTS COMPLÉMENTAIRES DU SYSTÈME

THERMOSTAT ET CHRONOTHERMOSTAT 479

THERMOSTAT ET CHRONOTHERMOSTAT

480 HI, COMFORT T100 WI-FI

482 HI, COMFORT K100

483 CHRONORIELLO

ÉCHANGEURS DE CHALEUR 485

ÉCHANGEURS DE CHALEUR À PLAQUES

486 RIELLO HEATGATE

CIRCULATEURS D'EAU 491

CHAUFFAGE ET DE REFROIDISSEMENT

492 VEGA RMXA-RMYA

495 VEGA RSHE

505 VEGA RTHE

GÉNÉRATEURS D'AIR CHAUD

GÉNÉRATEURS D'AIR CHAUD À GAZ 515

GÉNÉRATEURS D'AIR CHAUD À CONDENSATION AU GAZ

516 GP CONDENS

SYSTÈMES HYBRIDES

POMPES À CHALEUR ET REFROIDISSEURS

CHAUDIÈRES MURALES

CHAUDIÈRES AU SOL

CHAUFFE-EAUX

SOLAIRE THERMIQUE ET BALLONS

CHAUFFAGE CENTRAL

CLIMATISATION

UNITÉS TERMINALES

ÉQUIPEMENTS COMPLÉMENTAIRES DU SYSTÈME

GÉNÉRATEURS D'AIR CHAUD



SYSTÈMES HYBRIDES

SYSTÈMES HYBRIDES AVEC POMPE À CHALEUR MONOBLOC 23

SYSTÈMES HYBRIDES AVEC POMPE À CHALEUR SPLIT 47

SYSTÈMES HYBRIDES AVEC POMPE À CHALEUR MONOBLOC

	D'INTÉRIEUR	D'EXTÉRIEUR	INTÉGRÉ
CHAUDIÈRES COMBINÉES	 SYSTÈMES HYBRID MURAUX FAMILY 25-30-35 KIS RESIDENCE 25-30-35 KIS NOUVEAU page 24	 SYSTÈMES HYBRID MURAUX RESIDENCE HYBRID 25-32 KIS NOUVEAU page 24	 SYSTÈMES HYBRID MURAUX FAMILY 25-30-35 KIS RESIDENCE 25-30-35 KIS RESIDENCE IN HYBRID 25-32 KIS NOUVEAU page 24
CHAUDIÈRES CHAUFFAGE UNIQUEMENT	 SYSTÈMES HYBRID MURAUX FAMILY 25-35 IS RESIDENCE 20-35 IS NOUVEAU page 24		 SYSTÈMES HYBRID MURAUX RESIDENCE IN HYBRID 25 IS NOUVEAU page 24
CHAUDIÈRES AU SOL AVEC CHAUFFAGE	 DOMUS HYBRID DOMUS HYBRID 25 B/200 DOMUS HYBRID 35 B/200 NOUVEAU page 37  DOMUS HYBRID SOLAR DOMUS HYBRID 35 B/200 SOLAR NOUVEAU page 41		

Système Hybrid - Solutions murales

Systèmes Hybrid muraux



ERP

- Production d'eau chaude sanitaire et chauffage, refroidissement
- Gestion intelligente de multiples sources d'énergie : chaudière à condensation, solaire thermique et chauffe-eau thermodynamique
- Grand afficheur pour le réglage et la surveillance de l'ensemble du système

Un système Hybrid mural est un système hybride multi-énergie pour le chauffage, la climatisation en été et la production d'eau chaude sanitaire. Ce système est fabriqué en combinant trois composants principaux :

- la chaudière murale : en fonction des besoins de l'installation, le choix du générateur gaz peut se faire parmi des chaudières de 25 à 35 kW, des chaudières de chauffage uniquement ou combinées, pour installation murale (à l'intérieur ou à l'extérieur dans des endroits partiellement protégés) ou intégrée. Les chaudières ont un rapport de modulation de 1:5 ou 1:8, selon le modèle, et sont toutes équipées de circulateurs à rendement élevé. Le panneau de contrôle du système est en mesure d'activer la source de chaleur la plus efficace sur le plan énergétique en fonction des conditions climatiques et de gérer le système avec jusqu'à 2 zones de température chaude/froide indépendantes.
- La pompe à chaleur : monobloc air-eau de type extérieur de la série NXHM 004-016, utilisé pour le chauffage, le refroidissement et le préchauffage de l'eau chaude sanitaire à usage domestique en présence d'un chauffage d'ECS. NXHM 004-016, spécifique aux systèmes hybrides, est en mesure de communiquer avec l'intelligence du système via bus, et est disponible avec des puissances de 4, 6, 8, 10, 12, 14 et 16 kW.
- Le module de distribution hydraulique : le choix peut être fait entre le simple nœud hydraulique Hbox et le module de distribution BAG³ Hybrid plus flexible. Hbox vous permet d'établir un simple raccordement hydraulique entre les deux générateurs, créant ainsi un système unidirectionnel dans lequel les pompes de la chaudière et la pompe à chaleur alimentent le système. Pour les systèmes plus complexes, le module de distribution BAG³ Hybrid est disponible : pour les installations en intérieur encastrées ou murales, ou pour les installations en extérieur encastrées, en configurations 1 directe, 2 directes ou 1 directe et 1 mixte, équipées de circulateurs auto-modulants à faible consommation (Indice de rendement énergétique EEI ≤ 0,20). Le module de distribution fonctionne également comme séparateur hydraulique entre les générateurs et les circuits du système. Le système est configuré pour être raccordé à un chauffe-eau d'eau chaude sanitaire à un serpentin desservi par un chauffe-eau thermodynamique, ou à un chauffe-eau d'eau chaude sanitaire à deux serpentins desservi par un chauffe-eau thermodynamique et un système solaire thermique, en installant le kit de vanne de dérivation.

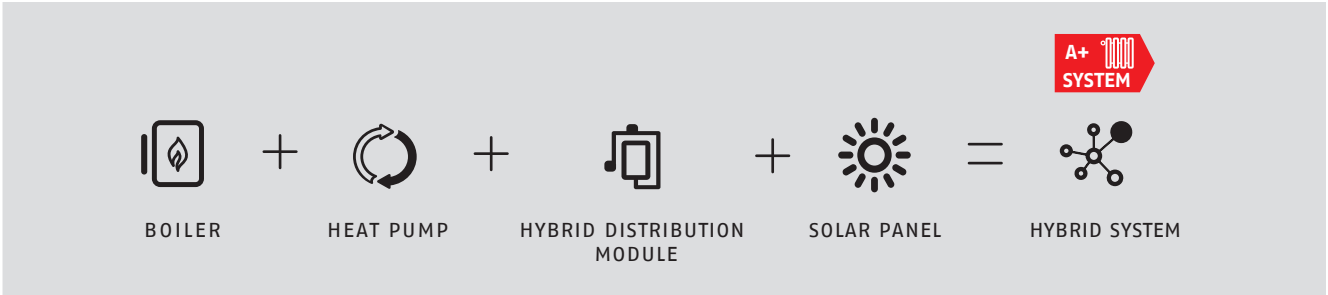

CHAUDIÈRES MURALES

DONNÉES TECHNIQUES

Description	Production de chaleur Chauffage/Eau sanitaire min-max kW	Rendement opérationnel Pn (50 °/30 °C) %	Rendement opérationnel 30 % Pn (ret. 30 °C) %	Eau sanitaire production ΔT 25 ° l/min	Classe de rendement énergétique		Remarque	Code
VERSION COMBINÉE DU CHAUFFAGE ET DE L'EAU SANITAIRE INSTANTANÉE								
FAMILY 25 KIS	3,6-20,0/3,6-25,0	106,6	109,1	15,1	A	A	(1)(5)	**20187642**
FAMILY 30 KIS	4,9-25,0/4,9-30,0	107,5	109,5	18,1	A	A	(1)(5)	**20187644**
FAMILY 35 KIS	4,9-32,0/4,9-34,6	107,4	109,5	20,1	A	A	(1)(5)	**20187645**
RESIDENCE 25 KIS	3,6-20,0/3,6-25,0	106,2	108,4	15,1	A	A	(1)(2)	**20139525**
RESIDENCE 30 KIS	4,9-25,0/4,9-30,0	106,0	108,1	18,1	A	A	(1)(2)	**20148496**
RESIDENCE 35 KIS	4,9-30,0/4,9-34,6	106,9	108,2	20,8	A	A	(1)(2)	**20139527**
RESIDENCE HYBRID 25 KIS	3,1-20,0/3,1-25,0	105,0	109,6	14,3	A	A	(3)	**20130398**
RESIDENCE HYBRID 32 KIS	3,7-30,0/3,7-32,0	104,7	109,5	18,3	A	A	(3)	**20130399**
RESIDENCE IN HYBRID 25 KIS	3,1-20,0/3,1-25,0	105,0	109,6	14,3	A	A	(3)	**20118748**
RESIDENCE IN HYBRID 32 KIS	3,7-30,0/3,7-32,0	104,7	109,5	18,3	A	A	(3)	**20118749**
VERSION CHAUFFAGE UNIQUEMENT								
FAMILY 25 IS	3,6-20,0/3,6-25,0	106,6	109,1	/	A	-	(1)(5)	**20187643**
FAMILY 35 IS	4,9-32,0/4,9-34,6	107,5	109,5	/	A	-	(1)(5)	**20187646**
RESIDENCE 20 IS	3,6-20,0/3,6-20,0	106,2	108,4	-	A	-	(1)(2)	**20139526**
RESIDENCE 35 IS	4,9-30,0/4,9-34,6	106,9	108,2	-	A	-	(1)(2)	**20139528**
RESIDENCE IN HYBRID 25 IS	3,1-20,0/3,1-25,0	105,0	110,0	-	A		(3)	**20135128**
UNITÉ D'INSTALLATION INTÉGRÉE								
UNITÉ INTÉGRÉE M							(4)	**20082310**

(1) La sonde externe n'est pas comprise dans la fourniture de la chaudière, mais elle est disponible comme accessoire avec le code 1220559.
(2) Pour créer un système hybride mural, il est nécessaire de remplacer l'afficheur de la chaudière par le code 20193921.
(3) Le code de la chaudière comprend le panneau de contrôle du système hybride et la sonde externe.
(4) À utiliser pour Family 25 KIS, Residence 25 KIS et Residence Hybrid.
(5) Compatibilité déclarée avec la gamme FAMILY à partir de novembre 2021.

DIMENSIONS GÉNÉRALES

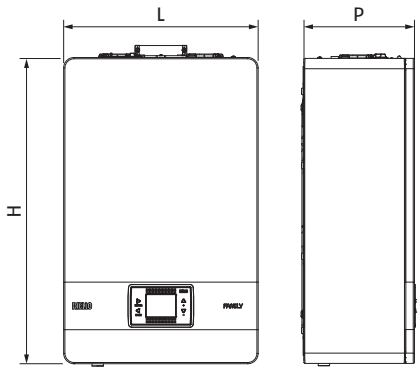

Description	H mm	L mm	P mm	Poids net kg
FAMILY 25 KIS	740	470	275	35
FAMILY 30 KIS	740	470	350	40
FAMILY 35 KIS	740	470	350	40
FAMILY 25 IS	740	470	275	35
FAMILY 35 IS	740	470	350	39

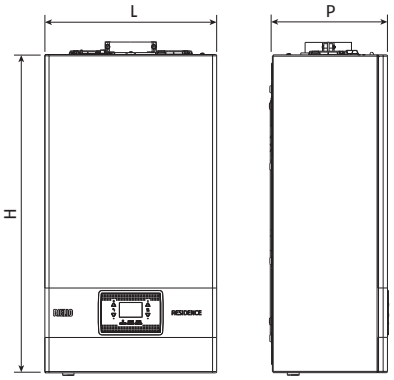

Description	H mm	L mm	P mm	Poids net kg
RESIDENCE 25 KIS	740	420	275	35
RESIDENCE 30 KIS	740	420	350	37
RESIDENCE 35 KIS	740	420	350	37
RESIDENCE 20 IS	740	420	275	34
RESIDENCE 35 IS	740	420	350	36

Hauteur incluant le dispositif SRD : 822 mm

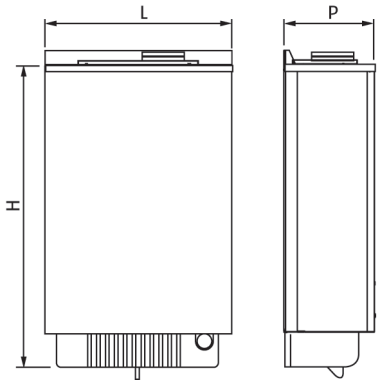

Description	H mm	L mm	P mm	Poids net kg
RESIDENCE HYBRID 25 KIS	872	553	275	44
RESIDENCE HYBRID 32 KIS	872	553	275	46

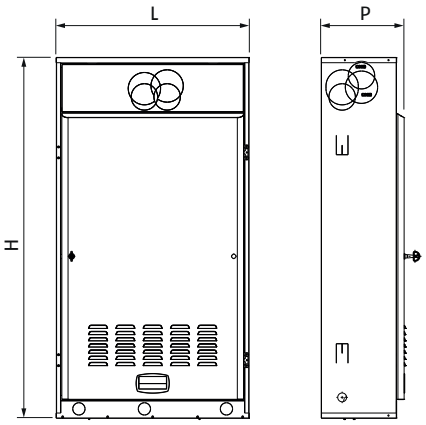

Description	H mm	L mm	P mm	Poids net kg
RESIDENCE IN HYBRID 25 KIS	785	553	268	42
RESIDENCE IN HYBRID 32 KIS	785	553	268	43
RESIDENCE IN HYBRID 25 IS	785	553	268	40
UNITÉ INTÉGRÉE M	1223	654	281	21

CHAUFFE-EAU THERMODYNAMIQUE CORRESPONDANT

DONNÉES TECHNIQUES

Description	Chauffage				Refroidissement				Alimentation électrique V/Ph/Hz	Classe de rendement énergétique (5)	Code
	Plancher (1)		Ventilo-convecteurs (2)		Plancher (3)		Ventilo-convecteurs (4)				
	Puissance nominale kW	COP	Puissance nominale kW	COP	Puissance nominale kW	EER	Puissance nominale kW	EER			
MONOBLOC AIR-EAU MONOPHASÉ											
NXHM 004	4,20	5,10	4,30	3,80	4,50	5,50	4,70	3,45	230/1/50	A++	**20191936**
NXHM 006	6,35	4,95	6,30	3,70	6,50	4,80	7,00	3,00	230/1/50	A++	**20191940**
NXHM 008	8,40	5,15	8,10	3,85	8,30	5,05	7,45	3,35	230/1/50	A++	**20191942**
NXHM 010	10,00	4,95	10,00	3,75	9,90	4,55	8,20	3,25	230/1/50	A++	**20191943**
NXHM 012	12,10	4,95	12,30	3,70	12,00	3,95	11,50	2,75	230/1/50	A++	**20191944**
NXHM 014	14,50	4,60	14,10	3,60	13,50	3,61	12,40	2,50	230/1/50	A++	**20191945**
MONOBLOC AIR-EAU TRIPHASÉ											
NXHM 012T	12,10	4,95	12,30	3,70	12,00	3,95	11,50	2,75	400/3/50	A++	**20191947**
NXHM 014T	14,50	4,60	14,10	3,60	13,50	3,61	12,40	2,50	400/3/50	A++	**20191948**

La performance est conforme à la norme EN 14511-3:2013 et se réfère aux conditions suivantes :
(1) Chauffage : température de l'eau de refoulement 35 °C avec un gradient thermique de 5K ; température de l'air extérieur 7 °C Tb.s et 6 °C Tb.u.
(2) Chauffage : température de l'eau de refoulement 45 °C avec un gradient de 5K ; température de l'air extérieur 7 °C Tb.s et 6 °C Tb.u.
(3) Refroidissement : température de l'eau de refoulement 18 °C avec un gradient thermique de l'eau de 5 °C ; température de l'air d'admission. 35 °C.
(4) Refroidissement : température de l'eau de refoulement 7 °C avec un gradient thermique de l'eau de 5 °C ; température de l'air d'admission. 35 °C.
(5) Classe de rendement énergétique saisonnier pour une zone climatique moyenne pour une température d'admission de 55 °C.

DIMENSIONS GÉNÉRALES

NXHM 004-006

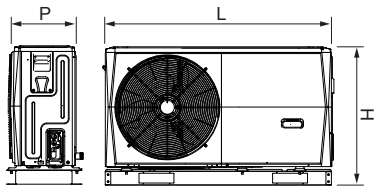

Description	H mm	L mm	P mm	Poids net kg
NXHM 004	792	1295	429	98
NXHM 006	792	1295	429	98
NXHM 008	945	1385	526	121
NXHM 010	945	1385	526	121
NXHM 012/012T	945	1385	526	144
NXHM 014/014T	945	1385	526	144

NXHM 008-014

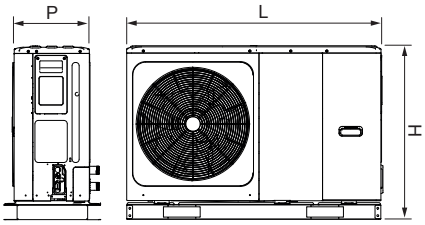

MODULES DE DISTRIBUTION HYBRIDES CORRESPONDANTS

DONNÉES TECHNIQUES

Description	Gestion de zone	Alimentation en énergie électrique V/Ph/Hz	Puissance maximale absorbée W	Remarque	Code
MODULES DE DISTRIBUTION SANS SÉPARATEUR					
MODULE DE DISTRIBUTION HBOX - 1D HYBRID	1 zone directe	-	-	(1)	**20165227**
MODULES DE DISTRIBUTION AVEC SÉPARATEUR					
BAG³ HYBRID 1D	1 zone directe	230/1/50	57	(2)(5)	**20130805**
BAG³ HYBRID 2D	2 zone directe	230/1/50	114	(2)(5)	**20130806**
BAG³ HYBRID 1D+1M	1 zone directe + 1 zone mixte	230/1/50	118	(3)(5)	**20130807**
BOÎTIER D'INSTALLATION MURAL	-	-	-	(4)	**20130808**

(1) Ne peut être combiné qu'avec les chauffe-eau thermodynamique NXH 005-007 code 20161608 et 20161610.
(2) Équipé en standard d'un thermostat limite pour les systèmes à basse température.
(3) Zone mixte équipée en standard d'un thermostat limite pour les systèmes à basse température.
(4) Boîtier en tôle galvanisée d'installation mural, éventuellement peint en blanc ; le boîtier est obligatoire pour l'installation du BAG³ HYBRID.
(5) Fourni sans boîtier d'installation mural.

DIMENSIONS GÉNÉRALES

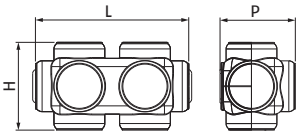

Description	H mm	L mm	P mm	Poids net kg
MODULE DE DISTRIBUTION HBOX - 1D HYBRID	107	187	92	0,9

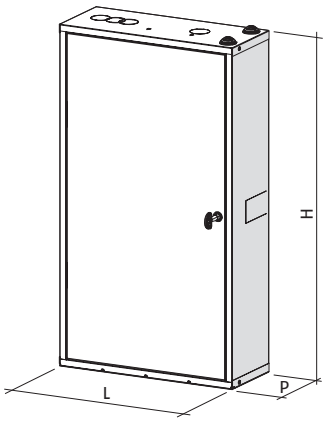

Description	H mm	L mm	P mm	Poids net kg
BAG³ HYBRID 1D	797	400	160	17
BAG³ HYBRID 2D	797	400	160	18
BAG³ HYBRID 1D+1M	797	400	160	18
BOÎTIER D'INSTALLATION MURAL	797	400	160	8

BAG³ HYBRID 1D

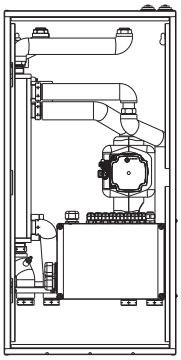

BAG³ HYBRID 2D

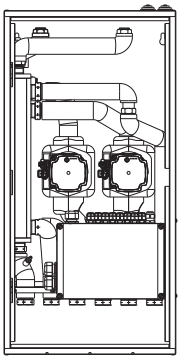

BAG³ HYBRID 1D+1M

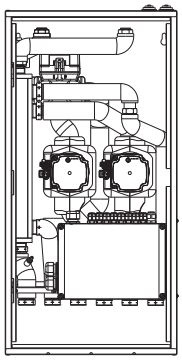

ACCESSOIRES

Description	Remarque	Code
Soupape de dérivation réglable HB0X	(1)	**20182807**

(1) Accessoire obligatoire en cas d'utilisation du module de distribution hybride HB0X – 1D code 20165227 avec des systèmes à débit variable.

CONTRÔLE DE GESTION REC10MH

DONNÉES TECHNIQUES

Description	Alimentation en énergie électrique V/Ph/Hz	Remarque	Code
CONTRÔLE DE GESTION REC10MH	230/1/50	(1)	**20193921**

(1) Déjà inclus dans Residence Hybrid et Residence In Hybrid.

DIMENSIONS GÉNÉRALES

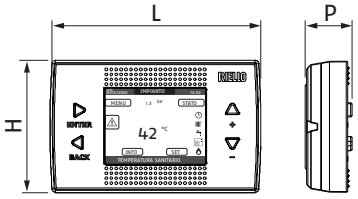

Description	H mm	L mm	P mm	Poids net kg
CONTRÔLE DE GESTION REC10MH	90	146	32	0,15

BALLONS SANITAIRES CORRESPONDANTS

DONNÉES TECHNIQUES

Description	Volume utilisable l	Serpentin inférieur surface d'échange (m²)	Puissance d'échange du serpentin supérieur (kW)*	Température maximale °C	Pression maximale bar	Dispersions W	Classe énergétique	Remarque	Code
RBC 200 1S	207	1,38	-	99	10	58	B	(1)	**20124168**
RBC 300 1S	305	1,7	-	99	10	68	B	(1)	**20124169**
RBS 200 2S	208	0,7	16,1	99	10	62	B	(2)	**20116675**
RBS 300 2S	301	1,0	23	99	10	69	B	(2)	**20116335**
7200 300 HP	263	4,0	-	99	10	85	C	(1)	**4383500**
7200 500 HP	470	6,0	-	99	10	112	C	(1)	**4383501**

* Avec $\Delta\tau$=20 °C et une température primaire de 80 °C.
(1) Chauffage à un serpentin pour chauffe-eau thermodynamique.
(2) Chauffeur solaire à double serpentin.

DIMENSIONS GÉNÉRALES

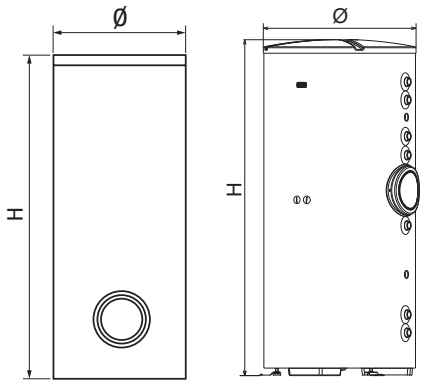

Description	H mm	Ø mm	S (*) mm	Poids net kg
RBC 200 1S	1338	604	52	78
RBC 300 1S	1838	604	52	103
RBS 200 2S	1338	604	50	86
RBS 300 2S	1838	604	50	108
7200 300 HP	1615	600	50	119
7200 500 HP	1690	750	50	166

Dimensions et poids avec isolation.
(*) Épaisseur de l'isolation.

COLLECTEURS SOLAIRES CORRESPONDANTS

DONNÉES TECHNIQUES

Description	Surface de collecteur		Valeurs relatives à la zone d'ouverture			Température de stagnation °C	Remarque	Code
	Brut m²	Net m²	ηo	a1 W/m²K	a2 W/m²K²			
RPS 25/2 EVO	2,3	2,14	0,821	4,41	0,006	200	(1)	**20127134**
RPS 25/4	2,30	2,14	0 802	4,28	0,0064	200	(1)	**20127137**

(1) Les kits de fixation du collecteur solaire sont disponibles dans la section « COLLECTEURS SOLAIRES » à la page 225.

DIMENSIONS GÉNÉRALES

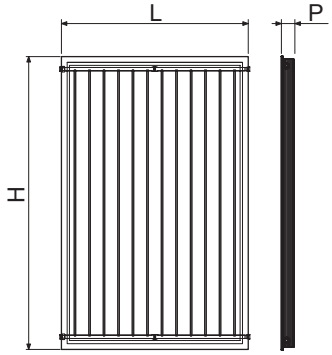

Description	H mm	L mm	P mm	Poids net kg
RPS 25/2 EVO	2004	1195	86	41,5
RPS 25/4	2004	1195	85	44

ACCESSOIRES POUR CHAUDIÈRE MURALE

Description	Remarque	Code
CHAUDIÈRE FAMILY		
Kit collecteur à connexion verticale Ø60/100 mm	(1)	**20129174**
Kit coude start chaudière 90° Ø60/100 mm	(2)	**20129172**
Kit avec système et robinets de gaz pour installation encastrée (uniquement modèle 25 KIS)		**20137668**
Kit de pompe booster de condensation		**20097192**
Sonde à immersion pour ballon de stockage à distance (pour la version chauffage uniquement)		**1220599**
Filtre magnétique compact	(3)	**20191517**
Kit de dosage des polyphosphates compact	(3)	**20191518**
Kit pour la gestion de la deuxième pompe ou des vannes de zone		**20062614**
Kit de dispositif de séparation réglable de Ø60/100 mm à Ø80/80 mm		**20134830**
Kit système double fixe Ø80 mm		**20129765**
Kit système double fixe Ø80 mm		**20129175**
Collecteur mural télescopique Ø60/100 mm		**20129176**
Collecteur vertical Ø60/100 mm		**20129177**
Kit de dispositif de séparation B23 Ø80 mm pour boîtier d'installation mural		**20129768**
Kit d'adaptateur B23 Ø80 mm		**20129769**
Sonde externe		**1220559**
Kit de résistances antigel pour les versions combinées		**20193278**
Kit de résistances antigel pour les versions chauffage uniquement		**20193279**
CHAUDIÈRE RESIDENCE		
Kit collecteur à connexion verticale Ø60/100 mm	(1)	**20129174**
Kit coude start chaudière 90° Ø60/100 mm	(2)	**20129172**
Kit avec système et robinets de gaz pour installation encastrée (uniquement modèle 25 KIS)		**20137668**
Kit de raccordement avec système de chauffage, eau sanitaire et robinets de gaz (pour les modèles KIS)		**20133516**
Kit de raccordement avec système de chauffage et robinets de gaz (pour les modèles IS)		**20133517**
Kit de raccordement avec eau sanitaire et robinets de gaz (pour les modèles KIS)		**20132005**
Kit de raccordement avec robinet de gaz (pour les modèles IS)		**20133386**
Circulateur à haute charge		**20105883**
Kit de pompe booster de condensation		**20097192**
Sonde à immersion pour ballon de stockage à distance (pour la version chauffage uniquement)		**1220599**
Filtre magnétique compact	(3)	**20191517**
Kit de dosage des polyphosphates compact	(3)	**20191518**
Kit de dispositif de séparation réglable de Ø60/100 mm à Ø80/80 mm		**20134830**
Kit système double fixe Ø80 mm		**20129765**
Kit système double fixe Ø80 mm		**20129175**
Collecteur mural télescopique Ø60/100 mm		**20129176**
Collecteur vertical Ø60/100 mm		**20129177**
Kit de dispositif de séparation B23 Ø80 mm pour boîtier d'installation mural		**20129768**
Kit d'adaptateur B23 Ø80 mm		**20129769**
Sonde externe		**1220559**
Kit de résistances antigel pour les versions combinées		**20145304**
Kit de résistances antigel pour les versions chauffage uniquement		**20145305**
CHAUDIÈRE RESIDENCE HYBRID		
Kit d'installation en plein air		**20011638**
Kit de chauffage antigel		**20164833**
Kit de pompe booster de condensation		**20097192**
Kit de raccordement hydraulique d'installation murale		**20130639**
Kit de robinetterie pour système de chauffage		**4047252**
Kit Clapper		**20100893**
Kit de conversion au GPL (pour 25 kW uniquement)		**20102669**
Kit de conversion au GPL (pour 32 kW uniquement)		**20102674**
Kit de transformation propane air (pour 25 kW) uniquement		**20102673**
CHAUDIÈRE RESIDENCE IN HYBRID		
Kit de porte intégré	(4)	**4047250**

Description	Remarque	Code
Kit de robinetterie pour système de chauffage		4047252
Kit de raccords muraux		4047255
Sonde externe		1220559
Kit de chauffage antigel version KIS		20164827
Kit de chauffage antigel version IS		20164828
Kit de pompe booster de condensation		20097192
Sonde à immersion pour ballon de stockage à distance (pour la version chauffage uniquement)		1220599
Kit de conversion au GPL Residence Externa Condens 25 KIS-20 IS		20102669
Kit de conversion au GPL Residence Externa Condens 32 KIS		20102674
Kit de transformation de l'air au propane Residence Externa Condens 25 KIS		20102673
Kit Clapper		20162838

(1) Code requis en cas d'évacuation verticale avec une cheminée de 60/100 mm. Accessoire déjà inclus dans kit 20129177.
(2) Code requis en cas d'évacuation horizontale avec une cheminée de Ø60/100 mm. Accessoire déjà inclus dans les kits 20129175 et 20129176.
(3) Disponible à partir de novembre 2021.
(4) Pour le réaménagement de vieux boîtiers sans porte.

ACCESSOIRES CHAUFFE-EAU THERMODYNAMIQUE

Description	Remarque	Code
POMPES À CHALEUR NXHM		
7000 ACI 60 PLUS		20090056
7000 ACI 120 PLUS		20082450
Ballon tampon inertiel de 50 litres	(1)	20171999
Filtre à eau en Y 1"	(2)	20175281

(1) Le réservoir inertiel ne peut pas être installé horizontalement sous la pompe à chaleur.
(2) Le filtre à eau est fourni avec la pompe à chaleur NXHM. Si nécessaire, il ne doit être utilisé que pour les modèles NXHM 004 et 006.

ACCESSOIRES MODULES DE DISTRIBUTION HYBRID

Description	Remarque	Code
MODULE DE DISTRIBUTION HYBRIDE		
Kit robinet sur côté système et chauffe-eau thermodynamique		20131752
Carte d'entrée d'un système photovoltaïque	(1)	20132409
Kit de vanne de dérivation pour BAG³ HYBRID		20131755
Kit de vanne de dérivation pour HBOX		20168920
Kit d'interface solaire		20131756

(1) À n'utiliser que si la vanne de dérivation (code 20131755) n'est pas présente dans la configuration BAG³ HYBRID.

MODULES DE BALLONS EAU SANITAIRE

Description	Remarque	Code
MODULES DE BALLONS EAU SANITAIRE		
Échangeur de chaleur solaire 0,8 m² (7200 300 HP)		4383504
Échangeur de chaleur solaire 1,2 m² (7200 500-800 HP)		4383505
Kit de vanne de dérivation pour le mélange solaire	(1)	20025113

(1) Obligatoire en cas d'installation d'un chauffe-eau domestique et d'une chaudière modèle KIS.

ACCESSOIRES POUR LES MODULES DE COLLECTEURS SOLAIRES

Description	Remarque	Code
COLLECTEURS SOLAIRES		
Unité hydraulique solaire RSS R	(1)	20116168

(1) Le groupe hydraulique solaire à retour uniquement RSS R et le kit d'interface solaire (code 20131756) doivent toujours être commandés ensemble.

ACCESSOIRES SOLAIRES THERMIQUES

Description	Remarque	Code
SOLAIRE THERMIQUE		
Kit de sonde collecteur solaire	(1)	**20008787**
Kit de dégazage solaire manuel	(2)	**20026577**
Kit de raccordement à souder (comprend : 2 connecteurs à souder pour le raccordement aux collecteurs RPS 25/4 et 2 connecteurs pour le raccordement à l'unité hydraulique RSS ou directement au chauffage solaire)		**20132142**
Kit de raccordement pour tuyau en acier inoxydable (comprend : 2 connecteurs pour le raccordement aux collecteurs RPS 25/4 et 2 connecteurs pour le raccordement à l'unité hydraulique RSS ou directement au chauffage solaire)		**20132143**
Kit de 15 m de tuyau flexible en acier inoxydable DN16 (comprend : un tuyau double ondulé en acier inoxydable pour le refoulement et le retour, un câble pour la sonde solaire et une isolation adaptée aux applications solaires)		**4383254**
Kit de 20 m de tuyau flexible en acier inoxydable DN16 (comprend : un tuyau double ondulé en acier inoxydable pour le refoulement et le retour, un câble pour la sonde solaire et une isolation adaptée aux applications solaires)		**4383255**
Kit de 5 kg de propylène glycol (fluide caloporteur concentré, avec inhibiteurs de corrosion, pour collecteurs plats)		**4383085**
Kit de 10 kg de propylène glycol (fluide caloporteur concentré, avec inhibiteurs de corrosion, pour collecteurs plats)		**4383059**
Réservoir d'expansion SUN de 18 litres (spécifique pour les applications solaires, fourni avec support, connexion ¾")		**4383052**
Réservoir d'expansion SUN de 24 litres (spécifique pour les applications solaires, fourni avec support, connexion ¾")		**4383053**

(1) Le kit d'interface solaire code 20131756 contient déjà la sonde solaire.
(2) Utilisez-en un pour chaque jeu de collecteurs montés en position haute.

CONTRÔLES Hi, COMFORT

Contrôle des pièces avec possibilité de gestion par APPLI

Dessin	Description	Remarque	Code
	Hi, Comfort T100 Wi-Fi	(1)	**20193354**
	Hi, Comfort T100	(2)	**20193352**
	Hi, Comfort G100-W		**20193355**
	Hi, Comfort G100-R		**20193356**

(1) Avec Hi, Comfort G100-W inclus pour la connexion à Internet au moyen d'un routeur Wi-Fi ADSL.
(2) Pour le raccordement par câble à la chaudière. Compatible pour la connexion par radiofréquence avec Hi, Comfort G100-W, code 20193355 (accessoire non inclus et nécessaire pour la connexion à Internet avec le modem ADSL domestique).

CONFIGURABILITÉ DU SYSTÈME

Description	Code	Unité intégrée	Contrôle de gestion	Combinaisons possibles chauffe-eau thermodynamique								Distribution hydraulique			
		Unité intégrée M	Contrôle de gestion REC10MH	NXHM 004	NXHM 006	NXHM 008	NXHM 010	NXHM 012	NXHM 014 (3)	NXHM 012T	NXHM 014T	Module de distribution HBOX - 1D hybride (1)	BAG³ HYBRID 1D (2)	BAG³ HYBRID 2D (2)	BAG³ HYBRID 1D+1M (2)
		20082310	20193921	20191936	20191940	20191942	20191943	20191944	20191945	20191947	20191948	20165227	20130805	20130806	20130807
VERSION COMBINÉE DU CHAUFFAGE ET DE L'EAU SANITAIRE INSTANTANÉE															
FAMILY 25 KIS	**20187642**	●	(4)	●	●	●						●	●	●	●
FAMILY 30 KIS	**20187644**		(4)	●	●	●	●	●		●		●	●	●	●
FAMILY 35 KIS	**20187645**		(4)	●	●	●	●	●	●	●	●	●	●	●	●
RESIDENCE 25 KIS	**20139525**	●	●	●	●	●						●	●	●	●
RESIDENCE 30 KIS	**20148496**		●	●	●	●	●	●		●		●	●	●	●
RESIDENCE 35 KIS	**20139527**		●	●	●	●	●	●	●	●	●	●	●	●	●
RESIDENCE HYBRID 25 KIS	**20130398**		(4)	●	●	●						●	●	●	●
RESIDENCE HYBRID 32 KIS	**20130399**		(4)	●	●	●	●	●	●	●	●	●	●	●	●
RESIDENCE IN HYBRID 25 KIS	**20118748**	●	(4)	●	●	●						●	●	●	●
RESIDENCE IN HYBRID 32 KIS	**20118749**	●	(4)	●	●	●						●	●	●	●
VERSION CHAUFFAGE UNIQUEMENT															
FAMILY 25 IS	**20187643**		(4)	●	●	●						●	●	●	●
FAMILY 35 IS	**20187646**		(4)	●	●	●	●	●	●	●	●	●	●	●	●
RESIDENCE 20 IS	**20139526**		●	●	●	●						●	●	●	●
RESIDENCE 35 IS	**20139528**		●	●	●	●	●	●	●	●	●	●	●	●	●
RESIDENCE IN HYBRID 25 IS	**20135128**	●	(4)	●	●	●						●	●	●	●

(1) Ne peut être combiné qu'avec les pompes à chaleur NXHM 004-006-008.
(2) Combiner le boîtier encastré code 20130808 uniquement avec les BAG³ HYBRID codes 20130805, 20130806 et 20130807.
(3) La configuration du système mural hybride avec NXHM 015 n'est pas adaptée à la demande d'une contribution prévue par le compte thermique ou à la demande d'une incitation fiscale prévue par Ecobonus.
(4) Vérifier lors de la commande si la chaudière est déjà équipée d'une commande REC10MH compatible avec NXHM.

EXEMPLES D'INSTALLATION AVEC UN SYSTÈME HYBRID MURAL

SYSTÈME BIVALENT DE CHAUFFAGE, REFROIDISSEMENT ET PRODUCTION D'ECS COMBINÉ À UN CHAUFFE-EAU THERMODYNAMIQUE ET À UNE CHAUDIÈRE

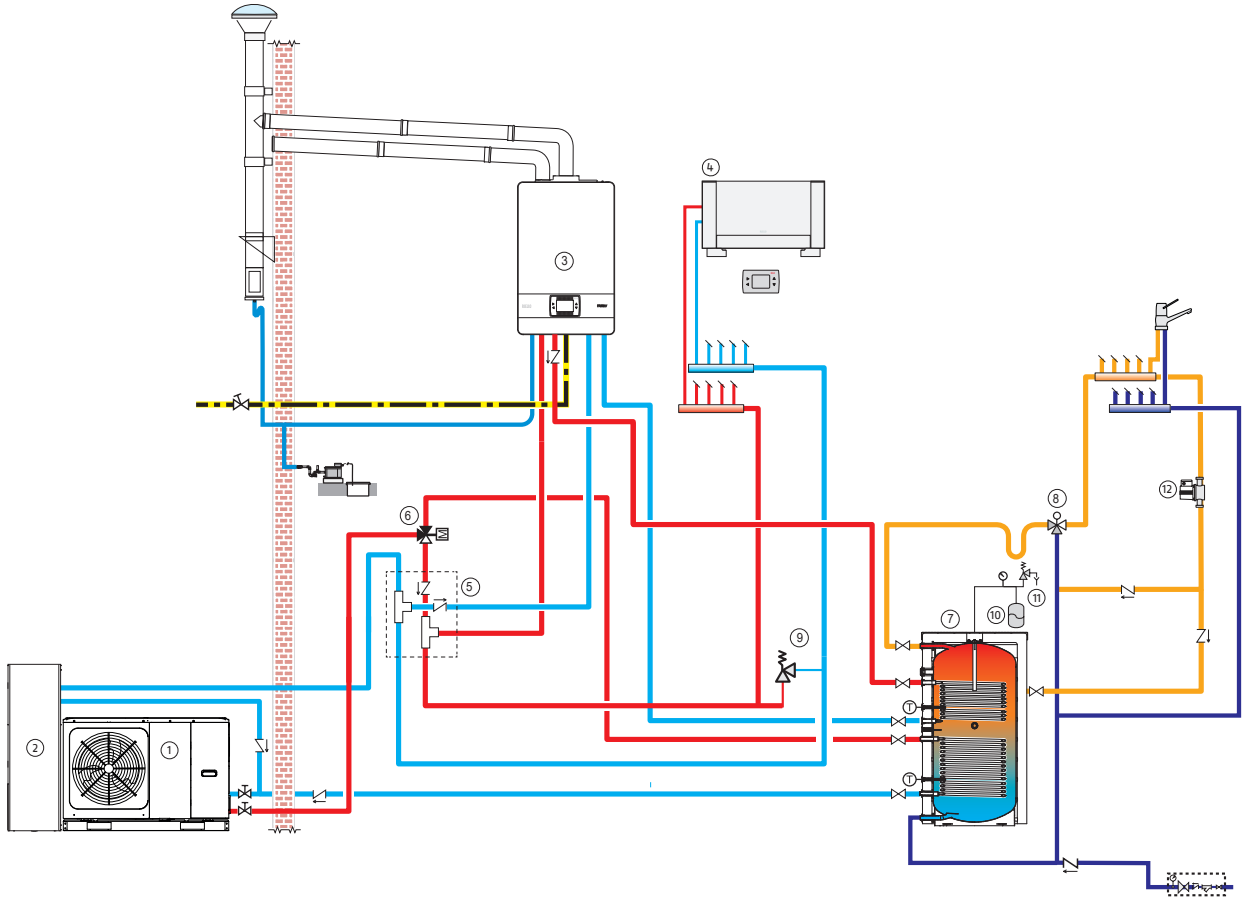

1 Chauffe-eau thermodynamique
2 Kit de stockage inertiel chaud/froid
3 Chaudière murale
4 Ventilo-convecteur
5 Module de distribution HBOX - 1D hybrid
6 Kit de vanne de dérivation ECS pour pompe à chaleur
7 Chauffage
8 Mélangeur thermostatique ¾"
9 Vanne de dérivation réglable
10 Réservoir d'expansion
11 Vanne de sécurité
12 Pompe de recirculation ECS

SYSTÈME BIVALENT DE CHAUFFAGE, REFROIDISSEMENT ET PRODUCTION D'ECS COMBINÉ À UN CHAUFFE-EAU THERMODYNAMIQUE ET UNE CHAUDIÈRE MULTIZONE

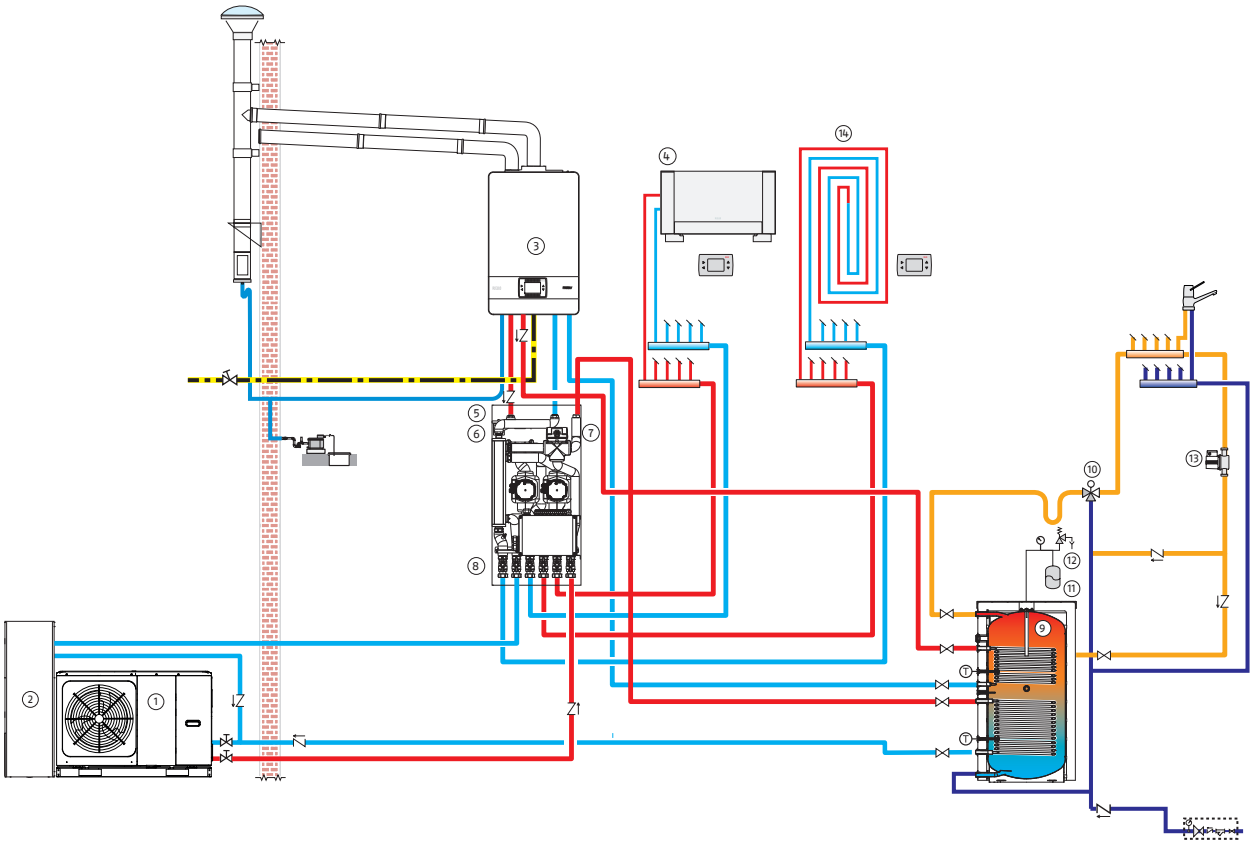

1 Chauffe-eau thermodynamique
2 Kit de stockage inertiel chaud/froid
3 Chaudière murale
4 Ventilo-convecteur
5 BAG³ HYBRID
6 Boîtier d'installation mural
7 Kit de vanne de dérivation BAG³ HYBRID
8 Kit de robinet pour le système BAG3 HYBRID et le côté pompe à chaleur
9 Chauffage
10 Mélangeur thermostatique ¾"
11 Réservoir d'expansion
12 Vanne de sécurité
13 Pompe de recirculation ECS
14 Système de chauffage par le sol

SYSTÈME BIVALENT DE CHAUFFAGE, REFROIDISSEMENT ET PRODUCTION D'ECS COMBINÉ AU SOLAIRE THERMIQUE, À UN CHAUFFE-EAU THERMODYNAMIQUE ET À UNE CHAUDIÈRE

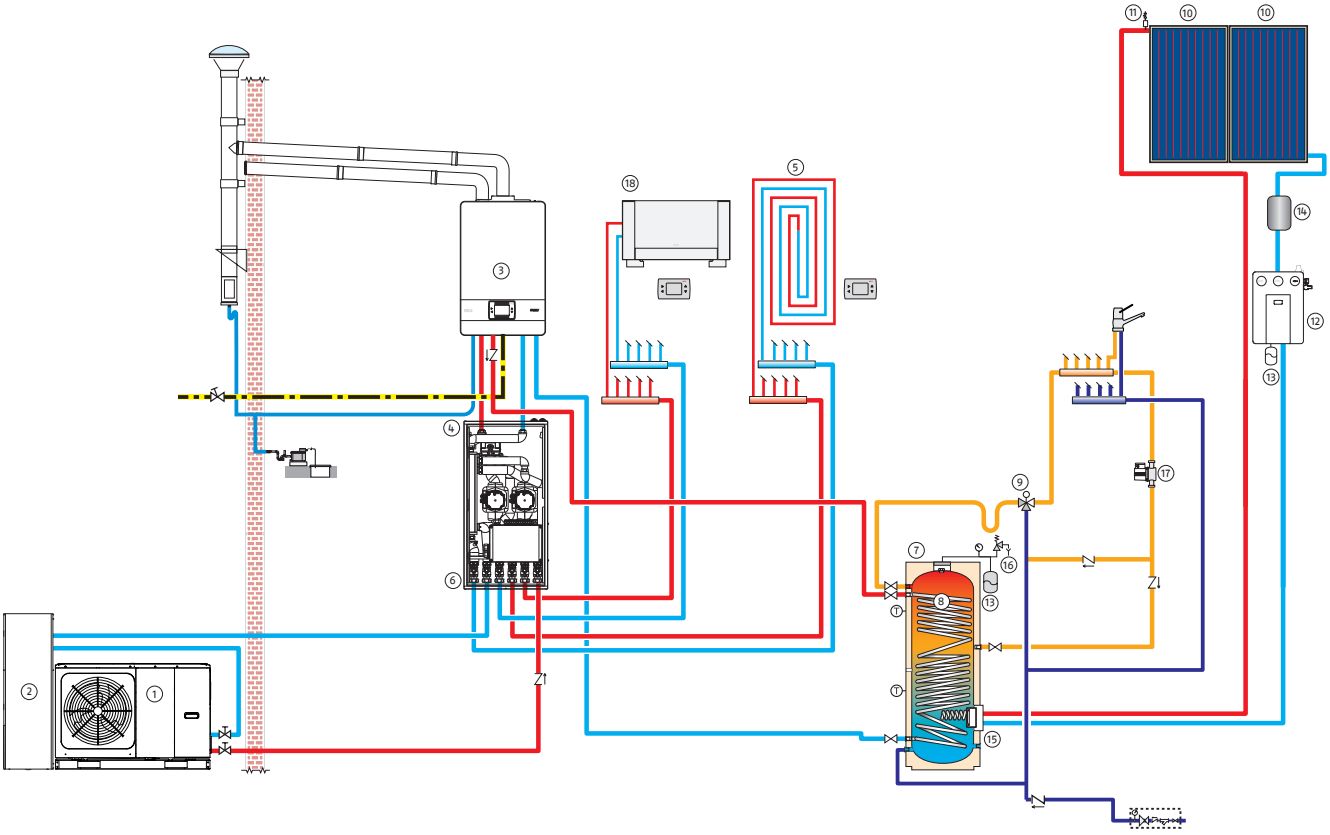

1 Chauffe-eau thermodynamique
2 Kit de stockage inertiel chaud/froid
3 Chaudière murale
4 BAG³ HYBRID
5 Système de chauffage par le sol
6 Kit de robinet pour le système BAG3 HYBRID et le côté pompe à chaleur
7 Chauffage ECS
8 Serpentin de chaudière ECS
9 Mélangeur thermostatique ¾"
10 Collecteur solaire
11 Kit de dégazage solaire manuel
12 Unité hydraulique solaire
13 Réservoir d'expansion
14 Réservoir solaire intermédiaire
15 Échangeur solaire
16 Vanne de sécurité
17 Pompe de recirculation ECS
18 Ventilo-convecteur

Système hybride - Solutions au sol

Domus Hybrid



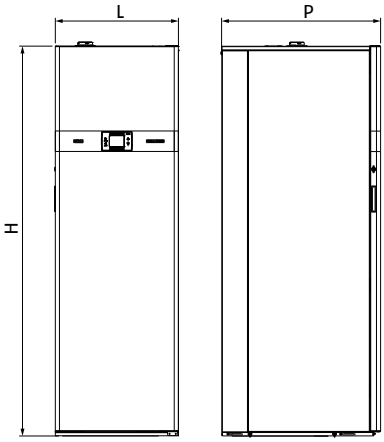

ERP

- Production d'eau chaude sanitaire et chauffage, refroidissement
- Gestion intelligente de deux sources d'énergie : chaudière à condensation et chauffe-eau thermodynamique
- Possibilité de contrôler jusqu'à 3 zones intérieures

Description	H mm	L mm	P mm	Poids net kg
Domus Hybrid 25 B/200	1900	600	775	212
Domus Hybrid 35 B/200	1900	600	775	212

Domus Hybrid est un système hybride multi-énergie pour le chauffage, la climatisation d'été et la production d'eau chaude sanitaire, composé d'une unité colonne abritant une chaudière à gaz à condensation, d'un chauffage de 200 litres à double serpentin et d'un panneau de contrôle avec l'intelligence du système.
Domus Hybrid peut être combiné avec le chauffe-eau thermodynamique monobloc air/eau de la série NXHM pour les systèmes hybrides.
Tous les composants du système hybride interagissent entre eux via un Modbus de communication.

- Chaudière à condensation à l'intérieur de l'unité colonne, disponible avec les 2 puissances de 25 et 35 kW avec échangeur de chaleur à condensation, rapport de modulation 1:10 et certification « Range Rated » qui permet d'ajuster la puissance nominale à la demande réelle de chaleur du système.
- Unité colonne équipée d'un séparateur hydraulique, d'une vanne de dérivation pour la production d'eau chaude sanitaire, d'un chauffage à double serpentin de 200 litres, aménagé pour le contrôle d'une zone directe par un circulateur auto-modulant à faible consommation. Il est possible d'installer jusqu'à 2 kits de contrôle de zone supplémentaires à l'intérieur de l'unité colonne, chacun avec un circulateur auto-modulant à faible consommation, afin de gérer jusqu'à 3 zones de température indépendantes.
- Panneau de contrôle pour l'ensemble du système avec un grand afficheur intuitif et descriptif ; le panneau est l'intelligence du système, en mesure d'activer la source de chaleur la plus efficace sur le plan énergétique. Il peut être retiré de l'unité colonne et installé à l'intérieur de la maison.
- Système de remplissage intelligent qui peut être activé depuis le panneau de contrôle du système.
- Il peut être combiné avec une pompe à chaleur air-eau monobloc équipée d'un Modbus de communication avec l'intelligence du système, disponible avec une puissance de 4, 6, 8, 10, 12, 14 et 16 kW.

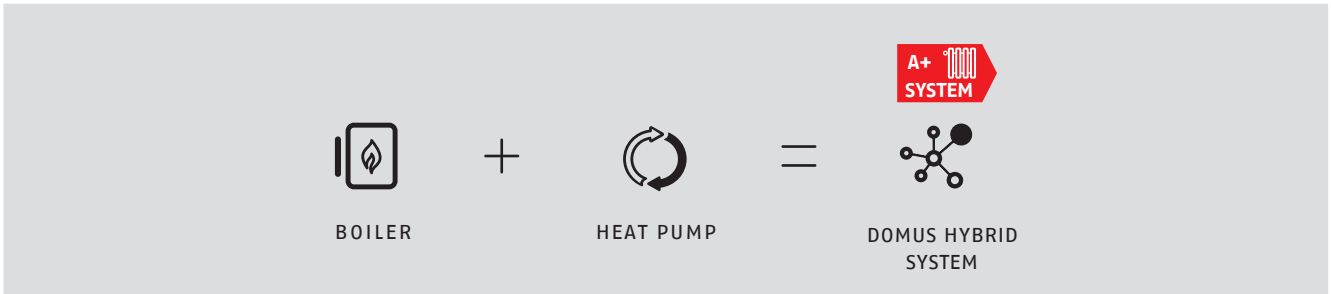

CHAUDIÈRE HYBRID AU SOL

DONNÉES TECHNIQUES

Description	Production de chaleur Eau sanitaire/Chauffage min-max kW	Rendement opérationnel		Production d'eau sanitaire ΔT 25 ° l/min	Carburant	Classe de rendement énergétique		Remarque	Code
		Puissance nominale (50 °/30 °C) %	Puissance nominale 30 % (ret. 30 °C) %						
VERSION AVEC CHAMBRE ÉTANCHE ET CHAUFFAGE À TIRAGE FORCÉ ET PRODUCTION D'EAU CHAUDE SANITAIRE									
Domus Hybrid 25 B/200	2,5-25,0	102,8	106,5	14,3	MTN	A	A	(1)	**20120778**
Domus Hybrid 35 B/200	3,5-35,0	103,5	108,7	17,8	MTN	A	A	(1)	**20120779**

(1) Le code ne comprend pas le chauffe-eau thermodynamique ; à commander séparément en fonction des besoins réels.

CHAUFFE-EAU THERMODYNAMIQUE CORRESPONDANT

DONNÉES TECHNIQUES

Description	Chauffage				Refroidissement				Alimentation électrique V/Ph/Hz	Classe de rendement énergétique (5)	Code
	Plancher (1)		Ventilo-convecteurs (2)		Plancher (3)		Ventilo-convecteurs (4)				
	Puissance nominale kW	COP	Puissance nominale kW	COP	Puissance nominale kW	EER	Puissance nominale kW	EER			
MONOBLOC AIR-EAU MONOPHASÉ											
NXHM 004	4,20	5,10	4,30	3,80	4,50	5,50	4,70	3,45	230/1/50	A++	**20191936**
NXHM 006	6,35	4,95	6,30	3,70	6,50	4,80	7,00	3,00	230/1/50	A++	**20191940**
NXHM 008	8,40	5,15	8,10	3,85	8,30	5,05	7,45	3,35	230/1/50	A++	**20191942**
NXHM 010	10,00	4,95	10,00	3,75	9,90	4,55	8,20	3,25	230/1/50	A++	**20191943**
NXHM 012	12,10	4,95	12,30	3,70	12,00	3,95	11,50	2,75	230/1/50	A++	**20191944**
NXHM 014	14,50	4,60	14,10	3,60	13,50	3,61	12,40	2,50	230/1/50	A++	**20191945**
NXHM 016	15,90	4,50	16,00	3,50	14,20	3,61	14,00	2,50	230/1/50	A++	**20191946**
MONOBLOC AIR-EAU TRIPHASÉ											
NXHM 012T	12,10	4,95	12,30	3,70	12,00	3,95	11,50	2,75	400/3/50	A++	**20191947**
NXHM 014T	14,50	4,60	14,10	3,60	13,50	3,61	12,40	2,50	400/3/50	A++	**20191948**
NXHM 016T	15,90	4,50	16,00	3,50	14,20	3,61	14,00	2,50	400/3/50	A++	**20191949**

La performance est conforme à la norme EN 14511-3:2013 et se réfère aux conditions suivantes :
(1) Chauffage : température de l'eau de refoulement 35 °C avec un gradient thermique de 5K ; température de l'air extérieur 7 °C Tb.s et 6 °C Tb.u.
(2) Chauffage : température de l'eau de refoulement 45 °C avec un gradient de 5K ; température de l'air extérieur 7 °C Tb.s et 6 °C Tb.u.
(3) Refroidissement : température de l'eau de refoulement 18 °C avec un gradient thermique de l'eau de 5 °C ; température de l'air d'admission. 35 °C.
(4) Refroidissement : température de l'eau de refoulement 7 °C avec un gradient thermique de l'eau de 5 °C ; température de l'air d'admission. 35 °C.
(5) Classe de rendement énergétique saisonnier pour une zone climatique moyenne pour une température d'admission de 55 °C.

DIMENSIONS GÉNÉRALES

NXHM 004-006

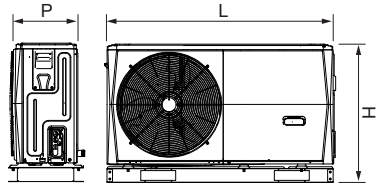

NXHM 008-016

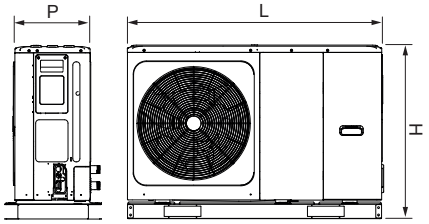

Description	H mm	L mm	P mm	Poids net kg
NXHM 004	792	1295	429	98
NXHM 006	792	1295	429	98
NXHM 008	945	1385	526	121
NXHM 010	945	1385	526	121
NXHM 012/012T	945	1385	526	144
NXHM 014/014T	945	1385	526	144
NXHM 016/016T	945	1385	526	144

GESTION DE ZONE

1 Zone directe en standard dans la chaudière

Gestion de zone	Kit zones supplémentaires
1 zone directe + 1 zone mixte	**20093831**
1 zone directe + 2 zones mixtes	**2 x 20093831**
2 zones directes	**20093833**
3 zones directes	**2 x 20093833**
2 zones directes + 1 zone mixte	**20093831 + 20093833**

ACCESSOIRES

Description	Remarque	Code
DOMUS HYBRID		
Kit de zone hybride directe		**20093833**
Kit de zone hybride mixte		**20093831**
Kit couvercle du panneau de commande de la chaudière (avec bouton de déclenchement)		**20124351**
Contrôle REC10H		**20124352**
Thermostat limite pour les systèmes à basse température		**20085223**
Kit de recirculation d'eau sanitaire avec circulateur		**20084749**
Kit de robinet d'arrêt d'eau sanitaire et système de chauffage		**20084750**
Kit de modèle d'installation		**20106844**
Kit de pompe booster de condensation		**20097192**
Kit de conversion au GPL (25 kW)		**20104217**
Kit de conversion au GPL (35 kW)		**20104215**
POMPES À CHALEUR NXHM		
Ballon tampon inertiel de 50 litres		**20171999**
Filtre à eau en Y 1"	(1)	**20175281**

(1) Le filtre à eau est fourni avec la pompe à chaleur NXHM. Si nécessaire, il ne doit être utilisé que pour les modèles NXHM 004 et 006.

CONTRÔLES Hi, COMFORT

Contrôle des pièces avec possibilité de gestion par APPLI

Dessin	Description	Remarque	Code
	Hi, Comfort T100 Wi-Fi	(1)	**20193354**
	Hi, Comfort T100	(2)	**20193352**
	Hi, Comfort G100-W		**20193355**
	Hi, Comfort G100-R		**20193356**

(1) Avec Hi, Comfort G100-W inclus pour la connexion à Internet au moyen d'un routeur Wi-Fi ADSL.
(2) Pour le raccordement par câble à la chaudière. Compatible pour la connexion par radiofréquence avec Hi, Comfort G100-W, code 20193355 (accessoire non inclus et nécessaire pour la connexion à Internet avec le modem ADSL domestique).

DISPOSITION DE BASE À TITRE PUREMENT ILLUSTRATIF : REFROIDISSEMENT ÉGALEMENT POSSIBLE EN UTILISANT LE VENTILO-CONVECTEUR

Logiques de priorité du système Domus Hybrid

Dans la production d'eau chaude sanitaire :
1) Chauffe-eau thermodynamique (uniquement si les conditions de température extérieure sont favorables et avec la possibilité de limiter son fonctionnement dans des plages horaires choisies par l'utilisateur en fonction de profils d'utilisation prédéfinis)
2) Chaudière

En mode chauffage :
1) Chauffe-eau thermodynamique (uniquement en « hiver » et uniquement si la température extérieure est favorable)
2) Chaudière

En mode refroidissement :
1) Chauffe-eau thermodynamique (uniquement en « été »)

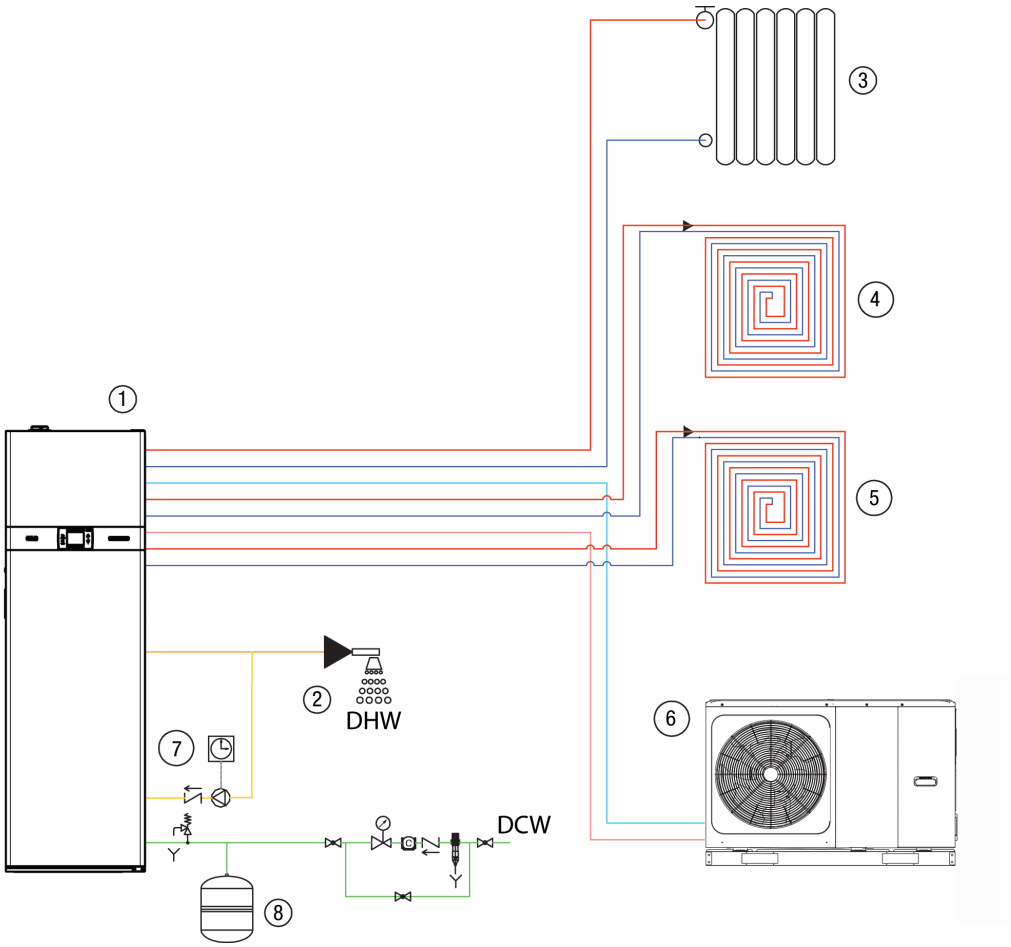

1. Chaudière au sol à condensation DOMUS HYBRID
2. Eau chaude sanitaire/Utilisateur
3. Zone directe/haute température
4. Zone mixte/basse température
5. Zone mixte/basse température
6. Chauffe-eau thermodynamique
7. Recirculation de l'eau sanitaire (accessoire en option pouvant être installé sur la chaudière, composé d'un circulateur avec minuterie)
8. Réservoir d'expansion de 8 litres pour l'eau sanitaire, déjà inclus en standard dans l'unité colonne

Système hybride - Solutions au sol

Domus Hybrid Solar



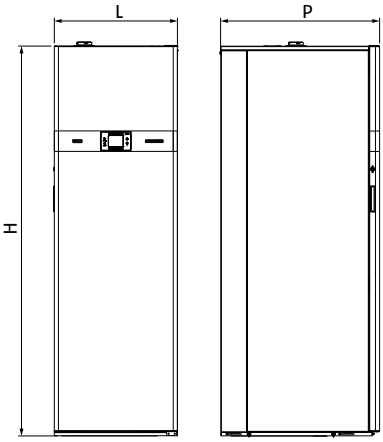

ERP

- Production d'eau chaude sanitaire et chauffage, refroidissement
- Gestion intelligente de multiples sources d'énergie : chaudière à condensation, chauffe-eau thermodynamique et solaire thermique
- Possibilité de contrôler jusqu'à 3 zones intérieures

Description	H mm	L mm	P mm	Poids net kg
Domus Hybrid 35 B/200 Solar	1900	600	775	212

Domus Hybrid Solar est un système hybride multi-énergie pour le chauffage, la climatisation d'été et la production d'eau chaude sanitaire, composé d'une unité colonne abritant une chaudière à gaz à condensation, d'un chauffage de 200 litres à double serpentin et d'un panneau de contrôle avec l'intelligence du système.
Domus Hybrid Solar peut être combiné avec la pompe à chaleur monobloc air/eau de la série NXHM pour les systèmes hybrides et avec les collecteurs solaires. Tous les composants du système hybride interagissent entre eux via un Modbus de communication.

- Chaudière à condensation à l'intérieur de l'unité colonne, disponible avec la puissance de 35 kW avec échangeur de chaleur à condensation, rapport de modulation 1:10 et certification « Range Rated » qui permet d'ajuster la puissance nominale à la demande réelle de chaleur du système.
- Unité colonne équipée d'un compensateur hydraulique, d'une vanne de dérivation pour la production d'eau chaude sanitaire, d'un chauffage de 200 litres à double serpentin, aménagé pour le contrôle d'une zone directe par un circulateur auto-modulant à faible consommation. Il est possible d'installer jusqu'à 2 kits de contrôle de zone supplémentaires à l'intérieur de l'unité colonne, chacun avec un circulateur auto-modulant à faible consommation, afin de gérer jusqu'à 3 zones de température indépendantes.
- Panneau de contrôle pour l'ensemble du système avec un grand afficheur intuitif et descriptif ; le panneau est l'intelligence du système, en mesure d'activer la source de chaleur la plus efficace sur le plan énergétique. Il peut être retiré de l'unité colonne et installé à l'intérieur de la maison.
- Système de remplissage intelligent qui peut être activé depuis le panneau de contrôle du système.
- Il peut être combiné avec une pompe à chaleur air-eau monobloc NXHM équipée d'un Modbus de communication avec l'intelligence du système, disponible avec une puissance de 4, 6, 8, 10, 12, 14 et 16 kW.
- Il peut être combiné avec des collecteurs solaires ; l'unité hydraulique et le réservoir d'expansion de 18 litres du circuit solaire sont déjà inclus dans la colonne Domus Hybrid Solar.

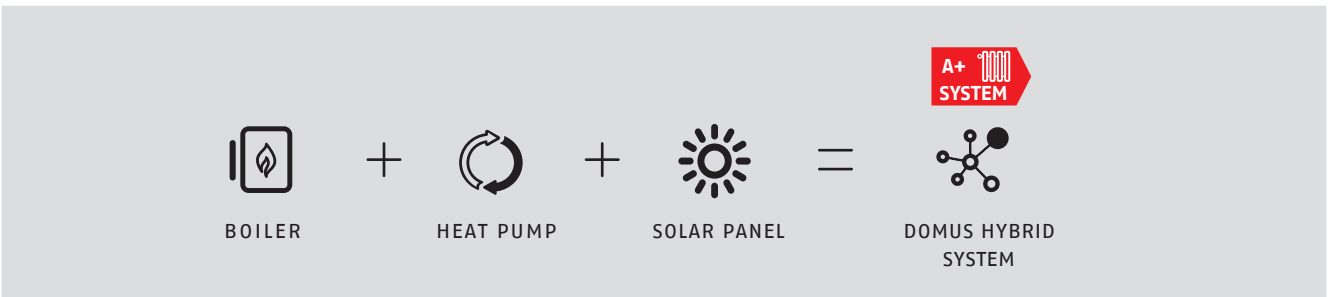

CHAUDIÈRES HYBRID AU SOL

DONNÉES TECHNIQUES

Description	Puissance calorifique eau sanitaire/ chauffage min-max kW	Rendement opérationnel		Production d'eau sanitaire ΔT25° l/min	Carburant	Classe énergétique		Remarque	Code
		Puissance nominale (50 °/30 °C) %	Production nominale 30 % (ret. 30 °C) %						
VERSION AVEC CHAMBRE ÉTANCHE ET CHAUFFAGE À TIRAGE FORCÉ ET PRODUCTION D'EAU CHAUDE SANITAIRE									
Domus Hybrid 35 B/200 Solar	3,5-35,0	103,5	108,7	17,8	MTN	A	A	(1)	**20120780**

(1) Le code ne comprend pas le chauffe-eau thermodynamique ; à commander séparément en fonction des besoins réels.

CHAUFFE-EAU THERMODYNAMIQUE CORRESPONDANT

DONNÉES TECHNIQUES

Description	Chauffage				Refroidissement				Alimentation électrique V/Ph/Hz	Classe de rendement énergétique (5)	Code
	Plancher (1)		Ventilo-convecteurs (2)		Plancher (3)		Ventilo-convecteurs (4)				
	Puissance nominale kW	COP	Puissance nominale kW	COP	Puissance nominale kW	EER	Puissance nominale kW	EER			
MONOBLOC AIR-EAU MONOPHASÉ											
NXHM 004	4,20	5,10	4,30	3,80	4,50	5,50	4,70	3,45	230/1/50	A++	**20191936**
NXHM 006	6,35	4,95	6,30	3,70	6,50	4,80	7,00	3,00	230/1/50	A++	**20191940**
NXHM 008	8,40	5,15	8,10	3,85	8,30	5,05	7,45	3,35	230/1/50	A++	**20191942**
NXHM 010	10,00	4,95	10,00	3,75	9,90	4,55	8,20	3,25	230/1/50	A++	**20191943**
NXHM 012	12,10	4,95	12,30	3,70	12,00	3,95	11,50	2,75	230/1/50	A++	**20191944**
NXHM 014	14,50	4,60	14,10	3,60	13,50	3,61	12,40	2,50	230/1/50	A++	**20191945**
NXHM 016	15,90	4,50	16,00	3,50	14,20	3,61	14,00	2,50	230/1/50	A++	**20191946**
MONOBLOC AIR-EAU TRIPHASÉ											
NXHM 012T	12,10	4,95	12,30	3,70	12,00	3,95	11,50	2,75	400/3/50	A++	**20191947**
NXHM 014T	14,50	4,60	14,10	3,60	13,50	3,61	12,40	2,50	400/3/50	A++	**20191948**
NXHM 016T	15,90	4,50	16,00	3,50	14,20	3,61	14,00	2,50	400/3/50	A++	**20191949**

La performance est conforme à la norme EN 14511-3:2013 et se réfère aux conditions suivantes :
(1) Chauffage : température de l'eau de refoulement 35 °C avec un gradient thermique de 5K ; température de l'air extérieur 7 °C Tb.s et 6 °C Tb.u.
(2) Chauffage : température de l'eau de refoulement 45 °C avec un gradient de 5K ; température de l'air extérieur 7 °C Tb.s et 6 °C Tb.u.
(3) Refroidissement : température de l'eau de refoulement 18 °C avec un gradient thermique de l'eau de 5 °C ; température de l'air d'admission. 35 °C.
(4) Refroidissement : température de l'eau de refoulement 7 °C avec un gradient thermique de l'eau de 5 °C ; température de l'air d'admission. 35 °C.
(5) Classe de rendement énergétique saisonnier pour une zone climatique moyenne pour une température d'admission de 55 °C.

DIMENSIONS GÉNÉRALES

NXHM 004-006

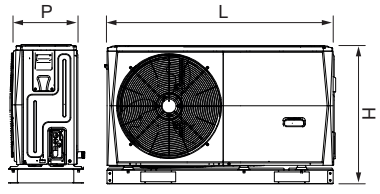

NXHM 008-016

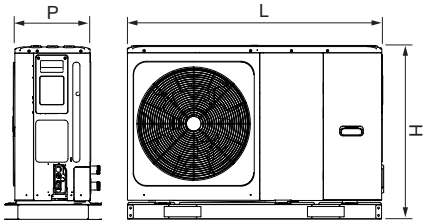

Description	H mm	L mm	P mm	Poids net kg
NXHM 004	792	1295	429	98
NXHM 006	792	1295	429	98
NXHM 008	945	1385	526	121
NXHM 010	945	1385	526	121
NXHM 012/012T	945	1385	526	144
NXHM 014/014T	945	1385	526	144
NXHM 016/016T	945	1385	526	144

COLLECTEURS SOLAIRES CORRESPONDANTS

DONNÉES TECHNIQUES

Description	Surface de collecteur		Valeurs relatives à la zone d'ouverture			Température de stagnation °C	Remarque	Code
	Brut m^2	Net m^2	η_0	a1 W/m^2K	a2 W/m^2K^2			
RPS 25/2 EVO	2,3	2,14	0,821	4,41	0,006	200	(1)	**20127134**
RPS 25/4	2,30	2,14	0 802	4,28	0,0064	200	(1)	**20127137**

(1) Les kits de fixation du collecteur solaire sont disponibles dans la section « COLLECTEURS SOLAIRES » à la page 225.

DIMENSIONS GÉNÉRALES

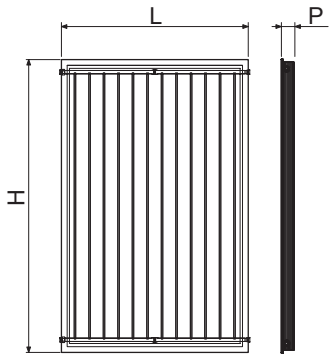

Description	H mm	L mm	P mm	Poids net kg
RPS 25/2 EVO	2004	1195	86	41,5
RPS 25/4	2004	1195	85	44

GESTION DE ZONE

1 Zone directe en standard dans la chaudière

Gestion de zone	Kit zones supplémentaires
1 zone directe + 1 zone mixte	**20093831**
1 zone directe + 2 zones mixtes	**2 x 20093831**
2 zones directes	**20093833**
3 zones directes	**2 x 20093833**
2 zones directes + 1 zone mixte	**20093831 + 20093833**

ACCESSOIRES

Description	Remarque	Code
DOMUS HYBRID SOLAR		
Kit de zone hybride directe		**20093833**
Kit de zone hybride mixte		**20093831**
Kit couvercle du panneau de commande de la chaudière (avec bouton de déclenchement)		**20124351**
Télécommande REC10MH		**20193921**
Thermostat limite pour les systèmes à basse température		**20085223**
Kit de recirculation d'eau sanitaire avec circulateur		**20084749**
Kit de robinet d'arrêt d'eau sanitaire et système de chauffage		**20084750**
Kit de modèle d'installation		**20106844**
Kit de pompe booster de condensation		**20097192**
Kit de conversion au GPL (25 kW)		**20104217**
Kit de conversion au GPL (35 kW)		**20104215**
POMPES À CHALEUR NXHM		
Ballon tampon inertiel de 50 litres		**20171999**
Filtre à eau en Y 1"	(1)	**20175281**
SOLAIRE THERMIQUE		
Kit de sonde collecteur solaire		**20008787**
Kit de dégazage solaire manuel	(2)	**20026577**

Description	Remarque	Code
Kit de raccordement à souder (comprend : 2 connecteurs à souder pour le raccordement aux collecteurs RPS 25/4 et 2 connecteurs pour le raccordement à l'unité hydraulique RSS ou directement au chauffage solaire)		**20132142**
Kit de raccordement pour tuyau en acier inoxydable (comprend : 2 connecteurs pour le raccordement aux collecteurs RPS 25/4 et 2 connecteurs pour le raccordement à l'unité hydraulique RSS ou directement au chauffage solaire)		**20132143**
Kit de 15 m de tuyau flexible en acier inoxydable DN16 (comprend : un tuyau double ondulé en acier inoxydable pour le refoulement et le retour, un câble pour la sonde solaire et une isolation adaptée aux applications solaires)		**4383254**
Kit de 20 m de tuyau flexible en acier inoxydable DN16 (comprend : un tuyau double ondulé en acier inoxydable pour le refoulement et le retour, un câble pour la sonde solaire et une isolation adaptée aux applications solaires)		**4383255**
Kit de 5 kg de propylène glycol (fluide caloporteur concentré, avec inhibiteurs de corrosion, pour collecteurs plats)		**4383085**
Kit de 10 kg de propylène glycol (fluide caloporteur concentré, avec inhibiteurs de corrosion, pour collecteurs plats)		**4383059**

(1) Le filtre à eau est fourni avec la pompe à chaleur NXHM. Si nécessaire, il ne doit être utilisé que pour les modèles NXHM 004 et 006.
(2) Utilisez-en un pour chaque jeu de collecteurs montés en position haute.

CONTRÔLES Hi, COMFORT

Contrôle des pièces avec possibilité de gestion par APPLI

Dessin	Description	Remarque	Code
	Hi, Comfort T100 Wi-Fi	(1)	**20193354**
	Hi, Comfort T100	(2)	**20193352**
	Hi, Comfort G100-W		**20193355**
	Hi, Comfort G100-R		**20193356**

(1) Avec Hi, Comfort G100-W inclus pour la connexion à Internet au moyen d'un routeur Wi-Fi ADSL.
(2) Pour le raccordement par câble à la chaudière. Compatible pour la connexion par radiofréquence avec Hi, Comfort G100-W, code 20193355 (accessoire non inclus et nécessaire pour la connexion à Internet avec le modem ADSL domestique).

DISPOSITION DE BASE À TITRE PUREMENT ILLUSTRATIF : REFROIDISSEMENT ÉGALEMENT POSSIBLE À L'AIDE D'UN VENTILO-CONVECTEUR

Logiques de priorité du système DOMUS HYBRID SOLAR :

Dans la production d'eau chaude sanitaire :
1) Solaire thermique
2) Chaudière

En mode chauffage :
1) Chauffe-eau thermodynamique (uniquement en « hiver » et uniquement si la température extérieure est favorable)
2) Chaudière

En mode refroidissement :
1) Chauffe-eau thermodynamique (uniquement en « été »)

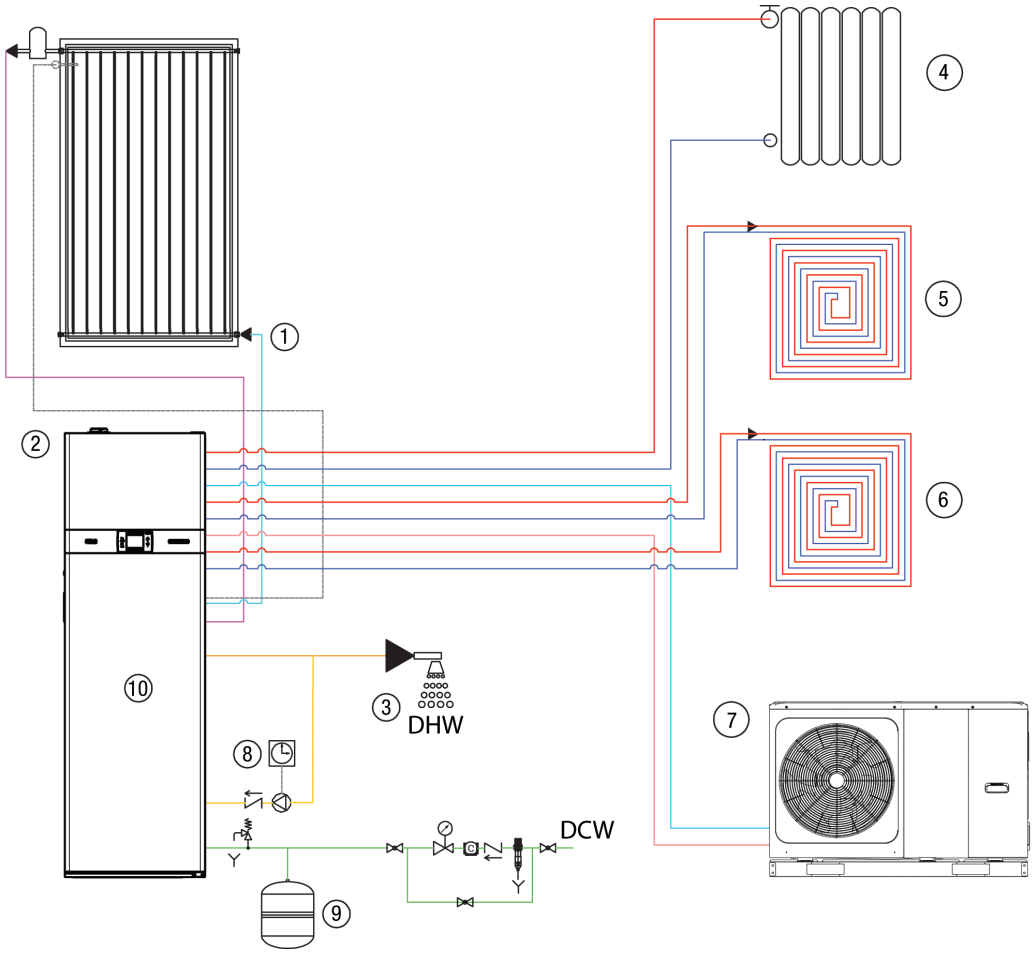

1. Collecteur solaire
2. Chaudière solaire à condensation au sol Domus Hybrid Solar
3. Eau chaude sanitaire/Utilisateur
4. Zone directe/haute température
5. Zone mixte/basse température
6. Zone mixte/basse température
7. Chauffe-eau thermodynamique
8. Recirculation de l'eau sanitaire (accessoire en option pouvant être installé sur la chaudière, composé d'un circulateur avec minuterie)
9. Réservoir d'expansion de 8 litres pour l'eau sanitaire, déjà inclus en standard dans l'unité colonne
10. Réservoir d'expansion solaire de 18 litres, inclus en standard dans l'unité de colonne

SYSTÈMES HYBRIDES AVEC POMPE À CHALEUR SPLIT

CHAUDIÈRES MURALES

CHAUDIÈRES COMBINÉES ET CHAUFFAGE UNIQUEMENT

CHAUDIÈRES CHAUFFAGE UNIQUEMENT

CHAUDIÈRES AU SOL

CHAUDIÈRES CHAUFFAGE UNIQUEMENT

POMPES À CHALEUR SPLIT MURALES



SYSTÈME HYBRIDE SPLIT MURAL RES

NOUVEAU

page 48



SYSTÈME HYBRIDE PRO MURAL

CONDEXA PRO 57-70 P
CONDEXA PRO 90-115

page 62



SYSTÈME HYBRIDE PRO AU SOL

TAU UNIT 35-115

page 96

POMPES À CHALEUR AU SOL SPLIT



SYSTÈME HYBRIDE SPLIT AU SOL RES

NOUVEAU

page 77



SYSTÈME HYBRIDE SOLAIRE SPLIT AU SOL RES

NOUVEAU

page 86

Solution systèmes hybrides murale

Système hybride split mural RES

NOUVEAU



ERP

- Production d'eau chaude sanitaire et chauffage, refroidissement
- Gestion intelligente de multiples sources d'énergie : chaudière à condensation, solaire thermique et chauffe-eau thermodynamique
- Grand afficheur pour le réglage et la surveillance de l'ensemble du système

Un système Hybrid mural est un système hybride multi-énergie pour le chauffage, la climatisation en été et la production d'eau chaude sanitaire. Ce système est fabriqué en combinant trois composants principaux :

- la chaudière murale : en fonction des besoins de l'installation, le choix du générateur gaz peut se faire parmi des chaudières de 25 à 35 kW, des chaudières de chauffage uniquement ou combinées, pour installation murale (à l'intérieur ou à l'extérieur dans des endroits partiellement protégés) ou intégrée. Les chaudières ont un rapport de modulation de 1:5 ou 1:8, selon le modèle, et sont toutes équipées de circulateurs à rendement élevé. Le panneau de contrôle du système est en mesure d'activer la source de chaleur la plus efficace sur le plan énergétique en fonction des conditions climatiques et de gérer le système avec jusqu'à 2 zones de température chaude/froide indépendantes.
- la pompe à chaleur : split mural air-eau de la série FAMILY ES, disponible dans les versions de 5 à 15 kW, avec unité intérieure murale pour le chauffage et la production d'eau chaude sanitaire. L'unité extérieure, compacte et silencieuse, comprend un compresseur rotatif double à inverseur CC, une vanne d'expansion électronique, des turbines avec moteur sans balais et un serpentin à ailettes optimisé pour le fonctionnement d'une pompe à chaleur même avec une température extérieure de -20°C. L'unité intérieure abrite les principaux composants du système hydronique, un échangeur à plaques à haute surface, un circulateur électronique à rendement élevé. L'unité extérieure se distingue également par son extrême compacité, avec tous les raccordements hydrauliques et de refroidissement dans la partie inférieure de l'unité.
- Le module de distribution hydraulique : le choix peut être fait entre le simple nœud hydraulique Hbox et le module de distribution BAG³ Hybrid plus flexible. Hbox vous permet d'établir un simple raccordement hydraulique entre les deux générateurs, créant ainsi un système unidirectionnel dans lequel les pompes de la chaudière et la pompe à chaleur alimentent le système. Pour les systèmes plus complexes, le module de distribution BAG³ Hybrid est disponible : pour les installations en intérieur encastrées ou murales, ou pour les installations en extérieur encastrées, en configurations 1 directe, 2 directes ou 1 directe et 1 mixte, équipées de circulateurs auto-modulants à faible consommation (Indice de rendement énergétique EEI ≤ 0,20). Le module de distribution fonctionne également comme séparateur hydraulique entre les générateurs et les circuits du système. Le système est configuré pour être raccordé à un chauffe-eau d'eau chaude sanitaire à un serpentin desservi par un chauffe-eau thermodynamique, ou à un chauffe-eau d'eau chaude sanitaire à deux serpentins desservi par un chauffe-eau thermodynamique et un système solaire thermique, en installant le kit de vanne de dérivation.
- Panneau de commande simple et intuitif avec grand affichage rétro-éclairé, caractérisé par une logique de gestion avancée du système hybride, afin de garantir une efficacité maximale en donnant la priorité à la source de chaleur la plus efficace en fonction de la température extérieure. Le panneau permet le paramétrage complet du système, ainsi que l'affichage de l'état de fonctionnement. Il est fourni avec une pompe à chaleur, complète avec son support, à poser directement à l'intérieur des locaux.

CHAUDIÈRES MURALES

DONNÉES TECHNIQUES

Description	Production de chaleur Chauffage/Eau sanitaire min-max kW	Rendement opérationnel		Eau sanitaire production ΔT 25 ° l/min	Classe de rendement énergétique		Remarque	Code
		Puissance nominale (50 °/30 °C) %	Production nominale de 30 % (ret. 30 °C) %					
VERSION INSTANTANÉE COMBINÉE CHAUFFAGE ET EAU SANITAIRE								
FAMILY 25 KIS	3,6-20,0/3,6-25,0	106,6	109,1	15,1	A	A	(1)	**20187642**
FAMILY 30 KIS	4,9-25,0/4,9-30,0	107,5	109,5	18,1	A	A	(1)	**20187644**
FAMILY 35 KIS	4,9-32,0/4,9-34,6	107,4	109,5	20,1	A	A	(1)	**20187645**
RESIDENCE 25 KIS	3,6-20,0/3,6-25,0	106,2	108,4	15,1	A	A	(1)(2)	**20139525**
RESIDENCE 30 KIS	4,9-25,0/4,9-30,0	106,0	108,1	18,1	A	A	(1)(2)	**20148496**
RESIDENCE 35 KIS	4,9-30,0/4,9-34,6	106,9	108,2	20,8	A	A	(1)(2)	**20139527**
RESIDENCE HYBRID 25 KIS	3,1-20,0/3,1-25,0	105	109,6	14,3	A	A	(3)	**20130398**
RESIDENCE HYBRID 32 KIS	3,7-30,0/3,7-32,0	104,7	109,5	18,3	A	A	(3)	**20130399**
RESIDENCE IN HYBRID 25 KIS	3,1-20,0/3,1-25,0	105	109,6	14,3	A	A	(3)	**20118748**
RESIDENCE IN HYBRID 32 KIS	3,7-30,0/3,7-32,0	104,7	109,5	18,3	A	A	(3)	**20118749**
VERSION CHAUFFAGE UNIQUEMENT								
FAMILY 25 IS	3,6-20,0/3,6-25,0	106,6	109,1	/	A	-	(1)	**20187643**
FAMILY 35 IS	4,9-32,0/4,9-34,6	107,5	109,5	/	A	-	(1)	**20187646**
RESIDENCE 20 IS	3,6-20,0/3,6-20,0	106,2	108,4	-	A	-	(1)(2)	**20139526**
RESIDENCE 35 IS	4,9-30,0/4,9-34,6	106,9	108,2	-	A	-	(1)(2)	**20139528**
RESIDENCE IN HYBRID 25 IS	3,1-20,0/3,1-25,0	105	110	-	A	-	(3)	**20135128**
UNITÉ INTÉGRÉE								
BOÎTIER D'INSTALLATION MURAL							(4)	**20082310**

(1) La sonde externe n'est pas comprise dans la fourniture de la chaudière, mais elle est disponible comme accessoire avec le code 1220559.
(2) Un système Hybrid mural nécessite le remplacement de l'afficheur de la chaudière par le code 20193921.
(3) Le code de la chaudière comprend le panneau de contrôle du système hybride et la sonde externe.
(4) À utiliser pour Family 25 KIS et Residence 25 KIS.

DIMENSIONS GÉNÉRALES

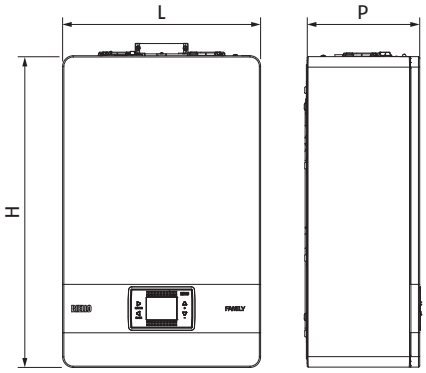

Description	H mm	L mm	P mm	Poids net kg
FAMILY 25 KIS	740	470	275	35
FAMILY 30 KIS	740	470	350	40
FAMILY 35 KIS	740	470	350	40
FAMILY 25 IS	740	470	275	35
FAMILY 35 IS	740	470	350	39

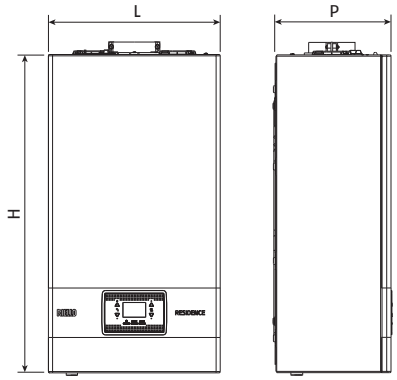

Description	H mm	L mm	P mm	Poids net kg
RESIDENCE 25 KIS	740	420	275	35
RESIDENCE 30 KIS	740	420	350	37
RESIDENCE 35 KIS	740	420	350	37
RESIDENCE 20 IS	740	420	275	34
RESIDENCE 35 IS	740	420	350	36

Hauteur incluant le dispositif SRD : 822 mm

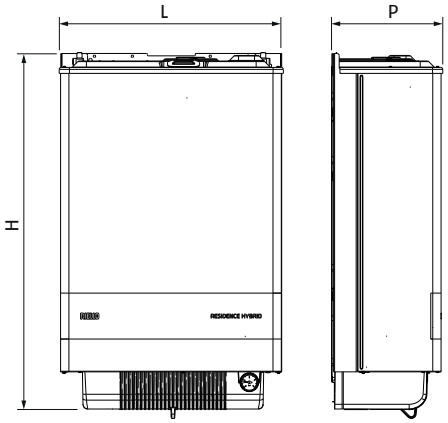

Description	H mm	L mm	P mm	Poids net kg
RESIDENCE HYBRID 25 KIS	872	553	275	44
RESIDENCE HYBRID 32 KIS	872	553	275	46

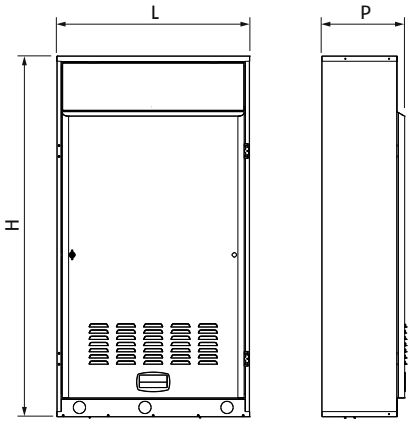

Description	H mm	L mm	P mm	Poids net kg
RESIDENCE IN HYBRID 25 KIS	785	553	268	42
RESIDENCE IN HYBRID 32 KIS	785	553	268	43
RESIDENCE IN HYBRID 25 IS	785	553	268	40

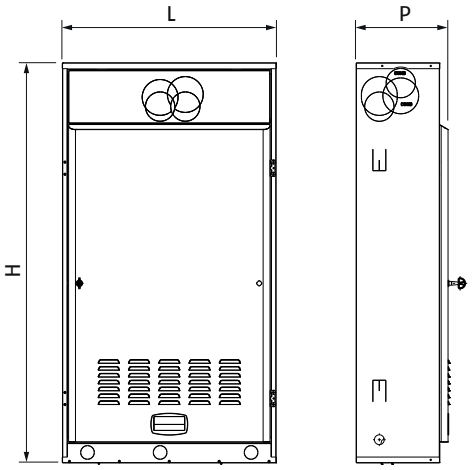

Description	H mm	L mm	P mm	Poids net kg
BOÎTIER D'INSTALLATION MURAL	1223	654	281	21

POMPES À CHALEUR

DONNÉES TECHNIQUES

Description	Chauffage				Refroidissement				Alimentation en énergie électrique V/Ph/Hz	Classe de rendement énergétique		Code
	Plancher (1)		Ventilo-convecteurs (2)		Plancher (3)		Ventilo-convecteurs (4)					
	Puissance nominale kW	COP	Puissance nominale kW	COP	Puissance nominale kW	EER	Puissance nominale kW	EER		(5)	(6)	
LES CODES CI-DESSOUS SE RÉFÈRENT TOUJOURS À LA COMBINAISON DES UNITÉS INTÉRIEURE ET EXTÉRIEURE												
FAMILY ES 5M	4,8	4,11	4,5	2,96	5,1	3,43	3,5	2,48	230/1/50	A++	A++	**20181792**
FAMILY ES 7M	7,1	4,33	6,7	3,13	7,4	4,02	5,3	3,03	230/1/50	A++	A++	**20181795**
FAMILY ES 9M	8,1	4,53	7,6	3,46	8,7	4,21	6,3	3,18	230/1/50	A+++	A++	**20181796**
FAMILY ES 12M	12,8	4,44	12,0	3,37	12,3	4,09	8,9	3,22	230/1/50	A+++	A++	**20181797**
FAMILY ES 15M	14,6	4,58	13,7	3,40	15,6	4,00	11,2	3,20	230/1/50	A+++	A++	**20181805**
FAMILY ES 12T	12,8	4,44	12,0	3,37	12,3	4,09	8,9	3,22	400/3+N/50	A+++	A++	**20181803**
FAMILY ES 15T	14,6	4,58	13,7	3,40	15,6	4,00	11,2	3,20	400/3+N/50	A+++	A++	**20181806**

La performance est conforme aux normes EN 14511:2013 et EN 14825:2016.
(1) Température de l'air extérieur 7°C b.s., 6°C b.h. ; alimentation/évacuation eau 30/35°C.
(2) Température de l'air extérieur 7°C b.s., 6°C b.h. ; alimentation/évacuation eau 40/45°C.
(3) Température de l'air extérieur 35°C ; alimentation/évacuation eau 23/18°C.
(4) Température de l'air extérieur 35°C ; alimentation/évacuation eau 12/7°C.
(5) Valeur se référant au profil climatique moyen pour une température de refoulement de 35 °C. Valeurs conformes au Règlement 811/2013.
(6) Valeur se référant au profil climatique moyen pour une température de refoulement de 55 °C. Valeurs conformes au Règlement 811/2013.

DIMENSIONS GÉNÉRALES

UNITÉ INTÉRIEURE

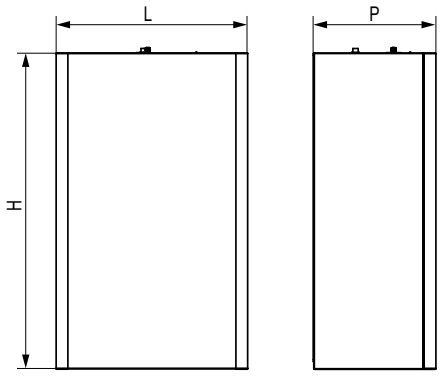

Description	H mm	L mm	P mm	Poids net kg
UNITÉ INTÉRIEURE				
FAMILY ES	825	505	325	41-49
UNITÉ EXTÉRIEURE				
FAMILY ES 5M	619	799	299	39
FAMILY ES 7M	619	799	299	40
FAMILY ES 9M	996	940	340	69
FAMILY ES 12M/12T	1416	940	340	98
FAMILY ES 15M/15T	1416	940	340	98

UNITÉ EXTÉRIEURE

MODELS 5M-7M-9M

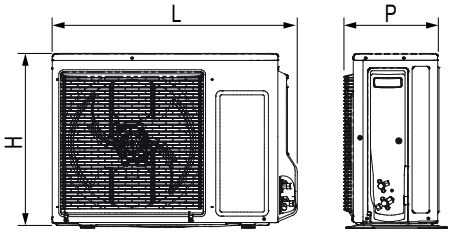

MODELS 12M-15M-12T-15T

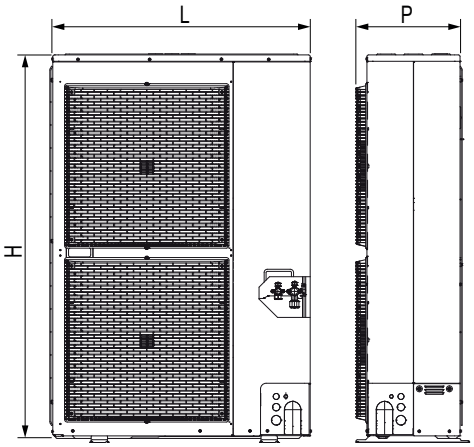

CONTRÔLE REC10 I

Remarque : la commande du système hybride est fournie avec la pompe à chaleur FAMILY ES.

DIMENSIONS GÉNÉRALES

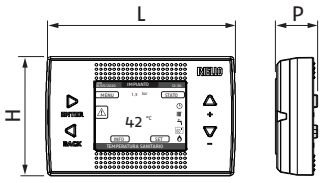

Description	H mm	L mm	P mm	Poids net kg
Contrôle REC10 i	90	146	32	0,15

MODULES COMBINABLES DE DISTRIBUTION HYBRID

DONNÉES TECHNIQUES

Description	Gestion de zone	Alimentation en énergie électrique V/Ph/Hz	Puissance maximale absorbée W	Remarque	Code
MODULES DE DISTRIBUTION SANS SÉPARATEUR					
MODULE DE DISTRIBUTION HBOX – 1D HYBRID	1 zone directe	–	–	(1)	**20165227**
MODULES DE DISTRIBUTION AVEC SÉPARATEUR					
BAG³ HYBRID 1D	1 zone directe	230/1/50	57	(2)(5)	**20130805**
BAG³ HYBRID 2D	2 zone directe	230/1/50	114	(2)(5)	**20130806**
BAG³ HYBRID 1D+1M	1 zone directe + 1 zone mixte	230/1/50	118	(3)(5)	**20130807**
BOÎTIER D'INSTALLATION MURAL	–	–	–	(4)	**20130808**

(1) Peut être combiné avec les pompes à chaleur FAMILY ES 5-7-9-12. Pour les combinaisons avec FAMILY ES 15, vérifier la courbe du circulateur.
(2) Équipé en standard d'un thermostat limite pour les systèmes à basse température.
(3) Zone mixte équipée en standard d'un thermostat limite pour les systèmes à basse température.
(4) Boîtier en tôle galvanisée d'installation mural, éventuellement peint en blanc ; le boîtier est obligatoire pour l'installation du BAG³ HYBRID.
(5) Fourni sans boîtier d'installation mural.

DIMENSIONS GÉNÉRALES

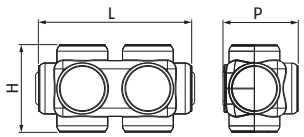

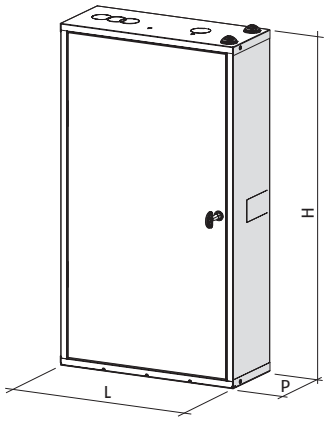

Description	H mm	L mm	P mm	Poids net kg
MODULE DE DISTRIBUTION HBOX – 1D HYBRID	107	187	92	0,9

Description	H mm	L mm	P mm	Poids net kg
BAG³ HYBRID 1D	797	400	160	17
BAG³ HYBRID 2D	797	400	160	18
BAG³ HYBRID 1D+1M	797	400	160	18
BOÎTIER D'INSTALLATION MURAL	797	400	160	8

BAG³ HYBRID 1D

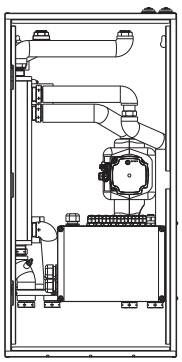

BAG³ HYBRID 2D

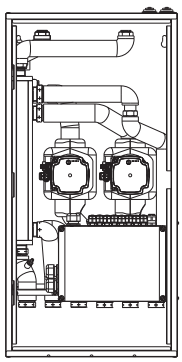

BAG³ HYBRID 1D+1M

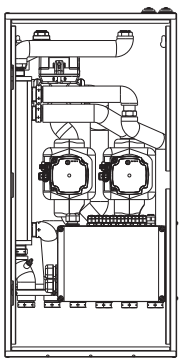

ACCESSOIRES

Description	Remarque	Code
Soupape de dérivation réglable HB0X	(1)	**20182807**

(1) Accessoire obligatoire en cas d'utilisation du module de distribution hybride HB0X - 1D code 20165227 avec des systèmes à débit variable.

RÉSERVOIRS INERTIELS À APPARIER

DONNÉES TECHNIQUES

Description	Volume fourni l	Température maximale °C	Pression maximale bar	Dispersions W	Classe de rendement énergétique	Code no.
7000 ACI 60 PLUS	57	99	6	34	B	**20090056**
7000 ACI 120 PLUS	123	99	6	50	B	**20082450**

DIMENSIONS GÉNÉRALES

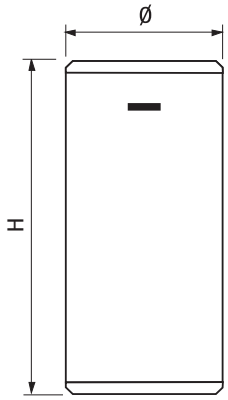

Description	H mm	Ø mm	Poids net kg
7000 ACI 60 PLUS	935	400	25
7000 ACI 120 PLUS	1095	500	35

Dimensions et poids avec isolation.

UNITÉS HYDRAULIQUES SOLAIRES À APPARIER

DONNÉES TECHNIQUES

Description	Connexions et vannes à bille	Surface nette collecteurs connectables* m^2	Remarque	Code
RSS R	Retour uniquement	20	(1)	**20116168**

(1) Compatible avec le contrôle PWM ou ON/OFF.

DIMENSIONS GÉNÉRALES

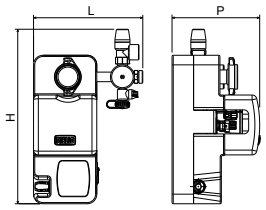

Description	H mm	L mm	P mm	Poids net kg
RSS R	364	228	183	4,1

COLLECTEURS SOLAIRES À APPARIER

DONNÉES TECHNIQUES

Description	Surface de collecteur		Valeurs relatives à la zone d'ouverture			Température de stagnation °C	Remarque	Code no.
	Brut m²	Net m²	ηo	a1 W/m²K	a2 W/m²K²			
RPS 25/2 EVO	2,3	2,14	0,821	4,41	0,006	200	(1)	**20127134**
RPS 25/4	2,3	2,14	0,802	4,28	0,0064	200	(1)	**20127137**
CSAL 20 RS	1,91	1,77	0,781	4,98	0,0005	192	(1)	**20094521**
CSV 25 R	2,77	2,69	0,7	1,15	0,011	268	(1)	**20023353**
CSV 35 R	3,91	3,84	0,7	1,15	0,011	268	(1)	**20023416**

(1) Les kits de fixation du collecteur solaire sont disponibles dans la section « COLLECTEURS SOLAIRES » à la page 225.

DIMENSIONS GÉNÉRALES

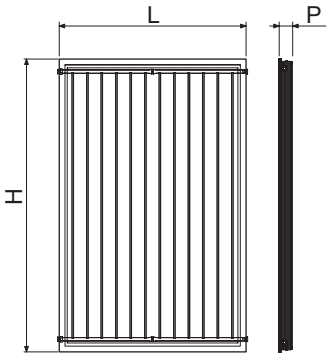

Description	H mm	L mm	P mm	Poids net kg
RPS 25/2 EVO	2004	1195	86	41,5
RPS 25/4	2004	1195	85	44

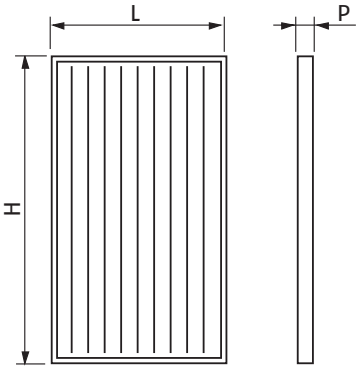

Description	H mm	L mm	P mm	Poids net kg
CSAL 20 RS	1818	1097	70	30

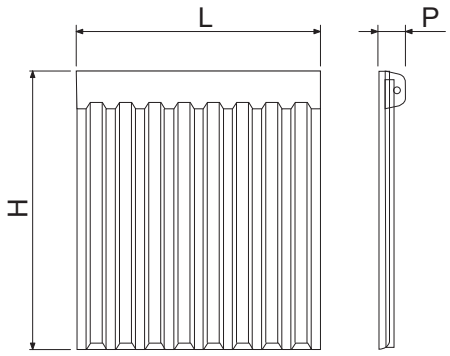

Description	H mm	L mm	P mm	Poids net kg
CSV 25 R	1730	1600	145	52
CSV 35 R	1730	2260	145	74

CHAUFFAGES ECS À APPARIER

DONNÉES TECHNIQUES

Description	Volume fourni (l)	Inférieur serpentin surface d'échange (m²)	Supérieur serpentin surface d'échange (m²)	Supérieur serpentin surface puissance (kW)*	Serpentin simple surface d'échange (kW)*	Température maximale °C	Pression maximale bar	Dispersions W	Classe de rendement énergétique	Remarque	Code
7200 300 HP	263	4,0	-	-	96	99	10	85	C	(1)	**4383500**
7200 500 HP	470	6,0	-	-	156	99	10	112	C	(2)	**4383501**
RBC 150 1S	162	0,85	-	-	27	99	10	55	B		**20124167**
RBC 200 1S	207	1,38	-	-	39	99	10	58	B		**20124168**
RBC 300 1S	305	1,7	-	-	49	99	10	68	B		**20124169**
RBC 430 1S	445	2,0	-	-	56	99	10	73	B		**20124170**
RBS 200 2S	208	0,7	0,7	16,1	-	99	10	62	B		**20116675**
RBS 300 2S	301	1,0	0,8	23,0	-	99	10	69	B		**20116335**
RBS 430 2S	430	1,4	1,0	31,4	-	99	10	75	B		**20117339**

* Avec Δt=20 °C et une température primaire de 80 °C.
(1) Peut être combiné avec les pompes à chaleur Family ES 5 et 9.
(2) Peut être combiné avec les pompes à chaleur Family ES 12 et 15.

DIMENSIONS GÉNÉRALES

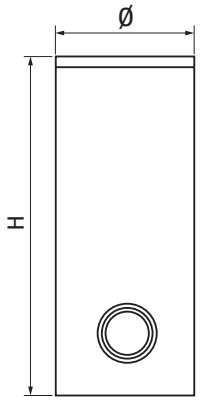

Description	H mm	Ø mm	S (*) mm	Poids net kg
7200 300 HP	1615	600	50	119
7200 500 HP	1690	750	50	166

(*) Épaisseur de l'isolation.
Dimensions et poids avec isolation.

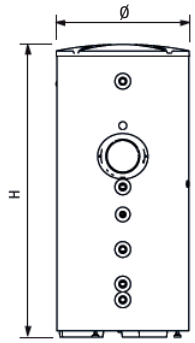

Description	H mm	Ø mm	S (*) mm	Poids net kg
RBC 150 1S	1088	604	52	62
RBC 200 1S	1338	604	52	78
RBC 300 1S	1838	604	52	103
RBC 430 1S	1644	755	52	131

(*) Épaisseur de l'isolation.
Dimensions et poids avec isolation.

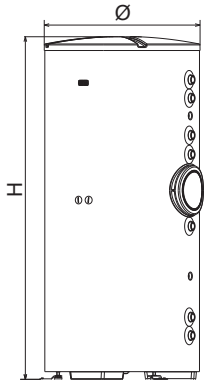

Description	H mm	Ø mm	S (*) mm	Poids net kg
RBS 200 2S	1338	604	50	86
RBS 300 2S	1838	604	50	108
RBS 430 2S	1644	755	50	146

(*) Épaisseur de l'isolation.
Dimensions et poids avec isolation.

GUIDE DE CONFIGURATION DU SYSTÈME



1. COMBINAISONS CHAUDIÈRE-POMPE À CHALEUR

2. ACCESSOIRES POUR CHAUDIÈRE MURALE

3. ACCESSOIRES POUR COMPLÉTER LE SYSTÈME
3.1 Accessoires hydrauliques
3.2 Gestion du circuit secondaire
3.3 Accessoires pour modules de distribution hybrides
3.4 Accessoires pour chauffage ECS
3.5 Gestion du circuit solaire

4. CONTRÔLES HI, COMFORT

1. COMBINAISONS CHAUDIÈRE-POMPE À CHALEUR (RECOMMANDÉ)*

Description	Code	Unité intégrée		Combinaisons possibles de pompes à chaleur							Distribution hydraulique (1)			
		BOÎTIER D'INSTALLATION MURAL	BOÎTIER D'INSTALLATION MURAL	FAMILY ES 5M	FAMILY ES 7M	FAMILY ES 9M	FAMILY ES 12M	FAMILY ES 15M	FAMILY ES 12T	FAMILY ES 15T	HBOX - MODULE 1D	BAG³ HYBRID 1D	BAG³ HYBRID 2D	BAG³ HYBRID 1D+1M
		20082310	20161604	20181792	20181795	20181796	20181797	20181805	20181803	20181806	20165227	20130805	20130806	20130807
VERSION INSTANTANÉE COMBINÉE CHAUFFAGE ET EAU SANITAIRE														
FAMILY 25 KIS	**20187642**	●		●	●	●					●	●	●	●
FAMILY 30 KIS	**20187644**			●	●	●					●	●	●	●
FAMILY 35 KIS	**20187645**			●	●	●	●	●	●	●	●	●	●	●
RESIDENCE 25 KIS	**20139525**	●		●	●	●					●	●	●	●
RESIDENCE 30 KIS	**20148496**			●	●	●					●	●	●	●
RESIDENCE 35 KIS	**20139527**			●	●	●	●	●	●	●	●	●	●	●
RESIDENCE HYBRID 25 KIS	**20130398**			●	●	●					●	●	●	●
RESIDENCE HYBRID 32 KIS	**20130399**			●	●	●	●	●	●	●	●	●	●	●
RESIDENCE IN HYBRID 25 KIS	**20118748**	●		●	●	●					●	●	●	●
RESIDENCE IN HYBRID 32 KIS	**20118749**	●		●	●	●	●	●	●	●	●	●	●	●
VERSION CHAUFFAGE UNIQUEMENT														
FAMILY 25 IS	**20187643**			●	●	●					●	●	●	●
FAMILY 35 IS	**20187646**			●	●	●	●	●	●	●	●	●	●	●
RESIDENCE 20 IS	**20139526**			●	●	●					●	●	●	●
RESIDENCE 35 IS	**20139528**			●	●	●	●	●	●	●	●	●	●	●
RESIDENCE IN HYBRID 25 IS	**20135128**	●		●	●	●					●	●	●	●

(*) Les combinaisons suivantes garantissent la meilleure performance énergétique ; pour la liste complète des systèmes hybrides certifiés, consulter la déclaration de l'entreprise. (2)Combiner le boîtier d'installation murale code 20130808 uniquement avec BAG³ HYBRID codes 20130805, 20130806 et 20130807.
(1) Combiner le boîtier d'installation murale code 20130808 uniquement avec les BAG³ HYBRID codes 20130805, 20130806 et 20130807.

2. ACCESSOIRES POUR CHAUDIÈRE MURALE

Description	Remarque	Code
CHAUDIÈRES FAMILY		
Kit tronçon de tuyau à raccordement vertical Ø60/100 mm	(1)	20129174
Kit coude 90 ° Ø60/100 mm pour chaudière start	(2)	20129172
Kit robinet gaz et système pour installation encastrée (modèle 25 KIS uniquement)		20137668
Kit de pompe booster de condensation		20097192
Sonde de puits pour chauffage à distance (pour la version chauffage uniquement)		1220599
Filtre à eau magnétique compact		20191517
Distributeur de polyphosphates compact		20191518
Kit de double relais (deuxième pompe/signal de verrouillage)		20062614
Kit de séparation réglable de Ø60/100 mm à ø80/80 mm		20134830
Kit de système de séparation fixe Ø80 mm		20129765
Collecteur mural Ø60/100 mm		20129175
Collecteur mural télescopique Ø60/100 mm		20129176
Collecteur vertical Ø60/100 mm		20129177
Kit split B23 Ø80 mm pour boîtier d'installation mural		20129768
Kit d'adaptateur B23 Ø80 mm		20129769
Kit de sonde externe		1220559
Kit de résistance antigel pour les versions combinées		20193278
Kit de résistance antigel pour les versions chauffage uniquement		20193279
CHAUDIÈRES RESIDENCE		
Kit tronçon de tuyau à raccordement vertical Ø60/100 mm	(1)	20129174
Kit coude 90 ° Ø60/100 mm pour chaudière start	(2)	20129172
Kit robinet gaz et système pour installation encastrée (modèle 25 KIS uniquement)		20137668
Kit de raccordement avec système de chauffage, eau sanitaire et robinets de gaz (pour les modèles KIS)		20133516
Kit de raccordement avec système de chauffage et robinets de gaz (pour les modèles IS)		20133517
Kit de raccordement avec eau sanitaire et robinets de gaz (pour les modèles KIS)		20132005
Kit de raccordement avec robinet de gaz (pour les modèles IS)		20133386
Kit circulateur à haute charge		20105883
CHAUDIÈRES RESIDENCE HYBRID		
Kit d'installation en plein air		20011638
Kit de résistance antigel		20164833
Kit de pompe booster de condensation		20097192
Kit de raccordement hydraulique mural		20130639
Kit de robinet pour système de chauffage		4047252
Kit clapet		20100893
Kit de conversion au GPL (pour 25 kW uniquement)		20102669
Kit de conversion au GPL (pour 32 kW uniquement)		20102674
Kit de conversion de l'air au propane (pour 25 kW uniquement)		20102673
CHAUDIÈRES RESIDENCE IN HYBRID		
Kit de porte pour installation encastrée	(3)	4047250
Kit de robinet pour système de chauffage		4047252
Kit de raccordement mural		4047255
Sonde externe		1220559
Kit de résistance antigel pour les versions KIS		20164827
Kit de résistance antigel pour les versions IS		20164828
Kit de pompe booster de condensation		20097192
Sonde de puits de chauffage à distance (pour l'association avec la version IS)		1220599
Kit de conversion au GPL pour Residence In Condens 20 IS et 25 KIS		20102669
Kit de conversion au GPL pour Residence In Condens 32 KIS		20102674
Kit de conversion de l'air au propane pour Residence In Condens 25 KIS		20102673
Kit clapet		20162838

(1) Code requis en cas d'évacuation verticale avec un système de cheminée 60/100. Accessoire déjà inclus dans kit 20129177.
(2) Code requis en cas d'évacuation horizontale avec système de cheminée Ø60/100. Accessoire déjà inclus dans les kits 20129175 et 20129176.
(3) Pour le réaménagement de vieux boîtiers sans porte.

3. ACCESSOIRES POUR COMPLÉTER LE SYSTÈME

3.1 Accessoires hydrauliques

Description	Remarque	Code
Filtre à eau en Y 1"		**20175281**
Ballon tampon inertiel de 50 litres	(1)	**20171999**

(1) Le stockage inertiel ne peut pas être installé horizontalement sous la pompe à chaleur.

3.2 Gestion du circuit secondaire

Description	Remarque	Code
Vanne de dérivation ECS 1" avec sonde de chauffage		**20175064**
Sonde à immersion	(1)	**1220599**
1er contrôle de zone directe/mixte		**20132795**
Contrôle des 2ème et 3ème zones directes/mixtes		**20132796**

(1) Utilisé pour la gestion du chauffage et du circuit secondaire.
Remarque : pour le réglage de la température ambiante, consulter la section ACCESSOIRES SYSTÈME – THERMOSTATS ET THERMOSTATS PROGRAMMABLES

3.3 Accessoires pour modules de distribution hybrides

Description	Remarque	Code
Kit robinet sur côté système et chauffe-eau thermodynamique		**20131752**
Carte d'entrée d'un système photovoltaïque	(1)	**20165741**
Kit de vanne de dérivation pour BAG³ HYBRID		**20131755**
Kit de vanne de dérivation pour HBOX		**20168920**
Kit d'interface solaire		**20131756**

(1) À n'utiliser que si la vanne de dérivation (code 20131755) n'est pas présente dans la configuration BAG³ HYBRID.

3.4 Accessoires pour chauffage ECS

Description	Remarque	Code
Anode électronique équipée d'une prise	(1)	**20055206**
Kit thermomètre	(1)	**20123850**
Kit de courbe pour anode électronique	(1)	**20123851**
Échangeur de chaleur solaire 0,8 m² pour HP 300	(2)	**4383504**
Échangeur de chaleur solaire 1,2 m² pour 500 HP et 800 HP	(3)	**4383505**
Kit de vanne de dérivation pour le mélange solaire	(4)	**20025113**

(1) Accessoires de chauffage des séries RBC 1S et RBS 2S.
(2) Accessoires de chauffage 7200 300 HP.
(3) Accessoires de chauffage 7200 500 HP et 7200 800 HP.
(4) Obligatoire en cas d'installation d'un chauffe-eau domestique et d'une chaudière modèle KIS.

3.5 Gestion du circuit solaire

Description	Remarque	Code
Unité hydraulique solaire RSS R	(1)(2)(3)	**20116168**
Kit d'interface solaire	(4)	**20131756**

(1) Le groupe hydraulique solaire à retour uniquement RSS R et le kit d'interface solaire (code 20131756) doivent toujours être commandés ensemble.
(2) Surface nette des collecteurs à raccorder 20 m².
(3) Connexions et vannes à bille sur la ligne de retour.
(4) Cela permet de visualiser l'état de fonctionnement de l'installation solaire sur l'interface du système REC10 I.
Remarque : si des capteurs d'une surface nette >20 m² sont installés, consulter la section SYSTÈME THERMIQUE SOLAIRE ET CHAUFFAGE – ACCESSOIRES – UNITÉS HYDRAULIQUES ET RÉGLAGES SOLAIRES.
Remarque : pour le choix des accessoires pour les panneaux solaires, consulter le chapitre SYSTÈME THERMIQUE SOLAIRE ET CHAUFFAGE – PANNEAUX SOLAIRES.

4. CONTRÔLES Hi, COMFORT

Contrôle des pièces avec possibilité de gestion par APPLI

Dessin	Description	Remarque	Code
	Hi, Comfort T100 Wi-Fi	(1)	**20193354**
	Hi, Comfort T100	(2)	**20193352**
	Hi, Comfort G100-W		**20193355**
	Hi, Comfort G100-R		**20193356**

(1) Avec Hi, Comfort G100-W inclus pour la connexion à Internet au moyen d'un routeur Wi-Fi ADSL.
(2) Pour le raccordement par câble à la chaudière. Compatible pour la connexion par radiofréquence avec Hi, Comfort G100-W, code 20193355 (accessoire non inclus et nécessaire pour la connexion à Internet avec le modem ADSL domestique).

EXEMPLES DE FONCTIONNEMENT AVEC UN SYSTÈME HYBRIDES

SYSTÈME À ZONE UNIQUE DE CHAUFFAGE, REFROIDISSEMENT ET PRODUCTION D'ECS COMBINÉ À UNE POMPE À CHALEUR SPLIT ET À UNE CHAUDIÈRE

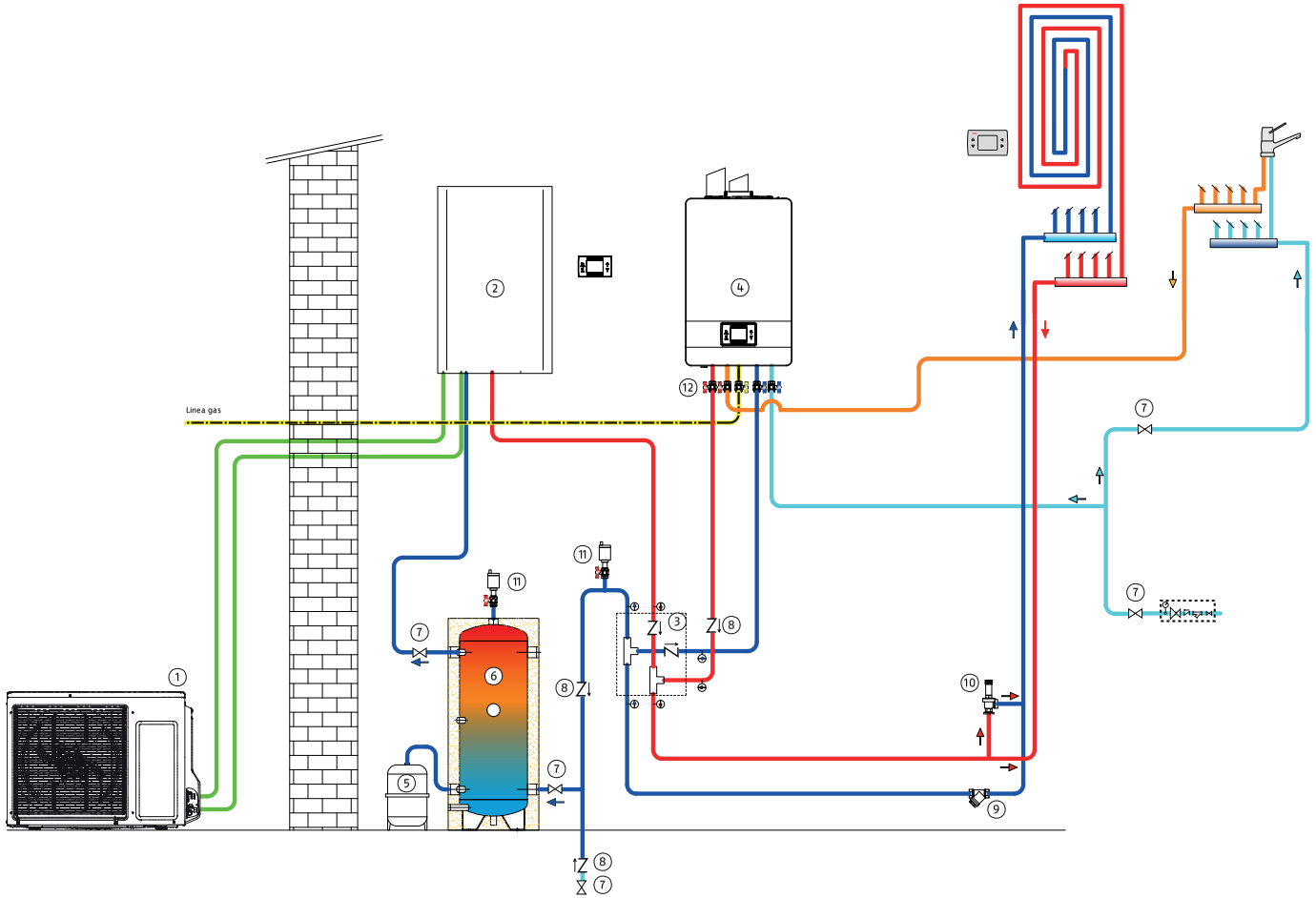

1 Unité extérieure de pompe à chaleur
2 Unité intérieure de pompe à chaleur avec circulateur et réservoir
3 Module hydraulique avec vannes pas retour
4 Chaudière avec circulateur et réservoir
5 Réservoir d'expansion
6 Réservoir de stockage
7 Vanne d'arrêt
8 Vanne pas retour
9 Filtre
10 Soupape de dérivation réglable
11 Désaérateur
12 Kit de robinets sous chaudière

SYSTÈME MONOVALENT À DEUX ZONES DE CHAUFFAGE ET PRODUCTION D'ECS COMBINÉ À UNE POMPE À CHALEUR SPLIT, À UNE CHAUDIÈRE ET À UNE SYSTÈME SOLAIRE

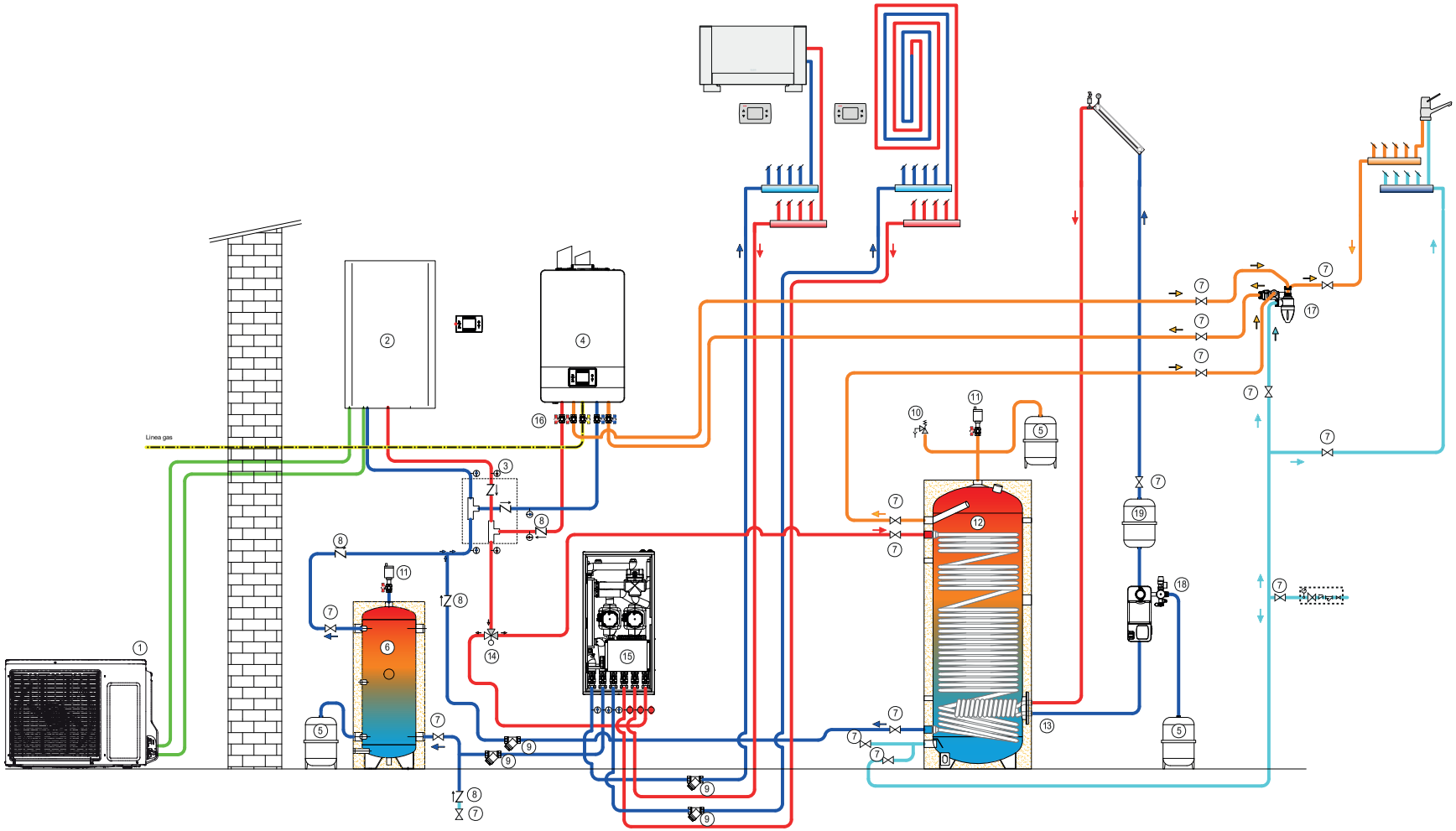

1 Unité extérieure de pompe à chaleur
2 Unité intérieure de pompe à chaleur avec circulateur et réservoir
3 Module hydraulique avec vannes pas retour
4 Chaudière avec circulateur et réservoir
5 Réservoir d'expansion
6 Réservoir de stockage
7 Vanne d'arrêt
8 Vanne pas retour
9 Filtre
10 Vanne de sécurité
11 Désaérateur
12 Chauffage ECS
13 Serpentin amovible
14 Vanne de dérivation ECS
15 Module hydraulique avec pompes et compensateur hydraulique
16 Kit de robinets sous chaudière
17 Vanne de mélange de dérivation ECS
18 Station solaire avec unité de contrôle
19 Pré-réservoir

SYSTÈME MONOVALENT À TROIS ZONES DE CHAUFFAGE ET PRODUCTION D'ECS COMBINÉ À UNE POMPE À CHALEUR SPLIT, À UNE CHAUDIÈRE ET À UNE SYSTÈME SOLAIRE

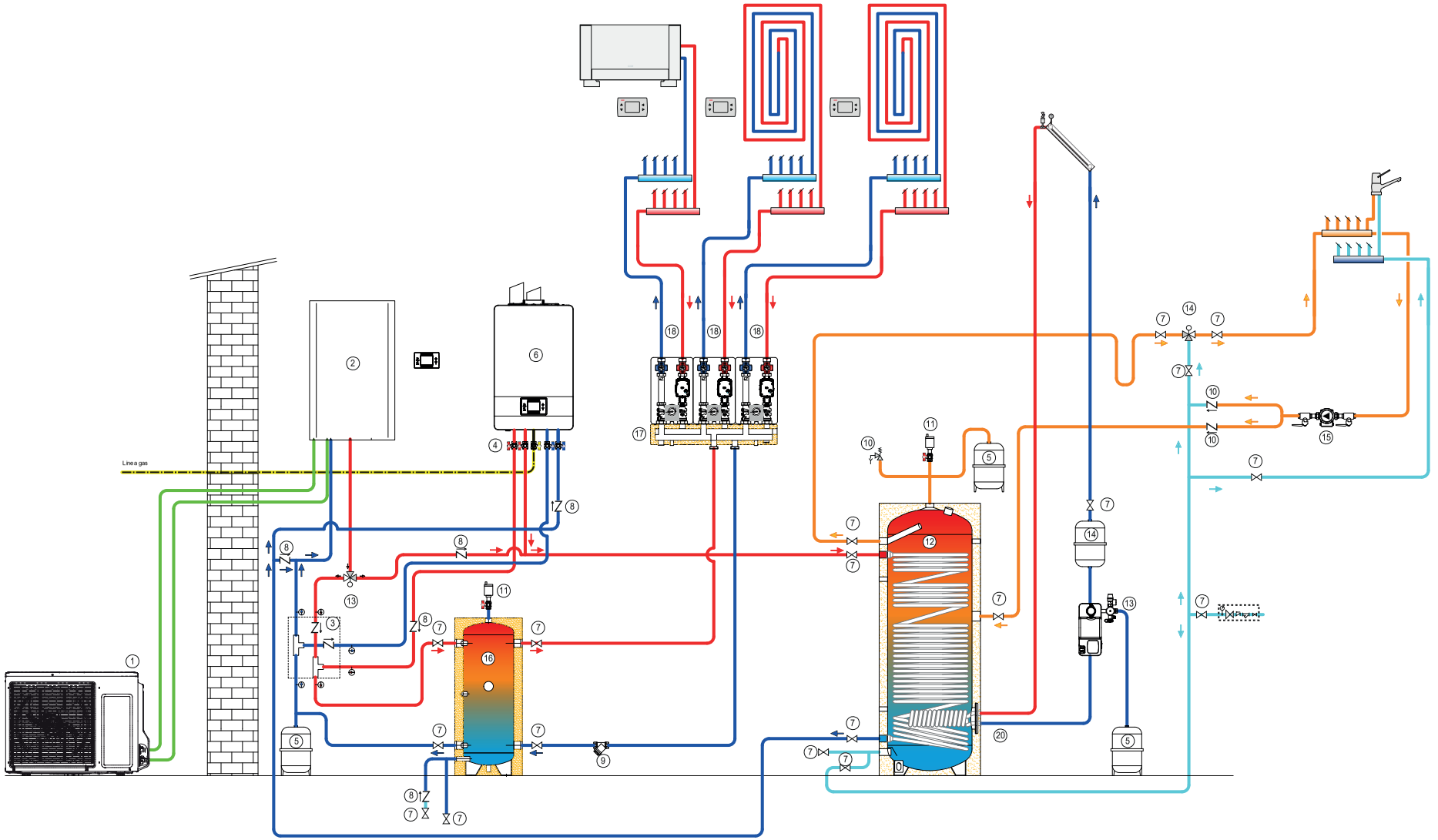

1 Unité extérieure de pompe à chaleur
2 Unité intérieure de pompe à chaleur avec circulateur et réservoir
3 Module hydraulique avec vannes pas retour
4 Kit de robinets sous chaudière
5 Réservoir d'expansion
6 Chaudière avec circulateur et réservoir
7 Vanne d'arrêt
8 Vanne pas retour
9 Filtre
10 Vanne de sécurité
11 Désaérateur
12 Chauffage ECS
13 Vanne de dérivation ECS
14 Mixeur ECS
15 Pompe de recirculation ECS
16 Réservoir de stockage
17 Collecteur de distribution
18 Module de distribution hydraulique
19 Cartes électroniques de gestion du système
20 Serpentin amovible
21 Station solaire avec unité de contrôle
22 Pré-réservoir

Solution systèmes hybrides murale

Système hybride PRO mural

NOUVEAU



ERP

- Chauffage et production d'eau chaude sanitaire
- Gestion intelligente de multiples sources d'énergie : chaudière à condensation, solaire thermique et chauffe-eau thermodynamique
- Grand afficheur pour le réglage et la surveillance de l'ensemble du système
- Possibilité de contrôler jusqu'à 3 zones indépendantes

Un système Hybrid PRO mural est un système hybride multi-énergie pour le chauffage de pièce et la production d'eau chaude sanitaire. Ce système est fabriqué en combinant trois composants principaux :

- Chaudière murale autonome de la série CONDEXA PRO, disponible dans des versions allant de 57 à 112 kW de puissance calorifique, à installer à l'intérieur en chambre ouverte ou en configuration étanche. Gamme équipée de l'échangeur de chaleur à deux tubes concentriques, en acier inox, respectivement de section pentagonale à l'intérieur et circulaire à l'extérieur. La pompe de dérivation avec régulation modulante (de série sur les modèles 57-70 P, en option sur les modèles 90-112) permet de fonctionner avec un ΔT constant et réglable, réduisant ainsi le temps de mise en route de l'installation et maximisant la condensation. La gestion optimale de la combustion et les rapports de modulation élevés (1:5) permettent d'obtenir un rendement élevé et de faibles émissions polluantes (classe 6 selon la norme UNI EN 15502-1). Pression maximale de fonctionnement : 6 bars. Sont inclus en standard : le robinet d'évacuation de la chaudière, le kit de transformation GPL et le support mural.
- La pompe à chaleur split série FAMILY ES, disponible dans les versions de 12 à 25 kW, avec unité intérieure murale pour le chauffage et la production d'eau chaude sanitaire. L'unité extérieure, compacte et silencieuse, comprend un compresseur rotatif double à inverseur CC, une vanne d'expansion électronique, des turbines avec moteur sans balais et un serpentin à ailettes optimisé pour le fonctionnement d'une pompe à chaleur même avec une température extérieure de -20°C. L'unité intérieure abrite les principaux composants du système hydronique, un échangeur à plaques à haute surface, un circulateur électronique à rendement élevé. L'unité extérieure se distingue également par son extrême compacité, avec tous les raccordements hydrauliques et de refroidissement dans la partie inférieure de l'unité.
- Panneau de commande simple et intuitif avec grand affichage rétro-éclairé, caractérisé par une logique de gestion avancée du système hybride, afin de garantir une efficacité maximale en donnant la priorité à la source de chaleur la plus efficace en fonction de la température extérieure. Le panneau permet le paramétrage complet du système, ainsi que l'affichage de l'état de fonctionnement. Il est fourni avec une pompe à chaleur, complète avec son support, à poser directement à l'intérieur des locaux.

Une large gamme d'accessoires est disponible pour assurer une installation simple, rapide et complète afin de répondre aux différentes exigences d'installation.

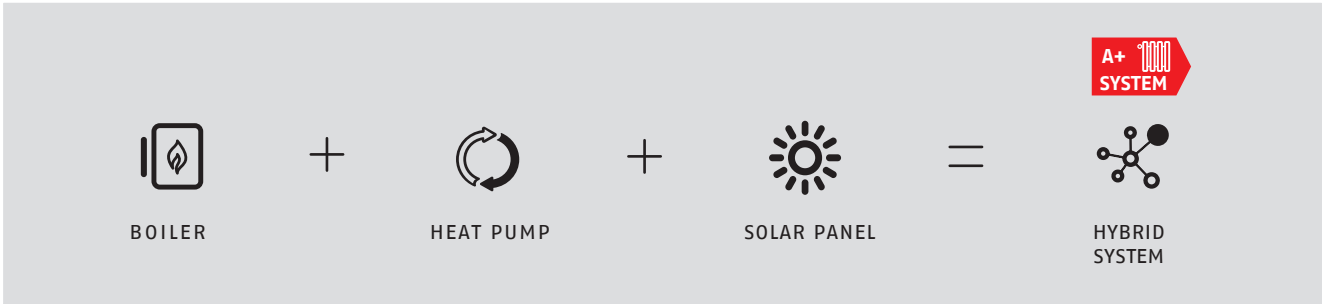

CHAUDIÈRES MURALES

DONNÉES TECHNIQUES

Description	Puissance - kW			Rendement - %			Classe de rendement énergétique	Langue	Code
	Puissance utile 80 °/60 ° max	Puissance utile 50°/30° max	Apport de foyer min-max	Pn utile (80 °/60 °)	Pn utile (50°/30°)	Utile 30 % Pn (50 °/30 °)			
CONDEXA PRO 57 P	55,7	61,9	14,0-57,0	98,3	108,6	109,2	A	IT/EN FR/DE ES/PT RU/UA PL/RO SK/CZ/GR/SI/CR CH/BE/HU	**20115223** **20150685** **20151706** **20151726** **20151754** **20151824** **20192124**
CONDEXA PRO 70 P	67,0	73,9	14,0-68,0	97,9	108,1	108,8	A	IT/EN FR/DE ES/PT RU/UA PL/RO SK/CZ/GR/SI/CR CH/BE/HU	**20115224** **20150686** **20151707** **20151727** **20151756** **20151825** **20192125**
CONDEXA PRO 90	88,3	97,4	19,4-90,0	98,0	108,3	108,9	-	IT/EN FR/DE ES/PT RU/UA PL/RO SK/CZ/GR/SI/CR CH/BE/HU	**20115225** **20150687** **20151709** **20151728** **20151759** **20151826** **20192126**
CONDEXA PRO 100	95,3	105,1	19,4-97,0	97,9	108,2	108,8	-	IT/EN FR/DE ES/PT RU/UA PL/RO SK/CZ/GR/SI/CR CH/BE/HU	**20115226** **20150688** **20151721** **20151730** **20151762** **20151827** **20192127**
CONDEXA PRO 115	109,8	121,1	22,4-112,0	98,3	108,6	108,8	-	IT/EN FR/DE ES/PT RU/UA PL/RO SK/CZ/GR/SI/CR CH/BE/HU	**20115228** **20150689** **20151722** **20151731** **20151767** **20151828** **20192128**

DIMENSIONS GÉNÉRALES

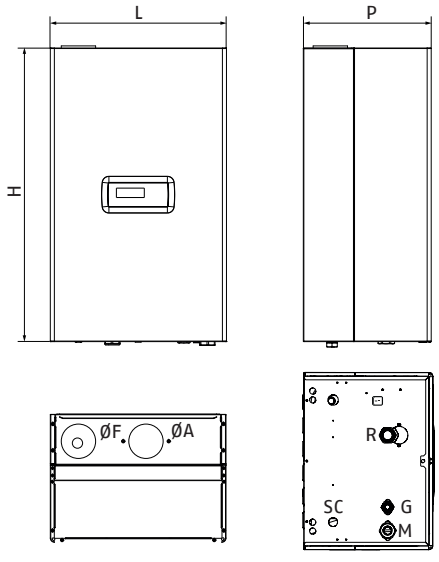

Description	H mm	L mm	P mm	Ø mm	Poids net kg
CONDEXA PRO 57 P	1000	600	435	80	64
CONDEXA PRO 70 P	1000	600	435	80	64
CONDEXA PRO 90	1000	600	435	110	69
CONDEXA PRO 100	1000	600	435	110	69
CONDEXA PRO 115	1170	600	435	110	84

M-LIGNE DE REFOULEMENT G 1" ½
G-GAZ G 1"
R-LIGNE DE RETOUR G 1" ½
SC-VIDANGE CONDENSAT Ø24 mm
ØF-GAZ DE CHEMINÉE
ØA-AIR (en option)

POMPES À CHALEUR

DONNÉES TECHNIQUES

Description	Chauffage				Refroidissement (*)				Alimentation en énergie électrique V/Ph/Hz	Classe de rendement énergétique		Code
	Plancher (1)		Ventilo-convecteurs (2)		Plancher (3)		Ventilo-convecteurs (4)					
	Puissance nominale kW	COP	Puissance nominale kW	COP	Puissance nominale kW	EER	Puissance nominale kW	EER		(5)	(6)	
LES CODES CI-DESSOUS SE RÉFÈRENT TOUJOURS À LA COMBINAISON DES UNITÉS INTÉRIEURE ET EXTÉRIEURE												
FAMILY ES 12M	12,8	4,44	12,0	3,37	12,3	4,09	8,9	3,22	230/1/50	A+++	A++	**20181797**
FAMILY ES 15M	14,6	4,58	13,7	3,40	15,6	4,00	11,2	3,20	230/1/50	A+++	A++	**20181805**
FAMILY ES 12T	12,8	4,44	12,0	3,37	12,3	4,09	8,9	3,22	400/3+N/50	A+++	A++	**20181803**
FAMILY ES 15T	14,6	4,58	13,7	3,40	15,6	4,00	11,2	3,20	400/3+N/50	A+++	A++	**20181806**
FAMILY ES 18T	16,9	4,37	15,9	3,18	19,4	4,13	13,9	3,19	400/3+N/50	A++	A++	**20181807**
FAMILY ES 25T	24,8	4,06	23,2	2,93	27,9	4,20	19,9	3,15	400/3+N/50	A++	A++	**20181809**

(*) Si la pompe à chaleur est installée dans le système Hybrid PRO mural, la fonction de refroidissement est désactivée.
La performance est conforme aux normes EN 14511:2013 et EN 14825:2016.
(1) Température de l'air extérieur 7°C b.s., 6°C b.h. ; alimentation/évacuation eau 30/35°C.
(2) Température de l'air extérieur 7°C b.s., 6°C b.h. ; alimentation/évacuation eau 40/45°C.
(3) Température de l'air extérieur 35°C ; alimentation/évacuation eau 23/18°C.
(4) Température de l'air extérieur 35°C ; alimentation/évacuation eau 12/7°C.
(5) Valeur se référant au profil climatique moyen pour une température de refoulement de 35 °C. Valeurs conformes au Règlement 811/2013.
(6) Valeur se référant au profil climatique moyen pour une température de refoulement de 55 °C. Valeurs conformes au Règlement 811/2013.

DIMENSIONS GÉNÉRALES

UNITÉ INTÉRIEURE

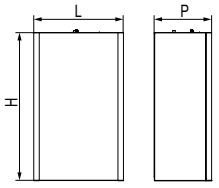

UNITÉ EXTÉRIEURE

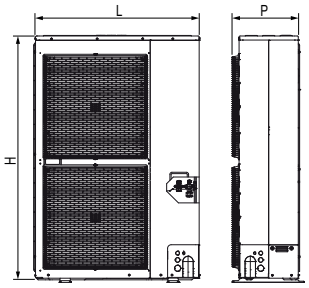

Description	H mm	L mm	P mm	Poids net kg
UNITÉ INTÉRIEURE				
FAMILY ES	825	505	325	41-49
UNITÉ EXTÉRIEURE				
FAMILY ES 12M/12T	1416	940	340	98
FAMILY ES 15M/15T	1416	940	340	98
FAMILY ES 18T	1416	940	340	98
FAMILY ES 25T	1500	980	370	138

CONTRÔLE REC10 I

Remarque : la commande du système hybride est fournie avec la pompe à chaleur FAMILY ES.

DIMENSIONS GÉNÉRALES

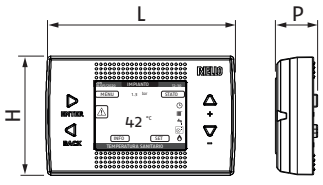

Description	H mm	L mm	P mm	Poids net kg
Contrôle REC10 I	90	146	32	0,15

RÉSERVOIRS DE STOCKAGE À APPARIER

DONNÉES TECHNIQUES

Description	Volume utile l	Température maximale °C	Pression maximale bar	Dispersions W	Classe de rendement énergétique	Code
7000 ACI 120 PLUS	123	99	6	50	B	**20082450**
7000 ACI 200 PLUS	203	99	6	68	C	**20028093**
7000 ACI 300 PLUS	277	99	6	82	C	**20028094**

DIMENSIONS GÉNÉRALES

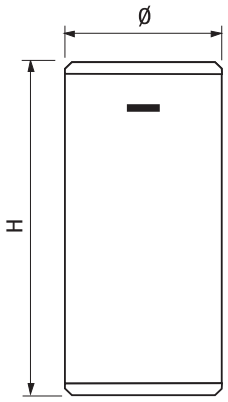

Description	H mm	Ø mm	Poids net kg
7000 ACI 120 PLUS	1095	500	35
7000 ACI 200 PLUS	1395	550	45
7000 ACI 300 PLUS	1560	600	55

Dimensions et poids avec isolation.

UNITÉS HYDRAULIQUES SOLAIRES À APPARIER

DONNÉES TECHNIQUES

Description	Connexions et vannes à bille	Surface nette des collecteurs à raccorder* m^2	Remarque	Code
RSS R	Retour uniquement	20	(1)	**20116168**

(1) Compatible avec le contrôle PWM ou ON/OFF.

DIMENSIONS GÉNÉRALES

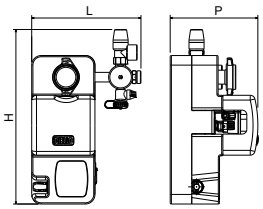

Description	H mm	L mm	P mm	Poids net kg
RSS R	364	228	183	4,1

COLLECTEURS SOLAIRES À APPARIER

DONNÉES TECHNIQUES

Description	Surface de collecteur		Valeurs relatives à la zone d'ouverture			Température de stagnation °C	Remarque	Code no.
	Brut m²	Net m²	ηo	a1 W/m²K	a2 W/m²K²			
RPS 25/2 EVO	2,3	2,14	0,821	4,41	0,006	200	(1)	**20127134**
RPS 25/4	2,3	2,14	0,802	4,28	0,0064	200	(1)	**20127137**
CSAL 20 RS	1,91	1,77	0,781	4,98	0,0005	192	(1)	**20094521**
CSV 25 R	2,77	2,69	0,7	1,15	0,011	268	(1)	**20023353**
CSV 35 R	3,91	3,84	0,7	1,15	0,011	268	(1)	**20023416**

(1) Les kits de fixation du collecteur solaire sont disponibles dans la section « COLLECTEURS SOLAIRES » à la page 225.

DIMENSIONS GÉNÉRALES

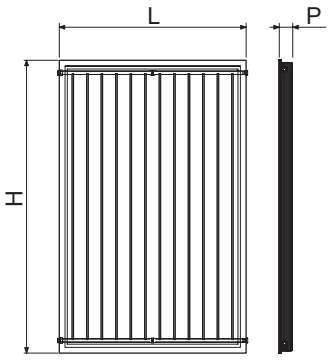

Description	H mm	L mm	P mm	Poids net kg
RPS 25/2 EVO	2004	1195	86	41,5
RPS 25/4	2004	1195	85	44

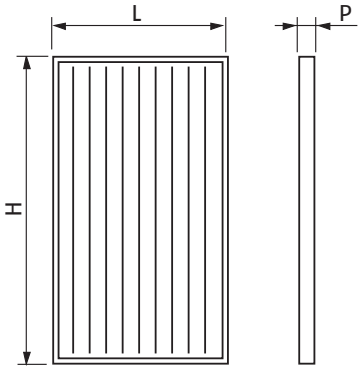

Description	H mm	L mm	P mm	Poids net kg
CSAL 20 RS	1818	1097	70	30

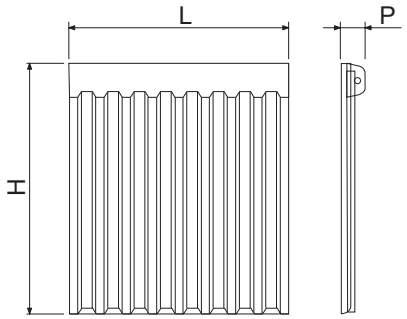

Description	H mm	L mm	P mm	Poids net kg
CSV 25 R	1730	1600	145	52
CSV 35 R	1730	2260	145	74

CYLINDRES ECS À APPARIER

DONNÉES TECHNIQUES

Description	Utile fourni l	Surface du serpentin de la pompe à chaleur (m²)	Serpentin inférieur de surface d'échange (m²)	Serpentin supérieur de puissance d'échange (kW)	Température maximale °C	Pression maximale bar	Dispersions W	Classe de rendement énergétique	Code
7200 300 HP	263	4,0	-	-	99	10	85	C	**4383500**
7200 500 HP	470	6,0	-	-	99	10	112	C	**4383501**
7200 800 HP	702	7,0	-	-	99	10	130	C	**20136293**
RBC 430 1S	445	-	2	-	99	10	73	B	**20124170**
RBC 550 1S	555	-	2,4	-	99	10	84	B	**20124171**
RBC 800 1S	735	-	2,57	-	99	7	95	B	**20132270**
RBC 1000 1S	890	-	2,92	-	99	7	103	B	**20132271**
RBS 430 2S	430	-	1,4	31,4	99	10	75	B	**20117339**
RBS 550 2S	551	-	1,8	31,4	99	10	68	B	**20116587**
RBS 800 2S	731	-	2,3	50	99	7	94	B	**20132268**
RBS 1000 2S	883	-	2,7	50	99	7	101	B	**20132269**
7200/2-1500 HV PLUS	1390		3,4	47	99	8	162	C	**20136237**
7200/2-2000 HV PLUS	1950		4,6	73	99	8	186	C	**20136239**

DIMENSIONS GÉNÉRALES

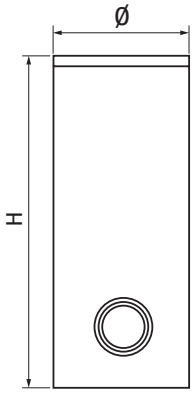

Description	H mm	Ø mm	S (*) mm	Poids net kg
7200 300 HP	1615	600	50	119
7200 500 HP	1690	750	50	166
7200 800 HP	1875	990	100	217

(*) Épaisseur de l'isolation.
Dimensions et poids avec isolation.

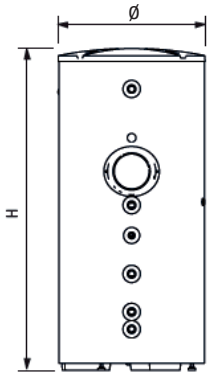

Description	H mm	Ø mm	S (*) mm	Poids net kg
RBC 430 1S	1644	755	52	131
RBC 550 1S	1988	755	52	157
RBC 800 1S	1835	974	92	203
RBC 1000 1S	2155	974	92	225

(*) Épaisseur de l'isolation.
Dimensions et poids avec isolation.

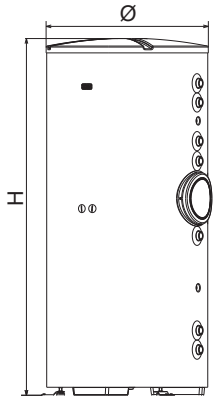

Description	H mm	Ø mm	S (*) mm	Poids net kg
RBS 430 2S	1644	755	50	146
RBS 550 2S	1988	755	50	171
RBS 800 2S	1846	1000	100	222
RBS 1000 2S	2171	1000	100	245

(*) Épaisseur de l'isolation.
Dimensions et poids avec isolation.

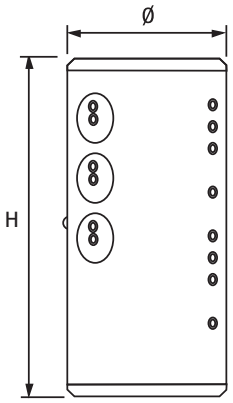

Description	H mm	Ø mm	S (*) mm	Poids net kg
7200/2-1500 HV PLUS	2185	1200	100	324
7200/2-2000 HV PLUS	2470	1300	100	544

(*) Épaisseur de l'isolation.
Dimensions et poids avec isolation.

GUIDE DE CONFIGURATION DU SYSTÈME



1. COMBINAISONS CHAUDIÈRE-POMPE À CHALEUR

2. ACCESSOIRES POUR CHAUDIÈRE MURALE

2.1 Accessoires pour compléter le système
2.2 Pompes de dérivation (uniquement pour 90-115 kW)
2.3 Dispositifs de sécurité supplémentaires
2.4 Séparateur hydraulique
2.5 Kit de conversion combustion étanche (type C)
2.6 Systèmes de cheminée
2.7 Systèmes de traitement pour la neutralisation de la condensation

3. ACCESSOIRES POUR COMPLÉTER LE SYSTÈME

3.1 Accessoires hydrauliques
3.2 Gestion du circuit secondaire
3.3 Accessoires pour cylindre ECS
3.4 Gestion du circuit solaire

4. CONTRÔLES HI, COMFORT

1. COMBINAISONS CHAUDIÈRE-POMPE À CHALEUR (RECOMMANDÉ)*

Description	Code	FAMILY ES 12M	FAMILY ES 15M	FAMILY ES 12T	FAMILY ES 15T	FAMILY ES 18T	FAMILY ES 25T
		20181797	20181805	20181803	20181806	20181807	20181809
CONDEXA PRO 57 P	(1)	●	●	●	●	●	●
CONDEXA PRO 70 P	(1)		●		●	●	●
CONDEXA PRO 90	(1)					●	●
CONDEXA PRO 100	(1)						●
CONDEXA PRO 115	(1)						●

(*) Pour se conformer à la réglementation italienne en matière de systèmes hybrides. Pour les marchés hors Italie, toutes les combinaisons chaudière-HP sont disponibles.
(1) Consulter la section CHAUDIÈRES MURALES - DONNÉES TECHNIQUES pour choisir le code de chaudière correspondant.

2. ACCESSOIRES POUR CHAUDIÈRE MURALE

2.1 Accessoires pour compléter le système

Description	Code
Kit d'évacuation du condensat pour chaudière autonome	**20133102**

2.2 Pompes de dérivation (uniquement pour les modèles 90-115 kW)

Description	Remarque	Code
Kit de pompe de dérivation (90-115 KW)	(1)	**20125034**

(1) Pour les modèles CONDEXA PRO 57-70 P, la pompe est déjà présente dans la chaudière.

2.3 Dispositifs de sécurité supplémentaires

Description	Remarque	Code
Kit collecteur avec dispositifs de sécurité INAIL pour chaudière autonome	(1)	**20131898**
Robinet d'arrêt		**20190221**
Kit collecteur avec dispositifs de sécurité pour chaudière autonome	(2)(3)	**20189780**
Soupape de sécurité 5,4 bars ØG.¾'' FF		**20143981**
Kit avec tuyau de raccordement au séparateur hydraulique pour chaudière autonome		**20131899**

(1) Comprend tous les dispositifs de sécurité, y compris la vanne de sécurité et le robinet d'arrêt.
(2) Comprend un manomètre, un thermomètre et une vanne de sécurité de 3 bars (¾ "FF). Couplé aux kits de couverture sous chaudière (20133224), il permet l'affichage des valeurs de température et de pression
(3) Si une pression de service > 3 bars est requise, il peut être combiné avec la vanne de sécurité code 20143981.

2.4 Séparateur hydraulique

Description	Code
Kit de séparateur hydraulique horizontal pour chaudière autonome	**20131897**
Kit de cadre pour les cascades frontales	**20131663**
Couvercle pour kit de sécurité/groupe séparateur hydraulique pour chaudière autonome	**20133224**

2.5 Kit de conversion combustion étanche (type C)

Description	Code
Kit de conversion de type C (57-70 kW)	**20131665**
Kit de conversion de type C (90-135 kW)	**20131668**

2.6 Systèmes de cheminée

Description	Remarque	Code
Kit d'entretoise pour fixation murale	(1)	**20131270**

(1) Kit nécessaire pour l'évacuation arrière concentrique au mur.
Remarque : pour chaque type, vérifiez les longueurs maximales équivalentes en consultant la fiche technique et/ou en contactant le service de prévente.
Remarque : pour les accessoires de cheminée correspondants, veuillez consulter la section CHAUFFAGE CENTRALISÉ, SYSTÈMES D'ÉVACUATION DE GAZ DE CHEMINÉE du catalogue des produits 2021.

2.7 Systèmes de traitement pour la neutralisation de la condensation

Description	Remarque	Code
Neutralisateur de condensat HN2 (jusqu'à 270 kW)	(1)	**4031811**
Neutralisateur de condensat N2 (jusqu'à 450 kW)		**4031810**

(1) Équipé de pompes d'extraction.

3. ACCESSOIRES POUR COMPLÉTER LE SYSTÈME

3.1 Accessoires hydrauliques

Description	Code
Filtre à eau en Y 1"	**20175281**
7000 ACI 120 PLUS	**20082450**
7000 ACI 200 PLUS	**20028093**
7000 ACI 300 PLUS	**20028094**

3.2 Gestion du circuit secondaire

Description	Remarque	Code
Vanne de dérivation ECS 1" avec sonde de cylindre ECS	(1)	**20175064**
Sonde à immersion	(2)	**1220599**
Gestion 1ère zone directe/mixte		**20132795**
Gestion 2ème/3ème zone directe/mixte		**20132796**

(1) Pour les modèles FAMILY ES 18T et 25T, vérifiez soigneusement les pertes de charge du système et du circuit ECS.
(2) Utilisé pour la gestion du circuit secondaire et du cylindre ECS.
Remarque : pour la régulation de la température ambiante, voir la section ÉLÉMENTS COMPLÉMENTAIRES DU SYSTÈME – THERMOSTATS ET CHRONOTHERMOSTATS.

3.3 Accessoires pour cylindre ECS

Description	Remarque	Code
Anode électronique équipée d'une prise	(1)	**20055206**
Kit thermomètre	(1)	**20123850**
Kit de courbe pour anode électronique	(1)	**20123851**
Échangeur de chaleur solaire 0,8 m² pour HP 300	(2)	**4383504**
Échangeur de chaleur solaire 1,2 m² pour HP 500 et HP 800	(3)	**4383505**

(1) Accessoires de cylindre ECS des séries RBC 1S et RBS 2S.
(2) Accessoires de cylindre ECS 7200 HP 300.
(3) Accessoires de cylindre 7200 HP 500 et 7200 HP 800.

3.4 Gestion du circuit solaire

Description	Remarque	Code
Unité hydraulique solaire RSS R	(1)(2)(3)	**20116168**
Kit d'interface solaire	(4)	**20131756**

(1) Le groupe hydraulique solaire à retour uniquement RSS R et le kit d'interface solaire (code 20131756) doivent toujours être commandés ensemble.
(2) Collecteurs raccordables à la surface du réseau : 20 m².
(3) Connexions et vannes à bille sur la ligne de retour.
(4) Cela permet de visualiser l'état de fonctionnement de l'installation solaire sur l'interface du système REC10 I.
Remarque : en cas d'installation de collecteurs d'une surface nette >20 m², veuillez consulter la section SOLAIRE THERMIQUE ET CYLINDRE – ARTICLES COMPLÉMENTAIRES – STATIONS DE POMPAGE ET RÉGULATEURS DIFFÉRENTIELS.
Remarque : pour la sélection des accessoires du panneau solaire, veuillez consulter la section SOLAIRE THERMIQUE ET CYLINDRE – CAPTEURS SOLAIRES.

4. CONTRÔLES Hi, COMFORT

Contrôle des pièces avec possibilité de gestion par APPLI

Dessin	Description	Remarque	Code
	Hi, Comfort T100 Wi-Fi	(1)	**20193354**
	Hi, Comfort T100	(2)	**20193352**
	Hi, Comfort G100-W		**20193355**
	Hi, Comfort G100-R		**20193356**

(1) Avec Hi, Comfort G100-W inclus pour la connexion à Internet au moyen d'un routeur Wi-Fi ADSL.
(2) Pour le raccordement par câble à la chaudière. Compatible pour la connexion par radiofréquence avec Hi, Comfort G100-W, code 20193355 (accessoire non inclus et nécessaire pour la connexion à Internet avec le modem ADSL domestique).

EXEMPLES D'INSTALLATION AVEC UN SYSTÈME HYBRID PRO MURAL

SYSTÈME BIVALENT DE CHAUFFAGE AVEC UNE POMPE À CHALEUR ET UNE CHAUDIÈRE

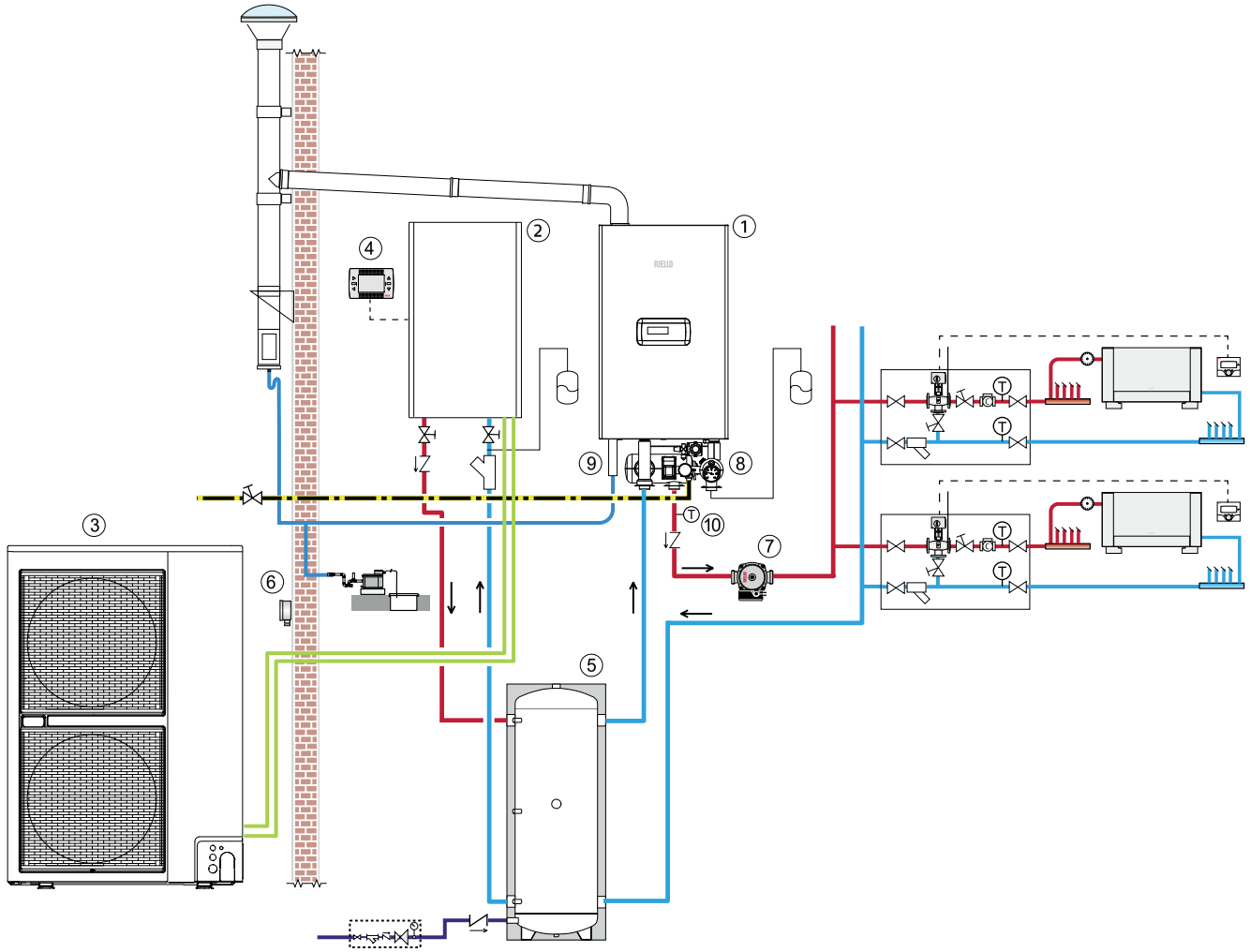

1 Chaudière à condensation CONDEXA PRO
2 Unité intérieure de pompe à chaleur FAMILY ES
3 Unité extérieure de pompe à chaleur FAMILY ES
4 Panneau de contrôle REC10 I (fourni avec la pompe à chaleur)
5 Réservoir de stockage
6 Sonde externe pour le contrôle de la chaleur climatique (fournie avec la pompe à chaleur)
7 Pompe de circulation système
8 Kit collecteur avec dispositifs de sécurité pour chaudière autonome
9 Vidange de condensation
10 Sonde à immersion

ACCESSOIRES OBLIGATOIRES

Réf. Disposition	Code	Description	Remarque	CONDEXA PRO 57 P - 70 P	CONDEXA PRO 90-115
CHAUDIÈRE MURALE					
1	-	CONDEXA PRO	(1)	●	●
1	**20125034**	Kit de pompe de dérivation (90-115 kW)	(*)		●
8	**20131897**	Kit de séparateur hydraulique horizontal pour chaudière autonome		●	●
8/1	**20131899**	Kit avec tuyau de raccordement au séparateur hydraulique pour chaudière autonome	(5)	●	●
	20143981	Soupape de sécurité 5,4 bars ØG.¾'' FF		●	●
8/2	**20131898**	Kit collecteur avec dispositifs de sécurité INAIL pour chaudière autonome		●	●
8/3	**20189780**	Kit collecteur avec dispositifs de sécurité pour chaudière autonome		●	●
9	**20133102**	Kit d'évacuation du condensat pour chaudière autonome	(*)	●	●
POMPE À CHALEUR					
2	-	Unité intérieure FAMILY ES	(1)	●	●
3	-	Unité extérieure FAMILY ES	(1)	●	●
SYSTÈME COMPLET					
4	-	Panneau de contrôle REC10 I	(2)	●	●
5	-	Réservoir de stockage 7000 ACI PLUS	(3)	●	●
6	-	Sonde externe pour le contrôle de la chaleur climatique	(2)	●	●
7	-	Pompe de circulation système	(4)	●	●
10	**1220599**	Sonde à immersion		●	●

(1) Vérifiez les combinaisons indiquées dans la section « 1. COMBINAISON CHAUDIÈRE-POMPE À CHALEUR ».
(2) Fournie avec la pompe à chaleur FAMILY ES.
(3) Le réservoir de stockage 7000 ACI 120 PLUS (code 20082450) assure le contenu minimum en eau nécessaire au bon fonctionnement de tous les modèles de pompes à chaleur proposés.
(4) Veuillez consulter la section ÉLÉMENTS COMPLÉMENTAIRES DU SYSTÈME – CIRCULATEURS D'EAU.
(5) Raccordement éventuel d'un séparateur hydraulique.
(*) Accessoires à installer à l'intérieur de la chaudière.

SYSTÈME BIVALENT DE CHAUFFAGE ET DE PRODUCTION COMBINÉE ECS AVEC POMPE À CHALEUR, CHAUDIÈRE ET CYLINDRE À UN SEUL SERPENTIN

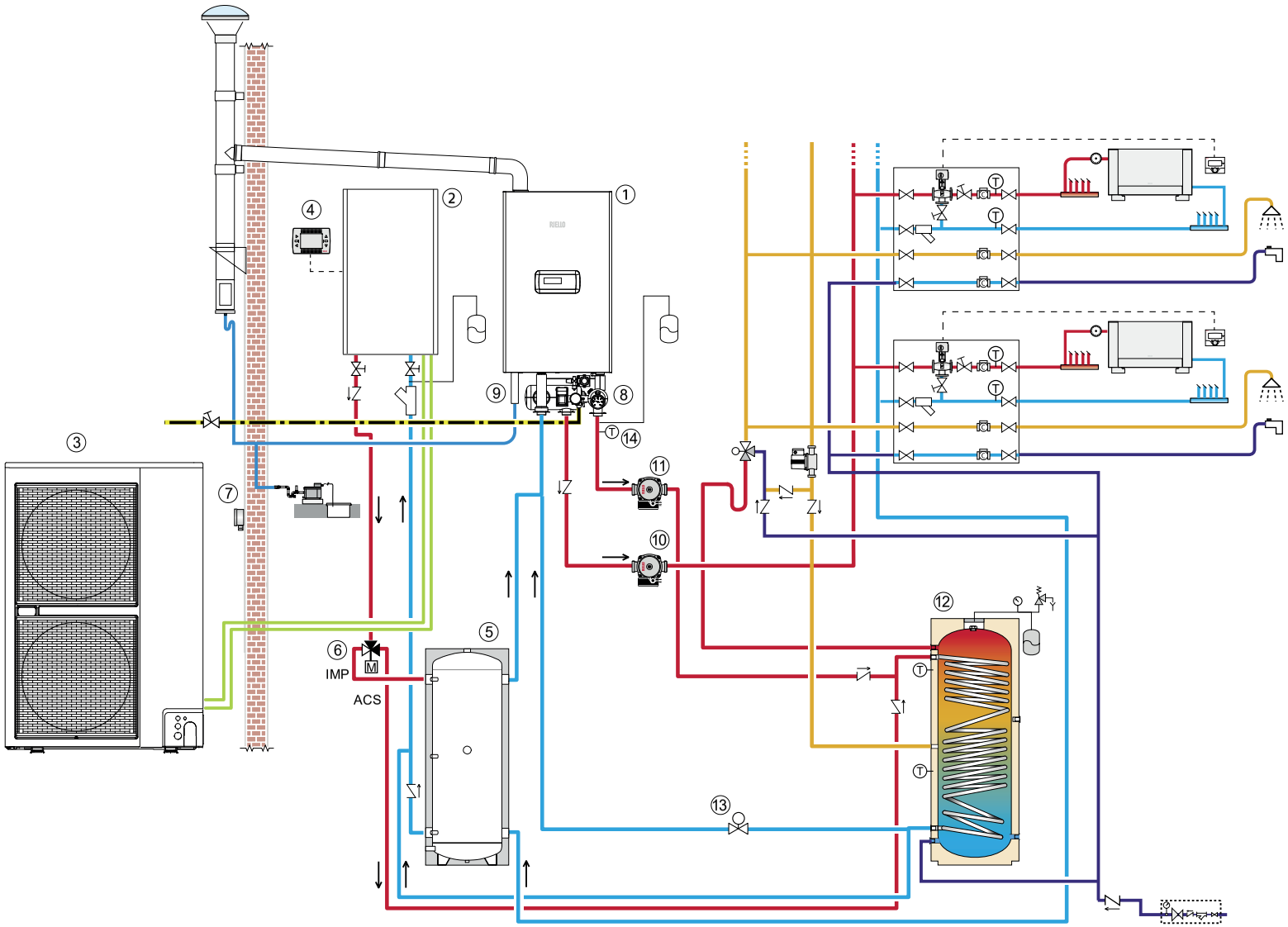

1 Chaudière à condensation CONDEXA PRO
2 Unité intérieure de pompe à chaleur FAMILY ES
3 Unité extérieure de pompe à chaleur FAMILY ES
4 Panneau de contrôle REC10 I (fourni avec la pompe à chaleur)
5 Réservoir de stockage
6 Vanne de dérivation ECS
7 Sonde externe pour le contrôle de la chaleur climatique (fournie avec la pompe à chaleur)
8 Kit collecteur avec dispositifs de sécurité pour chaudière autonome
9 Vidange de condensation
10 Pompe de circulation système
11 Pompe de chargement des cylindres
12 Cylindre ECS
13 Vanne de mélange motorisée à 2 voies
14 Sonde à immersion

ACCESSOIRES OBLIGATOIRES

Réf. Disposition	Code	Description	Remarque	CONDEXA PRO 57 P - 70 P	CONDEXA PRO 90-115
CHAUDIÈRE MURALE					
1	-	CONDEXA PRO	(1)	●	●
1	**20125034**	Kit de pompe de dérivation (90-115 kW)	(*)		●
8	**20131897**	Kit de séparateur hydraulique horizontal pour chaudière autonome		●	●
8/1	**20131899**	Kit avec tuyau de raccordement au séparateur hydraulique pour chaudière autonome	(6)	●	●
	20143981	Soupape de sécurité 5,4 bars ØG.¾'' FF		●	●
8/2	**20131898**	Kit collecteur avec dispositifs de sécurité INAIL pour chaudière autonome		●	●
8/3	**20189780**	Kit collecteur avec dispositifs de sécurité pour chaudière autonome		●	●
9	**20133102**	Kit d'évacuation du condensat pour chaudière autonome	(*)	●	●
POMPE À CHALEUR					
2	-	Unité intérieure FAMILY ES	(1)	●	●
3	-	Unité extérieure FAMILY ES	(1)	●	●
SYSTÈME COMPLET					
4	-	Panneau de contrôle REC10 I (fourni avec la pompe à chaleur)	(2)	●	●
5	-	Réservoir de stockage 7000 ACI PLUS	(3)	●	●
6	**20175064**	Vanne de dérivation ECS 1" avec sonde de cylindre		●	●
7	-	Sonde externe pour le contrôle de la chaleur climatique (fournie avec la pompe à chaleur)	(2)	●	●
10	-	Pompe de circulation système	(4)	●	●
11	-	Pompe de chargement des cylindres	(4)	●	●
12	-	Cylindre ECS	(5)	●	●
13	-	Vanne de mélange motorisée à 2 voies avec microcommutateur de fin de course	(7)	●	●
14	**1220599**	Sonde à immersion		●	●

(1) Vérifiez les combinaisons indiquées dans la section « 1. COMBINAISON CHAUDIÈRE-POMPE À CHALEUR ».
(2) Fournie avec la pompe à chaleur FAMILY ES.
(3) Le réservoir de stockage 7000 ACI 120 PLUS (code 20082450) assure le contenu minimum en eau nécessaire au bon fonctionnement de tous les modèles de pompes à chaleur proposés.
(4) Veuillez consulter la section ÉLÉMENTS COMPLÉMENTAIRES DU SYSTÈME – CIRCULATEURS D'EAU.
(5) Voir le tableau « DONNÉES TECHNIQUES ».
(6) Raccordement éventuel d'un séparateur hydraulique.
(7) Responsabilité de l'installateur.
(*) Accessoires à installer à l'intérieur de la chaudière.

SYSTÈME BIVALENT DE CHAUFFAGE ET DE PRODUCTION COMBINÉE ECS AVEC POMPE À CHALEUR, CHAUDIÈRE ET CYLINDRE À UN SEUL SERPENTIN

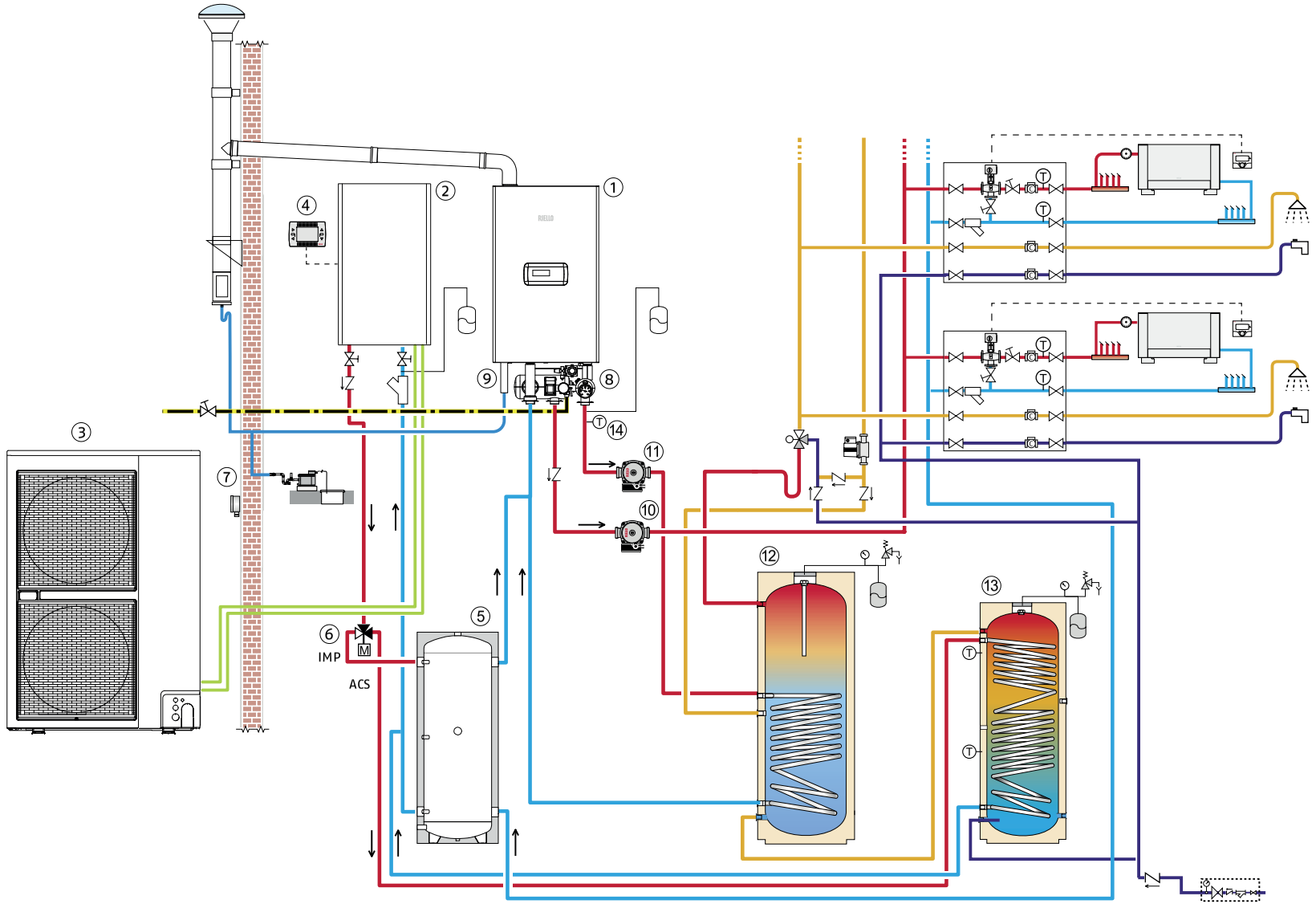

1 Chaudière à condensation CONDEXA PRO
2 Unité intérieure de pompe à chaleur FAMILY ES
3 Unité extérieure de pompe à chaleur FAMILY ES
4 Panneau de contrôle REC10 I (fourni avec la pompe à chaleur)
5 Réservoir de stockage
6 Vanne de dérivation ECS
7 Sonde externe pour le contrôle de la chaleur climatique (fournie avec la pompe à chaleur)
8 Kit collecteur avec dispositifs de sécurité pour chaudière autonome
9 Vidange de condensation
10 Pompe de circulation système
11 Pompe de chargement des cylindres
12 Cylindre principal ECS
13 Cylindre secondaire ECS
14 Sonde à immersion

ACCESSOIRES OBLIGATOIRES

Réf. Disposition 1	Code	Description	Remarque	CONDEXA PRO 57 P - 70 P	CONDEXA PRO 90-115
CHAUDIÈRE MURALE					
1	-	CONDEXA PRO	(1)	●	●
1	**20125034**	Kit de pompe de dérivation (90-115 kW)	(*)		●
8	**20131897**	Kit de séparateur hydraulique horizontal pour chaudière autonome		●	●
8/1	**20131899**	Kit avec tuyau de raccordement au séparateur hydraulique pour chaudière autonome	(6)	●	●
	20143981	Soupape de sécurité 5,4 bars ØG.¾'' FF		●	●
8/2	**20131898**	Kit collecteur avec dispositifs de sécurité INAIL pour chaudière autonome		●	●
8/3	**20189780**	Kit collecteur avec dispositifs de sécurité pour chaudière autonome		●	●
9	**20133102**	Kit d'évacuation du condensat pour chaudière autonome	(*)	●	●
POMPE À CHALEUR					
2	-	Unité intérieure FAMILY ES	(1)	●	●
3	-	Unité extérieure FAMILY ES	(1)	●	●
SYSTÈME COMPLET					
4	-	Panneau de contrôle REC10 I (fourni avec la pompe à chaleur)	(2)	●	●
5	-	Réservoir de stockage 7000 ACI PLUS	(3)	●	●
6	**20175064**	Vanne de dérivation ECS 1" avec sonde de cylindre		●	●
7	-	Sonde externe pour le contrôle de la chaleur climatique (fournie avec la pompe à chaleur)	(2)	●	●
10	-	Pompe de circulation système	(4)	●	●
11	-	Pompe de chargement des cylindres	(4)	●	●
12	-	Cylindre principal ECS	(5)	●	●
13	-	Cylindre secondaire ECS	(5)	●	●
14	**1220599**	Sonde à immersion		●	●

(1) Vérifiez les combinaisons indiquées dans la section « 1. COMBINAISON CHAUDIÈRE-POMPE À CHALEUR ».
(2) Fournie avec la pompe à chaleur FAMILY ES.
(3) Le réservoir de stockage 7000 ACI 120 PLUS (code 20082450) garantit le contenu minimum en eau nécessaire au bon fonctionnement de la pompe à chaleur.
(4) Veuillez consulter la section ÉLÉMENTS COMPLÉMENTAIRES DU SYSTÈME – CIRCULATEURS D'EAU.
(5) Voir le tableau « DONNÉES TECHNIQUES ».
(6) Raccordement éventuel d'un séparateur hydraulique.
(*) Accessoires à installer à l'intérieur de la chaudière.

Système hybride – Solutions au sol

Système hybride split au sol RES

NOUVEAU



ERP

- Production d'eau chaude sanitaire et chauffage, refroidissement
- Gestion intelligente de plusieurs sources d'énergie : chaudière à condensation et pompe à chaleur
- Possibilité de contrôler jusqu'à 3 zones intérieures

Un système hybride au sol est un système hybride multi-énergie pour le chauffage, la climatisation en été et la production d'eau chaude sanitaire. Ce système est fabriqué en combinant trois composants principaux :

- la chaudière murale : en fonction des besoins de l'installation, le choix du générateur gaz peut se faire parmi des chaudières de 25 à 35 kW, des chaudières de chauffage uniquement, pour installation murale (à l'intérieur ou à l'extérieur dans des endroits partiellement protégés) ou intégrée. Les chaudières ont un rapport de modulation de 1:5 ou 1:8, selon le modèle, et sont toutes équipées de circulateurs à rendement élevé. Le panneau de contrôle du système est en mesure d'activer la source de chaleur la plus efficace sur le plan énergétique en fonction des conditions climatiques et de gérer le système avec jusqu'à 2 zones de température chaude/froide indépendantes.
- La pompe à chaleur : split au sol air-eau de la série Domus ES, disponible dans les versions de 5 à 15 kW, avec unité intérieure au sol pour le chauffage, le refroidissement et la production d'eau chaude sanitaire. L'unité extérieure, compacte et silencieuse, comprend un compresseur rotatif double à inverseur CC, une vanne d'expansion électronique, des turbines avec moteur sans balais et un serpentin à ailettes optimisé pour le fonctionnement d'une pompe à chaleur même avec une température extérieure de -20°C. L'unité intérieure abrite les principaux composants du système hydronique, comprenant un réservoir tampon de 200 litres avec serpentin en acier inoxydable à grande surface pour la production instantanée d'eau chaude sanitaire.
- Le module de distribution hydraulique : le choix peut être fait entre le simple nœud hydraulique Hbox et le module de distribution BAG³ Hybrid plus flexible. Hbox vous permet d'établir un simple raccordement hydraulique entre les deux générateurs, créant ainsi un système unidirectionnel dans lequel les pompes de la chaudière et la pompe à chaleur alimentent le système. Pour les systèmes plus complexes, le module de distribution BAG³ Hybrid est disponible : pour les installations en intérieur encastrées ou murales, ou pour les installations en extérieur encastrées, en configurations 1 directe, 2 directes ou 1 directe et 1 mixte, équipées de circulateurs auto-modulants à faible consommation (Indice de rendement énergétique EEI $\leq$ 0,20). Le module de distribution fonctionne également comme séparateur hydraulique entre les générateurs et les circuits du système. Le système est configuré pour être raccordé à un chauffe-eau d'eau chaude sanitaire à un serpentin desservi par un chauffe-eau thermodynamique, ou à un chauffe-eau d'eau chaude sanitaire à deux serpentins desservi par un chauffe-eau thermodynamique et un système solaire thermique, en installant le kit de vanne de dérivation.
- Panneau de commande simple et intuitif avec grand affichage rétro-éclairé, caractérisé par une logique de gestion avancée du système hybride, afin de garantir une efficacité maximale en donnant la priorité à la source de chaleur la plus efficace en fonction de la température extérieure. Le panneau permet le paramétrage complet du système, ainsi que l'affichage de l'état de fonctionnement. Il est fourni avec une pompe à chaleur, complète avec son support, à poser directement à l'intérieur des locaux.

CHAUDIÈRES MURALES

DONNÉES TECHNIQUES

Description	Production de chaleur Chauffage/Eau sanitaire min-max kW	Rendement opérationnel		Eau sanitaire production ΔT 25 ° l/min	Classe de rendement énergétique		Remarque	Code
		Puissance nominale (50 °/30 °C) %	Production nominale de 30 % (ret. 30 °C) %					
VERSION CHAUFFAGE UNIQUEMENT								
FAMILY 25 IS	3,6-20,0/3,6-25,0	106,6	109,1	/	A	-	(1)	**20187643**
FAMILY 35 IS	4,9-32,0/4,9-34,6	107,5	109,5	/	A	-	(1)	**20187646**
RESIDENCE 20 IS	3,6-20,0/3,6-20,0	106,2	108,4	-	A	-	(1)(2)	**20139526**
RESIDENCE 35 IS	4,9-30,0/4,9-34,6	106,9	108,2	-	A	-	(1)(2)	**20139528**
RESIDENCE IN HYBRID 25 IS	3,1-20,0/3,1-25,0	105	110	-	A	-	(3)	**20135128**
UNITÉ INTÉGRÉE								
BOÎTIER D'INSTALLATION MURAL							(4)	**20082310**

(1) La sonde externe n'est pas comprise dans la fourniture de la chaudière, mais elle est disponible comme accessoire avec le code 1220559.
(2) Un système Hybrid mural nécessite le remplacement de l'afficheur de la chaudière par le code 20193921.
(3) Le code de la chaudière comprend le panneau de contrôle du système hybride et la sonde externe.
(4) À utiliser pour Family 25 KIS, Residence 25 KIS et Residence Hybrid.

DIMENSIONS GÉNÉRALES

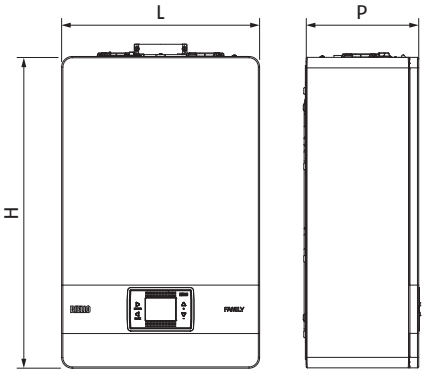

Description	H mm	L mm	P mm	Poids net kg
FAMILY 25 IS	740	470	275	35
FAMILY 35 IS	740	470	350	39

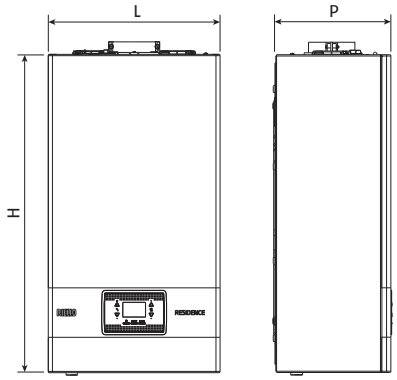

Description	H mm	L mm	P mm	Poids net kg
RESIDENCE 20 IS	740	420	275	34
RESIDENCE 35 IS	740	420	350	36

Hauteur incluant le dispositif SRD : 822 mm

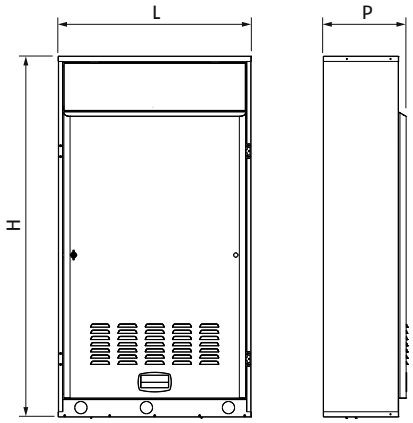

Description	H mm	L mm	P mm	Poids net kg
RESIDENCE IN HYBRID 25 IS	785	553	268	40

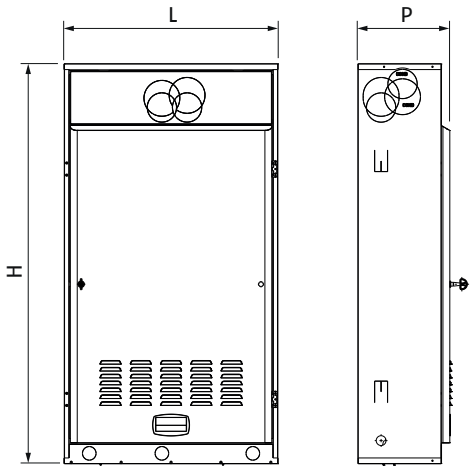

Description	H mm	L mm	P mm	Poids net kg
BOÎTIER D'INSTALLATION MURAL	1223	654	281	21

POMPES À CHALEUR

DONNÉES TECHNIQUES

Description	Chauffage				Refroidissement				Alimentation en énergie électrique V/Ph/Hz	Classe de rendement énergétique		Code
	Plancher (1)		Ventilo-convecteurs (2)		Plancher (3)		Ventilo-convecteurs (4)					
	Puissance nominale kW	COP	Puissance nominale kW	COP	Puissance nominale kW	EER	Puissance nominale kW	EER		(5)	(6)	
LES CODES CI-DESSOUS SE RÉFÈRENT TOUJOURS À LA COMBINAISON DES UNITÉS INTÉRIEURE ET EXTÉRIEURE												
DOMUS ES 5M	4,8	4,11	4,5	2,96	5,1	3,43	3,5	2,48	230/1/50	A++	A /L	**20155360**
DOMUS ES 7M	7,1	4,33	6,7	3,13	7,4	4,02	5,3	3,03	230/1/50	A++	A /L	**20155362**
DOMUS ES 9M	8,1	4,53	7,6	3,46	8,7	4,21	6,3	3,18	230/1/50	A+++	A /L	**20155363**
DOMUS ES 12M	12,8	4,44	12,0	3,37	12,3	4,09	8,9	3,22	230/1/50	A+++	A /XL	**20155364**
DOMUS ES 15M	14,6	4,58	13,7	3,40	15,6	4,00	11,2	3,20	230/1/50	A+++	A /XL	**20155366**
DOMUS ES 12T	12,8	4,44	12,0	3,37	12,3	4,09	8,9	3,22	400/3+N/50	A+++	A /XL	**20155365**
DOMUS ES 15T	14,6	4,58	13,7	3,40	15,6	4,00	11,2	3,20	400/3+N/50	A+++	A /XL	**20155368**

La performance est conforme aux normes EN 14511:2013 et EN 14825:2016
(1) Température de l'air extérieur 7 °C BS, 6 °C BU ; entrée/sortie d'eau 30/35 °C
(2) Température de l'air extérieur 7 °C BS, 6 °C BU ; entrée/sortie d'eau 40/45°C
(3) Température de l'air extérieur 35 °C ; entrée/sortie d'eau 23/18 °C
(4) Température de l'air extérieur 35 °C ; entrée/sortie d'eau 12/7°C
(5) Valeur se référant au profil climatique moyen pour une température de refoulement de 55 °C. Valeurs conformes au Règlement 811/2013
(6) Température de consigne du réservoir 53 °C. Valeurs conformes à la norme EN 16147.

DIMENSIONS GÉNÉRALES

UNITÉ INTÉRIEURE

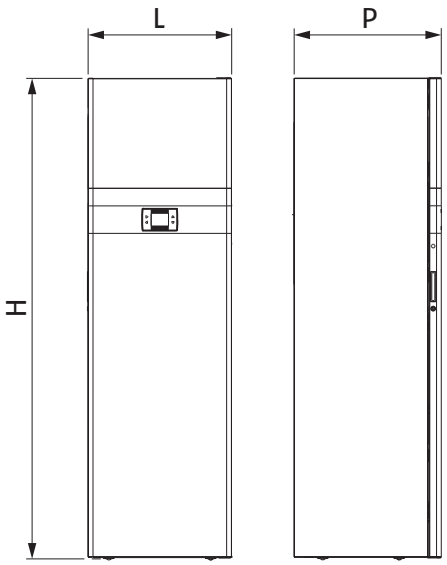

Description	H mm	L mm	P mm	Poids net kg
UNITÉ INTÉRIEURE				
DOMUS ES 5-7-9-12-15M **DOMUS ES 12-15T**	2000	600	600	179
UNITÉ EXTÉRIEURE				
DOMUS ES 5M	619	799	299	39
DOMUS ES 7M	619	799	299	40
DOMUS ES 9M	996	940	340	69
DOMUS ES 12M	1416	940	340	98
DOMUS ES 15M	1416	940	340	98
DOMUS ES 12T	1416	940	340	98
DOMUS ES 15T	1416	940	340	98

UNITÉ EXTÉRIEURE

MODELS 5M-7M-9M

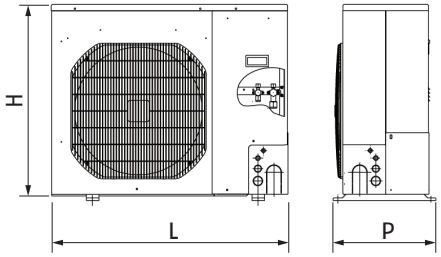

MODELS 12M-15M-12T-15T

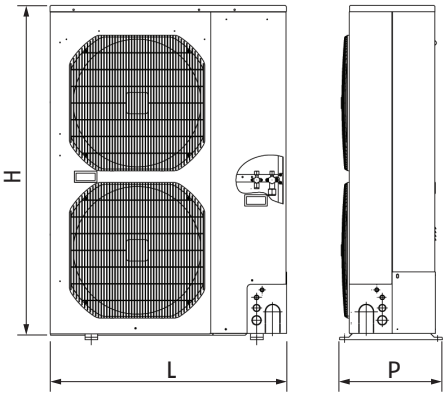

CONTRÔLE REC10 I

Remarque : la commande de gestion du système hybride est fournie avec la pompe à chaleur DOMUS ES.

DIMENSIONS GÉNÉRALES

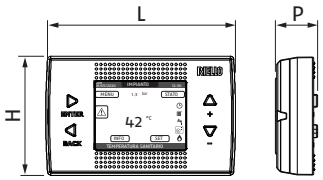

Description	H mm	L mm	P mm	Poids net kg
Contrôle REC10 I	90	146	32	0,15

MODULES COMBINABLES DE DISTRIBUTION HYBRID

DONNÉES TECHNIQUES

Description	Gestion de zone	Alimentation en énergie électrique V/Ph/Hz	Puissance maximale absorbée W	Remarque	Code
MODULES DE DISTRIBUTION AVEC SÉPARATEUR					
BAG³ HYBRID 2D	2 zone directe	230/1/50	114	(2)(5)	**20130806**
BAG³ HYBRID 1D+1M	1 zone directe + 1 zone mixte	230/1/50	118	(3)(5)	**20130807**
BOÎTIER D'INSTALLATION MURAL	-	-	-	(4)	**20130808**

(2) Équipé en standard d'un thermostat limite pour les systèmes à basse température.
(3) Zone mixte équipée en standard d'un thermostat limite pour les systèmes à basse température.
(4) Boîtier en tôle galvanisée d'installation mural, éventuellement peint en blanc ; le boîtier est obligatoire pour l'installation du BAG³ HYBRID.
(5) Fourni sans boîtier d'installation mural.

DIMENSIONS GÉNÉRALES

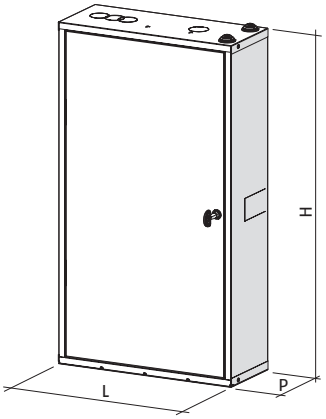

Description	H mm	L mm	P mm	Poids net kg
BAG³ HYBRID 2D	797	400	160	18
BAG³ HYBRID 1D+1M	797	400	160	18
BOÎTIER D'INSTALLATION MURAL	797	400	160	8

BAG³ HYBRID 2D

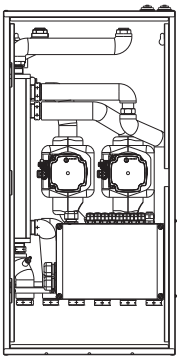

BAG³ HYBRID 1D+1M

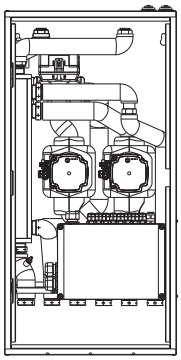

RÉSERVOIRS INERTIELS À APPARIER

DONNÉES TECHNIQUES

Description	Volume fourni l	Température maximale °C	Pression maximale bar	Dispersions W	Classe de rendement énergétique	Code
7000 ACI 60 PLUS	57	99	6	34	B	**20090056**
7000 ACI 120 PLUS	123	99	6	50	B	**20082450**

DIMENSIONS GÉNÉRALES

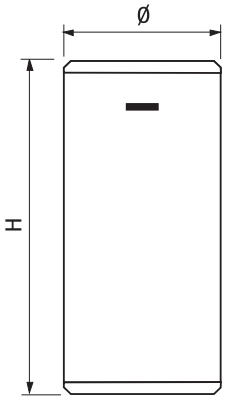

Description	H mm	Ø mm	Poids net kg
7000 ACI 60 PLUS	935	400	25
7000 ACI 120 PLUS	1095	500	35

Dimensions et poids avec isolation.

GUIDE DE CONFIGURATION DU SYSTÈME



1. COMBINAISONS CHAUDIÈRE-POMPE À CHALEUR

2. ACCESSOIRES POUR CHAUDIÈRE MURALE

3. ACCESSOIRES POUR COMPLÉTER LE SYSTÈME
3.1 Accessoires hydrauliques
3.2 Gestion du circuit secondaire
3.3 Accessoires pour modules de distribution hybrides

4. CONTRÔLES HI, COMFORT

1. COMBINAISONS CHAUDIÈRE-POMPE À CHALEUR (RECOMMANDÉ)*

Description	Code	Unité intégrée	Combinaisons possibles de pompes à chaleur							Distribution hydraulique	
		BOÎTIER D'INSTALLATION MURAL	DOMUS ES 5M	DOMUS ES 7M	DOMUS ES 9M	DOMUS ES 12M	DOMUS ES 15M	DOMUS ES 12T	DOMUS ES 15T	BAG³ HYBRID 2D	BAG³ HYBRID 1D+1M
		20161604	20155360	20155362	20155363	20155364	20155366	20155365	20155368	20130806	20130807
VERSION CHAUFFAGE UNIQUEMENT											
FAMILY 25 IS	**20187643**		●	●	●					●	●
FAMILY 35 IS	**20187646**		●	●	●	●	●	●	●	●	●
RESIDENCE 20 IS	**20139526**		●	●	●					●	●
RESIDENCE 35 IS	**20139528**		●	●	●	●	●	●	●	●	●
RESIDENCE IN HYBRID 25 IS	**20135128**	●	●	●	●					●	●

(*) Les combinaisons suivantes garantissent la meilleure performance énergétique ; pour la liste complète des systèmes hybrides certifiés, veuillez consulter la déclaration de l'entreprise.

2. ACCESSOIRES POUR CHAUDIÈRE MURALE

Description	Remarque	Code
CHAUDIÈRES FAMILY		
Kit tronçon de tuyau à raccordement vertical Ø60/100 mm	(1)	**20129174**
Kit coude 90 ° Ø60/100 mm pour chaudière start	(2)	**20129172**
Kit de pompe booster de condensation		**20097192**
Sonde de puits pour chauffage à distance (pour la version chauffage uniquement)		**1220599**
Filtre à eau magnétique compact		**20191517**
Distributeur de polyphosphates compact		**20191518**
Kit de double relais (deuxième pompe/signal de verrouillage)		**20062614**
Kit de séparation réglable de Ø60/100 mm à ø80/80 mm		**20134830**
Kit de système de séparation fixe Ø80 mm		**20129765**
Collecteur mural Ø60/100 mm		**20129175**
Collecteur mural télescopique Ø60/100 mm		**20129176**
Collecteur vertical Ø60/100 mm		**20129177**
Kit split B23 Ø80 mm pour boîtier d'installation mural		**20129768**
Kit d'adaptateur B23 Ø80 mm		**20129769**
Kit de sonde externe		**1220559**
Kit de résistance antigel pour les versions chauffage uniquement		**20193279**
CHAUDIÈRES RESIDENCE		
Kit tronçon de tuyau à raccordement vertical Ø60/100 mm	(1)	**20129174**
Kit coude 90 ° Ø60/100 mm pour chaudière start	(2)	**20129172**
Kit de raccordement avec système de chauffage et robinets de gaz (pour les modèles IS)		**20133517**
Kit de raccordement avec robinet de gaz (pour les modèles IS)		**20133386**
Kit circulateur à haute charge		**20105883**
Kit de pompe booster de condensation		**20097192**
Sonde de puits pour chauffage à distance (pour la version chauffage uniquement)		**1220599**
Kit de filtre magnétique		**20178780**
Kit de distribution de polyphosphate		**20178781**
Kit de séparation réglable de Ø60/100 mm à ø80/80 mm		**20134830**
Kit de système de séparation fixe Ø80 mm		**20129765**
Collecteur mural Ø60/100 mm		**20129175**
Collecteur mural télescopique Ø60/100 mm		**20129176**
Collecteur vertical Ø60/100 mm		**20129177**
Kit split B23 Ø80 mm pour boîtier d'installation mural		**20129768**
Kit d'adaptateur B23 Ø80 mm		**20129769**
Kit de sonde externe		**1220559**

Description	Remarque	Code
Kit de résistance antigel pour les versions chauffage uniquement		**20145305**
CHAUDIÈRES RESIDENCE IN HYBRID		
Kit de porte pour installation encastrée	(3)	**4047250**
Kit de robinet pour système de chauffage		**4047252**
Kit de raccordement mural		**4047255**
Sonde externe		**1220559**
Kit de résistance antigel pour les versions IS		**20164828**
Kit de pompe booster de condensation		**20097192**
Sonde de puits de chauffage à distance (pour l'association avec la version IS)		**1220599**
Kit clapet		**20162838**

(1) Code requis en cas d'évacuation verticale avec un système de cheminée 60/100. Accessoire déjà inclus dans kit 20129177.
(2) Code requis en cas d'évacuation horizontale avec système de cheminée 60/100. Accessoire déjà inclus dans les kits 20129175 et 20129176.
(3) Pour le réaménagement de vieux boîtiers sans porte.

3. ACCESSOIRES POUR COMPLÉTER LE SYSTÈME

3.1 Accessoires hydrauliques

Description	Remarque	Code
Kit de robinet	(1)	**20155924**
Ballon tampon inertiel de 50 litres	(2)	**20171999**
Kit d'élément chauffant monophasé de 2-4-6 kW	(3)	**20155831**
Kit d'élément chauffant triphasé de 2-4-6 kW	(3)	**20157335**
Kit de séparateur hydraulique S (comprend un circulateur secondaire)	(4)	**20155826**
Kit de séparateur hydraulique L (comprend un circulateur secondaire)	(5)	**20155827**
Kit circulateur température moyenne (chauffe-serviettes)		**20155834**
Kit de verrouillage et support mural REC10CH		**20161942**

Tous les accessoires sont fournis séparément sous forme de kits et doivent être installés sur place.
(1) Accessoire obligatoire à commander en même temps que l'unité. Le kit comprend des robinets d'alimentation et de refoulement d'eau sanitaire, des radiateurs de système et de design, les tubes d'évacuation pour soupapes de sécurité, le collecteur d'évacuation et le matériel nécessaire.
(2) Le stockage inertiel ne peut pas être installé horizontalement sous la pompe à chaleur.
(3) La puissance fournie par l'élément chauffant dépend du type de câblage effectué lors de l'installation
(4) Accessoire pouvant être combiné avec les modèles Domus ES 5, 7 et 9. Cet accessoire doit être installé dans l'unité avant de le raccorder au système.
(5) Accessoire pouvant être combiné avec les modèles Domus ES 12 et 15. Cet accessoire doit être installé dans l'unité avant de le raccorder au système.

3.2 Gestion du circuit secondaire

Description	Remarque	Code
Vanne de dérivation ECS 1" avec sonde de chauffage		**20175064**
Sonde à immersion	(1)	**1220599**
1er contrôle de zone directe/mixte		**20132795**
Contrôle des 2ème et 3ème zones directes/mixtes		**20132796**

(1) Utilisé pour la gestion du chauffage et du circuit secondaire.
Remarque : pour le réglage de la température ambiante, consulter la section ACCESSOIRES SYSTÈME – THERMOSTATS ET THERMOSTATS PROGRAMMABLES

3.3 Accessoires pour modules de distribution hybrides

Description	Code
Kit robinet sur côté système et chauffe-eau thermodynamique	**20131752**

4. CONTRÔLES Hi, COMFORT

Contrôle des pièces avec possibilité de gestion par APPLI

Dessin	Description	Remarque	Code
	Hi, Comfort T100 Wi-Fi	(1)	**20193354**
	Hi, Comfort T100	(2)	**20193352**
	Hi, Comfort G100-W		**20193355**
	Hi, Comfort G100-R		**20193356**

(1) Avec Hi, Comfort G100-W inclus pour la connexion à Internet au moyen d'un routeur Wi-Fi ADSL.
(2) Pour le raccordement par câble à la chaudière. Compatible pour la connexion par radiofréquence avec Hi, Comfort G100-W, code 20193355 (accessoire non inclus et nécessaire pour la connexion à Internet avec le modem ADSL domestique).

EXEMPLES DE FONCTIONNEMENT AVEC UN SYSTÈME HYBRIDES

SYSTÈME À ZONE UNIQUE DE CHAUFFAGE, REFROIDISSEMENT ET PRODUCTION D'ECS COMBINÉ À UNE POMPE À CHALEUR SPLIT ET À UNE CHAUDIÈRE

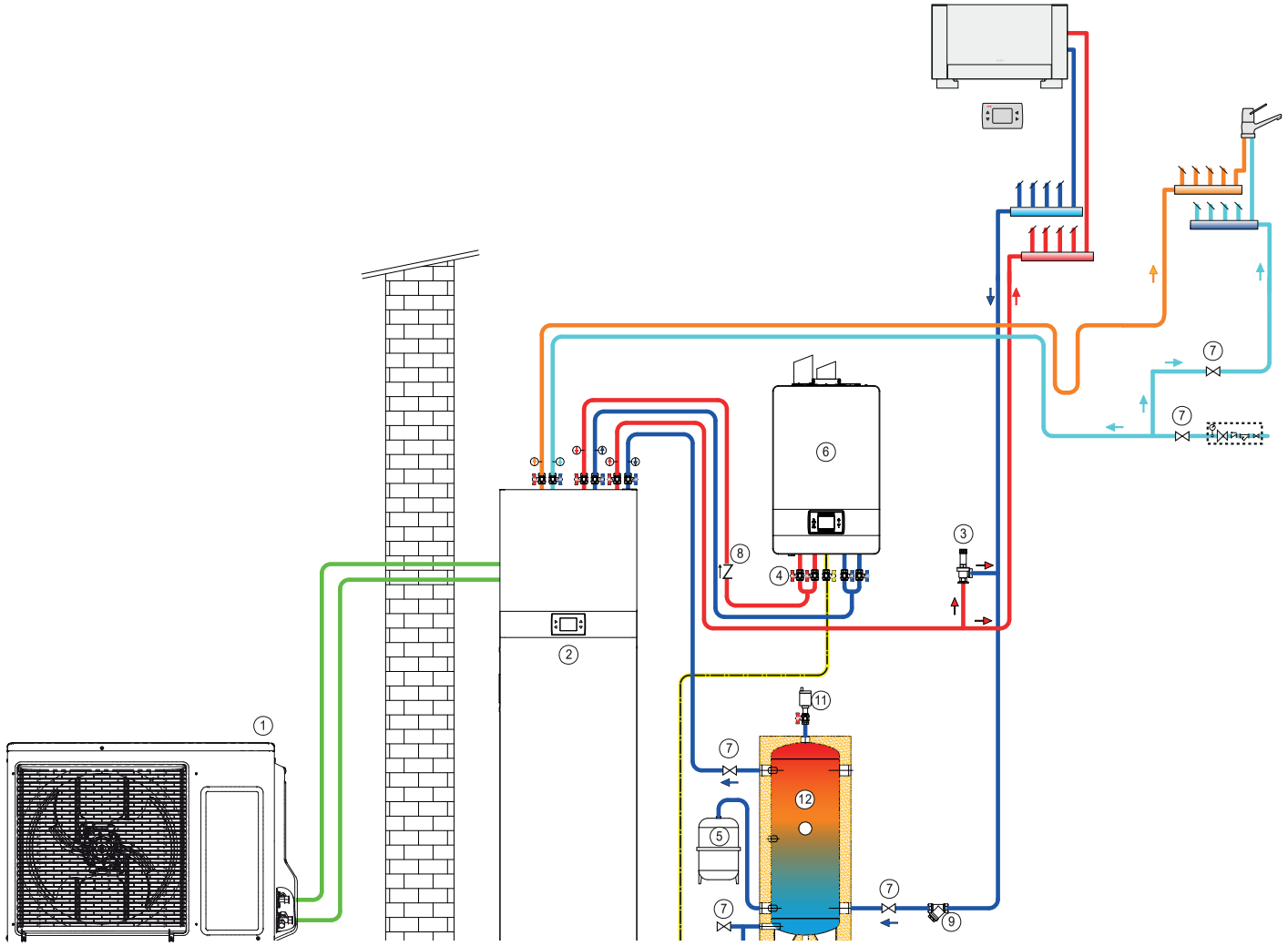

15 Unité extérieure de pompe à chaleur (PdC)
16 Unité intérieure PdC avec circulateur, vase d'expansion et stockage ECS
17 Soupape de dérivation réglable
18 Kit de robinets sous chaudière
19 Réservoir d'expansion
20 Chaudière avec circulateur et réservoir
21 Vanne d'arrêt
22 Vanne pas retour
23 Filtre
24 Vanne de sécurité
25 Désaérateur
26 Réservoir de stockage

Système hybride – Solutions au sol

Système hybride solaire split au sol RES

NOUVEAU



ERP

- Production d'eau chaude sanitaire et chauffage, refroidissement
- Gestion intelligente de multiples sources d'énergie : chaudière à condensation, solaire thermique et chauffe-eau thermodynamique
- Possibilité de contrôler jusqu'à 3 zones intérieures

Un système hybride au sol est un système hybride multi-énergie pour le chauffage, la climatisation en été et la production d'eau chaude sanitaire. Ce système est fabriqué en combinant trois composants principaux :

- la chaudière murale : en fonction des besoins de l'installation, le choix du générateur gaz peut se faire parmi des chaudières de 25 à 35 kW, des chaudières de chauffage uniquement, pour installation murale (à l'intérieur ou à l'extérieur dans des endroits partiellement protégés) ou intégrée. Les chaudières ont un rapport de modulation de 1:5 ou 1:8, selon le modèle, et sont toutes équipées de circulateurs à rendement élevé. Le panneau de contrôle du système est en mesure d'activer la source de chaleur la plus efficace sur le plan énergétique en fonction des conditions climatiques et de gérer le système avec jusqu'à 2 zones de température chaude/froide indépendantes.
- La pompe à chaleur : split au sol air-eau de la série Domus ES Solar, disponible dans les versions de 5 à 15 kW, avec unité intérieure au sol pour le chauffage, le refroidissement et la production d'eau chaude sanitaire. L'unité extérieure, compacte et silencieuse, comprend un compresseur rotatif double à inverseur CC, une vanne d'expansion électronique, des turbines avec moteur sans balais et un serpentin à ailettes optimisé pour le fonctionnement d'une pompe à chaleur même avec une température extérieure de -20°C. L'unité intérieure abrite les principaux composants du système hydronique, comprenant un réservoir tampon de 200 litres avec serpentin en acier inoxydable à grande surface pour la production instantanée d'eau chaude sanitaire.
- Le module de distribution hydraulique : le choix peut être fait entre le simple nœud hydraulique Hbox et le module de distribution BAG³ Hybrid plus flexible. Hbox vous permet d'établir un simple raccordement hydraulique entre les deux générateurs, créant ainsi un système unidirectionnel dans lequel les pompes de la chaudière et la pompe à chaleur alimentent le système. Pour les systèmes plus complexes, le module de distribution BAG³ Hybrid est disponible : pour les installations en intérieur encastrées ou murales, ou pour les installations en extérieur encastrées, en configurations 1 directe, 2 directes ou 1 directe et 1 mixte, équipées de circulateurs auto-modulants à faible consommation (Indice de rendement énergétique EEI ≤ 0,20). Le module de distribution fonctionne également comme séparateur hydraulique entre les générateurs et les circuits du système. Le système est configuré pour être raccordé à un chauffe-eau d'eau chaude sanitaire à un serpentin desservi par un chauffe-eau thermodynamique, ou à un chauffe-eau d'eau chaude sanitaire à deux serpentins desservi par un chauffe-eau thermodynamique et un système solaire thermique, en installant le kit de vanne de dérivation.
- Panneau de commande simple et intuitif avec grand affichage rétro-éclairé, caractérisé par une logique de gestion avancée du système hybride, afin de garantir une efficacité maximale en donnant la priorité à la source de chaleur la plus efficace en fonction de la température extérieure. Le panneau permet le paramétrage complet du système, ainsi que l'affichage de l'état de fonctionnement. Il est fourni avec une pompe à chaleur, complète avec son support, à poser directement à l'intérieur des locaux.

CHAUDIÈRES MURALES

DONNÉES TECHNIQUES

Description	Production de chaleur Chauffage/Eau sanitaire min-max kW	Rendement opérationnel		Eau sanitaire production ΔT 25 ° l/min	Classe de rendement énergétique		Remarque	Code
		Puissance nominale (50 °/30 °C) %	Production nominale de 30 % (ret. 30 °C) %					
VERSION CHAUFFAGE UNIQUEMENT								
FAMILY 25 IS	3,6-20,0/3,6-25,0	106,6	109,1	/	A	-	(1)	**20187643**
FAMILY 35 IS	4,9-32,0/4,9-34,6	107,5	109,5	/	A	-	(1)	**20187646**
RESIDENCE 20 IS	3,6-20,0/3,6-20,0	106,2	108,4	-	A	-	(1)(2)	**20139526**
RESIDENCE 35 IS	4,9-30,0/4,9-34,6	106,9	108,2	-	A	-	(1)(2)	**20139528**
RESIDENCE IN HYBRID 25 IS	3,1-20,0/3,1-25,0	105	110	-	A	-	(3)	**20135128**
UNITÉ INTÉGRÉE								
BOÎTIER D'INSTALLATION MURAL							(4)	**20082310**

(1) La sonde externe n'est pas comprise dans la fourniture de la chaudière, mais elle est disponible comme accessoire avec le code 1220559.
(2) Un système Hybrid mural nécessite le remplacement de l'afficheur de la chaudière par le code 20193921.
(3) Le code de la chaudière comprend le panneau de contrôle du système hybride et la sonde externe.
(4) À utiliser pour Family 25 KIS, Residence 25 KIS et Residence Hybrid.

DIMENSIONS GÉNÉRALES

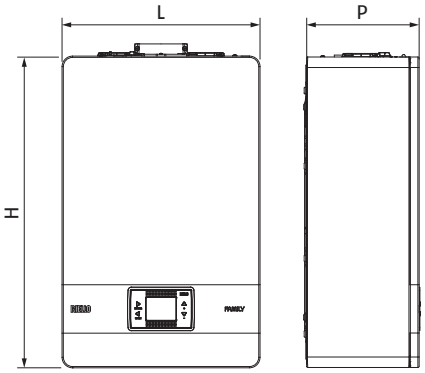

Description	H mm	L mm	P mm	Poids net kg
FAMILY 25 IS	740	470	275	35
FAMILY 35 IS	740	470	350	39

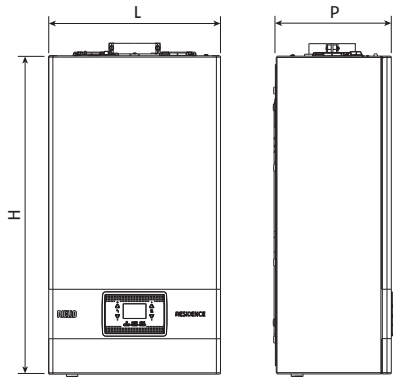

Description	H mm	L mm	P mm	Poids net kg
RESIDENCE 20 IS	740	420	275	34
RESIDENCE 35 IS	740	420	350	36

Hauteur incluant le dispositif SRD : 822 mm

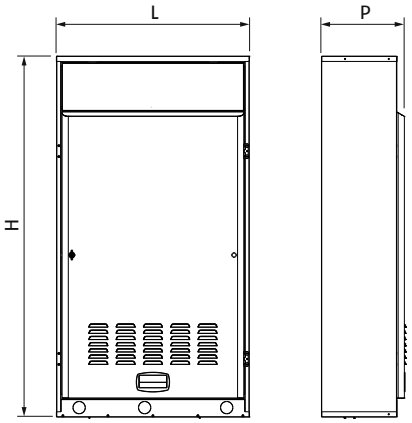

Description	H mm	L mm	P mm	Poids net kg
RESIDENCE IN HYBRID 25 IS	785	553	268	40

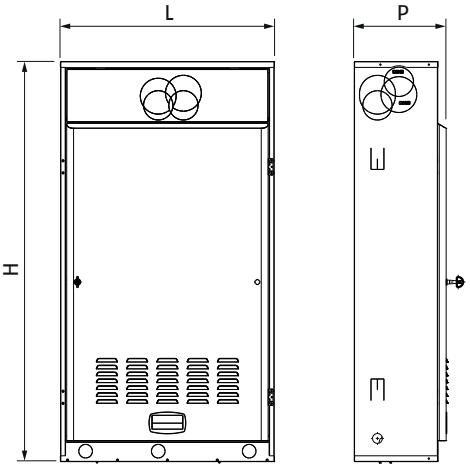

Description	H mm	L mm	P mm	Poids net kg
BOÎTIER D'INSTALLATION MURAL M	1223	654	281	21
BOÎTIER D'INSTALLATION MURAL S	1223	654	255	18

POMPES À CHALEUR

DONNÉES TECHNIQUES

Description	Chauffage				Refroidissement				Alimentation en énergie électrique V/Ph/Hz	Classe de rendement énergétique		Remarque	Code
	Plancher (1)		Ventilo-convecteurs (2)		Plancher (3)		Ventilo-convecteurs (4)						
	Puissance nominale kW	COP	Puissance nominale kW	COP	Puissance nominale kW	EER	Puissance nominale kW	EER		(5)	(6)		
LES CODES CI-DESSOUS SE RÉFÈRENT TOUJOURS À LA COMBINAISON DES UNITÉS INTÉRIEURE ET EXTÉRIEURE													
DOMUS ES SOLAR 5M	4,8	4,11	4,5	2,96	5,1	3,43	3,5	2,48	230/1/50	A++	A /L	(D)	**20155373**
DOMUS ES SOLAR 7M	7,1	4,33	6,7	3,13	7,4	4,02	5,3	3,03	230/1/50	A++	A /L	(D)	**20155375**
DOMUS ES SOLAR 9M	8,1	4,53	7,6	3,46	8,7	4,21	6,3	3,18	230/1/50	A+++	A /L	(D)	**20155376**
DOMUS ES SOLAR 12M	12,8	4,44	12,0	3,37	12,3	4,09	8,9	3,22	230/1/50	A+++	A /XL	(D)	**20155377**
DOMUS ES SOLAR 15M	14,6	4,58	13,7	3,40	15,6	4,00	11,2	3,20	230/1/50	A+++	A /XL	(D)	**20155382**
DOMUS ES SOLAR 12T	12,8	4,44	12,0	3,37	12,3	4,09	8,9	3,22	400/3+N/50	A+++	A /XL	(D)	**20155380**
DOMUS ES SOLAR 15T	14,6	4,58	13,7	3,40	15,6	4,00	11,2	3,20	400/3+N/50	A+++	A /XL	(D)	**20155385**

La performance est conforme aux normes EN 14511:2013 et EN 14825:2016
(1) Température de l'air extérieur 7 °C BS, 6 °C BU ; entrée/sortie d'eau 30/35 °C
(2) Température de l'air extérieur 7 °C BS, 6 °C BU ; entrée/sortie d'eau 40/45°C
(3) Température de l'air extérieur 35 °C ; entrée/sortie d'eau 23/18 °C
(4) Température de l'air extérieur 35 °C ; entrée/sortie d'eau 12/7°C
(5) Valeur se référant au profil climatique moyen pour une température de refoulement de 55 °C. Valeurs conformes au Règlement 811/2013
(6) Température de consigne du ballon 53 °C. Valeurs conformes à la norme EN 16147
(D) Disponibilité du matériel dans notre entrepôt : 15 jours ouvrables à compter de la date de validation de la commande.

DIMENSIONS GÉNÉRALES

UNITÉ INTÉRIEURE

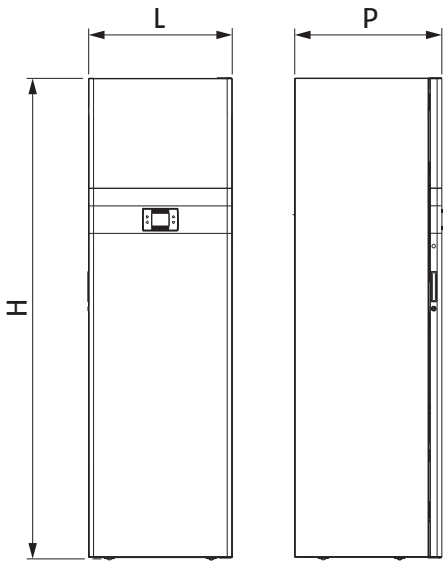

Description	H mm	L mm	P mm	Poids net kg
UNITÉ INTÉRIEURE				
DOMUS ES SOLAR 5-7-9-12-15M DOMUS ES SOLAR 12-15T	2000	600	600	179
UNITÉ EXTÉRIEURE				
DOMUS ES SOLAR 5M	619	799	299	39
DOMUS ES SOLAR 7M	619	799	299	40
DOMUS ES SOLAR 9M	996	940	340	69
DOMUS ES SOLAR 12M	1416	940	340	98
DOMUS ES SOLAR 15M	1416	940	340	98
DOMUS ES SOLAR 12T	1416	940	340	98
DOMUS ES SOLAR 15T	1416	940	340	98

UNITÉ EXTÉRIEURE

MODELS 5M-7M-9M

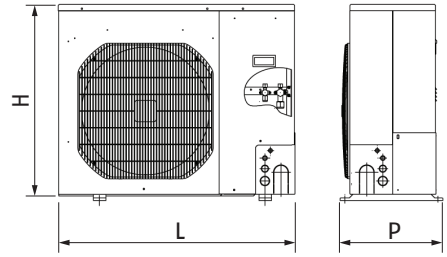

MODELS 12M-15M-12T-15T

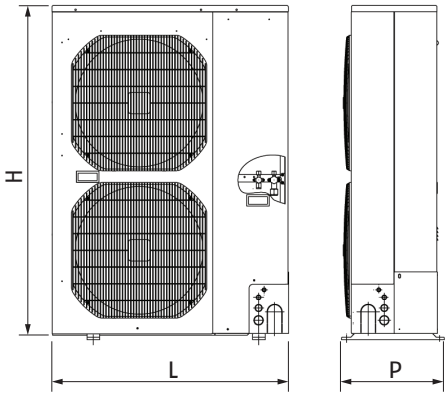

CONTRÔLE REC10 I

Remarque : la commande de gestion du système hybride est fournie avec la pompe à chaleur DOMUS ES SOLAR.

DIMENSIONS GÉNÉRALES

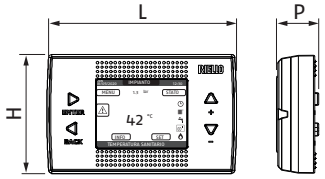

Description	H mm	L mm	P mm	Poids net kg
Contrôle REC10 I	90	146	32	0,15

MODULES COMBINABLES DE DISTRIBUTION HYBRID

DONNÉES TECHNIQUES

Description	Gestion de zone	Alimentation en énergie électrique V/Ph/Hz	Puissance maximale absorbée W	Remarque	Code
MODULES DE DISTRIBUTION AVEC SÉPARATEUR					
BAG³ HYBRID 2D	2 zone directe	230/1/50	114	(2)(5)	**20130806**
BAG³ HYBRID 1D+1M	1 zone directe + 1 zone mixte	230/1/50	118	(3)(5)	**20130807**
BOÎTIER D'INSTALLATION MURAL	-	-	-	(4)	**20130808**

(2) Équipé en standard d'un thermostat limite pour les systèmes à basse température.
(3) Zone mixte équipée en standard d'un thermostat limite pour les systèmes à basse température.
(4) Boîtier en tôle galvanisée d'installation mural, éventuellement peint en blanc ; le boîtier est obligatoire pour l'installation du BAG³ HYBRID.
(5) Fourni sans boîtier d'installation mural.

DIMENSIONS GÉNÉRALES

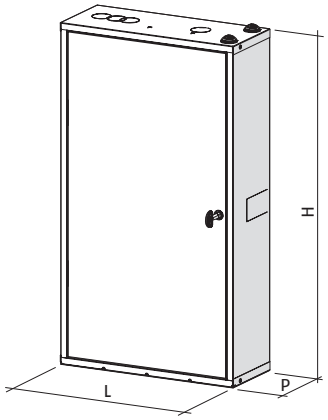

Description	H mm	L mm	P mm	Poids net kg
BAG³ HYBRID 2D	797	400	160	18
BAG³ HYBRID 1D+1M	797	400	160	18
BOÎTIER D'INSTALLATION MURAL	797	400	160	8

BAG³ HYBRID 2D

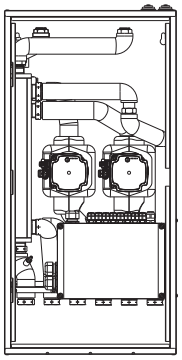

BAG³ HYBRID 1D+1M

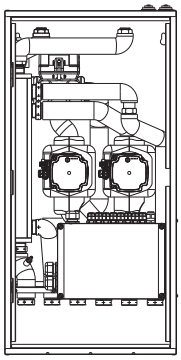

RÉSERVOIRS INERTIELS À APPARIER

DONNÉES TECHNIQUES

Description	Volume fourni l	Température maximale °C	Pression maximale bar	Dispersions W	Classe de rendement énergétique	Code
7000 ACI 60 PLUS	57	99	6	34	B	**20090056**
7000 ACI 120 PLUS	123	99	6	50	B	**20082450**

DIMENSIONS GÉNÉRALES

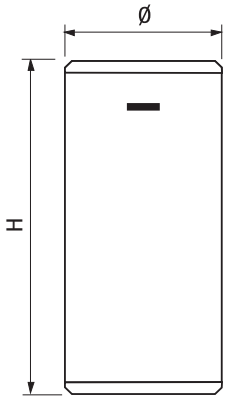

Description	H mm	Ø mm	Poids net kg
7000 ACI 60 PLUS	935	400	25
7000 ACI 120 PLUS	1095	500	35

Dimensions et poids avec isolation.

COLLECTEURS SOLAIRES À APPARIER

DONNÉES TECHNIQUES

Description	Surface de collecteur		Valeurs relatives à la zone d'ouverture			Température de stagnation °C	Remarque	Code no.
	Brut m²	Net m²	ηo	a1 W/m²K	a2 W/m²K²			
RPS 25/2 EVO	2,3	2,14	0,821	4,41	0,006	200	(1)	**20127134**
RPS 25/4	2,3	2,14	0,802	4,28	0,0064	200	(1)	**20127137**
CSAL 20 RS	1,91	1,77	0,781	4,98	0,0005	192	(1)	**20094521**
CSV 25 R	2,77	2,69	0,7	1,15	0,011	268	(1)	**20023353**
CSV 35 R	3,91	3,84	0,7	1,15	0,011	268	(1)	**20023416**

(1) Les kits de fixation du collecteur solaire sont disponibles dans la section « COLLECTEURS SOLAIRES » à la page 225.

DIMENSIONS GÉNÉRALES

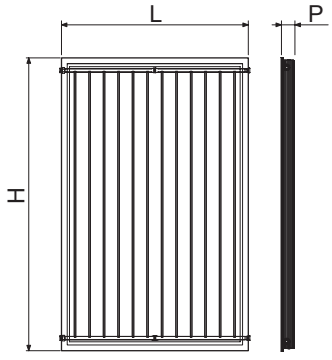

Description	H mm	L mm	P mm	Poids net kg
RPS 25/2 EVO	2004	1195	86	41,5
RPS 25/4	2004	1195	85	44

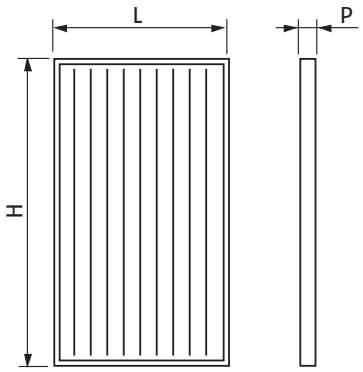

Description	H mm	L mm	P mm	Poids net kg
CSAL 20 RS	1818	1097	70	30

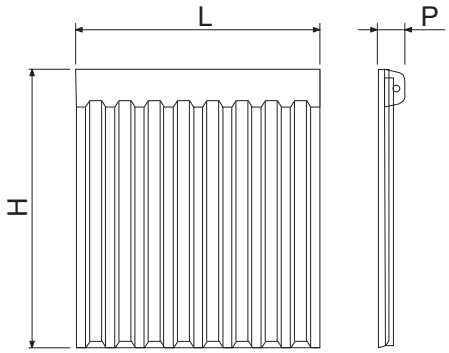

Description	H mm	L mm	P mm	Poids net kg
CSV 25 R	1730	1600	145	52
CSV 35 R	1730	2260	145	74

GUIDE DE CONFIGURATION DU SYSTÈME



1. COMBINAISONS CHAUDIÈRE-POMPE À CHALEUR
2. ACCESSOIRES POUR CHAUDIÈRE MURALE
3. ACCESSOIRES POUR COMPLÉTER LE SYSTÈME
3.1 Accessoires hydrauliques
3.2 Gestion du circuit secondaire
3.3 Accessoires pour modules de distribution hybrides
4. CONTRÔLES HI, COMFORT

1. COMBINAISONS CHAUDIÈRE-POMPE À CHALEUR (RECOMMANDÉ)*

Description	Code	Unité intégrée	Combinaisons possibles de pompes à chaleur							Distribution hydraulique	
		BOÎTIER D'INSTALLATION MURAL	DOMUS ES SOLAR 5M	DOMUS ES SOLAR 7M	DOMUS ES SOLAR 9M	DOMUS ES SOLAR 12M	DOMUS ES SOLAR 15M	DOMUS ES SOLAR 12T	DOMUS ES SOLAR 15T	BAG³ HYBRID 2D	BAG³ HYBRID 1D+1M
		20161604	20155373	20155375	20155376	20155377	20155382	20155380	20155385	20130806	20130807
VERSION CHAUFFAGE UNIQUEMENT											
FAMILY 25 IS	**20187643**		●	●	●					●	●
FAMILY 35 IS	**20187646**		●	●	●	●	●	●	●	●	●
RESIDENCE 20 IS	**20139526**		●	●	●					●	●
RESIDENCE 35 IS	**20139528**		●	●	●	●	●	●	●	●	●
RESIDENCE IN HYBRID 25 IS	**20135128**	●	●	●	●					●	●

(*) Les combinaisons suivantes garantissent la meilleure performance énergétique ; pour la liste complète des systèmes hybrides certifiés, veuillez consulter la déclaration de l'entreprise.

2. ACCESSOIRES POUR CHAUDIÈRE MURALE

Description	Remarque	Code
CHAUDIÈRES FAMILY		
Kit tronçon de tuyau à raccordement vertical Ø60/100 mm	(1)	**20129174**
Kit coude 90 ° Ø60/100 mm pour chaudière start	(2)	**20129172**
Kit de pompe booster de condensation		**20097192**
Sonde de puits pour chauffage à distance (pour la version chauffage uniquement)		**1220599**
Filtre à eau magnétique compact		**20191517**
Distributeur de polyphosphates compact		**20191518**
Kit de double relais (deuxième pompe/signal de verrouillage)		**20062614**
Kit de séparation réglable de Ø60/100 mm à ø80/80 mm		**20134830**
Kit de système de séparation fixe Ø80 mm		**20129765**
Collecteur mural Ø60/100 mm		**20129175**
Collecteur mural télescopique Ø60/100 mm		**20129176**
Collecteur vertical Ø60/100 mm		**20129177**
Kit split B23 Ø80 mm pour boîtier d'installation mural		**20129768**
Kit d'adaptateur B23 Ø80 mm		**20129769**
Kit de sonde externe		**1220559**
Kit de résistance antigel pour les versions chauffage uniquement		**20193279**
CHAUDIÈRES RESIDENCE		
Kit tronçon de tuyau à raccordement vertical Ø60/100 mm	(1)	**20129174**
Kit coude 90 ° Ø60/100 mm pour chaudière start	(2)	**20129172**
Kit de raccordement avec système de chauffage et robinets de gaz (pour les modèles IS)		**20133517**
Kit de raccordement avec robinet de gaz (pour les modèles IS)		**20133386**
Kit circulateur à haute charge		**20105883**
Kit de pompe booster de condensation		**20097192**
Sonde de puits pour chauffage à distance (pour la version chauffage uniquement)		**1220599**
Kit de filtre magnétique		**20178780**
Kit de distribution de polyphosphate		**20178781**
Kit de séparation réglable de Ø60/100 mm à ø80/80 mm		**20134830**
Kit de système de séparation fixe Ø80 mm		**20129765**
Collecteur mural Ø60/100 mm		**20129175**
Collecteur mural télescopique Ø60/100 mm		**20129176**
Collecteur vertical Ø60/100 mm		**20129177**
Kit split B23 Ø80 mm pour boîtier d'installation mural		**20129768**
Kit d'adaptateur B23 Ø80 mm		**20129769**
Kit de sonde externe		**1220559**
Kit de résistance antigel pour les versions chauffage uniquement		**20145305**
CHAUDIÈRES RESIDENCE IN HYBRID		
Kit de porte pour installation encastrée	(3)	**4047250**
Kit de robinet pour système de chauffage		**4047252**
Kit de raccordement mural		**4047255**
Sonde externe		**1220559**
Kit de résistance antigel pour les versions IS		**20164828**
Kit de pompe booster de condensation		**20097192**
Sonde de puits de chauffage à distance (pour l'association avec la version IS)		**1220599**
Kit de conversion au GPL pour Residence In Condens 20 I		**20102669**
Kit clapet		**20162838**

(1) Code requis en cas d'évacuation verticale avec un système de cheminée 60/100. Accessoire déjà inclus dans kit 20129177.
(2) Code requis en cas d'évacuation horizontale avec système de cheminée 60/100. Accessoire déjà inclus dans les kits 20129175 et 20129176.
(3) Pour le réaménagement de vieux boîtiers sans porte.

3. ACCESSOIRES POUR COMPLÉTER LE SYSTÈME

3.1 Accessoires hydrauliques

Description	Remarque	Code
Kit de robinet	(1)	**20155924**
Ballon tampon inertiel de 50 litres	(2)	**20171999**
Kit d'élément chauffant monophasé de 2-4-6 kW	(3)	**20155831**
Kit d'élément chauffant triphasé de 2-4-6 kW	(3)	**20157335**
Kit de séparateur hydraulique S (comprend un circulateur secondaire)	(4)	**20155826**
Kit de séparateur hydraulique L (comprend un circulateur secondaire)	(5)	**20155827**
Kit circulateur température moyenne (chauffe-serviettes)		**20155834**
Kit de verrouillage et support mural REC10CH		**20161942**

Tous les accessoires sont fournis séparément sous forme de kits et doivent être installés sur place.
(1) Accessoire obligatoire à commander en même temps que l'unité. Le kit comprend des robinets d'alimentation et de refoulement d'eau sanitaire, des radiateurs de système et de design, les tubes d'évacuation pour soupapes de sécurité, le collecteur d'évacuation et le matériel nécessaire.
(2) Le stockage inertiel ne peut pas être installé horizontalement sous la pompe à chaleur.
(3) La puissance fournie par l'élément chauffant dépend du type de câblage effectué lors de l'installation
(4) Accessoire pouvant être combiné avec les modèles Domus ES 5, 7 et 9. Cet accessoire doit être installé dans l'unité avant de le raccorder au système.
(5) Accessoire pouvant être combiné avec les modèles Domus ES 12 et 15. Cet accessoire doit être installé dans l'unité avant de le raccorder au système.

3.2 Gestion du circuit secondaire

Description	Remarque	Code
Vanne de dérivation ECS 1" avec sonde de chauffage		**20175064**
Sonde à immersion	(1)	**1220599**
1er contrôle de zone directe/mixte		**20132795**
Contrôle des 2ème et 3ème zones directes/mixtes		**20132796**

(1) Utilisé pour la gestion du chauffage et du circuit secondaire.
Remarque : pour le réglage de la température ambiante, consulter la section ACCESSOIRES SYSTÈME – THERMOSTATS ET THERMOSTATS PROGRAMMABLES

3.3 Accessoires pour modules de distribution hybrides

Description	Code
Kit robinet sur côté système et chauffe-eau thermodynamique	**20131752**

4. CONTRÔLES Hi, COMFORT

Contrôle des pièces avec possibilité de gestion par APPLI

Dessin	Description	Remarque	Code
	Hi, Comfort T100 Wi-Fi	(1)	**20193354**
	Hi, Comfort T100	(2)	**20193352**
	Hi, Comfort G100-W		**20193355**
	Hi, Comfort G100-R		**20193356**

(1) Avec Hi, Comfort G100-W inclus pour la connexion à Internet au moyen d'un routeur Wi-Fi ADSL.
(2) Pour le raccordement par câble à la chaudière. Compatible pour la connexion par radiofréquence avec Hi, Comfort G100-W, code 20193355 (accessoire non inclus et nécessaire pour la connexion à Internet avec le modem ADSL domestique).

EXEMPLES DE FONCTIONNEMENT AVEC UN SYSTÈME HYBRIDES

SYSTÈME MONOVALENT À DEUX ZONES DE CHAUFFAGE ET PRODUCTION D'ECS COMBINÉ À UNE POMPE À CHALEUR SPLIT, À UNE CHAUDIÈRE ET À UNE SYSTÈME SOLAIRE

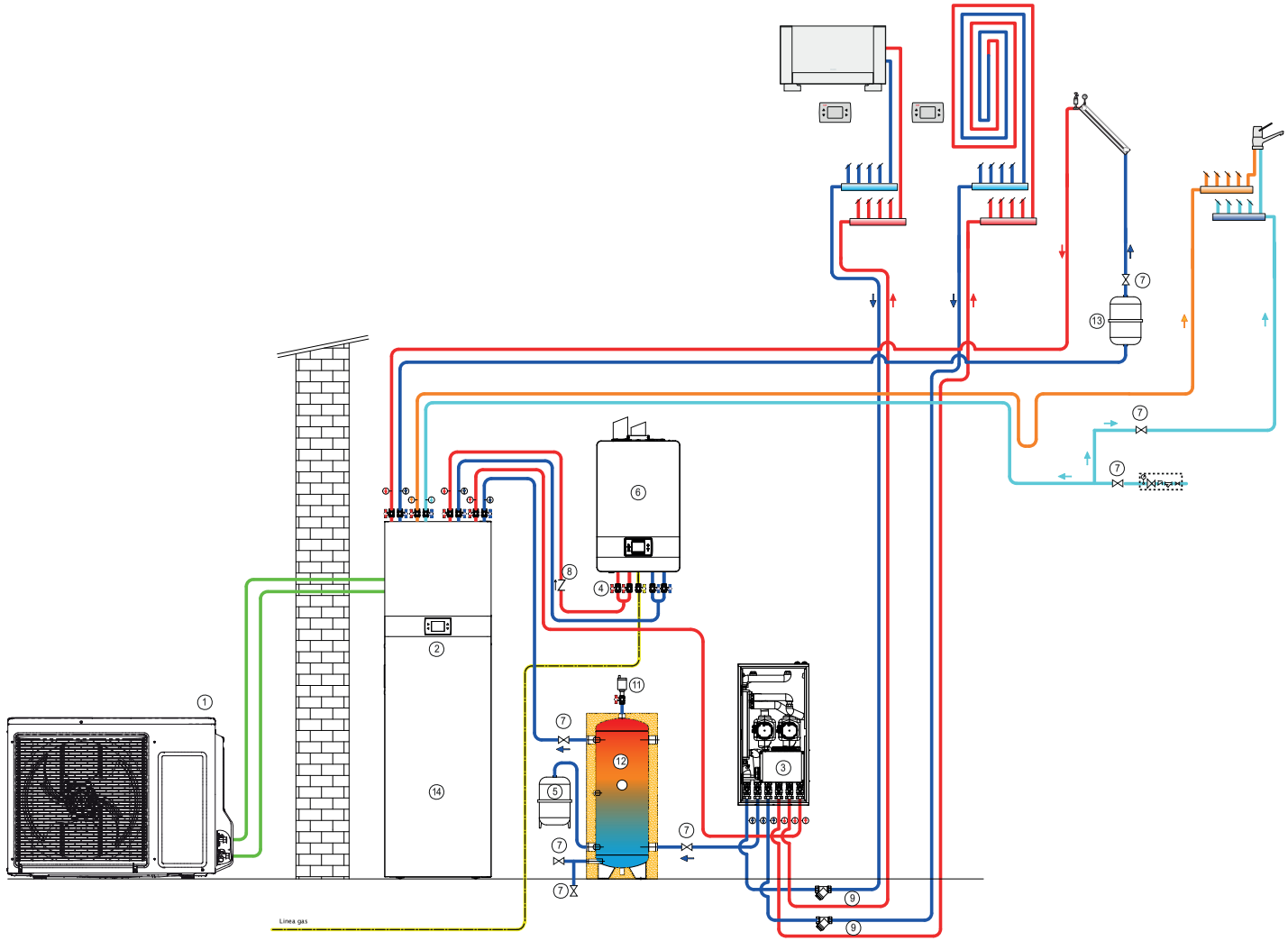

1 Unité extérieure de pompe à chaleur (PdC)
2 Unité intérieure PdC avec circulateur, vase d'expansion et stockage ECS
3 Module hydraulique avec pompes et compensateur hydraulique
4 Kit de robinets sous chaudière
5 Réservoir d'expansion
6 Chaudière avec circulateur et réservoir
7 Vanne d'arrêt
8 Vanne pas retour
9 Filtre
10 Vanne de sécurité
11 Désaérateur
12 Mixeur ECS
13 Pré-réservoir
14 Station solaire avec unité de contrôle

Système hybride – Solutions au sol

Système hybride PRO au sol

NOUVEAU



ERP

- Chauffage et production d'eau chaude sanitaire
- Gestion intelligente de multiples sources d'énergie : chaudière à condensation, solaire thermique et chauffe-eau thermodynamique
- Grand afficheur pour le réglage et la surveillance de l'ensemble du système
- Possibilité de contrôler jusqu'à 3 zones indépendantes

Un système Hybrid PRO au sol est un système hybride multi-énergie pour le chauffage de pièce et la production d'eau chaude sanitaire. Ce système est fabriqué en combinant trois composants principaux :

- Chaudière au sol autonome de la série TAU UNIT, disponible dans des versions allant de 34,9 à 115 kW de puissance calorifique, à installer à l'intérieur en chambre ouverte ou en configuration étanche. Cette gamme est équipée d'un échangeur de chaleur à haute teneur en eau avec des tuyaux de fumée verticaux, permettant une stratification efficace de l'eau et garantissant que l'eau à haute température se trouve dans la partie supérieure de l'unité, tandis que l'eau froide s'accumule dans la partie inférieure, où se produit la condensation. La gestion optimale de la combustion et un rapport de modulation élevé (1:10) permettent d'obtenir un rendement élevé et de faibles émissions polluantes (NOx de classe 6 selon la norme UNI EN 15502-1). Pression maximale de fonctionnement : 5 bars.
- La pompe à chaleur split série FAMILY ES, disponible dans les versions de 12 à 25 kW, avec unité intérieure murale pour le chauffage et la production d'eau chaude sanitaire. L'unité extérieure, compacte et silencieuse, comprend un compresseur rotatif double à inverseur CC, une vanne d'expansion électronique, des turbines avec moteur sans balais et un serpentin à ailettes optimisé pour le fonctionnement d'une pompe à chaleur même avec une température extérieure de -20°C. L'unité intérieure abrite les principaux composants du système hydronique, un échangeur à plaques à haute surface, un circulateur électronique à rendement élevé. L'unité extérieure se distingue également par son extrême compacité, avec tous les raccordements hydrauliques et de refroidissement dans la partie inférieure de l'unité.
- Panneau de commande simple et intuitif avec grand affichage rétro-éclairé, caractérisé par une logique de gestion avancée du système hybride, afin de garantir une efficacité maximale en donnant la priorité à la source de chaleur la plus efficace en fonction de la température extérieure. Le panneau permet le paramétrage complet du système, ainsi que l'affichage de l'état de fonctionnement. Il est fourni avec une pompe à chaleur, complète avec son support, à poser directement à l'intérieur des locaux.

Une large gamme d'accessoires est disponible pour assurer une installation simple, rapide et complète afin de répondre aux différentes exigences d'installation.

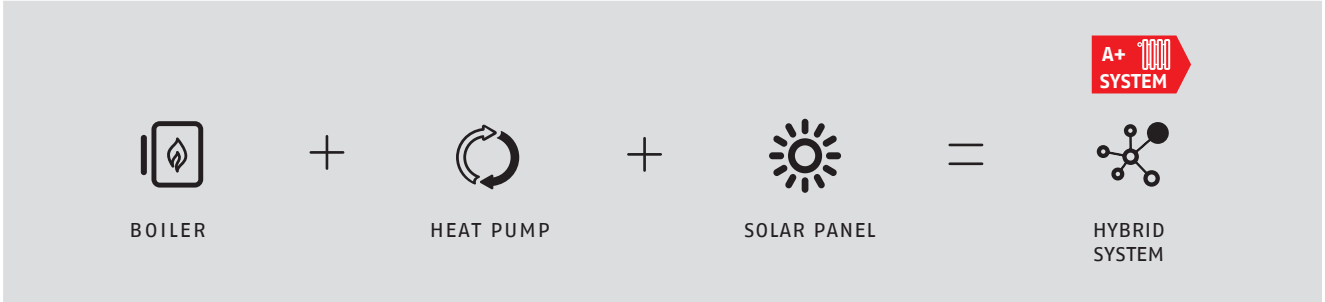

CHAUDIÈRES AU SOL

DONNÉES TECHNIQUES

Description	Production kW			Rendement opérationnel			Classe de rendement énergétique	Code
	Max délivrée 80 °/60 °	Max délivrée 50°/30°	Production thermique du foyer min-max	Production nominale maximale (80 °/60 °) %	Production nominale maximale (50 °/30 °) %	Charge réd. 30 % de la production nominale maximale (30 °C)		
TAU UNIT 35	34,0	37,0	3,5-34,8	97,7	106,3	107,7	A	**20145133**
TAU UNIT 50	48,5	54,5	4,9-49,0	97,1	109,2	108,9	A	**20144105**
TAU UNIT 70	68,0	76,5	6,9-69,9	97,3	109,4	108,5	A	**20144106**
TAU UNIT 100	97,5	106,5	10,0-100,0	97,5	109,2	108,6	-	**20144107**
TAU UNIT 115	112,0	125,4	11,5-115,0	97,4	109,0	108,8	-	**20144108**

DIMENSIONS GÉNÉRALES

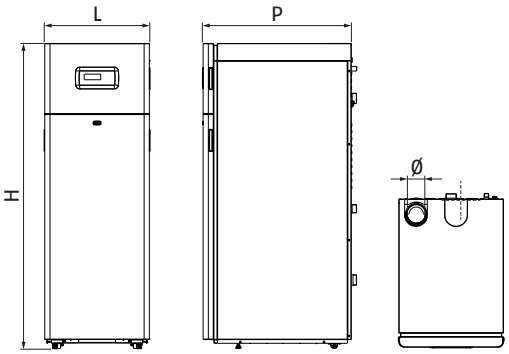

Description	H mm	L mm	P mm	Ø mm	Poids net kg
TAU UNIT 35	1365	600	760	80	135
TAU UNIT 50	1550	600	890	80	155
TAU UNIT 70	1550	600	890	80	165
TAU UNIT 100	1810	600	870	110	245
TAU UNIT 115	1810	600	870	110	245

POMPES À CHALEUR

DONNÉES TECHNIQUES

Description	Chauffage				Refroidissement (*)				Alimentation en énergie électrique V/Ph/Hz	Classe de rendement énergétique		Code
	Plancher (1)		Ventilo-convecteurs (2)		Plancher (3)		Ventilo-convecteurs (4)					
	Puissance nominale kW	COP	Puissance nominale kW	COP	Puissance nominale kW	EER	Puissance nominale kW	EER		(5)	(6)	
LES CODES CI-DESSOUS SE RÉFÈRENT TOUJOURS À LA COMBINAISON DES UNITÉS INTÉRIEURE ET EXTÉRIEURE												
FAMILY ES 12M	12,8	4,44	12,0	3,37	12,3	4,09	8,9	3,22	230/1/50	A+++	A++	**20181797**
FAMILY ES 15M	14,6	4,58	13,7	3,40	15,6	4,00	11,2	3,20	230/1/50	A+++	A++	**20181805**
FAMILY ES 12T	12,8	4,44	12,0	3,37	12,3	4,09	8,9	3,22	400/3+N/50	A+++	A++	**20181803**
FAMILY ES 15T	14,6	4,58	13,7	3,40	15,6	4,00	11,2	3,20	400/3+N/50	A+++	A++	**20181806**
FAMILY ES 18T	16,9	4,37	15,9	3,18	19,4	4,13	13,9	3,19	400/3+N/50	A++	A++	**20181807**
FAMILY ES 25T	24,8	4,06	23,2	2,93	27,9	4,20	19,9	3,15	400/3+N/50	A++	A++	**20181809**

(*) Si la pompe à chaleur est installée dans le système Hybrid PRO mural, la fonction de refroidissement est désactivée.
La performance est conforme aux normes EN 14511:2013 et EN 14825:2016.
(1) Température de l'air extérieur 7°C b.s., 6°C b.h. ; alimentation/évacuation eau 30/35°C.
(2) Température de l'air extérieur 7°C b.s., 6°C b.h. ; alimentation/évacuation eau 40/45°C.
(3) Température de l'air extérieur 35°C ; alimentation/évacuation eau 23/18°C.
(4) Température de l'air extérieur 35°C ; alimentation/évacuation eau 12/7°C.
(5) Valeur se référant au profil climatique moyen pour une température de refoulement de 35 °C. Valeurs conformes au Règlement 811/2013.
(6) Valeur se référant au profil climatique moyen pour une température de refoulement de 55 °C. Valeurs conformes au Règlement 811/2013.

DIMENSIONS GÉNÉRALES

UNITÉ INTÉRIEURE UNITÉ EXTÉRIEURE

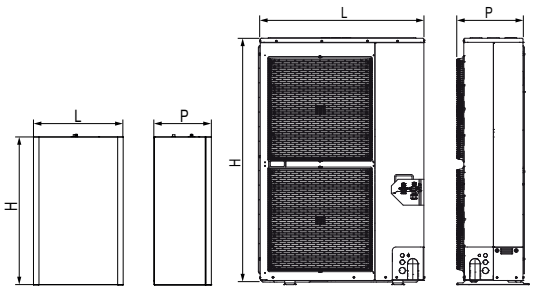

Description	H mm	L mm	P mm	Poids net kg
UNITÉ INTÉRIEURE				
FAMILY ES	825	505	325	41-49
UNITÉ EXTÉRIEURE				
FAMILY ES 12M/12T	1416	940	340	98
FAMILY ES 15M/15T	1416	940	340	98
FAMILY ES 18T	1416	940	340	98
FAMILY ES 25T	1500	980	370	138

CONTRÔLE REC10 I

Remarque : la commande du système hybride est fournie avec la pompe à chaleur FAMILY ES.

DIMENSIONS GÉNÉRALES

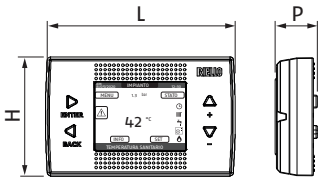

Description	H mm	L mm	P mm	Poids net kg
Contrôle REC10 I	90	146	32	0,15

RÉSERVOIRS DE STOCKAGE À APPARIER

DONNÉES TECHNIQUES

Description	Volume utile l	Température maximale °C	Pression maximale bar	Dispersions W	Classe de rendement énergétique	Code
7000 ACI 120 PLUS	123	99	6	50	B	**20082450**
7000 ACI 200 PLUS	203	99	6	68	C	**20028093**
7000 ACI 300 PLUS	277	99	6	82	C	**20028094**

DIMENSIONS GÉNÉRALES

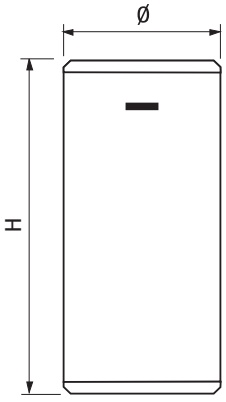

Description	H mm	Ø mm	Poids net kg
7000 ACI 120 PLUS	1095	500	35
7000 ACI 200 PLUS	1395	550	45
7000 ACI 300 PLUS	1560	600	55

Dimensions et poids avec isolation.

UNITÉS HYDRAULIQUES SOLAIRES À APPARIER

DONNÉES TECHNIQUES

Description	Connexions et vannes à bille	Surface nette des collecteurs à raccorder* m²	Remarque	Code
RSS R	Retour uniquement	20	(1)	**20116168**

(1) Compatible avec le contrôle PWM ou ON/OFF.

DIMENSIONS GÉNÉRALES

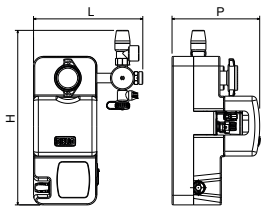

Description	H mm	L mm	P mm	Poids net kg
RSS R	364	228	183	4,1

COLLECTEURS SOLAIRES À APPARIER

DONNÉES TECHNIQUES

Description	Surface de collecteur		Valeurs relatives à la zone d'ouverture			Température de stagnation °C	Remarque	Code no.
	Brut m²	Net m²	ηo	a1 W/m²K	a2 W/m²K²			
RPS 25/2 EVO	2,3	2,14	0,821	4,41	0,006	200	(1)	**20127134**
RPS 25/4	2,3	2,14	0,802	4,28	0,0064	200	(1)	**20127137**
CSAL 20 RS	1,91	1,77	0,781	4,98	0,0005	192	(1)	**20094521**
CSV 25 R	2,77	2,69	0,7	1,15	0,011	268	(1)	**20023353**
CSV 35 R	3,91	3,84	0,7	1,15	0,011	268	(1)	**20023416**

(1) Les kits de fixation du collecteur solaire sont disponibles dans la section « COLLECTEURS SOLAIRES » à la page 225.

DIMENSIONS GÉNÉRALES

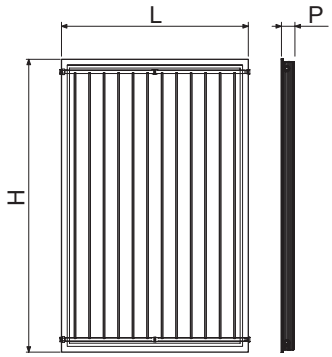

Description	H mm	L mm	P mm	Poids net kg
RPS 25/2 EVO	2004	1195	86	41,5
RPS 25/4	2004	1195	85	44

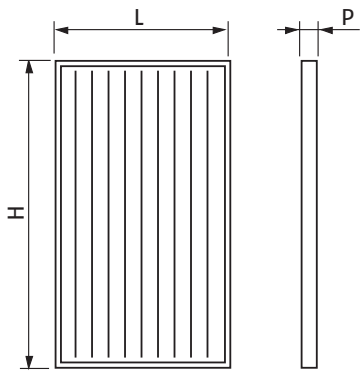

Description	H mm	L mm	P mm	Poids net kg
CSAL 20 RS	1818	1097	70	30

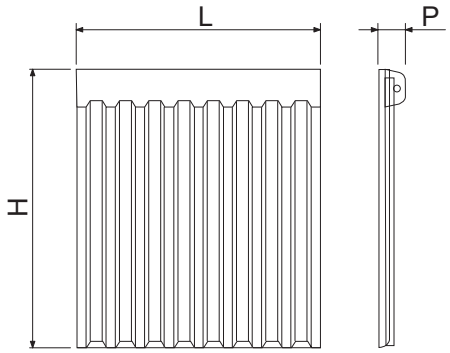

Description	H mm	L mm	P mm	Poids net kg
CSV 25 R	**1730**	**1600**	**145**	**52**
CSV 35 R	**1730**	**2260**	**145**	**74**

CYLINDRES ECS À APPARIER

DONNÉES TECHNIQUES

Description	Utile fourni l	Surface du serpentin de la pompe à chaleur (m²)	Serpentin inférieur de surface d'échange (m²)	Serpentin supérieur de puissance d'échange (kW)	Température maximale °C	Pression maximale bar	Dispersions W	Classe de rendement énergétique	Code
7200 300 HP	263	4,0	-	-	99	10	85	C	**4383500**
7200 500 HP	470	6,0	-	-	99	10	112	C	**4383501**
7200 800 HP	702	7,0	-	-	99	10	130	C	**20136293**
RBC 430 1S	445	-	2	-	99	10	73	B	**20124170**
RBC 550 1S	555	-	2,4	-	99	10	84	B	**20124171**
RBC 800 1S	735	-	2,57	-	99	7	95	B	**20132270**
RBC 1000 1S	890	-	2,92	-	99	7	103	B	**20132271**
RBS 430 2S	430	-	1,4	31,4	99	10	75	B	**20117339**
RBS 550 2S	551	-	1,8	31,4	99	10	68	B	**20116587**
RBS 800 2S	731	-	2,3	50	99	7	94	B	**20132268**
RBS 1000 2S	883	-	2,7	50	99	7	101	B	**20132269**
7200/2-1500 HV PLUS	1390		3,4	47	99	8	162	C	**20136237**
7200/2-2000 HV PLUS	1950		4,6	73	99	8	186	C	**20136239**

DIMENSIONS GÉNÉRALES

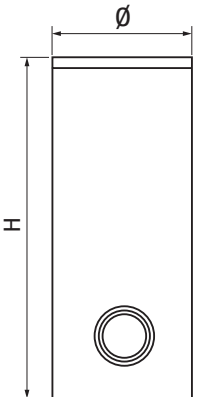

Description	H mm	Ø mm	S (*) mm	Poids net kg
7200 300 HP	1615	600	50	119
7200 500 HP	1690	750	50	166
7200 800 HP	1875	990	100	217

(*) Épaisseur de l'isolation.
Dimensions et poids avec isolation.

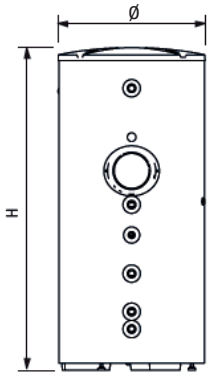

Description	H mm	Ø mm	S (*) mm	Poids net kg
RBC 430 1S	1644	755	52	131
RBC 550 1S	1988	755	52	157
RBC 800 1S	1835	974	92	203
RBC 1000 1S	2155	974	92	225

(*) Épaisseur de l'isolation.
Dimensions et poids avec isolation.

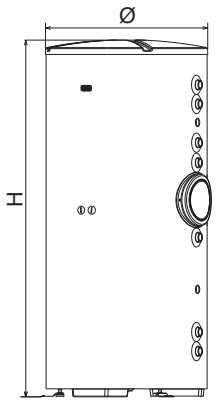

Description	H mm	Ø mm	S (*) mm	Poids net kg
RBS 430 2S	1644	755	50	146
RBS 550 2S	1988	755	50	171
RBS 800 2S	1846	1000	100	222
RBS 1000 2S	2171	1000	100	245

(*) Épaisseur de l'isolation.
Dimensions et poids avec isolation.

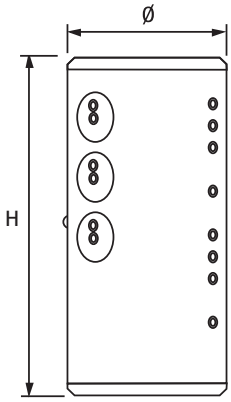

Description	H mm	Ø mm	S (*) mm	Poids net kg
7200/2-1500 HV PLUS	2185	1200	100	324
7200/2-2000 HV PLUS	2470	1300	100	544

(*) Épaisseur de l'isolation.
Dimensions et poids avec isolation.

GUIDE DE CONFIGURATION DU SYSTÈME



1. COMBINAISONS CHAUDIÈRE-POMPE À CHALEUR

2. ACCESSOIRES DE CHAUDIÈRE AU SOL
2.1 Accessoires pour compléter le système
2.2 Dispositifs de sécurité supplémentaires
2.3 Kit de transformation GPL
2.4 Kit de conversion combustion étanche (type C)
2.5 Systèmes de cheminée
2.6 Systèmes de traitement pour la neutralisation de la condensation

3. ACCESSOIRES POUR COMPLÉTER LE SYSTÈME
3.1 Accessoires hydrauliques
3.2 Gestion du circuit secondaire
3.3 Accessoires pour cylindre ECS
3.4 Gestion du circuit solaire

4. CONTRÔLES HI, COMFORT

1. COMBINAISONS CHAUDIÈRE-POMPE À CHALEUR (RECOMMANDÉ)*

Description	Code	FAMILY ES 12M	FAMILY ES 15M	FAMILY ES 12T	FAMILY ES 15T	FAMILY ES 18T	FAMILY ES 25T
		20181797	20181805	20181803	20181806	20181807	20181809
TAU UNIT 35	20145133	●	●	●	●	●	
TAU UNIT 50	20144105	●	●	●	●	●	
TAU UNIT 70	20144106		●		●	●	●
TAU UNIT 100	20144107						●
TAU UNIT 115	20144108						●

(*) Pour se conformer à la réglementation italienne en matière de systèmes hybrides. Pour les marchés hors Italie, toutes les combinaisons chaudière-HP sont disponibles.

2. ACCESSOIRES DE CHAUDIÈRE AU SOL

2.1 Accessoires pour compléter le système

Description	Code
Vase d'expansion (uniquement pour TAU UNIT 35)	**20154816**

2.2 Dispositifs de sécurité supplémentaires

Description	Remarque	Code
Kit de dispositifs de sécurité	(1)	**20180519**
Ensemble soupape de sécurité et manomètre 4 bars	(2)	**20181010**
Ensemble soupape de sécurité et manomètre 4,5 bars	(3)	**20181867**
Raccord de réduction 2" - 1" ½	(4)	**20182680**
Kit de robinet d'arrêt de combustible (VIC) - ØG.1"	(5)	**20009486**
Débitmètre DN15		**20149998**
Débitmètre DN20		**20149996**

Description	Remarque	Code
Débitmètre DN25		**20146343**

(1) Comprend le tuyau de raccordement avec dispositifs de sécurité INAIL, à l'exclusion de : jeu de vannes de sécurité + manomètre, vannes d'arrêt de combustible et débitmètre (à commander séparément).
(2) À fournir pour les modèles TAU UNIT 50-70
(3) À fournir pour les modèles TAU UNIT 100-115
(4) À fournir en cas d'installation d'un kit de sécurité INAIL pour les modèles TAU UNIT 100 et 115.
(5) Recommandé jusqu'à une puissance maximale de 131 kW, calculée en tenant compte de la pression d'alimentation en gaz = 20 mbars.

2.3 Kit de transformation GPL

Description	Code
Kit de transformation GPL (TAU UNIT 35)	**20145150**
Kit de transformation GPL (TAU UNIT 50)	**20144699**
Kit de transformation GPL (TAU UNIT 70)	**20144700**
Kit de transformation GPL (TAU UNIT 100)	**20144703**
Kit de transformation GPL (TAU UNIT 115)	**20144704**

2.4 Kit de conversion combustion étanche (type C)

Description	Remarque	Code
Kit de conversion de type C (TAU UNIT 35-50)	(1)	**20144759**
Kit de conversion de type C (TAU UNIT 70)	(1)	**20144760**
Kit de conversion de type C (TAU UNIT 100-115)	(1)	**20144761**

(1) Accessoires pour l'évacuation fractionnée, pour l'évacuation concentrique, pour achever l'installation, voir la section « Système de cheminée ».

2.5 Systèmes de cheminée

Description	Remarque	Code
Kit de conversion pour le refoulement de la cheminée(TAU UNIT 35)	(1)	**20160064**
Kit de conversion pour le refoulement de la cheminée(TAU UNIT 50-70)	(1)	**20147234**
Kit de conversion pour le refoulement de la cheminée(TAU UNIT 100-115)	(1)	**20147235**

(1) Pour chaque type, vérifiez les longueurs maximales équivalentes en faisant référence à la fiche technique et/ou en contactant le service de prévente. Pour le système d'évacuation de gaz de cheminée, consulter le catalogue des produits 2021.

2.6 Systèmes de traitement pour la neutralisation de la condensation

Description	Remarque	Code
Neutralisateur de condensat HN2 (jusqu'à 270 kW)	(1)	**4031811**
Neutralisateur de condensat N2 (jusqu'à 450 kW)		**4031810**

(1) Équipé de pompes d'extraction.

3. ACCESSOIRES POUR COMPLÉTER LE SYSTÈME

3.1 Accessoires hydrauliques

Description	Code
Filtre à eau en Y 1"	**20175281**
7000 ACI 120 PLUS	**20082450**
7000 ACI 200 PLUS	**20028093**
7000 ACI 300 PLUS	**20028094**

3.2 Gestion du circuit secondaire

Description	Remarque	Code
Vanne de dérivation ECS 1" avec sonde de cylindre ECS	(1)	**20175064**
Sonde à immersion	(2)	**1220599**
Gestion 1ère zone directe/mixte		**20132795**
Gestion 2ème/3ème zone directe/mixte		**20132796**

(1) Pour les modèles FAMILY ES 18T et 25T, vérifiez soigneusement les pertes de charge du système et du circuit ECS.
(2) Utilisé pour la gestion du circuit secondaire et du cylindre ECS.
Remarque : pour la régulation de la température ambiante, voir la section ÉLÉMENTS COMPLÉMENTAIRES DU SYSTÈME – THERMOSTATS ET CHRONOTHERMOSTATS du catalogue

des produits 2021.

3.3 Accessoires pour cylindre ECS

Description	Remarque	Code
Anode électronique équipée d'une prise	(1)	**20055206**
Kit thermomètre	(1)	**20123850**
Kit de courbe pour anode électronique	(1)	**20123851**
Échangeur de chaleur solaire 0,8 m² pour HP 300	(2)	**4383504**
Échangeur de chaleur solaire 1,2 m² pour 500 HP et 800 HP	(3)	**4383505**

(1) Accessoires de cylindre ECS des séries RBC 1S et RBS 2S.
(2) Accessoires de cylindre ECS 7200 HP 300.
(3) Accessoires de cylindre 7200 HP 500 et 7200 HP 800.

3.4 Gestion du circuit solaire

Description	Remarque	Code
Unité hydraulique solaire RSS R	(1)(2)(3)	**20116168**
Kit d'interface solaire	(4)	**20131756**

(1) Le groupe hydraulique solaire à retour uniquement RSS R et le kit d'interface solaire (code 20131756) doivent toujours être commandés ensemble.
(2) Collecteurs raccordables à la surface du réseau : 20 m²
(3) Connexions et vannes à bille sur la ligne de retour
(4) Cela permet de visualiser l'état de fonctionnement de l'installation solaire sur l'interface du système REC10 I.
Remarque : en cas d'installation de collecteurs d'une surface nette >20 m², veuillez consulter le catalogue des produits 2021, section SOLAIRE THERMIQUE ET CYLINDRE – ARTICLES COMPLÉMENTAIRES – STATIONS DE POMPAGE ET RÉGULATEURS DIFFÉRENTIELS.
Remarque : pour la sélection des accessoires du panneau solaire, veuillez consulter le catalogue des produits 2021, section SOLAIRE THERMIQUE ET CYLINDRE – CAPTEURS SOLAIRES.

4. CONTRÔLES Hi, COMFORT

Contrôle des pièces avec possibilité de gestion par APPLI

Dessin	Description	Remarque	Code
	Hi, Comfort T100 Wi-Fi	(1)	**20193354**
	Hi, Comfort T100	(2)	**20193352**
	Hi, Comfort G100-W		**20193355**
	Hi, Comfort G100-R		**20193356**

(1) Avec Hi, Comfort G100-W inclus pour la connexion à Internet au moyen d'un routeur Wi-Fi ADSL.
(2) Pour le raccordement par câble à la chaudière. Compatible pour la connexion par radiofréquence avec Hi, Comfort G100-W, code 20193355 (accessoire non inclus et nécessaire pour la connexion à Internet avec le modem ADSL domestique).

EXEMPLES D'INSTALLATION AVEC UN SYSTÈME HYBRID PRO MURAL

SYSTÈME BIVALENT DE CHAUFFAGE AVEC UNE POMPE À CHALEUR ET UNE CHAUDIÈRE

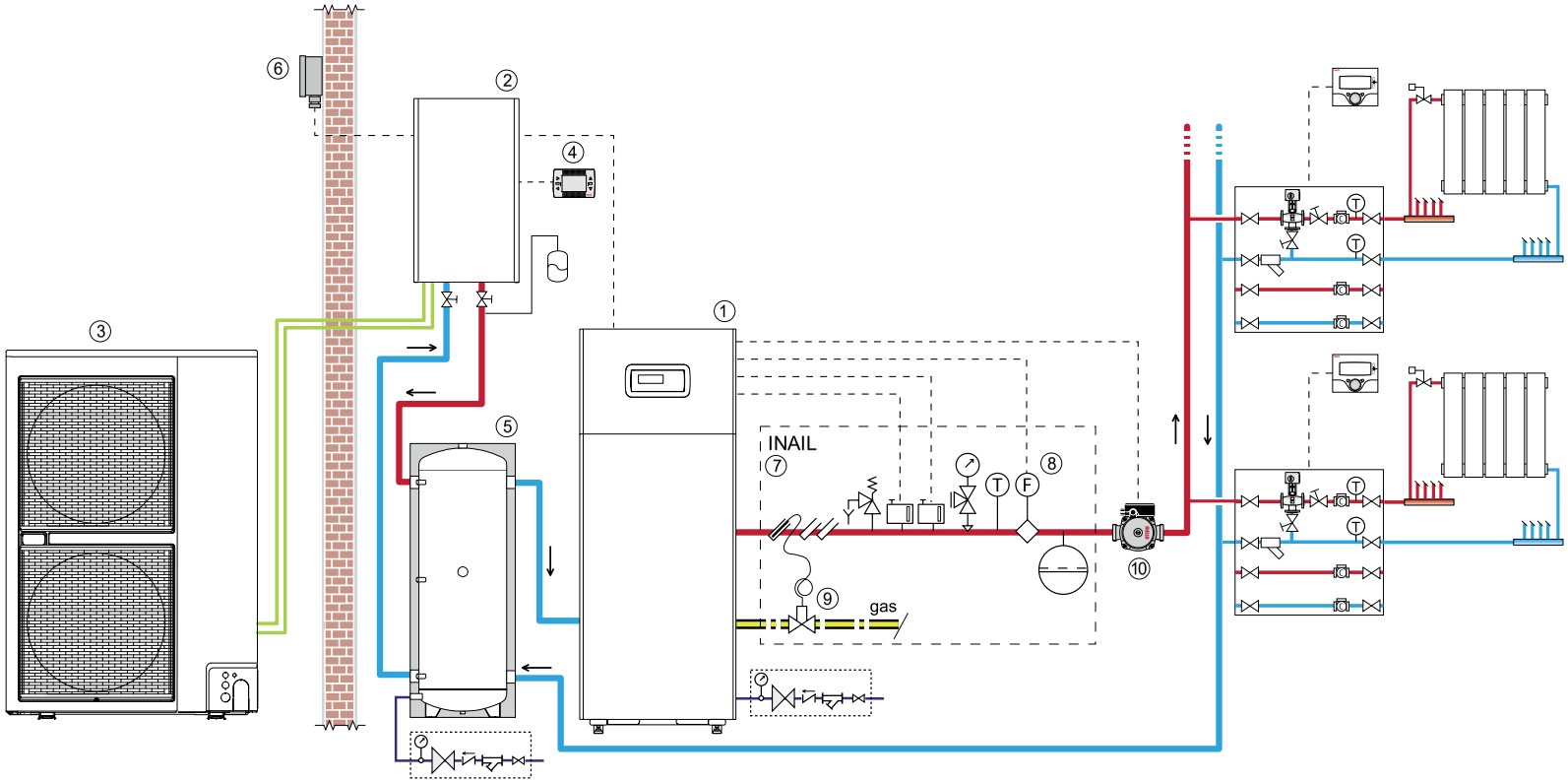

15 Chaudière à condensation TAU UNIT
16 Unité intérieure de pompe à chaleur FAMILY ES
17 Unité extérieure de pompe à chaleur FAMILY ES
18 Panneau de contrôle REC10 I (fourni avec la pompe à chaleur)
19 Réservoir de stockage
20 Sonde externe pour le contrôle de la chaleur climatique (fournie avec la pompe à chaleur)
21 Tuyau de raccordement du dispositif de sécurité INAIL
22 Débitmètre
23 Robinet d'arrêt de combustible
24 Pompe de circulation système

ACCESSOIRES OBLIGATOIRES

Réf. Disposition	Code	Description		Remarque	TAU UNIT 35	TAU UNIT 50	TAU UNIT 70	TAU UNIT 100	TAU UNIT 115
CHAUDIÈRES AU SOL									
1	–	TAU UNIT		(1)	●	●	●	●	●
7	**20180519**	Kit de dispositifs de sécurité				●	●	●	●
7	**20182680**	Raccord de réduction 2" – 1" ½						●	●
7	**20181867**	Ensemble soupape de sécurité et manomètre 4,5 bars				●	●		
7	**20181010**	Ensemble soupape de sécurité et manomètre 4 bars						●	●
8	**20149998**	Débitmètre DN15	(ΔT = 20 °C)			●			
8	**20149996**	Débitmètre DN20	(ΔT = 10 °C)			●			
			(ΔT = 15 °C)			●	●		
			(ΔT = 20 °C)				●	●	
8	**20146343**	Débitmètre DN25	(ΔT = 10 °C)				●		
			(ΔT = 15 °C)					●	●
			(ΔT = 20 °C)						●
8	**20146345**	Débitmètre DN32	(ΔT = 10 °C)					●	●
9	**20009486**	Kit de robinet d'arrêt de combustible (VIC) – ØG.1"				●	●	●	●
POMPE À CHALEUR									
2	–	Unité intérieure FAMILY ES		(1)	●	●	●	●	●
3	–	Unité extérieure FAMILY ES		(1)	●	●	●	●	●
SYSTÈME COMPLET									
4	–	Panneau de contrôle REC10 I		(2)	●	●	●	●	●
6	–	Sonde externe pour le contrôle de la chaleur climatique		(2)	●	●	●	●	●
5	–	Réservoir de stockage 7000 ACI PLUS		(3)	●	●	●	●	●
10	–	Pompe de circulation système		(4)	●	●	●	●	●

(1) Vérifiez les combinaisons indiquées dans la section « 1. COMBINAISON CHAUDIÈRE-POMPE À CHALEUR ».
(2) Fournie avec la pompe à chaleur FAMILY ES.
(3) Le réservoir de stockage 7000 ACI 120 PLUS (code 20082450) garantit le contenu minimum en eau nécessaire au bon fonctionnement de tous les modèles de pompes à chaleur proposés.
(4) Veuillez consulter la section ÉLÉMENTS COMPLÉMENTAIRES DU SYSTÈME – CIRCULATEURS D'EAU.

SYSTÈME BIVALENT DE CHAUFFAGE ET DE PRODUCTION COMBINÉE ECS AVEC POMPE À CHALEUR, CHAUDIÈRE ET CYLINDRE À UN SEUL SERPENTIN

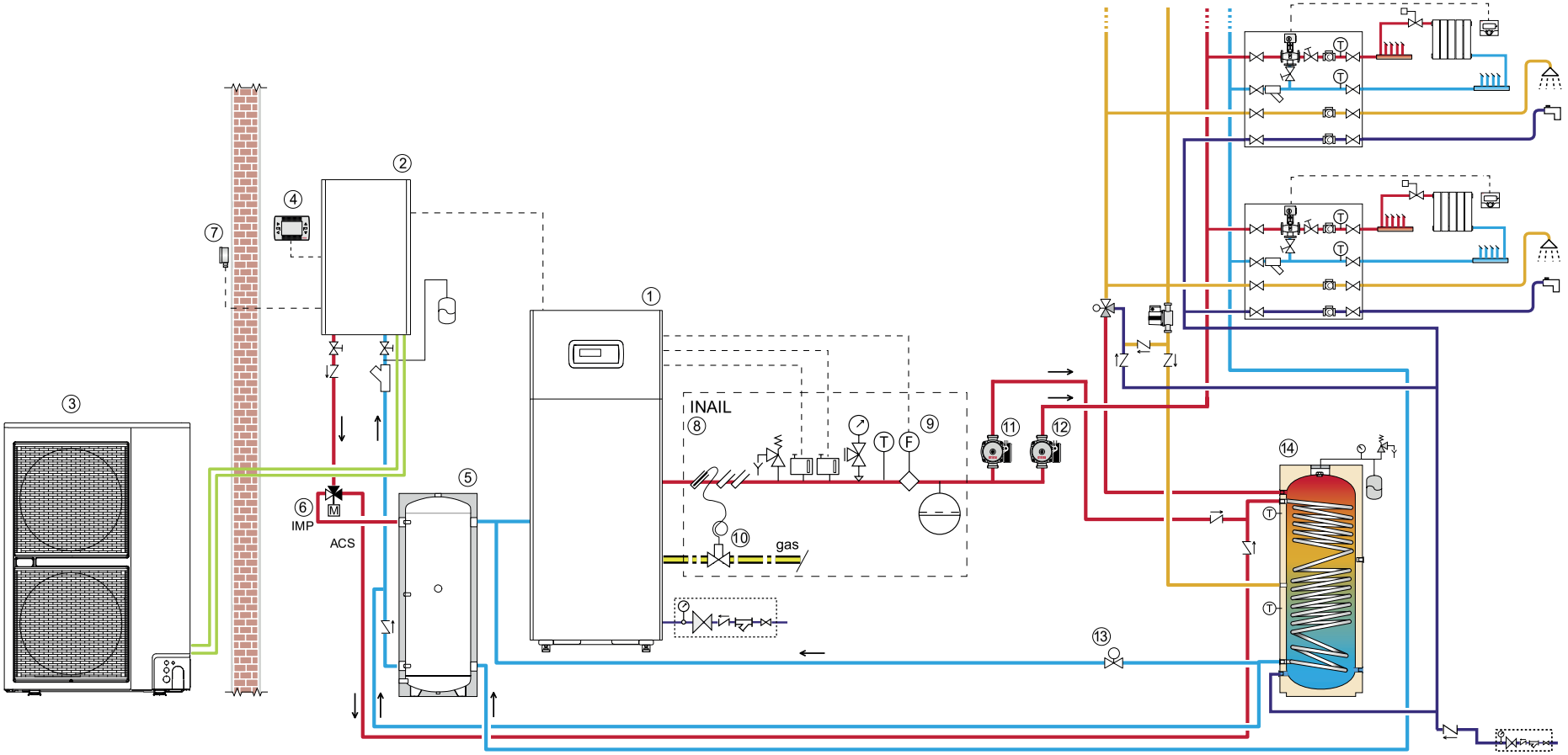

1 Chaudière à condensation TAU UNIT
2 Unité intérieure de pompe à chaleur FAMILY ES
3 Unité extérieure de pompe à chaleur FAMILY ES
4 Panneau de contrôle REC10 I (fourni avec la pompe à chaleur)
5 Réservoir de stockage
6 Vanne de dérivation ECS
7 Sonde externe pour le contrôle de la chaleur climatique (fournie avec la pompe à chaleur)
8 Tuyau de raccordement du dispositif de sécurité INAIL
9 Débitmètre
10 Robinet d'arrêt de combustible
11 Pompe de chargement des cylindres
12 Pompe de circulation système
13 Vanne de mélange motorisée à 2 voies
14 Cylindre ECS

ACCESSOIRES OBLIGATOIRES

Réf. Disposition	Code	Description		Remarque	TAU UNIT 35	TAU UNIT 50	TAU UNIT 70	TAU UNIT 100	TAU UNIT 115
CHAUDIÈRES AU SOL									
1	–	TAU UNIT		(1)	●	●	●	●	●
8	**20180519**	Kit de dispositifs de sécurité				●	●	●	●
8	**20182680**	Raccord de réduction 2" – 1" ½						●	●
8	**20181867**	Ensemble soupape de sécurité et manomètre 4,5 bars				●	●		
8	**20181010**	Ensemble soupape de sécurité et manomètre 4 bars						●	●
9	**20149998**	Débitmètre DN15	(ΔT = 20 °C)			●			
9	**20149996**	Débitmètre DN20	(ΔT = 10 °C)			●			
			(ΔT = 15 °C)			●	●		
			(ΔT = 20 °C)				●	●	
9	**20146343**	Débitmètre DN25	(ΔT = 10 °C)				●		
			(ΔT = 15 °C)					●	●
			(ΔT = 20 °C)						●
9	**20146345**	Débitmètre DN32	(ΔT = 10 °C)					●	●
10	**20009486**	Kit de robinet d'arrêt de combustible (VIC) – ØG.1"				●	●	●	●
POMPE À CHALEUR									
2	–	Unité intérieure FAMILY ES		(1)	●	●	●	●	●
3	–	Unité extérieure FAMILY ES		(1)	●	●	●	●	●
SYSTÈME COMPLET									
4	–	Panneau de contrôle REC10 I (fourni avec la pompe à chaleur)		(2)	●	●	●	●	●
5	–	Réservoir de stockage 7000 ACI PLUS		(3)	●	●	●	●	●
6	**20175064**	Vanne de dérivation ECS 1" avec sonde de cylindre			●	●	●	●	●
7	–	Sonde externe pour le contrôle de la chaleur climatique (fournie avec la pompe à chaleur)		(2)	●	●	●	●	●
11	–	Pompe de chargement des cylindres		(4)	●	●	●	●	●
12	–	Pompe de circulation système		(4)	●	●	●	●	●
13	–	Vanne de mélange motorisée à 2 voies avec microcommutateur de fin de course		(6)	●	●	●	●	●
14	–	Cylindre ECS		(5)	●	●	●	●	●

(1) Vérifiez les combinaisons indiquées dans la section « 1. COMBINAISON CHAUDIÈRE-POMPE À CHALEUR ».
(2) Fournie avec la pompe à chaleur FAMILY ES.
(3) Le réservoir de stockage 7000 ACI 120 PLUS (code 20082450) garantit le contenu minimum en eau nécessaire au bon fonctionnement de tous les modèles de pompes à chaleur proposés.
(4) Veuillez consulter la section ÉLÉMENTS COMPLÉMENTAIRES DU SYSTÈME – CIRCULATEURS D'EAU.
(5) Voir le tableau « DONNÉES TECHNIQUES ».
(6) Responsabilité de l'installateur.

SYSTÈME BIVALENT DE CHAUFFAGE ET DE PRODUCTION COMBINÉE ECS AVEC POMPE À CHALEUR, CHAUDIÈRE ET CYLINDRE À UN SEUL SERPENTIN

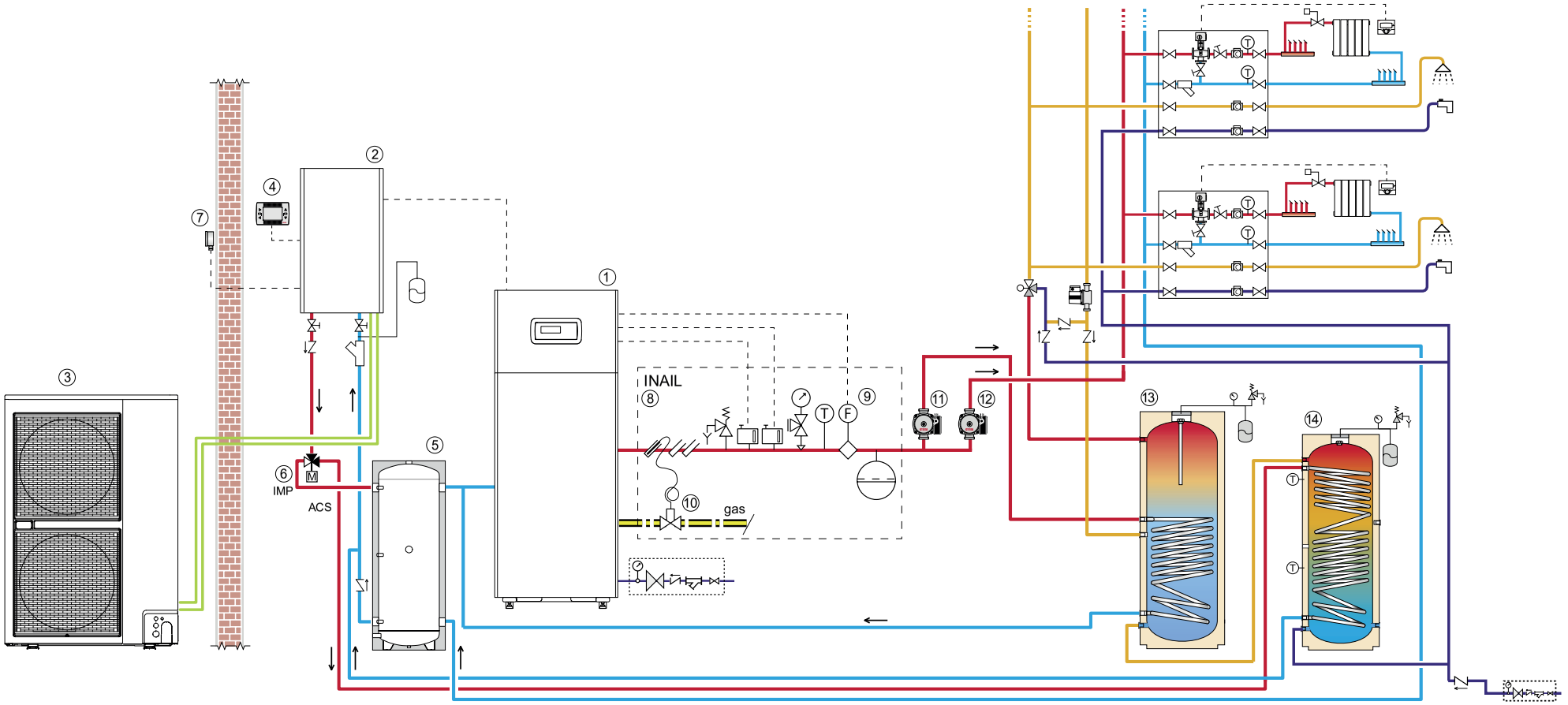

1 Chaudière à condensation TAU UNIT
2 Unité intérieure de pompe à chaleur FAMILY ES
3 Unité extérieure de pompe à chaleur FAMILY ES
4 Panneau de contrôle REC10 I (fourni avec la pompe à chaleur)
5 Réservoir de stockage
6 Vanne de dérivation ECS
7 Sonde externe pour le contrôle de la chaleur climatique (fournie avec la pompe à chaleur)
8 Tuyau de raccordement du dispositif de sécurité INAIL
9 Débitmètre
10 Robinet d'arrêt de combustible
11 Pompe de chargement des cylindres
12 Pompe de circulation système
13 Cylindre principal ECS
14 Cylindre secondaire ECS

ACCESSOIRES OBLIGATOIRES

Réf. Disposition	Code	Description		Remarque	TAU UNIT 35	TAU UNIT 50	TAU UNIT 70	TAU UNIT 100	TAU UNIT 115
CHAUDIÈRES AU SOL									
1	–	TAU UNIT		(1)	●	●	●	●	●
8	**20180519**	Kit de dispositifs de sécurité				●	●	●	●
8	**20182680**	Raccord de réduction 2" – 1" ½						●	●
8	**20181867**	Ensemble soupape de sécurité et manomètre 4,5 bars				●	●		
8	**20181010**	Ensemble soupape de sécurité et manomètre 4 bars						●	●
9	**20149998**	Débitmètre DN15	(ΔT = 20 °C)			●			
9	**20149996**	Débitmètre DN20	(ΔT = 10 °C)			●			
			(ΔT = 15 °C)			●	●		
			(ΔT = 20 °C)				●	●	
9	**20146343**	Débitmètre DN25	(ΔT = 10 °C)				●		
			(ΔT = 15 °C)					●	●
			(ΔT = 20 °C)						●
9	**20146345**	Débitmètre DN32	(ΔT = 10 °C)					●	●
10	**20009486**	Kit de robinet d'arrêt de combustible (VIC) – ØG.1"				●	●	●	●
POMPE À CHALEUR									
2	–	Unité intérieure FAMILY ES		(1)	●	●	●	●	●
3	–	Unité extérieure FAMILY ES		(1)	●	●	●	●	●
SYSTÈME COMPLET									
4	–	Panneau de contrôle REC10 I (fourni avec la pompe à chaleur)		(2)	●	●	●	●	●
5	–	Réservoir de stockage 7000 ACI PLUS		(3)	●	●	●	●	●
6	**20175064**	Vanne de dérivation ECS 1" avec sonde de cylindre			●	●	●	●	●
7	–	Sonde externe pour le contrôle de la chaleur climatique (fournie avec la pompe à chaleur)		(2)	●	●	●	●	●
11	–	Pompe de chargement des cylindres		(4)	●	●	●	●	●
12	–	Pompe de circulation système		(4)	●	●	●	●	●
13	–	Cylindre principal ECS		(5)	●	●	●	●	●
14	–	Cylindre secondaire ECS		(5)	●	●	●	●	●

(1) Vérifiez les combinaisons indiquées dans la section « 1. COMBINAISON CHAUDIÈRE-POMPE À CHALEUR ».
(2) Fournie avec la pompe à chaleur FAMILY ES.
(3) Le réservoir de stockage 7000 ACI 120 PLUS (code 20082450) garantit le contenu minimum en eau nécessaire au bon fonctionnement de tous les modèles de pompes à chaleur proposés.
(4) Veuillez consulter la section ÉLÉMENTS COMPLÉMENTAIRES DU SYSTÈME – CIRCULATEURS D'EAU.
(5) Voir le tableau « DONNÉES TECHNIQUES ».



POMPES À CHALEUR ET REFROIDISSEURS

POMPES À CHALEUR 115

REFROIDISSEURS 137

POMPES À CHALEUR

POUR LE CHAUFFAGE CENTRAL ET LA PRODUCTION D'ECS DE FAIBLE À MOYENNE PUISSANCE

CHAUFFAGE ET CLIMATISATION

MONOBLOC AIR – EAU

HAUTE TEMPÉRATURE



NXHM 004-016

NXHM 004-016
NXHM 012-016 T

NOUVEAU

page 116



NXHM 018-030 (*)

NXHM 018-030T

NOUVEAU

page 118

TEMPÉRATURE MOYENNE



NEXPOLAR 017-022

NEXPOLAR 017-022 TE

page 120



NXH

NXH 026-040

page 122

SPLIT AIR – EAU

CHAUDIÈRES



FAMILY ES

Family ES 5-15M
Family ES 12-25T

page 123

AU SOL



DOMUS ES

Domus ES 5-15M
Domus ES 12-15T

page 128



DOMUS ES SOLAR

Domus ES Solar 5-15M
Domus ES Solar 12-15T

page 132

(*) Disponible à partir de juillet 2022.

Chauffe-eau thermodynamique air-eau monobloc

NXHM 004-016 NOUVEAU



NXH 004-006

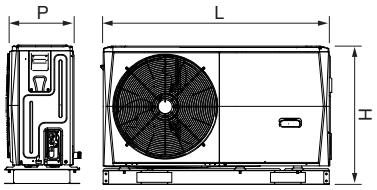

NXH 008-016

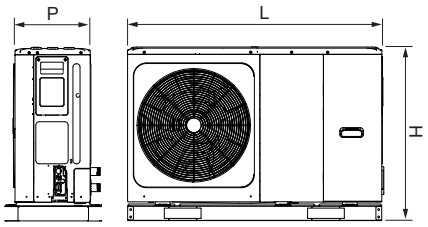

ERP

- Pompe à chaleur à inverseur à rendement élevé en R32

Description	H mm	L mm	P mm	Poids net kg
NXHM 004	792	1295	429	98
NXHM 006	792	1295	429	98
NXHM 008	945	1385	526	121
NXHM 010	945	1385	526	121
NXHM 012/012T	945	1385	526	144
NXHM 014/014T	945	1385	526	144
NXHM 016/016T	945	1385	526	144

NXHM est un chauffe-eau thermodynamique hydronique résidentiel à rendement énergétique élevé pour le chauffage, le refroidissement et la production éventuelle d'eau chaude sanitaire à usage domestique. L'unité fonctionne avec le réfrigérant écologique R32, ce qui garantit non seulement un faible potentiel de réchauffement global (PRG) et une faible émission de CO_2, mais aussi des performances puissantes et une efficacité énergétique élevée à tout moment. NXHM est également équipée de nouveaux serpentins d'échange Blue-Fin, un traitement hydrophile et anticorrosion spécial qui améliore l'écoulement du condensat sur les ailettes et réduit ainsi le risque de gel sur le serpentin (rendement maximal même dans les climats humides). Le NXHM est disponible en 10 modèles différents avec une capacité de chauffage de 4,2 à 15,9 kW.

- Technologie DC-Inverter avec compresseur Twin-Rotary qui module la puissance nécessaire pour s'adapter parfaitement à la charge réelle requise
- COP et EER élevés (toutes les pompes à chaleur NXHM sont conformes aux normes les plus strictes en matière d'efficacité énergétique)
- Performance certifiée HP Keymark
- Ils peuvent être raccordés à des radiateurs à basse température, des éléments rayonnants au sol et des ventilo-convecteurs
- Température de chauffage de l'eau jusqu'à +65 °C
- Installation facile et rapide
- Fonctionnement silencieux
- Le contrôleur filaire est inclus et est capable de gérer complètement le système de chauffage/refroidissement/eau chaude sanitaire
- Le contrôle peut gérer jusqu'à 6 unités en cascade (1 maître et 5 esclaves) même avec des alimentations différentes
- Le programme anti-gel protège l'ensemble du système, en particulier les parties hydrauliques, contre les dommages causés par une température ambiante très froide.

DONNÉES TECHNIQUES

Description	Chauffage				Refroidissement				Alimentation électrique V/Ph/Hz	Classe de rendement énergétique (5)	Code
	Plancher (1)		Ventilo-convecteurs (2)		Plancher (3)		Ventilo-convecteurs (4)				
	Puissance nominale kW	COP	Puissance nominale kW	COP	Puissance nominale kW	EER	Puissance nominale kW	EER			
MONOBLOC AIR-EAU MONOPHASÉ											
NXHM 004	4,20	5,10	4,30	3,80	4,50	5,50	4,70	3,45	230/1/50	A++	**20191936**

Description	Chauffage				Refroidissement				Alimentation électrique V/Ph/Hz	Classe de rendement énergétique (5)	Code
	Plancher (1)		Ventilo-convecteurs (2)		Plancher (3)		Ventilo-convecteurs (4)				
	Puissance nominale kW	COP	Puissance nominale kW	COP	Puissance nominale kW	EER	Puissance nominale kW	EER			
NXHM 006	6,35	4,95	6,30	3,70	6,50	4,80	7,00	3,00	230/1/50	A++	**20191940**
NXHM 008	8,40	5,15	8,10	3,85	8,30	5,05	7,45	3,35	230/1/50	A++	**20191942**
NXHM 010	10,00	4,95	10,00	3,75	9,90	4,55	8,20	3,25	230/1/50	A++	**20191943**
NXHM 012	12,10	4,95	12,30	3,70	12,00	3,95	11,50	2,75	230/1/50	A++	**20191944**
NXHM 014	14,50	4,60	14,10	3,60	13,50	3,61	12,40	2,50	230/1/50	A++	**20191945**
NXHM 016	15,90	4,50	16,00	3,50	14,20	3,61	14,00	2,50	230/1/50	A++	**20191946**
MONOBLOC AIR-EAU TRIPHASÉ											
NXHM 012T	12,10	4,95	12,30	3,70	12,00	3,95	11,50	2,75	400/3/50	A++	**20191947**
NXHM 014T	14,50	4,60	14,10	3,60	13,50	3,61	12,40	2,50	400/3/50	A++	**20191948**
NXHM 016T	15,90	4,50	16,00	3,50	14,20	3,61	14,00	2,50	400/3/50	A++	**20191949**

La performance est conforme à la norme EN 14511-3:2013 et se réfère aux conditions suivantes :
(1) Chauffage : température de l'eau de refoulement 35 °C avec un gradient thermique de 5K ; température de l'air extérieur 7 °C Tb.s et 6 °C Tb.u.
(2) Chauffage : température de l'eau de refoulement 45 °C avec un gradient de 5K ; température de l'air extérieur 7 °C Tb.s et 6 °C Tb.u.
(3) Refroidissement : température de l'eau de refoulement 18 °C avec un gradient thermique de l'eau de 5 °C ; température de l'air d'admission. 35 °C.
(4) Refroidissement : température de l'eau de refoulement 7 °C avec un gradient thermique de l'eau de 5 °C ; température de l'air d'admission. 35 °C.
(5) Classe de rendement énergétique saisonnier pour une zone climatique moyenne pour une température d'admission de 55 °C.

ACCESSOIRES

Description	Remarque	Code
CYLINDRE		
RBC 150 1S		**20124167**
RBC 200 1S		**20124168**
RBC 300 1S		**20124169**
RBC 430 1S		**20124170**
RBC 550 1S		**20124171**
RBC 800 1S		**20132270**
RBC 1000 1S		**20132271**
7200 300 HP (NXHM 004-008)		**4383500**
7200 500 HP (NXHM 010-016)		**4383501**
CHAUD/FROID		
7000 ACI 120 PLUS		**20082450**
7000 ACI 60 PLUS		**20090056**
Stockage inertiel de 50 litres	(8)	**20171999**
ACCESSOIRE POUR LE SYSTÈME HYDRAULIQUE		
Vanne de dérivation ECS 1" avec sonde de chauffage	(10)	**20168920**
Échangeur de chaleur solaire 1,2 m² pour 500 HP	(1)	**4383505**
Filtre à eau Y 1"	(7)	**20175281**
ACCESSOIRE MÉCANIQUE		
Échangeur de chaleur solaire 0,8 m² pour 300 HP	(1)	**4383504**
Vanne de dérivation ECS 1" avec sonde de chaudière	(2)(4)(9)	**20175064**
ACCESSOIRE ÉLECTRIQUE		
Télécommande REC10MH		**20193921**
Sonde de température pour les réservoirs d'équilibrage ou la température de départ de la zone 2 ou la température solaire		**20194933**
Kit de chauffage électrique monophasé de 1,5 kW	(1)	**4383270**
Kit de chauffage électrique monophasé de 3,0 kW	(3)(5)(6)	**20182272**
Kit de chauffage électrique triphasé de 3,8 kW	(1)	**20020707**
Résistance électrique intégrative 1PH-3PH 2-6 kW	(6)	**20182292**

(1) L'accessoire doit être commandé en même temps que l'unité de base et est fourni non installé avec la disponibilité du produit fini.
(2) Cet accessoire doit être utilisé en combinaison avec la sonde de température incluse dans la pompe à chaleur, ou l'accessoire 20194933.
(3) Uniquement en combinaison avec la télécommande REC10MH.
(4) Obligatoire en cas d'installation d'un chauffe-eau domestique.
(5) Le kit comprend la vanne de dérivation à trois voies pour l'ECS avec sonde de chauffage.
(6) Comprend le boîtier d'alimentation électrique et le relais d'activation.
(7) Le filtre à eau est fourni avec la pompe à chaleur NXHM. Si nécessaire, il ne doit être utilisé que pour les modèles NXHM 004 et 006.
(8) Le réservoir tampon ne peut pas être installé horizontalement sous la pompe à chaleur.
(9) Accessoire géré par l'interface machine.
(10) Uniquement en combinaison avec la télécommande REC10MH.

Chauffe-eau thermodynamique air-eau monobloc

NXHM 018-030 NOUVEAU



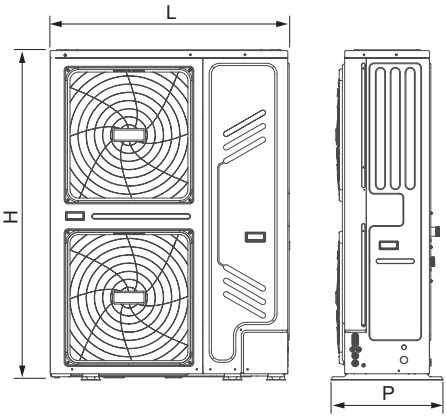

ERP

- Pompe à chaleur à inverseur à rendement élevé en R32

Description	H mm	L mm	P mm	Poids net kg
NXHM 018T-030T	1558	1129	528	177

NXHM 018-030 est la solution idéale pour tout type d'applications résidentielles et commerciales de chauffage et de refroidissement, avec la possibilité de produire de l'eau chaude sanitaire à haut rendement énergétique.
L'unité fonctionne avec le réfrigérant écologique R32, ce qui garantit non seulement un faible potentiel de réchauffement global (PRG) et une faible émission de CO_2, mais aussi des performances puissantes et une efficacité énergétique élevée dans une large gamme de fonctionnement. NXHM 018-030 est également équipée de nouveaux serpentins d'échange Blue-Fin, un traitement hydrophile et anticorrosion spécial qui améliore l'écoulement du condensat sur les ailettes et réduit ainsi le risque de gel sur le serpentin (rendement maximal même dans les climats humides). L'unité est monobloc et tous les composants sont inclus à l'intérieur pour faciliter l'installation et le fonctionnement.
NXHM 018-030 est fourni avec la commande et est disponible en 4 modèles différents avec une capacité de chauffage de 18 à 30 kW.

- Technologie DC-Inverter avec compresseur Twin-Rotary qui module la puissance nécessaire pour s'adapter parfaitement à la charge réelle requise
- COP et EER élevés (toutes les pompes à chaleur NXHM sont conformes aux normes les plus strictes en matière d'efficacité énergétique)
- Performance certifiée HP Keymark
- Ils peuvent être raccordés à des radiateurs à basse température, des éléments rayonnants au sol et des ventilo-convecteurs
- Température de chauffage de l'eau jusqu'à +60 °C
- Installation facile et rapide
- Fonctionnement silencieux
- Le contrôleur filaire est inclus et est capable de gérer complètement le système de chauffage/refroidissement/eau chaude sanitaire
- Le contrôle peut gérer jusqu'à 6 unités en cascade (1 maître et 5 esclaves) même avec des alimentations différentes
- Le programme anti-gel protège l'ensemble du système, en particulier les parties hydrauliques, contre les dommages causés par une température ambiante très froide.

DONNÉES TECHNIQUES

Description	Chauffage				Refroidissement				Alimentation électrique V/Ph/Hz	Classe de rendement énergétique (5)	Code
	Plancher (1)		Ventilo-convecteurs (2)		Plancher (3)		Ventilo-convecteurs (4)				
	Puissance nominale kW	COP	Puissance nominale kW	COP	Puissance nominale kW	EER	Puissance nominale kW	EER			
MONOBLOC TRIPHASÉ AIR - EAU											
NXHM 018T	18,00	4,70	18,00	3,50	18,50	4,75	17,00	3,05	400/3/50	A++	**20194140**
NXHM 022T	22,00	4,40	22,00	3,40	23,00	4,60	21,00	2,95	400/3/50	A++	**20194141**
NXHM 026T	26,00	4,08	26,00	3,10	27,00	4,30	26,00	2,70	400/3/50	A+	**20194142**
NXHM 030T	30,10	3,91	30,00	2,90	31,00	4,00	29,50	2,55	400/3/50	A+	**20194143**

La performance est conforme à la norme EN 14511-3:2013 et se réfère aux conditions suivantes :
(1) Chauffage : température de l'eau de refoulement 35 °C avec un gradient thermique de 5K ; température de l'air extérieur 7 °C Tb.s et 6 °C Tb.u.
(2) Chauffage : température de l'eau de refoulement 45 °C avec un gradient de 5K ; température de l'air extérieur 7 °C Tb.s et 6 °C Tb.u.
(3) Refroidissement : température de l'eau de refoulement 18 °C avec un gradient thermique de l'eau de 5 °C ; température de l'air d'admission. 35 °C.
(4) Refroidissement : température de l'eau de refoulement 7 °C avec un gradient thermique de l'eau de 5 °C ; température de l'air d'admission. 35 °C.
(5) Classe de rendement énergétique saisonnier pour une zone climatique moyenne pour une température d'admission de 55 °C.

ACCESSOIRES

Description	Remarque	Code
CYLINDRE		
RBC 800 1S		**20132270**
RBC 1000 1S		**20132271**
7200 HP 500		**4383501**
7200 HP 800		**20136293**
CHAUD/FROID		
7000 ACI 60 PLUS		**20090056**
7000 ACI 120 PLUS		**20082450**
Stockage inertiel de 100 litres		**20142300**
ACCESSOIRE MÉCANIQUE		
Échangeur solaire 1,2 m² (7200 500-800 HP)	(1)(2)	**4383505**
Kit de support de fixation		**20175145**
ACCESSOIRE ÉLECTRIQUE		
Sonde de température pour les réservoirs d'équilibrage ou la température de départ de la zone 2 ou la température solaire		**20194933**
Kit de chauffage électrique monophasé de 1,5 kW	(1)(2)	**4383270**
Kit de chauffage électrique monophasé de 2,2 kW	(1)(2)	**4383271**
Kit de chauffage électrique monophasé de 3,0 kW	(1)(2)	**4383272**
Kit de chauffage électrique triphasé de 3,8 kW	(1)(2)	**20020707**

(1) L'accessoire doit être commandé en même temps que l'unité de base et est fourni non installé avec la disponibilité du produit fini.
(2) Incompatible avec 7000 ACI 60 PLUS.

Chauffe-eau thermodynamique air-eau monobloc

NexPolar 017-022



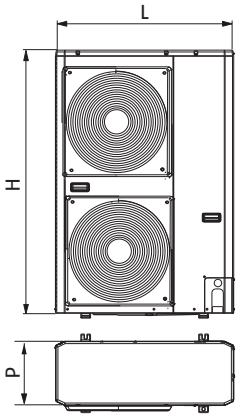

ERP

- Chauffe-eau thermodynamique à inverseur à rendement élevé

Description	H mm	L mm	P mm
NexPolar 017-022	1579	1135	559

NexPolar est la nouvelle solution de Riello pour le chauffage et le refroidissement, avec possibilité de production d'eau chaude sanitaire à rendement énergétique élevé pour un usage domestique. L'unité est équipée d'une commande à inverseur CC modulée par PAM et PWM, qui permet au compresseur de type rotatif double d'être modulé en continu de 30 % à 120 %, garantissant ainsi
un rendement énergétique élevé à tout moment. En hiver, la plage de fonctionnement de l'unité atteint des températures extérieures de -20 °C, avec de l'eau chaude jusqu'à +60 °C ; en été, la température extérieure maximale est de +47 °C avec une température maximale de l'eau réfrigérée de +18 °C.
NexPolar est donc la proposition idéale pour tout type d'application résidentielle et commerciale de chauffage et de refroidissement avec des installations au sol et/ou des ventilo-convecteurs.
L'unité est monobloc, donc tous les composants sont logés à l'intérieur pour faciliter et accélérer les opérations d'installation.
NexPolar est fournie en standard avec un système de contrôle climatique. NexPolar est disponible en neuf modèles, 17 et 21 kW.

- Technologie à inverseur CC avec compresseur rotatif double
- Faible courant d'appel grâce à la technologie à inverseur
- COP (Coefficient de Performance) et EER (Coefficient d'efficacité énergétique) élevés
- Ils peuvent être raccordés à des radiateurs à basse température, des éléments de chauffage au sol et des ventilo-convecteurs
- Contrôle embarqué en standard
- Température de chauffage de l'eau jusqu'à +60 °C
- Installation facile et rapide ; seul le raccordement des tuyaux hydrauliques est nécessaire
- Petite taille.

DONNÉES TECHNIQUES

Description	Chauffage				Refroidissement				Alimentation électrique V/Ph/Hz	Classe de rendement énergétique (5)	Code
	Plancher (1)		Ventilo-convecteurs (2)		Plancher (3)		Ventilo-convecteurs (4)				
	Puissance nom. kW	COP	Puissance nom. kW	COP	Puissance nom. kW	EER	Puissance nom. kW	EER			
NexPolar 017 TE	17,10	4,10	16,90	3,30	20,20	3,80	14,90	3,00	400/3/50	A+	**20102834**
NexPolar 022 TE	21,10	4,10	21,00	3,30	25,80	3,80	18,60	3,10	400/3/50	A+	**20102838**

La performance est conforme à la norme EN 14511-3:2013 et se réfère aux conditions suivantes :
(1) Chauffage : température de l'eau de refoulement 35 °C avec un gradient thermique de 5K ; température de l'air extérieur 7 °C Tb.s et 6 °C Tb.u.
(2) Chauffage : température de l'eau de refoulement 45 °C avec un gradient thermique de 5K ; température de l'air extérieur 7 °C Tb.s et 6 °C Tb.u.
(3) Refroidissement : température de l'eau de refoulement 18 °C avec un gradient thermique de l'eau de 5 °C ; température de l'air d'admission. 35 °C.
(4) Refroidissement : température de l'eau de refoulement 7 °C avec un gradient thermique de l'eau de 5 °C ; température de l'air d'admission. 35 °C.
(5) Classe de rendement énergétique saisonnier pour une zone climatique moyenne pour une température d'admission de 55 °C.

ACCESSOIRES

Description	Remarque	Code
7000 ACI 60 PLUS		**20090056**
7000 ACI 120 PLUS		**20082450**
Kit de support de fixation		**20175145**
Kit d'élément chauffant monophasé 1,5 kW pour 7000 ACI PLUS	(1)	**4383270**
Kit d'élément chauffant triphasé 3,8 kW pour 7000 ACI PLUS	(1)	**20020707**
Sonde d'air externe		**20028567**
Sonde d'eau sanitaire		**20121637**
Sonde cascade		**20121638**
Ballon tampon inertiel de 100 litres		**20142300**
Filtre à eau en Y 1"		**20175281**

(1) L'accessoire doit être commandé en même temps que l'unité de base et est fourni non installé avec la disponibilité du produit fini.

Chauffe-eau thermodynamique air-eau monobloc

NXH 026-040



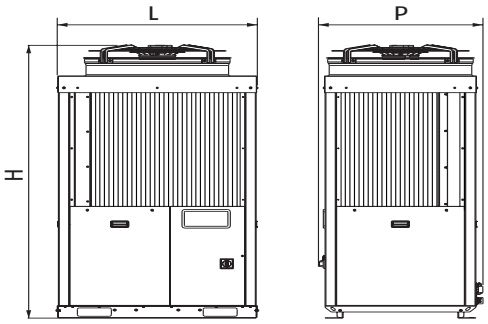

ERP

- Chauffe-eau thermodynamique réversibles air-eau pour des puissances de 31 kW à 39 kW avec turbine hélicoïdale et kit hydronique en standard

Description	H mm	L mm	P mm
NXH 026-040	1790	1002	824

L'unité de la série NXH est un chauffe-eau thermodynamique réversible avec une unité de pompage et un contrôle auto-adaptatif, qui permet de réduire la quantité d'eau dans le système. Ces caractéristiques, la large plage de fonctionnement avec des températures extérieures jusqu'à -15 °C en mode chauffage et jusqu'à +48 °C en mode climatisation font de cette série la solution idéale pour les applications où une compacité, une simplicité et une rapidité d'installation extrêmes sont requises.
L'unité est silencieuse grâce au compresseur Scroll à rendement élevé et à la turbine axiale à faible bruit.

- Rendement CLASSE A +
- Solution Plug & Play avec pompe embarquée dans la machine
- Entretien facile en retirant les panneaux de service
- Système de contrôle auto-adaptatif basé sur un microprocesseur.

DONNÉES TECHNIQUES

Description	Puissance (1) kW	COP (1)	Puissance (2) kW	COP (2)	Puissance (3) kW	EER (3)	Puissance (4) kW	EER (4)	ESEER (4)	Classe de rendement énergétique (5)	Remarque	Code
NXH 026	30,9	3,94	29,7	3,18	33,9	3,52	26,2	2,89	3,23	A+	(A)	**20120387**
NXH 033	34,4	3,95	33,1	3,17	42,8	3,83	32,2	3,11	3,46	A+	(A)	**20120388**
NXH 040	38,8	3,48	40,9	3,13	54	3,37	39,1	2,81	3,12	A+	(A)	**20120389**

La performance est conforme à la norme EN 14511-3:2013 et se réfère aux conditions suivantes :
(1) Chauffage : température de l'eau de refoulement 35 °C avec un gradient thermique de 5K ; température de l'air extérieur 7 °C Tb.s et 6 °C Tb.u.
(2) Chauffage : température de l'eau de refoulement 45 °C avec un gradient thermique de 5K ; température de l'air extérieur 7 °C Tb.s et 6 °C Tb.u.
(3) Refroidissement : température de l'eau de refoulement 18 °C avec un gradient thermique de l'eau de 5 °C ; température de l'air d'admission. 35 °C.
(4) Refroidissement : température de l'eau de refoulement 7 °C avec un gradient thermique de l'eau de 5 °C ; température de l'air d'admission. 35 °C.
(5) Classe de rendement énergétique saisonnier pour une zone climatique moyenne pour une application à basse température.

Conditions de fourniture :
(A) Pour les accessoires du ballon 7000 ACI PLUS, voir la section dédiée.

Chauffe-eau thermodynamique séparation air-eau murales

Family ES

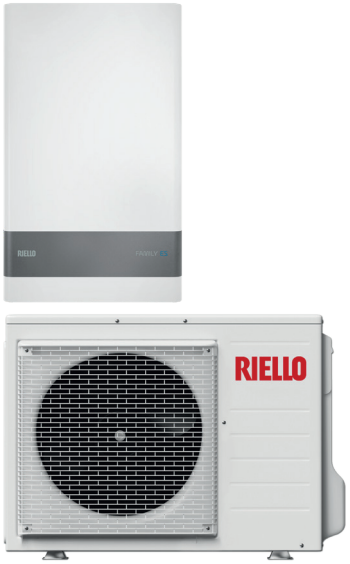

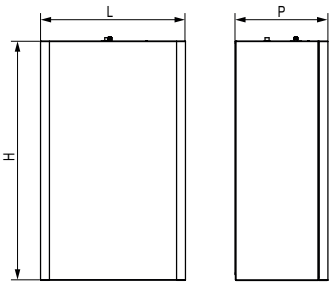

MODÈLES 5M-7M-9M

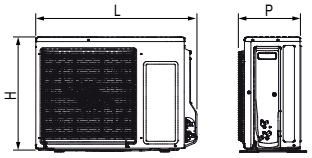

MODÈLES 12M-15M-12T-15T

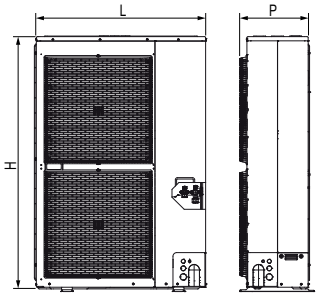

ERP

- Chauffe-eau thermodynamique de type Split avec unité intérieure murale pour le chauffage, le refroidissement et la production d'ECS
- Large gamme de puissances disponibles, de 5 à 25 kW
- Gestion intelligente de multiples sources d'énergie : chauffe-eau thermodynamique, chaudière et solaire thermique
- Panneau de commande pouvant être placé dans la pièce, avec fonction de capteur d'ambiance également (classe V ErP)

Description	H mm	L mm	P mm	Poids net kg
UNITÉ INTÉRIEURE				
FAMILY ES	825	505	325	41-49
UNITÉ EXTÉRIEURE				
FAMILY ES 5M	619	799	299	39
FAMILY ES 7M	619	799	299	40
FAMILY ES 9M	996	940	340	69
FAMILY ES 12M/12T	1416	940	340	98
FAMILY ES 15M/15T	1416	940	340	98
FAMILY ES 18T	1416	940	340	98
FAMILY ES 25T	1500	980	370	138

Family ES est un système de chauffe-eau thermodynamique de type Split avec unité intérieure murale pour le chauffage, le refroidissement et la production d'eau sanitaire. Le système se compose d'une unité extérieure avec R410A reliée par des tuyaux réfrigérants à l'unité murale intérieure.
L'unité extérieure, compacte et silencieuse, comprend un compresseur rotatif double à inverseur CC, une vanne d'expansion électronique, des turbines avec moteur sans balais et un serpentin à ailettes optimisé pour le fonctionnement d'une pompe à chaleur même avec une température extérieure de -20°C.
L'unité intérieure abrite les principaux composants du système hydronique, un échangeur à plaques à haute surface, un circulateur électronique à rendement élevé, un collecteur pour l'installation d'un élément chauffant supplémentaire disponible comme ACCESSOIRE.
L'unité intérieure est extrêmement compacte, avec tous les raccordements hydrauliques et de réfrigération par le bas.
Retirez le panneau frontal pour accéder à tous les composants internes, au panneau de service électronique et au bornier électrique.
Le panneau de contrôle du système est simple et intuitif, avec un grand afficheur couleur rétro-éclairé. Il est fourni avec un support à placer directement à l'intérieur des locaux. Il peut être utilisé comme contrôle d'ambiante et permet l'intégration avec les systèmes de distribution Hybrid BAG³.
En alternative à l'élément de chauffage supplémentaire, le contrôle Family ES peut également gérer une source de chaleur auxiliaire, telle qu'une chaudière, qui fonctionne en intégration ou en secours.

DONNÉES TECHNIQUES

Description	Chauffage				Refroidissement				Alimentation électrique V/Ph/Hz	Classe de rendement énergétique		Code
	Plancher (1)		Ventilo-convecteurs (2)		Plancher (3)		Ventilo-convecteurs (4)					
	Puissance nominale kW	COP	Puissance nominale kW	COP	Puissance nominale kW	EER	Puissance nominale kW	EER		(5)	(6)	
LES CODES INDIQUÉS CI-DESSOUS SE RÉFÈRENT TOUJOURS À LA COMBINAISON DE L'UNITÉ INTÉRIEURE ET DE L'UNITÉ EXTÉRIEURE												
FAMILY ES 5M	4,8	4,11	4,5	2,96	5,1	3,43	3,5	2,48	230/1/50	A++	A++	**20181792**
FAMILY ES 7M	7,1	4,33	6,7	3,13	7,4	4,02	5,3	3,03	230/1/50	A++	A++	**20181795**
FAMILY ES 9M	8,1	4,53	7,6	3,46	8,7	4,21	6,3	3,18	230/1/50	A+++	A++	**20181796**
FAMILY ES 12M	12,8	4,44	12,0	3,37	12,3	4,09	8,9	3,22	230/1/50	A+++	A++	**20181797**
FAMILY ES 15M	14,6	4,58	13,7	3,40	15,6	4,00	11,2	3,20	230/1/50	A+++	A++	**20181805**
FAMILY ES 12T	12,8	4,44	12,0	3,37	12,3	4,09	8,9	3,22	400/3+N/50	A+++	A++	**20181803**
FAMILY ES 15T	14,6	4,58	13,7	3,40	15,6	4,00	11,2	3,20	400/3+N/50	A+++	A++	**20181806**
FAMILY ES 18T	16,9	4,37	15,9	3,18	19,4	4,13	13,9	3,19	400/3+N/50	A++	A++	**20181807**
FAMILY ES 25T	24,8	4,06	23,2	2,93	27,9	4,20	19,9	3,15	400/3+N/50	A++	A++	**20181809**

La performance est conforme aux normes EN 14511:2013 et EN 14825:2016
(1) Température de l'air extérieur 7 °C BS, 6 °C BU ; entrée/sortie d'eau 30/35 °C
(2) Température de l'air extérieur 7 °C BS, 6 °C BU ; entrée/sortie d'eau 40/45°C
(3) Température de l'air extérieur 35 °C ; entrée/sortie d'eau 23/18 °C
(4) Température de l'air extérieur 35 °C ; entrée/sortie d'eau 12/7°C
(5) Valeur se référant au profil climatique moyen pour une température de refoulement de 35 °C. Valeurs conformes au Règlement 811/2013
(6) Valeur se référant au profil climatique moyen pour une température de refoulement de 55 °C. Valeurs conformes au Règlement 811/2013

MODULES DE DISTRIBUTION HYBRIDES CORRESPONDANTS

DONNÉES TECHNIQUES

Description	Gestion de zone	Alimentation électrique V/Ph/Hz	Puissance maximale absorbée W	Remarque	Code
BAG³ HYBRID 2D	2 zone directe	230/1/50	114	(1)(2)	**20130806**
BAG³ HYBRID 1D+1M	1 zone directe + 1 zone mixte	230/1/50	118	(1)(3)	**20130807**
BOÎTIER D'INSTALLATION MURAL				(4)	**20130808**

(1) Fourni sans boîtier d'installation mural.
(2) Équipé en standard d'un thermostat limite pour les systèmes à basse température.
(3) Zone mixte équipée en standard d'un thermostat limite pour les systèmes à basse température.
(4) Boîtier en tôle galvanisée d'installation mural, éventuellement peint en blanc ; le boîtier est obligatoire pour l'installation du BAG³ HYBRID.

DIMENSIONS GÉNÉRALES

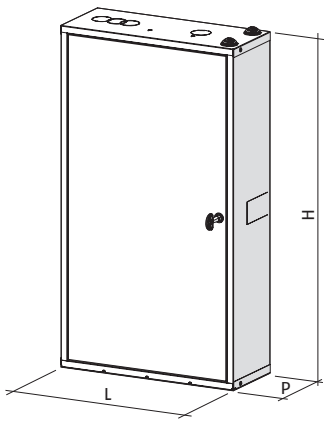

Description	H mm	L mm	P mm	Poids net kg
BAG³ HYBRID 2D	797	400	160	18
BAG³ HYBRID 1D+1M	797	400	160	18
BOÎTIER D'INSTALLATION MURAL	797	400	160	8

TABLEAU DE CORRESPONDANCE DES CODES

Description	Code jeu	Code de l'unité intérieure	Code de l'unité extérieure
FAMILY ES 5M	20181792	20174927	20155167
FAMILY ES 7M	20181795	20174927	20155172
FAMILY ES 9M	20181796	20174927	20155173
FAMILY ES 12M	20181797	20174929	20155174
FAMILY ES 15M	20181805	20174929	20155175
FAMILY ES 12T	20181803	20174932	20155182
FAMILY ES 15T	20181806	20174932	20155184
FAMILY ES 18T	20181807	20174932	20175541
FAMILY ES 25T	20181809	20174933	20175544

ACCESSOIRES

Description	Remarque	Code
CYLINDRE		
RBC 150 1S		**20124167**
RBC 200 1S		**20124168**
RBC 300 1S		**20124169**
RBC 430 1S		**20124170**
RBC 550 1S		**20124171**
RBC 800 1S		**20132270**
RBC 1000 1S		**20132271**
7200 300 HP		**4383500**
7200 500 HP		**4383501**
CHAUD/FROID		
Ballon tampon inertiel de 50 litres		**20171999**
ACCESSOIRE ÉLECTRIQUE		
Kit d'élément chauffant monophasé de 2-4-6 kW	(1)	**20155831**
Kit d'élément chauffant triphasé de 2-4-6 kW	(1)	**20157335**
ACCESSOIRE MÉCANIQUE		
Vanne de dérivation ECS 1" avec sonde de chauffage		**20175064**
ACCESSOIRE POUR LE SYSTÈME HYDRAULIQUE		
Filtre à eau en Y 1"		**20175281**

(1) La puissance fournie par l'élément chauffant dépend du type de câblage effectué lors de l'installation.

CONTRÔLES Hi, COMFORT

Contrôle des pièces avec possibilité de gestion par APPLI

Dessin	Description	Remarque	Code
	Hi, Comfort T100 Wi-Fi	(1)	**20193354**
	Hi, Comfort T100	(2)	**20193352**
	Hi, Comfort G100-W		**20193355**
	Hi, Comfort G100-R		**20193356**

(1) Avec Hi, Comfort G100-W inclus pour la connexion à Internet au moyen d'un routeur Wi-Fi ADSL.
(2) Pour le raccordement par câble à la chaudière. Compatible pour la connexion par radiofréquence avec Hi, Comfort G100-W, code 20193355 (accessoire non inclus et nécessaire pour la connexion à Internet avec le modem ADSL domestique).

SCHÉMAS DU SYSTÈME

SYSTÈME BIVALENT DE CHAUFFAGE, DE REFROIDISSEMENT ET DE PRODUCTION D'ECS

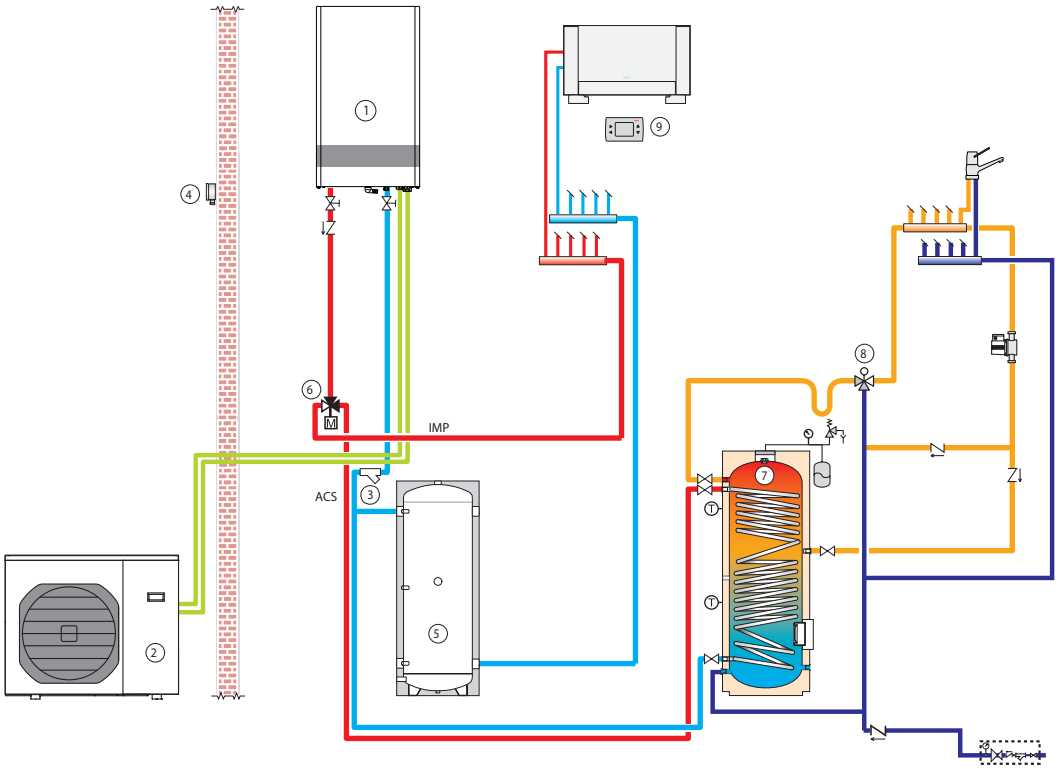

1 Chauffe-eau thermodynamique pour unité intérieure
2 Chauffe-eau thermodynamique pour unité extérieure
3 Filtre Y
4 Sonde d'air externe
5 Ballon tampon
6 Kit de vanne de dérivation ECS
7 Chauffage
8 Mélangeur thermostatique ¾"
9 Télécommande REC10CH

SYSTÈME BIVALENT POUR LE CHAUFFAGE, LE REFROIDISSEMENT ET LA PRODUCTION D'ECS MULTIZONE

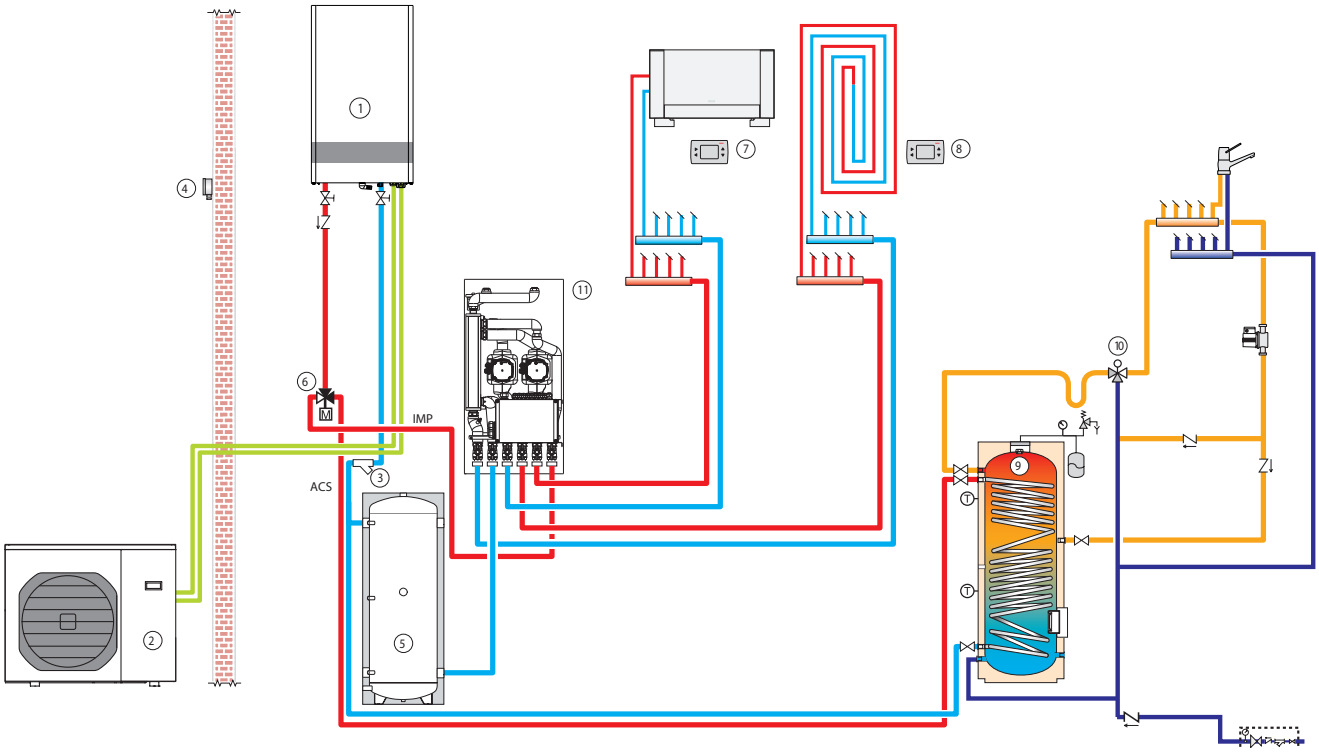

1 Chauffe-eau thermodynamique pour unité intérieure
2 Chauffe-eau thermodynamique pour unité extérieure
3 Filtre Y
4 Sonde d'air externe
5 Ballon tampon
6 Kit de vanne de dérivation ECS
7 Télécommande REC10CH
8 Contrôle zone supplémentaire
9 Chauffage
10 Mélangeur thermostatique ¾"
11 BAG³ HYBRID

Chauffe-eau thermodynamique air-eau Split au sol

Domus ES

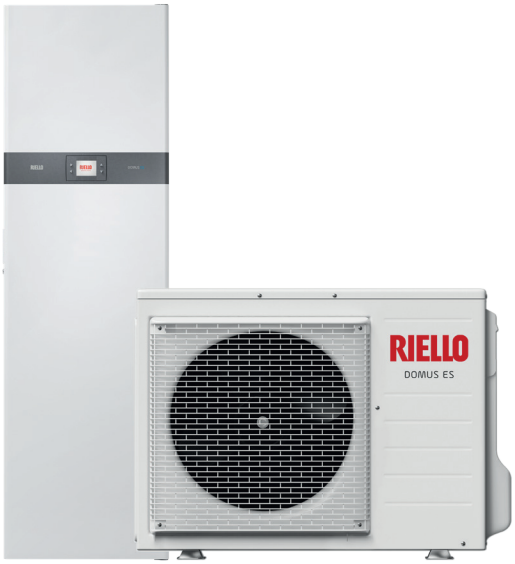

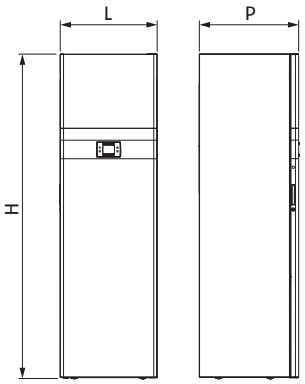

MODÈLES 5M-7M-9M

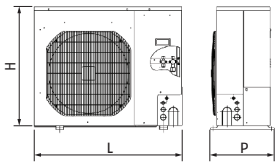

MODÈLES 12M-15M-12T-15T

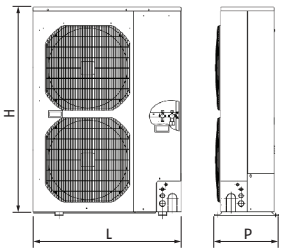

ERP

- Solution prête à l'emploi pour le chauffage, le refroidissement et la production d'ECS
- Des raccordements dédiés pour les chauffe-serviettes de salle de bains avec une température et une gestion indépendantes du système principal
- Production d'ECS avec un échangeur de chaleur en acier inoxydable à rendement élevé (pas de fonction anti-légionellose)
- Possibilité de raccorder et de gérer un deuxième générateur externe

Description	H mm	L mm	P mm	Poids net kg
DOMUS ES 5-7-9-12-15M DOMUS ES 12-15T	600	600	2000	179

Note : les dimensions et les poids se rapportent uniquement à l'unité intérieure.

Description	H mm	L mm	P mm	Poids net kg
DOMUS ES 5M	619	799	299	39
DOMUS ES 7M	619	799	299	40
DOMUS ES 9M	996	940	340	69
DOMUS ES 12M	1416	940	340	98
DOMUS ES 15M	1416	940	340	98
DOMUS ES 12T	1416	940	340	98
DOMUS ES 15T	1416	940	340	98

Note : les dimensions et les poids se rapportent uniquement à l'unité extérieure.

Domus ES est un système de chauffe-eau thermodynamique Split au sol pour le chauffage, le refroidissement et la production d'eau sanitaire. Le système se compose d'une unité extérieure en R410A reliée par des tuyaux réfrigérants à l'unité au sol intérieure.
L'unité extérieure, compacte et silencieuse, comprend un compresseur rotatif double à inverseur CC, une vanne d'expansion électronique, des turbines avec moteur sans balais et un serpentin à ailettes optimisé pour le fonctionnement d'une pompe à chaleur même avec une température extérieure de -20°C.
Les principaux composants du système hydronique sont situés dans l'unité intérieure, y compris un ballon tampon de 200 litres avec un serpentin en acier inoxydable de grande surface pour la production instantanée d'eau chaude sanitaire.

- Unité intérieure tout-en-un au sol pour une installation propre et ordonnée
- Ballon tampon de 200 litres avec échangeur pour une production instantanée d'ECS
- Élimination des cycles anti-légionellose
- Unité intérieure compacte, avec des dimensions de 600x600 mm seulement, et des espaces libres réduits
- Raccordements hydrauliques, électriques et de réfrigération par le haut
- Accès frontal à tous les composants et installation simplifiée grâce au kit de robinet (ACCESSOIRE)
- Panneau de contrôle simple et intuitif avec grand afficheur couleur rétro-éclairé et possibilité de raccordement à distance dans les locaux
- Raccordements pour 2 zones directes indépendantes : une pour le système principal de chauffage/climatisation, l'autre pour les chauffe-serviettes
- Intégration aisée avec un générateur secondaire de secours grâce à des raccordements hydrauliques dédiées et une gestion par signaux numériques

DONNÉES TECHNIQUES

Description	Chauffage				Refroidissement				Alimentation électrique V/Ph/Hz	Classe de rendement énergétique		Code
	Plancher (1)		Ventilo-convecteurs (2)		Plancher (3)		Ventilo-convecteurs (4)					
	Puissance nominale kW	COP	Puissance nominale kW	COP	Puissance nominale kW	EER	Puissance nominale kW	EER		(5)	(6)	
LES CODES INDIQUÉS CI-DESSOUS SE RÉFÈRENT TOUJOURS À LA COMBINAISON DE L'UNITÉ INTÉRIEURE ET DE L'UNITÉ EXTÉRIEURE												
DOMUS ES 5M	4,8	4,11	4,5	2,96	5,1	3,43	3,5	2,48	230/1/50	A++	A /L	**20155360**
DOMUS ES 7M	7,1	4,33	6,7	3,13	7,4	4,02	5,3	3,03	230/1/50	A++	A /L	**20155362**
DOMUS ES 9M	8,1	4,53	7,6	3,46	8,7	4,21	6,3	3,18	230/1/50	A+++	A /L	**20155363**
DOMUS ES 12M	12,8	4,44	12,0	3,37	12,3	4,09	8,9	3,22	230/1/50	A+++	A /XL	**20155364**
DOMUS ES 15M	14,6	4,58	13,7	3,40	15,6	4,00	11,2	3,20	230/1/50	A+++	A /XL	**20155366**
DOMUS ES 12T	12,8	4,44	12,0	3,37	12,3	4,09	8,9	3,22	400/3+N/50	A+++	A /XL	**20155365**
DOMUS ES 15T	14,6	4,58	13,7	3,40	15,6	4,00	11,2	3,20	400/3+N/50	A+++	A /XL	**20155368**

La performance est conforme aux normes EN 14511:2013 et EN 14825:2016
(1) Température de l'air extérieur 7 °C BS, 6 °C BU ; entrée/sortie d'eau 30/35 °C
(2) Température de l'air extérieur 7 °C BS, 6 °C BU ; entrée/sortie d'eau 40/45°C
(3) Température de l'air extérieur 35 °C ; entrée/sortie d'eau 23/18 °C
(4) Température de l'air extérieur 35 °C ; entrée/sortie d'eau 12/7°C
(5) Valeur se référant au profil climatique moyen pour une température de refoulement de 55 °C. Valeurs conformes au Règlement 811/2013
(6) Température de consigne du réservoir 53 °C. Valeurs conformes à la norme EN 16147.

MODULES DE DISTRIBUTION HYBRIDES CORRESPONDANTS

DONNÉES TECHNIQUES

Description	Gestion de zone	Alimentation électrique V/Ph/Hz	Puissance maximale absorbée W	Remarque	Code
BAG³ HYBRID 2D	2 zone directe	230/1/50	114	(1)(2)	**20130806**
BAG³ HYBRID 1D+1M	1 zone directe + 1 zone mixte	230/1/50	118	(1)(3)	**20130807**
BOÎTIER D'INSTALLATION MURAL				(4)	**20130808**

(1) Fourni sans boîtier d'installation mural.
(2) Équipé en standard d'un thermostat limite pour les systèmes à basse température.
(3) Zone mixte équipée en standard d'un thermostat limite pour les systèmes à basse température.
(4) Boîtier en tôle galvanisée d'installation mural, éventuellement peint en blanc ; le boîtier est obligatoire pour l'installation du BAG³ HYBRID.

DIMENSIONS GÉNÉRALES

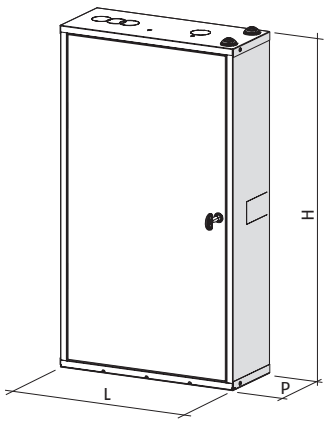

Description	H mm	L mm	P mm	Poids net kg
BAG³ HYBRID 2D	797	400	160	18
BAG³ HYBRID 1D+1M	797	400	160	18
BOÎTIER D'INSTALLATION MURAL	797	400	160	8

TABLEAU DE CORRESPONDANCE DES CODES

Description	Code jeu	Code de l'unité intérieure	Code de l'unité extérieure
DOMUS ES 5M	20155360	20155167	20155185
DOMUS ES 7M	20155362	20155172	20155186
DOMUS ES 9M	20155363	20155173	20155311
DOMUS ES 12M	20155364	20155174	20155313
DOMUS ES 15M	20155366	20155175	20155315
DOMUS ES 12T	20155365	20155182	20155316
DOMUS ES 15T	20155368	20155184	20155318

ACCESSOIRES

Description	Remarque	Code
Kit de robinet	(1)	**20155924**
Ballon tampon inertiel de 50 litres		**20171999**
Kit d'élément chauffant monophasé de 2-4-6 kW	(2)	**20155831**
Kit d'élément chauffant triphasé de 2-4-6 kW	(2)	**20157335**
Kit de séparateur hydraulique S (comprend un circulateur secondaire)	(3)	**20155826**
Kit de séparateur hydraulique L (comprend un circulateur secondaire)	(4)	**20155827**
Kit circulateur température moyenne (chauffe-serviettes)		**20155834**
Kit de verrouillage et support mural REC10CH		**20161942**
ACCESSOIRES POUR LES MODULES DE DISTRIBUTION HYBRID		
Kit de robinet pour le côté chauffe-eau thermodynamique et système BAG³ HYBRID		**20131752**

Tous les accessoires sont fournis séparément sous forme de kits et doivent être installés sur place.
(1) Accessoire obligatoire à commander en même temps que l'unité. Le kit comprend des robinets d'entrée et de sortie d'eau sanitaire, des chauffe-serviettes, des tuyaux de décharge pour les soupapes de sécurité, le collecteur d'évacuation et le matériel nécessaire.
(2) La puissance fournie par l'élément chauffant dépend du type de câblage effectué lors de l'installation
(3) Accessoire pouvant être combiné avec les modèles Domus ES 5, 7 et 9. Cet accessoire doit être installé dans l'unité avant de le raccorder au système.
(4) Accessoire pouvant être combiné avec les modèles Domus ES 12 et 15. Cet accessoire doit être installé dans l'unité avant de le raccorder au système.

CONTRÔLES Hi, COMFORT

Contrôle des pièces avec possibilité de gestion par APPLI

Dessin	Description	Remarque	Code
	Hi, Comfort T100 Wi-Fi	(1)	**20193354**
	Hi, Comfort T100	(2)	**20193352**
	Hi, Comfort G100-W		**20193355**
	Hi, Comfort G100-R		**20193356**

(1) Avec Hi, Comfort G100-W inclus pour la connexion à Internet au moyen d'un routeur Wi-Fi ADSL.
(2) Pour le raccordement par câble à la chaudière. Compatible pour la connexion par radiofréquence avec Hi, Comfort G100-W, code 20193355 (accessoire non inclus et nécessaire pour la connexion à Internet avec le modem ADSL domestique).

SCHÉMA HYDRAULIQUE

- Le contrôle d'une éventuelle chaudière externe est effectué par le biais de deux signaux numériques : un pour l'activation et un pour la gestion d'un second point de consigne en cas de demande d'eau sanitaire.
- Si une présence de chaudière est configurée, elle ne sera utilisée que comme alternative (secours) au chauffe-eau thermodynamique.
- Si le kit de chauffage monophasé/triphasé est configuré, il peut être réglé pour fonctionner en intégration ou en alternative au chauffe-eau thermodynamique.
- Les raccordements au circuit de température moyenne des chauffe-serviettes sont toujours présentes, mais pour fonctionner, elles nécessitent le kit ACCESSOIRE de circulation de température moyenne. Il peut être installé directement à l'intérieur de l'unité où le câble d'alimentation de la pompe et les bornes auxquelles les thermostats de la salle de bains peuvent être raccordés sont déjà en place.
- Le circuit de température moyenne des chauffe-serviettes est totalement indépendant du système principal et peut donc être utilisé même lorsque ce dernier est éteint. La température de refoulement est égale à la température fixée pour le ballon tampon d'eau sanitaire.
- Le système principal est géré par l'activation numérique d'un thermostat d'ambiance. Si plusieurs zones doivent être gérées, les différents thermostats d'ambiance doivent être placés en parallèle et il est conseillé d'ajouter à l'équipement standard le « Kit séparateur hydraulique » ACCESSOIRE.
- Dans le cas contraire, il est possible de raccorder à distance l'interface utilisateur de l'unité intérieure dans la pièce, en l'utilisant également comme thermostat d'ambiance. Si plusieurs zones doivent être gérées, le BAG³ Hybrid doit être ajouté comme système de distribution.

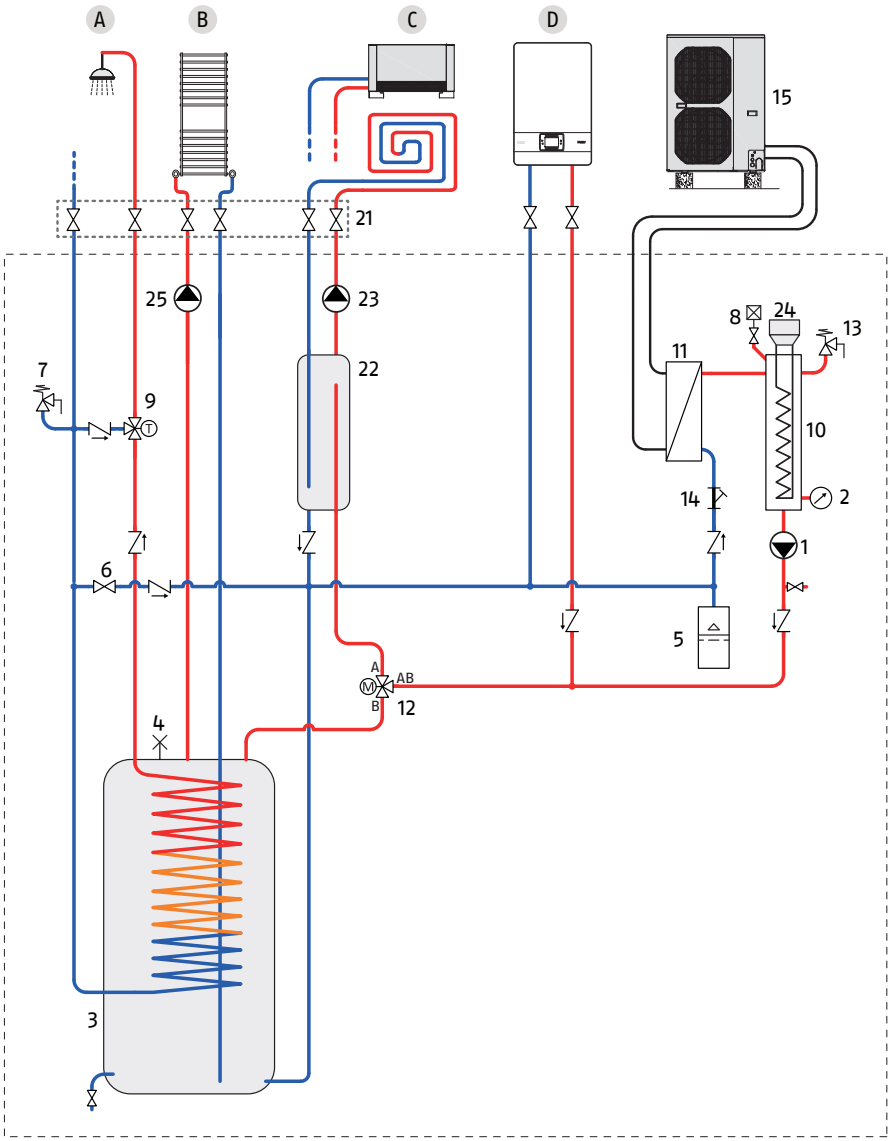

A Utilisateurs d'eau sanitaire
B Chauffe-serviettes
C Principaux utilisateurs du système
D Générateur secondaire (chaudière)

1 Pompe de circulation primaire (P1)
2 Manomètre
3 Ballon tampon d'eau sanitaire
4 Soupape de purge manuelle
5 Réservoir d'expansion
6 Valve de charge du système
7 Soupape de sécurité à 6 bars
8 Vanne d'évacuation automatique
9 Vanne de mélange thermostatique
10 Collecteur
11 Échangeur à plaques
12 Vanne de dérivation à 3 voies
13 Soupape de sécurité à 3 bars
14 Filtre Y
15 Unité extérieure
21 Kit de robinet *
22 Séparateur hydraulique **
23 Pompe de circulation secondaire (P2) **
24 Élément chauffant supplémentaire de 2/4/6 kW
25 Pompe de circulation du chauffe-serviettes (P3) ****

* Kit de robinet accessoire
** Kit de séparateur hydraulique accessoire avec circulateur de circuit secondaire
*** Kit d'éléments chauffants supplémentaires accessoire
**** Kit de circulateur chauffe-serviettes accessoire

Chauffe-eau thermodynamique air-eau Split au sol

Domus ES Solar



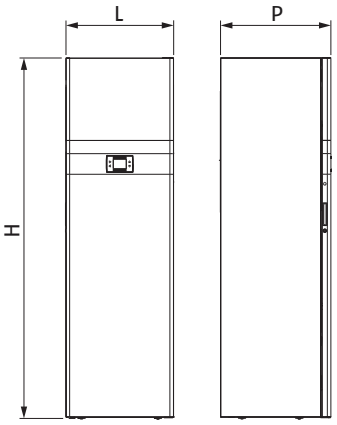

MODÈLE 5M-7M-9M

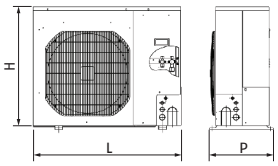

MODÈLE 12M-15M-12T-15T

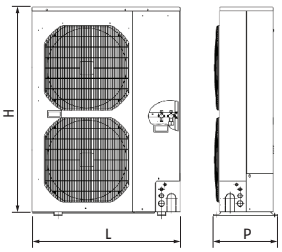

ERP

- Solution prête à l'emploi pour le chauffage, le refroidissement et la production d'ECS
- Des raccordements dédiés pour les chauffe-serviettes de salle de bains avec une température et une gestion indépendantes du système principal
- Production d'ECS avec un échangeur de chaleur en acier inoxydable à rendement élevé (pas de fonction anti-légionellose)
- Gestion intelligente de multiples sources d'énergie : chauffe-eau thermodynamique, chaudière et solaire thermique

Description	H mm	L mm	P mm	Poids net kg
DOMUS ES 5-7-9-12-15M **DOMUS ES 12-15T**	600	600	2000	179

Note : les dimensions et les poids se rapportent uniquement à l'unité intérieure.

Description	H mm	L mm	P mm	Poids net kg
DOMUS ES SOLAR 5M	619	799	299	39
DOMUS ES SOLAR 7M	619	799	299	40
DOMUS ES SOLAR 9M	996	940	340	69
DOMUS ES SOLAR 12M	1416	940	340	98
DOMUS ES SOLAR 15M	1416	940	340	98
DOMUS ES SOLAR 12T	1416	940	340	98
DOMUS ES SOLAR 15T	1416	940	340	98

Note : les dimensions et les poids se rapportent uniquement à l'unité extérieure.

Domus ES Solar est un système de chauffe-eau thermodynamique Split au sol pour le chauffage, le refroidissement et la production d'eau sanitaire. Le système se compose d'une unité extérieure en R410A reliée par des tuyaux réfrigérants à l'unité au sol intérieure.
L'unité extérieure, compacte et silencieuse, comprend un compresseur rotatif double à inverseur CC, une vanne d'expansion électronique, des turbines avec moteur sans balais et un serpentin à ailettes optimisé pour le fonctionnement d'une pompe à chaleur même avec une température extérieure de -20°C.
Les principaux composants du système hydronique sont situés dans l'unité intérieure, y compris un ballon tampon de 200 litres avec un serpentin en acier inoxydable de grande surface pour la production instantanée d'eau chaude sanitaire.

- Unité intérieure tout-en-un au sol pour une installation propre et ordonnée
- Ballon tampon de 200 litres avec échangeur pour une production instantanée d'ECS
- Élimination des cycles anti-légionellose
- Unité intérieure compacte, avec des dimensions de 600x600 mm seulement, et des espaces libres réduits
- Raccordements hydrauliques, électriques et de réfrigération par le haut
- Accès frontal à tous les composants et installation simplifiée grâce au kit de robinet (ACCESSOIRE)
- Panneau de contrôle simple et intuitif avec grand afficheur couleur rétro-éclairé et possibilité de raccordement à distance dans les locaux
- Raccordements pour 2 zones directes indépendantes : une pour le système principal de chauffage/climatisation, l'autre pour les chauffe-serviettes
- Intégration aisée avec un générateur secondaire de secours grâce à des raccordements hydrauliques dédiées et une gestion par signaux numériques
- Gestion de l'énergie solaire directement à partir de l'interface utilisateur de la machine
- La section solaire comprend un circulateur à rendement élevé, un réservoir d'expansion de 24 litres, une soupape de sécurité, un manomètre et une sonde de panneau.

DONNÉES TECHNIQUES

Description	Chauffage				Refroidissement				Alimentation électrique V/Ph/Hz	Classe de rendement énergétique		Remarque	Code
	Plancher (1)		Ventilo-convecteurs (2)		Plancher (3)		Ventilo-convecteurs (4)						
	Puissance nominale kW	COP	Puissance nominale kW	COP	Puissance nominale kW	EER	Puissance nominale kW	EER		(5)	(6)		
LES CODES ÉNUMÉRÉS CI-DESSOUS SE RÉFÈRENT TOUJOURS À LA COMBINAISON DE L'UNITÉ INTÉRIEURE ET DE L'UNITÉ EXTÉRIEURE													
DOMUS ES SOLAR 5M	4,8	4,11	4,5	2,96	5,1	3,43	3,5	2,48	230/1/50	A++	A /L	(D)	**20155373**
DOMUS ES SOLAR 7M	7,1	4,33	6,7	3,13	7,4	4,02	5,3	3,03	230/1/50	A++	A /L	(D)	**20155375**
DOMUS ES SOLAR 9M	8,1	4,53	7,6	3,46	8,7	4,21	6,3	3,18	230/1/50	A+++	A /L	(D)	**20155376**
DOMUS ES SOLAR 12M	12,8	4,44	12,0	3,37	12,3	4,09	8,9	3,22	230/1/50	A+++	A /XL	(D)	**20155377**
DOMUS ES SOLAR 15M	14,6	4,58	13,7	3,40	15,6	4,00	11,2	3,20	230/1/50	A+++	A /XL	(D)	**20155382**
DOMUS ES SOLAR 12T	12,8	4,44	12,0	3,37	12,3	4,09	8,9	3,22	400/3+N/50	A+++	A /XL	(D)	**20155380**
DOMUS ES SOLAR 15T	14,6	4,58	13,7	3,40	15,6	4,00	11,2	3,20	400/3+N/50	A+++	A /XL	(D)	**20155385**

La performance est conforme aux normes EN 14511:2013 et EN 14825:2016
(1) Température de l'air extérieur 7 °C BS, 6 °C BU ; entrée/sortie d'eau 30/35 °C
(2) Température de l'air extérieur 7 °C BS, 6 °C BU ; entrée/sortie d'eau 40/45°C
(3) Température de l'air extérieur 35 °C ; entrée/sortie d'eau 23/18 °C
(4) Température de l'air extérieur 35 °C ; entrée/sortie d'eau 12/7°C
(5) Valeur se référant au profil climatique moyen pour une température de refoulement de 55 °C. Valeurs conformes au Règlement 811/2013
(6) Température de consigne du ballon 53 °C. Valeurs conformes à la norme EN 16147
(D) Disponibilité du matériel dans notre entrepôt : 15 jours ouvrables à compter de la date de validation de la commande.

MODULES DE DISTRIBUTION HYBRIDES CORRESPONDANTS

DONNÉES TECHNIQUES

Description	Gestion de zone	Alimentation électrique V/Ph/Hz	Puissance maximale absorbée W	Remarque	Code
BAG³ HYBRID 2D	2 zone directe	230/1/50	114	(1)(2)	**20130806**
BAG³ HYBRID 1D+1M	1 zone directe + 1 zone mixte	230/1/50	118	(1)(3)	**20130807**
BOÎTIER D'INSTALLATION MURAL				(4)	**20130808**

(1) Fourni sans boîtier d'installation mural.
(2) Équipé en standard d'un thermostat limite pour les systèmes à basse température.
(3) Zone mixte équipée en standard d'un thermostat limite pour les systèmes à basse température.
(4) Boîtier en tôle galvanisée d'installation mural, éventuellement peint en blanc ; le boîtier est obligatoire pour l'installation du BAG³ HYBRID.

DIMENSIONS GÉNÉRALES

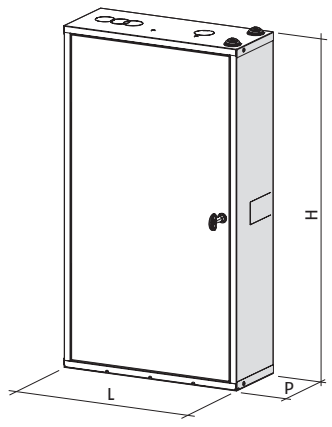

Description	H mm	L mm	P mm	Poids net kg
BAG³ HYBRID 2D	797	400	160	18
BAG³ HYBRID 1D+1M	797	400	160	18
BOÎTIER D'INSTALLATION MURAL	797	400	160	8

COLLECTEURS SOLAIRES CORRESPONDANTS

DONNÉES TECHNIQUES

Description	Surface de collecteur Brut m²	Surface de collecteur Net m²	Valeurs relatives à la zone d'ouverture ηo	a1 W/m²K	a2 W/m²K²	Température de stagnation °C	Remarque	Code
RPS 25/2 EVO	2,3	2,14	0,821	4,41	0,006	200	(1)	**20127134**
RPS 25/4	2,30	2,14	0,802	4,28	0,0064	200	(1)	**20127137**

(1) Les kits de fixation du collecteur solaire sont disponibles dans la section « COLLECTEURS SOLAIRES » à la page 225.

DIMENSIONS GÉNÉRALES

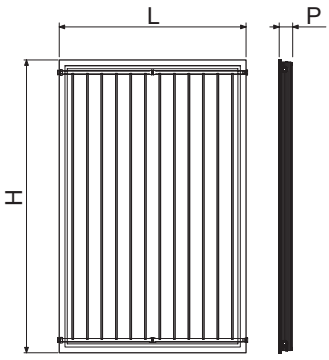

Description	H mm	L mm	P mm	Poids net kg
RPS 25/2 EVO	2004	1195	86	41,5
RPS 25/4	2004	1195	85	44

TABLEAU DE CORRESPONDANCE DES CODES

Description	Code jeu	Code de l'unité extérieure	Code de l'unité intérieure
DOMUS ES SOLAR 5M	20155373	20155167	20155319
DOMUS ES SOLAR 7M	20155375	20155172	20155324
DOMUS ES SOLAR 9M	20155376	20155173	20155330
DOMUS ES SOLAR 12M	20155377	20155174	20155331
DOMUS ES SOLAR 15M	20155382	20155175	20155333
DOMUS ES SOLAR 12T	20155380	20155182	20155334
DOMUS ES SOLAR 15T	20155385	20155184	20155337

ACCESSOIRES

Description	Remarque	Code
Kit de robinet	(1)	**20155924**
Ballon tampon inertiel de 50 litres		**20171999**
Kit d'élément chauffant monophasé de 2-4-6 kW	(2)	**20155831**
Kit d'élément chauffant triphasé de 2-4-6 kW	(2)	**20157335**
Kit de séparateur hydraulique S (comprend un circulateur secondaire)	(3)	**20155826**
Kit de séparateur hydraulique L (comprend un circulateur secondaire)	(4)	**20155827**
Kit circulateur température moyenne (chauffe-serviettes)		**20155834**
Kit de verrouillage et support mural REC10CH		**20161942**
ACCESSOIRES POUR LES MODULES DE DISTRIBUTION HYBRID		
Kit de robinet pour le côté chauffe-eau thermodynamique et système BAG³ HYBRID		**20131752**
ACCESSOIRES POUR LE SOLAIRE THERMIQUE		
Kit de sonde collecteur solaire	(5)	**20008787**
Kit de dégazage solaire manuel	(6)	**20026577**
Kit de raccordement à souder (comprend : 2 connecteurs à souder pour le raccordement aux collecteurs RPS 25/2 EVO et RPS 25/4 et 2 connecteurs pour le raccordement à l'unité hydraulique RSS ou directement au chauffage solaire)		**20132142**
Kit de raccordement pour tuyau en acier inoxydable (comprend : 2 connecteurs pour le raccordement aux collecteurs RPS 25/2 EVO et RPS 25/4 et 2 connecteurs pour le raccordement à l'unité hydraulique RSS ou directement au chauffage solaire)		**20132143**

Description	Remarque	Code
Kit de 15 m de tuyau flexible en acier inoxydable DN16 (comprend : un tuyau double ondulé en acier inoxydable pour le refoulement et le retour, un câble pour la sonde solaire et une isolation adaptée aux applications solaires)		**4383254**
Kit de 20 m de tuyau flexible en acier inoxydable DN16 (comprend : un tuyau double ondulé en acier inoxydable pour le refoulement et le retour, un câble pour la sonde solaire et une isolation adaptée aux applications solaires)		**4383255**
Kit de 5 kg de propylène glycol (fluide caloporteur concentré, avec inhibiteurs de corrosion, pour collecteurs plats)		**4383085**
Kit de 10 kg de propylène glycol (fluide caloporteur concentré, avec inhibiteurs de corrosion, pour collecteurs plats)		**4383059**

Tous les accessoires sont fournis séparément sous forme de kits et doivent être installés sur place.
(1) Accessoire obligatoire à commander en même temps que l'unité. Le kit comprend des robinets d'entrée et de sortie d'eau sanitaire, des chauffe-serviettes, des tuyaux de décharge pour les soupapes de sécurité, le collecteur d'évacuation et le matériel nécessaire.
(2) La puissance fournie par l'élément chauffant dépend du type de câblage effectué lors de l'installation.
(3) Accessoire pouvant être combiné avec les modèles Domus ES 5, 7 et 9. Cet ACCESSOIRE doit être installé dans l'unité avant de le raccorder au système.
(4) Accessoire pouvant être combiné avec les modèles Domus ES 12 et 15. Cet ACCESSOIRE doit être installé dans l'unité avant de le raccorder au système.
(5) L'unité intérieure comprend déjà une sonde de panneau.
(6) Utilisez-en un pour chaque jeu de collecteurs montés en position haute.

CONTRÔLES Hi, COMFORT

Contrôle des pièces avec possibilité de gestion par APPLI

Dessin	Description	Remarque	Code
	Hi, Comfort T100 Wi-Fi	(1)	**20193354**
	Hi, Comfort T100	(2)	**20193352**
	Hi, Comfort G100-W		**20193355**
	Hi, Comfort G100-R		**20193356**

(1) Avec Hi, Comfort G100-W inclus pour la connexion à Internet au moyen d'un routeur Wi-Fi ADSL.
(2) Pour le raccordement par câble à la chaudière. Compatible pour la connexion par radiofréquence avec Hi, Comfort G100-W, code 20193355 (accessoire non inclus et nécessaire pour la connexion à Internet avec le modem ADSL domestique).

SCHÉMA HYDRAULIQUE

- Le contrôle d'une éventuelle chaudière externe est effectué par le biais de deux signaux numériques : un pour l'activation et un pour la gestion d'un second point de consigne en cas de demande d'eau sanitaire.
- Si une présence de chaudière est configurée, elle ne sera utilisée que comme alternative (secours) au chauffe-eau thermodynamique.
- Si le kit de l' « élément chauffant supplémentaire » est configuré, il peut être réglé pour fonctionner en intégration ou en alternative au chauffe-eau thermodynamique.
- Les raccordements au circuit de température moyenne des chauffe-serviettes sont toujours présentes, mais pour fonctionner, elles nécessitent le « kit de circulateur de chauffe-serviettes » accessoire. Il peut être installé directement à l'intérieur de l'unité où le câble d'alimentation de la pompe et les bornes auxquelles les thermostats de la salle de bains peuvent être raccordés sont déjà en place.
- Le circuit de température moyenne des chauffe-serviettes est totalement indépendant du système principal et peut donc être utilisé même lorsque ce dernier est éteint. La température de refoulement est égale à la température fixée pour le ballon tampon d'eau sanitaire.
- Le système principal est géré par l'activation numérique d'un thermostat d'ambiance. Si plusieurs zones doivent être gérées, les différents thermostats d'ambiance doivent être placés en parallèle et il est conseillé d'ajouter à l'équipement standard le « Kit séparateur hydraulique » ACCESSOIRE.
- Dans le cas contraire, il est possible de raccorder à distance l'interface utilisateur de l'unité intérieure dans la pièce, en l'utilisant également comme thermostat d'ambiance. Si plusieurs zones doivent être gérées, le BAG³ Hybrid doit être ajouté comme système de distribution.

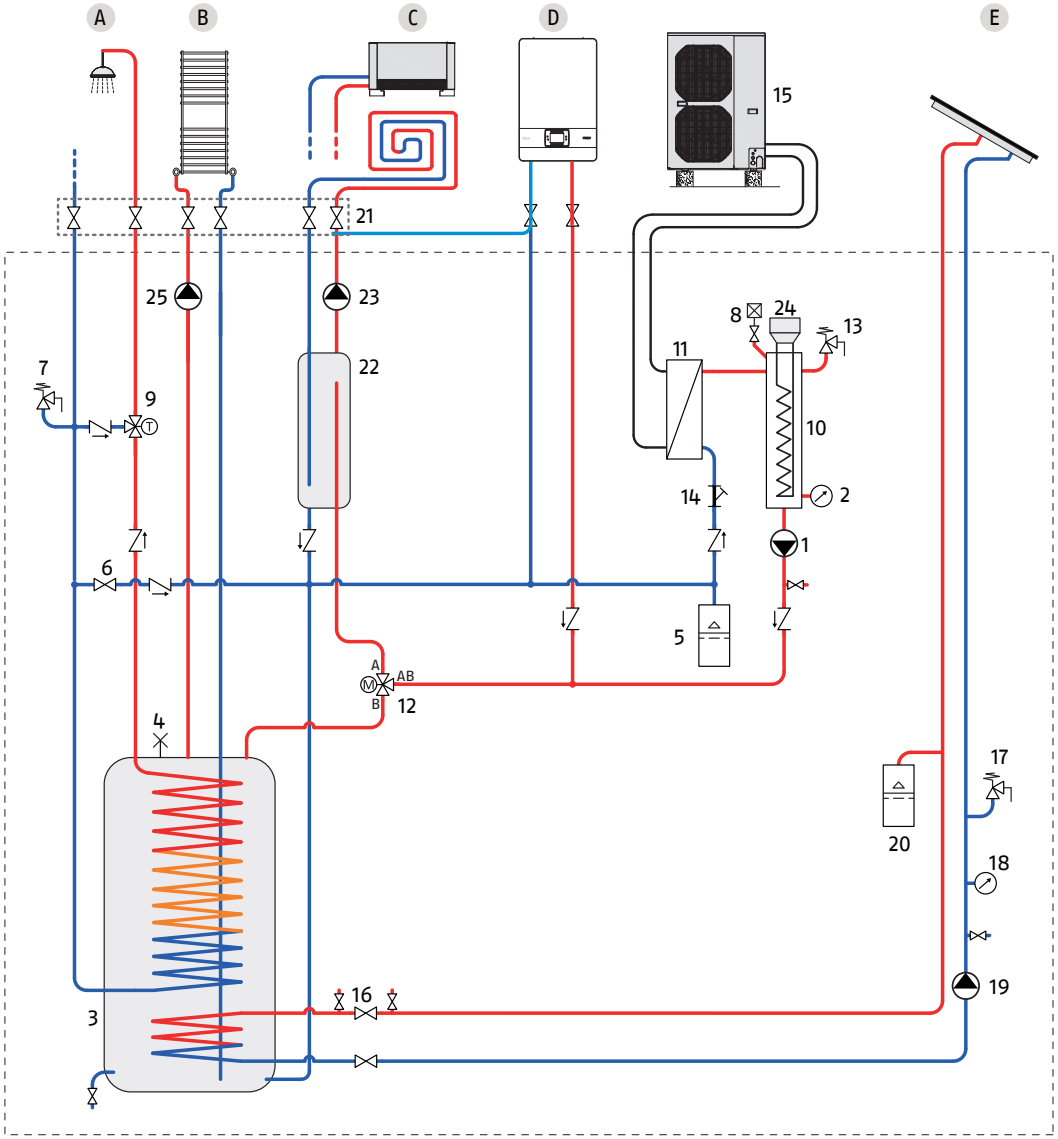

A Utilisateurs d'eau sanitaire
B Chauffe-serviettes
C Principaux utilisateurs du système
D Générateur secondaire (chaudière)
E Panneau solaire
1 Pompe de circulation primaire (P1)
2 Manomètre
3 Ballon tampon d'eau sanitaire
4 Soupape de purge manuelle
5 Réservoir d'expansion
6 Valve de charge du système
7 Soupape de sécurité à 6 bars
8 Vanne d'évacuation automatique
9 Vanne de mélange thermostatique
10 Collecteur
11 Échangeur à plaques
12 Vanne de dérivation à 3 voies
13 Soupape de sécurité à 3 bars
14 Filtre Y
15 Unité extérieure
16 Valve de charge solaire
17 Soupape de sécurité solaire à 4 bars
18 Manomètre solaire
19 Pompe à circuit solaire (PS0)
20 Réservoir d'expansion solaire
21 Kit de robinet *
22 Séparateur hydraulique **
23 Pompe de circulation secondaire (P2) **
24 Élément chauffant supplémentaire 2/4/6 kW ***
25 Pompe de circulation du chauffe-serviettes (P3) ****

* Kit de robinet accessoire
** Kit de séparateur hydraulique accessoire avec circulateur de circuit secondaire
*** Kit d'éléments chauffants supplémentaires accessoire
**** Kit de circulateur chauffe-serviettes accessoire

REFROIDISSEURS

MONOBLOC AIR – EAU

FROID SEULEMENT



NXC

NXC 017-040

page 138

Refroidisseurs d'eau à traitement de refroidissement par air

NXC 017-040

Produit conforme au Règlement de l'UE sur l'écoconception 2015/1095 pour les applications de traitement à moyenne température.



MODÈLE 017- 021

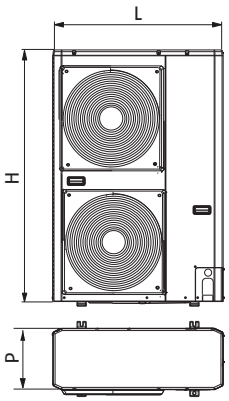

MODÈLE 026- 040

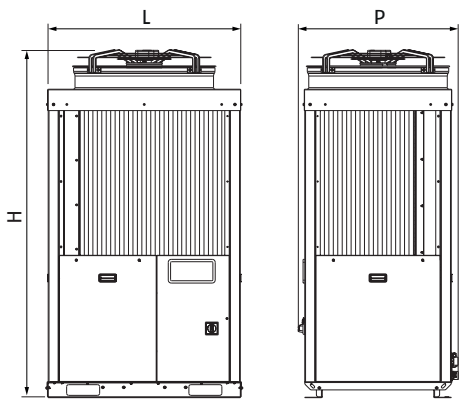

ERP

- Refroidisseurs à eau refroidis par air pour des puissances de 17 kW à 41 kW avec kit hydronique en standard

Description	H mm	L mm	P mm
NXC 017÷-021	1579	1136	584
NXC 026-040	1790	1002	824

Les unités de la série NXC sont des refroidisseurs d'eau à refroidissement par air avec une unité de pompage et un contrôle auto-adaptatif, qui permet de réduire la quantité d'eau dans le système.
Ces caractéristiques, la large plage de fonctionnement avec des températures extérieures allant jusqu'à +46 °C (modèles 017-021) et jusqu'à +48 °C (modèles 026-040) font de cette série la solution idéale pour les applications où une compacité, une simplicité et une rapidité d'installation extrêmes sont requises.
L'unité est silencieuse grâce au compresseur Scroll à rendement élevé et à la turbine axiale à faible bruit.

- Solution Plug & Play avec pompe embarquée dans la machine
- Entretien facile en retirant les panneaux de service
- Système de contrôle auto-adaptatif basé sur un microprocesseur.

DONNÉES TECHNIQUES

Description	Puissance (1) kW	EER (Coefficient d'efficacité énergétique) (1)	SEPR (Coefficient de rendement énergétique saisonnier) (2)	Remarque	Code
NXC 017	22,70	3,83	2,79	(D)(3)	**20120382**
NXC 021	29,50	3,88	2,92	(D)(3)	**20120383**
NXC 026	38,40	3,94	2,97	(D)(3)	**20120384**
NXC 033	45,40	4,03	2,89	(D)(3)	**20120385**
NXC 040	57,00	3,47	2,96	(D)(3)	**20120386**

La performance est conforme à la norme EN 14511-3:2013 et se réfère aux conditions suivantes :
(1) Norme de référence EN 14511-3:2013 pour une température de l'eau de refoulement de 18 °C avec un gradient thermique de l'eau de 5 °C ; température de l'air d'entrée de 35 °C.
(2) Norme de référence EU 2015/1095 pour une température de l'eau de refoulement de -8 °C avec un gradient thermique de l'eau de 5 °C (applications de traitement à température moyenne).

Conditions de fourniture :
(D) Disponibilité du matériel dans notre entrepôt : 30 jours ouvrables à compter de la date de validation de la commande.
(3) Pour les accessoires du ballon 7000 ACI PLUS, voir la section dédiée.



CHAUDIÈRES MURALES

CHAUDIÈRES MURALES À CONDENSATION 142

CHAUDIÈRES MURALES À BASSE TEMPÉRATURE 161

ÉQUIPEMENTS COMPLÉMENTAIRES DU SYSTÈME 169

SYSTÈME OPTIONS CHEMINÉE 173

CHAUDIÈRES MURALES À CONDENSATION

	D'INTÉRIEUR	D'EXTÉRIEUR
KIS	 **FAMILY** FAMILY 25 KIS (3,6-20,0/3,6-25,0 kW) FAMILY 30 KIS (4,9-25,0/4,9-30,0 kW) FAMILY 35 KIS (4,9-32,0/4,9-34,6 kW) **NOUVEAU** page 144	
KIS	 **RESIDENCE** RESIDENCE 25 KIS (3,6-20,0/3,6-25,0 kW) RESIDENCE 30 KIS (4,9-25,0/4,9-30,0 kW) RESIDENCE 35 KIS (4,9-30,0/4,9-34,6 kW) RESIDENCE 40 KIS (4,9-30,0/4,9-40,0 kW) page 149	 **RESIDENCE EXTERNA CONDENS (*)** RESIDENCE EXTERNA CONDENS 25 KIS (3,1-20,0/3,1-25,0 kW) RESIDENCE EXTERNA CONDENS 32 KIS (3,7-30,0/3,7-32,0 kW) page 159
KIS	 **START** START 25 KIS (3,1-20,0/3,1-25,0 kW) START 25 KIS (3,1-20,0/3,1-25,0 kW) START 30 KIS (3,95-25,0/3,95-30,0 kW) **NOUVEAU** page 152	
KIS	 **START AR** START AR 25 KIS (7,5-25,0/7,5-25,0 kW) page 157	
IS	 **FAMILY** FAMILY 25 IS (3,6-20,0/3,6-25,0 kW) FAMILY 35 IS (4,9-32,0/4,9-34,6 kW) **NOUVEAU** page 144	
IS	 **RESIDENCE** RESIDENCE 20 IS (3,6-20,0/3,6-20,0 kW) RESIDENCE 35 IS (4,9-30,0/4,9-34,6 kW) page 149	
IS	 **START** START 15 IS (3,1-20,0/3,1-25,0 kW) START 25 IS (3,1-20,0/3,1-25,0 kW) **NOUVEAU** page 152	

Production d'eau chaude sanitaire/Chauffage
KIS Production d'ECS combinée chauffage et instantanée
IS Chauffage uniquement
(*) Disponible jusqu'à épuisement du stock.

CHAUDIÈRES MURALES À CONDENSATION

D'INTÉRIEUR

BIS



FAMILY AQUA CONDENS

FAMILY AQUA CONDENS 3.5 BIS (3,5-35,0 kW)

page 147



START AQUA CONDENS

START AQUA CONDENS 25/45 BIS (6,0-25,0 kW)
START AQUA CONDENS 25/60 BIS (6,0-25,0 kW)

page 155

Production d'eau chaude sanitaire/Chauffage
BIS Production ECS et chauffage, combinée, avec chaudière

Chaudières murales à condensation

Family NOUVEAU



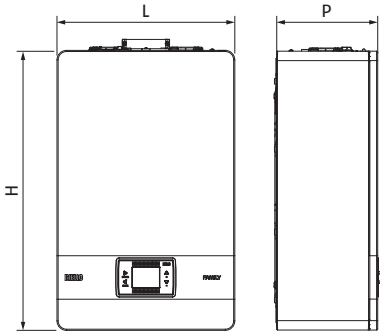

M-DÉBIT
U-PRODUCTION ECS
G-GAZ
R-RETOUR
E-ENTRÉE ECS

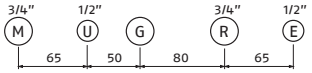

ERP

- Échangeur de chaleur primaire en acier inoxydable, robuste et compact
- Modèles Combi et chauffage seul, avec des installations intérieures, encastrées et partiellement couvertes
- Échangeur de chaleur ECS haute performance
- Contrôle électronique auto-adaptatif de la combustion
- Conçu pour prendre en charge un mélange d'hydrogène et de gaz naturel jusqu'à 20%
- Classe 6 NOx
- Modèles chauffage uniquement et combinés, compatibles avec le GN et le GPL. Les modèles 25 KIS et 25 IS sont également certifiés pour le mélange air-propane

Description	H mm	L mm	P mm	Poids net kg
FAMILY 25 KIS	740	470	275	35
FAMILY 30 KIS	740	470	350	40
FAMILY 35 KIS	740	470	350	40
FAMILY 25 IS	740	470	275	35
FAMILY 35 IS	740	470	350	39

La nouvelle Family est la solution Riello pour l'utilisateur le plus exigeant. L'échangeur de chaleur primaire, réalisé en acier inoxydable avec accès frontal à la chambre de combustion, assure une efficacité et une fiabilité maximales. De plus, le nouvel échangeur de chaleur ECS optimisé garantit un confort exceptionnel et la meilleure classe d'efficacité énergétique (classe A). FAMILY est disponible en 3 puissances différentes 25, 30, 35 kW, avec des modèles combinés (KIS) et chauffage seul (IS).

- Contrôle électronique auto-adaptatif de la combustion ACC
- Possibilité d'intégration directe dans les systèmes hybrides grâce au contrôle intégré REC10 et au protocole ModBus
- Système innovant de filtrage de l'air intégré
- Nouveau panneau d'affichage en couleur qui peut être fixé au mur avec fonction d'unité d'ambiance (classe ErP : V)
- Fonction de remplissage du système intelligent
- Réservoir d'expansion de 10 litres
- Disposition optimisée avec soupape de sécurité et siphon à l'intérieur de la chaudière
- Facile à installer et large gamme d'accessoires disponibles
- Circulateur modulant à haute hauteur d'élévation et à très faible consommation
- Rapport de modulation 1:8
- Rendement énergétique saisonnier de 93% sur les modèles de 25 kW (KIS et IS) et de 94% sur les modèles de 30-35 kW (KIS), 35 kW (IS)
- Bride pour les fumées en standard avec système de cheminée dédié
- Vanne à clapet de série
- Thermorégulation de série avec sonde de température extérieure (en option).
- Possibilité de montage mural (25 KIS) et extérieur dans des endroits partiellement couverts (IPXD5D)
- Gabarit de montage, raccords hydrauliques et câble d'alimentation fournis.

DONNÉES TECHNIQUES

Description	Apport de chaleur Chauffage/ECS	Rendement utile		ECS production	Classe de rendement énergétique		Remarque	Code
	min-max kW	Pn (50 °/30 °C) %	30 % Pn (retour à 30 °C) %	ΔT 25 ° l/min				
VERSION D'EAU CHAUDE SANITAIRE INSTANTANÉE ET CHAUFFAGE COMBINÉE								
FAMILY 25 KIS	3,6-20,0/3,6-25,0	106,6	109,1	15,1	A	A	(1)	**20187642**
FAMILY 30 KIS	4,9-25,0/4,9-30,0	107,5	109,5	18,1	A	A	(1)	**20187644**
FAMILY 35 KIS	4,9-32,0/4,9-34,6	107,4	109,5	20,1	A	A	(1)	**20187645**
VERSION CHAUFFAGE UNIQUEMENT								
FAMILY 25 IS	3,6-20,0/3,6-25,0	106,6	109,1	/	A	-	(1)	**20187643**
FAMILY 35 IS	4,9-32,0/4,9-34,6	107,5	109,5	/	A	-	(1)	**20187646**

(1) La sonde de température extérieure n'est pas fournie en standard (code 1220559 disponible en tant qu'accessoire).

ACCESSOIRES

Description	Remarque	Code
INSTALLATION MURAL		
Unité d'installation murale (uniquement modèle 25 KIS)	(1)	**20082310**
Kit avec système et robinets de gaz pour installation encastrée (uniquement modèle 25 KIS)		**20137668**
ACCESSOIRES HYDRAULIQUES		
Kit de gestion de la première zone (zone MIX ou DIR)	(2)	**20132795**
Kit de gestion de la zone supplémentaire (zone MIX ou DIR)	(2)(3)	**20132796**
Kit pour la gestion de la deuxième pompe ou des vannes de zone		**20062614**
Pompe d'évacuation du condensat		**20097192**
Sonde à immersion pour ballon de stockage à distance (pour la version chauffage uniquement)		**1220599**
Kit de vanne de dérivation solaire pour chaudières combinées murales instantanées		**20035644**
Kit de dosage des polyphosphates compact		**20191518**
Filtre magnétique compact		**20191517**
ACCESSOIRES COMPLÉMENTAIRES		
Kit de fermeture du support mural de l'interface de la chaudière		**20161942**
Kit de résistances antigel pour les versions combinées		**20193278**
Kit de résistances antigel pour les versions chauffage uniquement		**20193279**
Sonde externe		**1220559**
Couvercle bas hydraulique disponible uniquement pour les chaudières dont la profondeur est de 275 mm	(6)	**20191519**
CHEMINÉES SPÉCIFIQUES (*)		
Collecteur mural Ø60/100 mm	(4)	**20129175**
Kit système double fixe Ø80 mm		**20129765**
Collecteur mural télescopique Ø60/100 mm		**20129176**
Collecteur vertical Ø60/100 mm		**20129177**
Raccordement vertical Ø60/100 mm	(4)	**20129174**
Kit coude start chaudière 90° Ø60/100 mm	(5)	**20129172**
Kit de dispositif de séparation réglable de Ø60/100 mm à Ø80/80 mm		**20134830**
Kit compact de dispositif de séparation réglable de 60/100 mm à 80/80 mm		**20190475**
Kit de dispositif de séparation B23 Ø80 mm pour boîtier d'installation mural		**20129768**
Kit d'évacuation des fumées B23 Ø80 mm		**20129769**

(1) Unité fournie avec porte.
(2) Permet de gérer une zone MIX (pompe + vanne mélangeuse 3 points) ou une zone DIR (pompe uniquement). Non nécessaire pour le BAG³ Hybrid.
(3) Le kit de gestion de la première zone doit toujours être présent. La chaudière peut gérer jusqu'à 3 zones au total.
(4) Code nécessaire pour l'évacuation verticale avec système de cheminée. Accessoire déjà inclus dans kit 20129177.
(5) Code nécessaire pour l'évacuation horizontale avec système de cheminée 60/100. Accessoire déjà inclus dans les kits 20129175 et 20129176.
(6) Compatible avec FAMILY 25 KIS et FAMILY 25 IS.
(*) Accessoires dédiés aux fumées, compatibles avec la bride Family. Pour d'autres accessoires pour le système d'évacuation des fumées, voir la section « Systèmes d'évacuation des fumées »

MODULES DE DISTRIBUTION HYDRAULIQUE

Description	Gestion de zone	Remarque	Code
BAG³ HYBRID 1D	1 zone directe	(1)(2)	**20130805**
BAG³ HYBRID 2D	2 zone directe	(1)(2)	**20130806**
BAG³ HYBRID 1D+1M	1 zone directe + 1 zone mixte	(1)(3)	**20130807**
BOÎTIER D'INSTALLATION MURAL		(4)	**20130808**

(1) Fourni sans boîtier d'installation mural
(2) Équipé en standard d'un thermostat limite pour les systèmes à basse température
(3) Zone mixte équipée en standard d'un thermostat limite pour les systèmes à basse température
(4) Boîtier d'installation mural en tôle galvanisée pouvant être peint en blanc ; le boîtier est obligatoire pour l'installation du BAG³ HYBRID

DIMENSIONS GÉNÉRALES

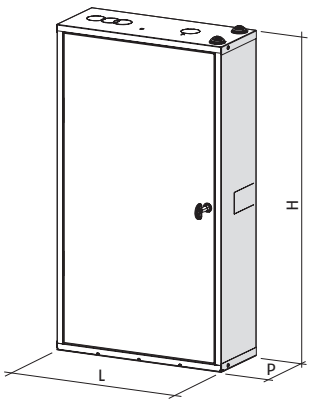

Description	H mm	L mm	P mm	Poids net kg
BAG³ HYBRID 1D	797	400	160	17
BAG³ HYBRID 2D	797	400	160	18
BAG³ HYBRID 1D+1M	797	400	160	18
BOÎTIER D'INSTALLATION MURAL	797	400	160	8

ACCESSOIRES POUR BAG³ HYBRID

Description	Code
Kit de robinets pour le côté système BAG³ HYBRID et le chauffe-eau thermodynamique	**20131752**

CONTRÔLES Hi, COMFORT

Contrôle des pièces avec possibilité d'interface avec la chaudière à distance (*) et gestion par APPLI

Dessin	Description	Remarque	Code
	Hi, Comfort T100 Wi-Fi	(1)	**20193354**
	Hi, Comfort T100	(2)	**20193352**
	Hi, Comfort G100-W		**20193355**
	Hi, Comfort G100-R		**20193356**

(*) Seulement la connexion ON/OFF avec BAG³ HYBRID.
(1) Avec Hi, Comfort G100-W inclus pour la connexion à Internet au moyen d'un routeur Wi-Fi ADSL.
(2) Pour la connexion filaire avec la chaudière, compatible en connexion radiofréquence avec Hi, Comfort G100-W, code 20193355 (accessoire non inclus et nécessaire pour la connexion à Internet au moyen d'un routeur ADSL Wi-Fi) et compatible i avec Hi, Comfort G100-R, code 20193356.

Chaudières murales à condensation

Family Aqua Condens



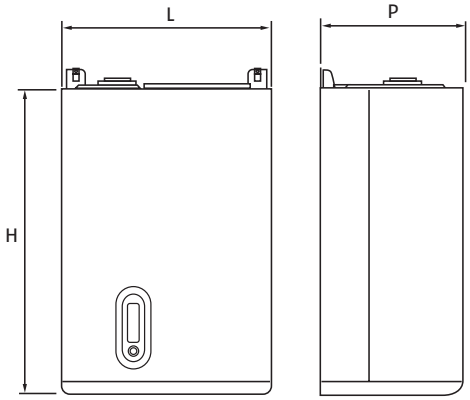

M-DÉBIT
U-PRODUCTION ECS
G-GAZ
R-RETOUR
E-ENTRÉE ECS
RC-RECIRCULATION

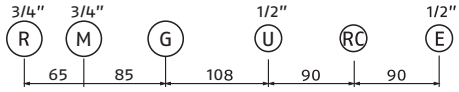

ERP

- Conformément à la directive 2009/125/CE
- Faibles émissions polluantes
- Échangeur de chaleur à condensation en aluminium, avec brûleur à prémélange
- Modèle combiné avec ballon d'ECS de 60 litres intégré en acier inoxydable

Description	H mm	L mm	P mm	Poids net kg
FAMILY AQUA CONDENS 3.5 BIS	1015	600	450	72

Family Aqua Condens est une chaudière murale qui garantit un excellent confort dans la production d'ECS grâce à un ballon de stockage d'ECS de 60 litres intégré en acier inoxydable. L'échangeur de chaleur Riello, fabriqué à 100 % en aluminium, assure un rendement élevé et une longue durée de vie, tout en réduisant au minimum les émissions polluantes.
Family Aqua Condens est disponible avec des puissances allant de 3,5 à 35 kW.

- Rapport de modulation 1:10 (puissance minimale de 3,5 kW) qui permet à la chaudière de répondre à tous les besoins de chauffage
- Certification « Range Rated » qui permet d'adapter la puissance nominale de la chaudière aux exigences thermiques de l'installation
- Circulateur à rendement élevé (Indice de rendement énergétique EEI ≤ 0,20)
- Alarme à distance qui permet de signaler l'état de verrouillage de la chaudière
- Fonctions Family spéciales : Bouton confort, bouton mémoire, fonction Touch&Go, système de remplissage semi-automatique intelligent
- Les chaudières sont équipées de : modèle de montage, connexions hydrauliques, câblage et kit de conversion au GPL.
- Sonde externe fournie en standard.

DONNÉES TECHNIQUES

Description	Apport de chaleur Chauffage/ECS min - max kW	Rendement utile Pn (50 °/30 °C) %	Rendement utile 30 % Pn (retour à 30 °C) %	Capacité du ballon l	Carburant	Classe de rendement énergétique		Code
CHAMBRE ÉTANCHE - PRODUCTION D'ECS ET CHAUFFAGE								
FAMILY AQUA CONDENS 3.5 BIS	3,5-35,0	105,5	108,0	60,0	GN	A	A	**20021509**

ACCESSOIRES

Description	Code
DISPOSITIFS DE CONTRÔLE	
CHRONORIELLO 7D (thermostat d'ambiance numérique 7 jours)	**20063873**
CHRONORIELLO 7D SANS FIL (thermostat d'ambiance numérique 7 jours sans fil)	**20101747**
ACCESSOIRES ÉLECTRIQUES	
Télécommande Family (REC06) (avec carte d'interface électronique)	**20165771**
Carte d'interface ITRF11	**20164477**
Kit d'alarme à distance	**20165627**
Kit de capteur d'ambiance	**20163783**
Kit de gestion des vannes de zone	**20165142**
ACCESSOIRES HYDRAULIQUES	
Robinets du chauffage central	**4047476**
Robinets de chauffage central avec filtre	**4047475**
Pompe d'évacuation du condensat	**20097192**
Kit de recirculation ECS (modèle Aqua)	**4047994**
ACCESSOIRES MÉCANIQUES	
Couvercle de connexion hydraulique	**4047505**
Kit de modèle de montage	**4047440**

CONTRÔLES Hi, COMFORT

Contrôle des pièces avec possibilité d'interface avec la chaudière à distance (*) et gestion par APPLI

Dessin	Description	Remarque	Code
	Hi, Comfort T100 Wi-Fi	(1)	**20193354**
	Hi, Comfort T100	(2)	**20193352**
	Hi, Comfort G100-W		**20193355**
	Hi, Comfort G100-R		**20193356**

(*) Possibilité de connexion via OTBus ou en mode ON/OFF.
(1) Avec Hi, Comfort G100-W inclus pour la connexion à Internet au moyen d'un routeur Wi-Fi ADSL.
(2) Pour le raccordement OTBus par câble à la chaudière. Compatible pour la connexion par radiofréquence avec Hi, Comfort G100-W, code 20193355 (accessoire non inclus et nécessaire pour la connexion à Internet avec le modem ADSL domestique) et compatible avec Hi, Comfort G100-R code 20193356. Pour le fonctionnement via OTBus, le code 20164477 « carte d'interface ITRF11 » est nécessaire.

Chaudières murales à condensation

Residence



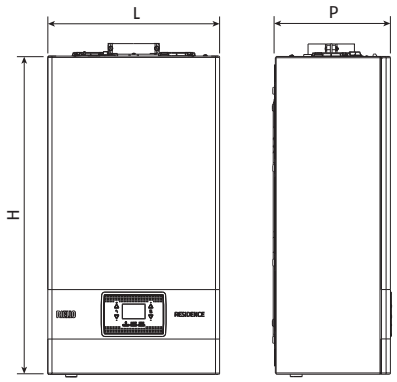

M-DÉBIT
U-PRODUCTION ECS
G-GAZ
R-RETOUR
E-ENTRÉE ECS

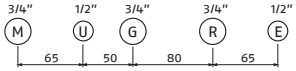

ERP

- Échangeur de chaleur primaire en acier inoxydable
- Contrôle électronique auto-adaptatif de la combustion
- Classe 6 NOx
- Modèles chauffage uniquement et combinés, compatibles avec le GN et le GPL

Description	H mm	L mm	P mm	Poids net kg
RESIDENCE 25 KIS	740	420	275	35
RESIDENCE 30 KIS	740	420	350	37
RESIDENCE 35 KIS	740	420	350	37
RESIDENCE 40 KIS	740	420	350	40
RESIDENCE 20 IS	740	420	275	34
RESIDENCE 35 IS	740	420	350	36

Hauteur totale du dispositif SRD : 822 mm

Residence est la chaudière à condensation murale Riello idéale en remplacement et pour les nouvelles installations.
L'échangeur de chaleur primaire, qui est en acier inoxydable à l'intérieur et avec un accès frontal à la chambre de combustion, offre un rendement et une fiabilité maximaux dans le temps.
Residence est proposée avec des puissances de 20, 25, 30, 35 et 40 kW, en version combinée instantanée ou chauffage uniquement.

- Contrôle électronique adaptatif ACC de la combustion
- Type d'homologation Range Rated
- Nouveau panneau de contrôle numérique simple et intuitif avec afficheur rétro-éclairé
- Circulateur modulant à faible consommation
- Rapport de modulation 8:1
- Bride pour les fumées en standard avec système de cheminée dédié
- Clapet anti-retour et dispositif SRD en standard
- La thermorégulation en standard en combinaison avec la sonde de température extérieure, disponible en tant qu'accessoire
- Possibilité également d'installation encastrée (modèle 25 KIS) et à l'extérieur dans des endroits partiellement protégés (IPX5D)
- Facilité d'installation et large gamme d'accessoires
- Gestion intégrée d'un maximum de 2 circuits directs ou mixtes (avec accessoires BAG³ HYBRID ou kit de gestion de zone)

DONNÉES TECHNIQUES

Description	Apport de chaleur Chauffage/ECS min-max kW	Rendement utile Pn (50 °/30 °C) %	Rendement utile 30 % Pn (retour à 30 °C) %	Production ECS ΔT 25 ° l/min	Classe de rendement énergétique		Remarque	Code
VERSION D'EAU CHAUDE SANITAIRE INSTANTANÉE ET CHAUFFAGE COMBINÉE								
RESIDENCE 25 KIS	3,6-20,0/3,6-25,0	106,2	108,4	15,1	A	A	(1)	**20139525**
RESIDENCE 30 KIS	4,9-25,0/4,9-30,0	106,0	108,1	18,1	A	A	(1)	**20148496**
RESIDENCE 35 KIS	4,9-30,0/4,9-34,6	106,9	108,2	20,8	A	A	(1)	**20139527**
RESIDENCE 40 KIS	4,9-30,0/4,9-40,0	106,9	108,2	24,1	A	A	(1)	**20139530**
VERSION CHAUFFAGE UNIQUEMENT								
RESIDENCE 20 IS	3,6-20,0/3,6-20,0	106,2	108,4	-	A	-	(1)	**20139526**
RESIDENCE 35 IS	4,9-30,0/4,9-34,6	106,9	108,2	-	A	-	(1)	**20139528**

(1) La sonde de température extérieure n'est pas fournie en standard (code 1220559 disponible en tant qu'accessoire)

ACCESSOIRES

Description	Remarque	Code
ACCESSOIRES ÉLECTRIQUES		
Kit pour la gestion de la deuxième pompe ou des vannes de zone		**20062614**
Kit de résistances antigel pour les versions combinées		**20145304**
Kit de résistances antigel pour les versions chauffage uniquement		**20145305**
Sonde externe		**1220559**
Sonde à immersion pour ballon de stockage à distance (pour la version chauffage uniquement)		**1220599**
CHEMINÉES SPÉCIFIQUES (*)		
Collecteur mural Ø60/100 mm		**20129175**
Collecteur mural télescopique Ø60/100 mm		**20129176**
Collecteur vertical Ø60/100 mm		**20129177**
Kit d'adaptation B23 Ø80 mm		**20129769**
Kit coude start chaudière 90° Ø60/100 mm		**20129172**
Kit de dispositif de séparation B23 Ø80 mm pour boîtier d'installation mural		**20129768**
Kit compact de dispositif de séparation réglable de 60/100 mm à 80/80 mm		**20190475**
Kit de dispositif de séparation réglable de Ø60/100 mm à Ø80/80 mm		**20134830**
Kit de système de séparation fixe Ø80 mm		**20129765**
Kit collecteur à connexion verticale Ø60/100 mm	(2)	**20129174**
ACCESSOIRES HYDRAULIQUES		
Pompe d'évacuation du condensat	(3)	**20097192**
Circulateur à haute charge		**20105883**
Kit filtre magnétique compact		**20191517**
Kit de dosage des polyphosphates compact		**20191518**
Kit de gestion de la première zone (zone MIX ou DIR)	(4)	**20132795**
Kit de gestion de la zone supplémentaire (zone MIX ou DIR)	(4)(5)	**20132796**
Kit de raccordement avec système de chauffage et robinets de gaz (pour les modèles IS)		**20133517**
Kit de raccordement avec système de chauffage, eau chaude sanitaire et robinets de gaz (pour les modèles IS)		**20133516**
Kit de raccordement avec eau chaude sanitaire et robinets de gaz (pour les modèles KIS)		**20132005**
Kit de raccordement avec robinet de gaz (pour les modèles IS)		**20133386**
Kit avec système et robinets de gaz pour installation encastrée (uniquement modèle 25 KIS)		**20137668**
Kit de vanne de dérivation solaire pour chaudières combinées murales instantanées		**20025113**
ACCESSOIRES MÉCANIQUES		
Unité d'installation murale (uniquement modèle 25 KIS)	(1)	**20082310**

(1) Unité fournie avec porte
(2) Code nécessaire pour l'évacuation verticale avec système de cheminée Ø60/100. Accessoire déjà inclus dans le kit 20129177
(3) Code nécessaire pour l'évacuation horizontale avec système de cheminée Ø60/100. Accessoire déjà inclus dans les kits 20129175 et 20129176
(4) vous permet de gérer une zone MIX (pompe + vanne mélangeuse 3 points) ou une zone DIR (pompe uniquement). Non nécessaire pour BAG³ HYBRID
(5) Le kit de gestion de la première zone doit toujours être présent. La chaudière peut gérer un maximum de 2 zones au total.
(*) Accessoires dédiés aux fumées, compatibles avec la bride Residence. Pour d'autres accessoires pour le système d'évacuation des fumées, voir la section « Systèmes d'évacuation des fumées » dans le catalogue

MODULES DE DISTRIBUTION HYDRAULIQUE

Description	Gestion de zone	Remarque	Code
BAG³ HYBRID 1D	1 zone directe	(1)(2)	**20130805**
BAG³ HYBRID 2D	2 zone directe	(1)(2)	**20130806**
BAG³ HYBRID 1D+1M	1 zone directe + 1 zone mixte	(1)(3)	**20130807**
BOÎTIER D'INSTALLATION MURAL		(4)	**20130808**

(1) Fourni sans boîtier d'installation mural
(2) Équipé en standard d'un thermostat limite pour les systèmes à basse température
(3) Zone mixte équipée en standard d'un thermostat limite pour les systèmes à basse température
(4) Boîtier d'installation mural en tôle galvanisée pouvant être peint en blanc ; le boîtier est obligatoire pour l'installation du BAG³ HYBRID

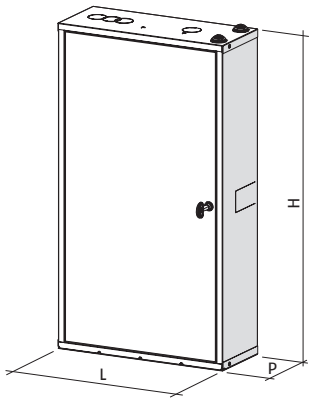

Description	H mm	L mm	P mm	Poids net kg
BAG³ HYBRID 1D	797	400	160	17
BAG³ HYBRID 2D	797	400	160	18
BAG³ HYBRID 1D+1M	797	400	160	18
BOÎTIER D'INSTALLATION MURAL	797	400	160	8

ACCESSOIRES POUR BAG³ HYBRID

Description	Code
Kit de robinets pour le côté système BAG³ HYBRID et le chauffe-eau thermodynamique	**20131752**

CONTRÔLES Hi, COMFORT

Contrôle des pièces avec possibilité d'interface avec la chaudière à distance (*) et gestion par APPLI

Dessin	Description	Remarque	Code
	Hi, Comfort T100 Wi-Fi	(1)	**20193354**
	Hi, Comfort T100	(2)	**20193352**
	Hi, Comfort G100-W		**20193355**
	Hi, Comfort G100-R		**20193356**

(*) Seulement la connexion ON/OFF avec BAG³ HYBRID.
(1) Avec Hi, Comfort G100-W inclus pour la connexion à Internet au moyen d'un routeur Wi-Fi ADSL.
(2) Pour le raccordement par câble à la chaudière. Compatible pour la connexion par radiofréquence avec Hi, Comfort G100-W, code 20193355 (accessoire non inclus et nécessaire pour la connexion à Internet avec le modem ADSL domestique) et compatible avec Hi, Comfort G100-R code 20193356.

Chaudières murales à condensation

Start NOUVEAU



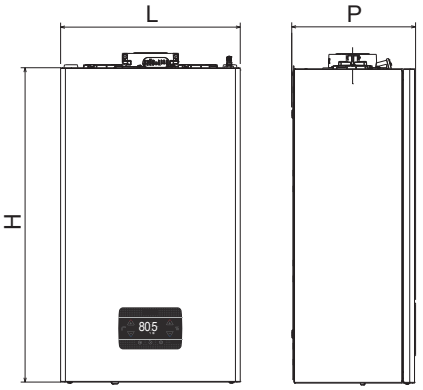

M-DÉBIT
U-PRODUCTION ECS
G-GAZ
R-RETOUR
E-ENTRÉE ECS

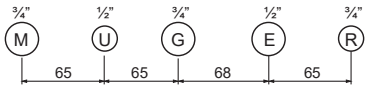

ERP

- Nouvel échangeur de chaleur primaire en acier inoxydable, compact et robuste
- Modèles combinés et chauffage uniquement, intérieurs, encastrés et extérieurs dans des endroits partiellement protégés
- Dimensions parmi les plus compactes du segment (largeur de seulement 400 mm), également idéales pour les petites unités murales
- Unité hydraulique avec connexions DIN standard séquentielles
- Conçu pour fonctionner avec des mélanges de gaz naturel et d'hydrogène, jusqu'à un maximum de 20%
- Classe 6 NOx

Description	H mm	L mm	P mm	Poids net kg
START 25 KIS	700	400	275	28,5
START 30 KIS	700	400	275	30,0
START 25 IS	700	400	275	27,5
START 15 IS	700	400	275	27,5

START est la nouvelle offre de chaudières à condensation Riello pour les ménages de petite et moyenne taille. Elle a été complètement renouvelée d'un point de vue technologique et fonctionnel.
START est disponible en 3 tailles de puissance 15, 25, 30 kW, en version combinée (KIS) et chauffage uniquement (IS).
L'une des caractéristiques distinctives de la nouvelle START est le panneau de commande numérique innovant à touches tactiles, conçu dans un souci de facilité d'utilisation.

- Échangeur sanitaire à haut rendement mis au point par Riello
- IHM moderne et intuitive à écran tactile, avec des icônes représentatives et des boutons capacitifs avec un « buzzer » acoustique pour confirmer
- Design moderne et linéaire avec couvercle de raccordement inférieur sous la chaudière disponible comme accessoire pour une intégration esthétique optimale
- Fonctions électroniques spécifiques au domaine sanitaire : retard sanitaire, fonction anti-pendule et ventilateur intelligent
- Groupe hydraulique avec séquence standard DIN
- Circulateur à faible consommation (IEE≤0,20), hauteur de chute de 7 m disponible en accessoire
- Installation facile, intégration aisée même dans les espaces réduits et remplacement aisé, grâce à une large gamme d'accessoires disponibles en option
- Rapport de modulation 1:8
- Entretien et nettoyage faciles de la chambre de combustion grâce à l'accès frontal à l'échangeur
- Rendement saisonnier de 93%
- Vase d'expansion latéral de 8 litres
- Bride d'évacuation des fumées de série avec système d'évacuation dédié
- Contrôle de la température de série en combinaison avec la sonde externe, disponible en accessoire
- Possibilité d'installation encastrée (modèle 25 KIS et 30 KIS) et extérieure dans des endroits partiellement protégés (IPX5D)
- Traverse de montage déjà intégrée à la chaudière et câble d'alimentation inclus
- Fonctionnement au gaz naturel de série avec possibilité de conversion au GPL (G31) et au propane par des accessoires. Cette modification doit être effectuée par l'installateur ou par le service d'assistance technique.
- Protection électrique IPX5D

DONNÉES TECHNIQUES

Description	Apport de chaleur Chauffage/ECS min-max kW	Rendement utile Pn (50 °/30 °C) %	Rendement utile 30 % Pn (retour à 30 °C) %	ECS production ΔT 25 ° l/min	Carburant	Classe de rendement énergétique		Remarque	Code
VERSION D'EAU CHAUDE SANITAIRE INSTANTANÉE ET CHAUFFAGE COMBINÉE									
START 25 KIS	3,1÷20,0/3,1÷25,0	104,6-98,0	109,1	14,3	GN	A	A	(1)	**20197878**
START 25 KIS	3,1÷20,0/3,1÷25,0	104,6-98,0	109,1	14,3	GPL	A	A	(1)	**20197880**
START 30 KIS	3,95÷25,0/3,95÷30,0	107,1-103,6	108,8	17,2	GN	A	A	(1)	**20197879**
VERSION CHAUFFAGE UNIQUEMENT									
START 15 IS	3,1÷15,0/3,1÷25,0	105,7-98,0	109,6	-	GN	A	-	(1)	**20187773**
START 25 IS	3,1÷20,0/3,1÷25,0	104,6-98,0	109,1	-	GN	A	-	(1)	**20187774**

(1) La sonde de température extérieure n'est pas fournie en standard (code 1220559 disponible en tant qu'accessoire).

ACCESSOIRES

Description	Remarque	Code
INSTALLATION MURAL		
Unité d'installation mural	(1)	**20161604**
Barre transversale pour installation murale		**20191887**
ACCESSOIRES MÉCANIQUES		
Filtre à air	(2)	**20190324**
Couvercle des raccords hydrauliques bas		**20191519**
Chaudière fictive Start 25 KIS		**20191885**
Cadre à montage mural 1 pièce.		**20191891**
Cadre à montage mural 5 pièces.		**20191892**
ACCESSOIRES HYDRAULIQUES		
Kit de dosage des polyphosphates compact		**20191518**
Filtre magnétique compact		**20191517**
Pompe résiduelle haute 7 m		**20189142**
Kit de croisement (DIN vs Riello)	(3)	**20191890**
Kit de raccordement avec système de chauffage, eau sanitaire et robinets de gaz (pour les modèles KIS)		**20133516**
Kit de raccordement avec système de chauffage et robinets de gaz (pour les modèles IS)		**20133517**
Kit de raccordement avec eau sanitaire et robinets de gaz (pour les modèles KIS)		**20132005**
Kit de raccordement avec robinet de gaz (pour les modèles IS)		**20133386**
Kit de pompe booster de condensation		**20097192**
Sonde de puits pour chauffage à distance (pour la version chauffage uniquement)		**1220599**
Kit de vanne de dérivation solaire pour chaudières combinées murales instantanées		**20035644**
ACCESSOIRES COMPLÉMENTAIRES		
Carte BE09 avec double relais multifonctions	(6)	**20192808**
Chauffage antigel -15 °C	(7)	**20191888**
Sonde externe		**1220559**
Kit de chantier avec hydromètre analogique		**20191520**
Thermostat limite pour les installations à basse température		**1220639**
CHEMINÉES SPÉCIFIQUES		
Kit de système de séparation fixe Ø80 mm		**20129765**
Clapet Ø80 mm avec piège à condensation		**20164664**
Clapet Ø80/125 mm avec piège à condensation		**20164662**
Collecteur mural Ø60/100 mm		**20129175**
Collecteur mural télescopique Ø60/100 mm		**20129176**
Collecteur vertical Ø60/100 mm		**20129177**
Kit tronçon de tuyau à raccordement vertical Ø60/100 mm	(4)	**20129174**
Kit coude 90 ° Ø60/100 mm pour chaudière start	(5)	**20129172**
Kit de séparation réglable de Ø60/100 mm à ø80/80 mm		**20134830**
Kit d'adaptateur B23 Ø80 mm		**20129769**
Kit split B23 Ø80 mm pour boîtier d'installation mural		**20129768**

Description	Remarque	Code
Kit de gonflement compact Ø60/100 - Ø80/80		**20190475**
TRANSFORMATION GAZ		
Kit de conversion de l'air au propane (25 KIS - IS)		**20192718**
Kit de conversion de l'air au propane (30 KIS)		**20192719**
Kit de conversion au GPL (25 KIS - IS)		**20192715**
Kit de conversion au GPL (30 KIS)		**20192717**

(1) Unité fournie avec porte.
(2) Idéal pour éviter l'introduction des impuretés de l'air d'admission dans l'échangeur et le brûleur.
(3) Kit de raccords flexibles (sanitaires, gaz et chauffage) nécessaire pour faciliter le remplacement des chaudières Start par des chaudières précédentes avec séquence de raccordement hydraulique standard Riello.
(4) Code nécessaire pour l'évacuation verticale avec système de cheminée. Accessoire déjà inclus dans kit 20129177.
(5) Code nécessaire pour l'évacuation horizontale avec système de cheminée 60/100. Accessoire déjà inclus dans les kits 20129175 et 20129176.
(6) Tableau idéal pour la gestion d'un circulateur supplémentaire ou d'une vanne de zone et d'un kit d'alarme à distance.
(7) Le kit réchauffeur antigel permet de protéger le circuit sanitaire du risque de gel en cas de températures inférieures à 0°C (jusqu'à -15°C), en utilisant les kits d'accessoires de raccordement en cuivre (non flexible) inclus dans l'offre.

CONTRÔLES Hi, COMFORT

Contrôle des pièces avec possibilité d'interface avec la chaudière à distance (*) et gestion par APPLI

Dessin	Description	Remarque	Code
	Hi, Comfort T100 Wi-Fi	(1)	**20193354**
	Hi, Comfort T100	(2)	**20193352**
	Hi, Comfort G100-W		**20193355**
	Hi, Comfort G100-R		**20193356**

(*) Seulement la connexion ON/OFF avec BAG³ HYBRID.
(1) Avec Hi, Comfort G100-W inclus pour la connexion à Internet au moyen d'un routeur Wi-Fi ADSL.
(2) Pour la connexion filaire avec la chaudière, compatible en connexion radiofréquence avec Hi, Comfort G100-W, code 20193355 (accessoire non inclus et nécessaire pour la connexion à Internet au moyen d'un routeur ADSL Wi-Fi) et compatible i avec Hi, Comfort G100-R, code 20193356.

Clé intelligente avec gestion possible via APPLI

Image	Description	Remarque	Code
	Hi, Comfort K100	(1)	**20168501**

(1) Disponible courant 2022.

Chaudières murales à condensation

Start Aqua Condens



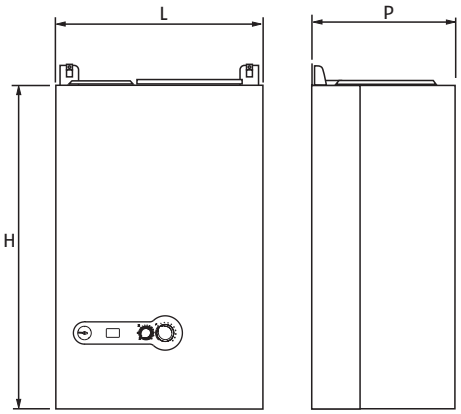

M-DÉBIT
U-PRODUCTION ECS
G-GAZ
R-RETOUR
E-ENTRÉE ECS

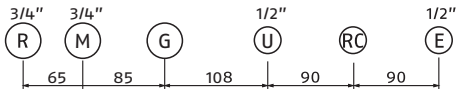

ERP

- Conformément à la directive 2009/125/CE
- Faibles émissions polluantes
- Échangeur de chaleur à condensation en aluminium et brûleur à prémélange
- Modèle combiné avec ballon d'ECS en acier inoxydable de 45 ou 60 litres

Description	H mm	L mm	P mm	Poids net kg
START AQUA CONDENS 25/45 BIS	940	600	450	66
START AQUA CONDENS 25/60 BIS	940	600	450	70

Start Aqua Condens est une chaudière murale à condensation dotée d'un ballon d'ECS en acier inoxydable de 45 ou 60 litres. L'échangeur de chaleur Riello, fabriqué en aluminium, garantit le rendement, la durabilité, une charge élevée et la réduction des émissions polluantes.
Start Aqua Condens est disponible avec une puissance de 25 kW.

- Circulateur à rendement élevé (Indice de rendement énergétique EEI ≤ 0,20)
- Contrôle de la thermorégulation fourni en standard et équipé de la sonde externe (en option)
- Système prévu pour l'utilisation du gaz naturel, qui peut être converti au GPL grâce au kit spécifique (pièce détachée en option), à faire monter par l'assistance technique

DONNÉES TECHNIQUES

Description	Apport de chaleur Chauffage/ECS min-max kW	Rendement utile Pn (50 °/30 °C) %	Rendement utile 30 % Pn (retour à 30 °C) %	Production ECS ΔT 25 ° l/min	Carburant	Classe de rendement énergétique		Code
CHAMBRE ÉTANCHE - PRODUCTION D'ECS ET CHAUFFAGE AVEC BALLON								
START AQUA CONDENS 25/45 BIS	6,0-25,0	105,0	107,1	14,3	GN	A	A	**20142452**

ACCESSOIRES

Description	Code
DISPOSITIFS DE CONTRÔLE	
CHRONORIELLO 7D (thermostat d'ambiance numérique 7 jours)	**20063873**
CHRONORIELLO 7D SANS FIL (thermostat d'ambiance numérique 7 jours sans fil)	**20101747**
ACCESSOIRES DE COMBUSTION	
Kit de conversion GPL	**20002606**
ACCESSOIRES ÉLECTRIQUES	
Sonde externe	**1220559**
Kit de gestion des vannes de zone	**20000785**
ACCESSOIRES HYDRAULIQUES	
Robinets du chauffage central	**4047476**
Robinets de chauffage central avec filtre	**4047475**
Pompe d'évacuation du condensat	**20097192**
Kit de recirculation ECS (modèle Aqua)	**4047994**
Kit de pompe à haute charge	**20105879**
ACCESSOIRES MÉCANIQUES	
Couvercle de connexion hydraulique	**4047505**
Kit de modèle de montage	**4047440**

CONTRÔLES Hi, COMFORT

Contrôle des pièces avec possibilité d'interface avec la chaudière à distance (*) et gestion par APPLI

Dessin	Description	Remarque	Code
	Hi, Comfort T100 Wi-Fi	(1)	**20193354**
	Hi, Comfort T100	(2)	**20193352**
	Hi, Comfort G100-W		**20193355**
	Hi, Comfort G100-R		**20193356**

(*) Fonctions disponibles uniquement en cas de raccordement OTBus avec une chaudière Riello. Possibilité de connexion avec d'autres chaudières génériques et d'autres dispositifs uniquement en mode ON/OFF.
(1) Hi, Comfort G100-W inclus pour la connexion au Wi-Fi de la maison.
(2) Compatible avec la connexion RF au Hi, Comfort G100-W code 20193355 (accessoire non inclus, nécessaire pour se connecter au Wi-Fi de la maison).

Chaudières murales à condensation

Start AR



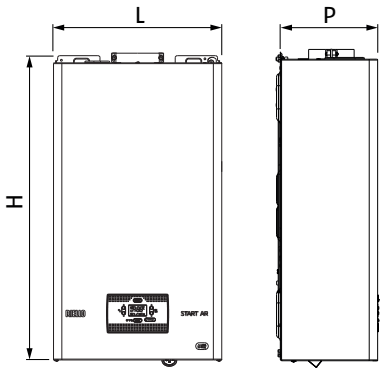

M-DÉBIT
U-PRODUCTION ECS
G-GAZ
R-RETOUR
E-ENTRÉE ECS

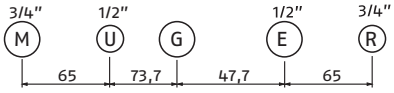

Description	H mm	L mm	P mm	Poids net kg
START AR 25 KIS	715	405	250	33

- Conformément à la directive 2009/125/CE
- Modèles combinés
- Faibles émissions de NOx
- Un échangeur de chaleur innovant en acier inoxydable

La nouvelle START AR est la chaudière à condensation conçue spécifiquement pour fonctionner avec des systèmes à haute température et donc avec des systèmes de radiateurs. De plus, elle est disponible avec une puissance de 25 kW et de faibles émissions de NOx < 56 mg/kWh.

- Nouvelle interface numérique
- Dimensions très compactes
- Système innovant de combustion gaz-air
- Raccordement hydraulique DIN
- Brûleur refroidi
- Circulateur à faible consommation (Énergie Intelligente Europe IEE ≤ 0,20)
- Réglage climatique géré directement depuis le boîtier de contrôle
- Barre de fixation, câble d'alimentation électrique fourni en standard
- Raccordement hydraulique disponible en tant qu'accessoires
- Niveau de protection électrique IPX5D

DONNÉES TECHNIQUES

Description	Apport de chaleur Chauffage/ECS min-max kW	Rendement utile Pn (80°/60 °C) %	Rendement utile 30 % Pn (retour à 30 °C) %	Production ECS ΔT 25 ° l/min	Carburant	Classe de rendement énergétique		Code
VERSION AVEC CHAMBRE ÉTANCHE AU GAZ ET CHAUFFAGE À TIRAGE FORCÉ ET PRODUCTION D'EAU CHAUDE SANITAIRE PAR CHAUDIÈRE								
START AR 25 KIS	7,5-25,0/7,5-25,0	95,8	101,4	14,3	GN	B	A	**20171062**
START AR 25 KIS	7,5-25,0/7,5-25,0	95,8	101,4	14,3	GPL	B	A	**20176940**

ACCESSOIRES

Description	Remarque	Code
ACCESSOIRES HYDRAULIQUES		
Kit de raccordements hydrauliques		**20114510**
Robinets du chauffage central		**4047476**
Robinets de chauffage central avec filtre		**4047475**
Kit de raccordements avec système de chauffage, eau chaude sanitaire et robinets de gaz		**20133516**
Kit de raccordements avec eau chaude sanitaire et robinets de gaz		**20132005**
Kit de dosage des polyphosphates et filtre magnétique		**20135495**
Kit de dosage des polyphosphates		**20135496**
Pompe d'évacuation du condensat		**20097192**
Pompe à très haute pression (7 mètres)		**20178827**
Kit de vanne de dérivation solaire pour chaudières combinées murales instantanées		**20035644**
ACCESSOIRES ÉLECTRIQUES		
Sonde externe		**1220559**
Kit de protection anti-gel		**20183138**
ACCESSOIRES MÉCANIQUES		
Couvercle raccords hydrauliques		**20012594**
Capot supérieur		**20012595**
Kit de transformation GPL		**20182988**
Boîtier mural	(1)	**20082309**
CHEMINÉES ET ADMISSION AIR (*)		
Kit de dispositif de séparation réglable de Ø60/100 mm à ø80/80 mm		**20134830**
Collecteur mural Ø60/100 mm		**20129175**
Collecteur mural télescopique Ø60/100 mm		**20129176**
Collecteur vertical Ø60/100 mm		**20129177**
Kit collecteur à connexion verticale Ø60/100 mm	(2)	**20129174**
Kit coude start chaudière 90° Ø60/100 mm	(3)	**20129172**
Kit d'adaptation B23 Ø80 mm		**20129769**

(1) Unité fournie avec porte.
(2) Code nécessaire pour l'évacuation verticale avec système de cheminée Ø60/100. Accessoire déjà inclus dans le kit 20129177.
(3) Code nécessaire pour l'évacuation horizontale avec système de cheminée Ø60/100. Accessoire déjà inclus dans les kits 20129175 et 20129176.
(*) Accessoires dédiés aux fumées, compatibles avec la bride Start AR. Pour d'autres accessoires pour le système d'évacuation des fumées, voir la section « Systèmes d'évacuation des fumées » dans le catalogue.

CONTRÔLES Hi, COMFORT

Contrôle des pièces avec possibilité d'interface avec la chaudière à distance (*) et gestion par APPLI

Dessin	Description	Remarque	Code
	Hi, Comfort T100 Wi-Fi	(1)	**20193354**
	Hi, Comfort T100	(2)	**20193352**
	Hi, Comfort G100-W		**20193355**
	Hi, Comfort G100-R		**20193356**

(*) Seulement la connexion ON/OFF avec BAG³ HYBRID.
(1) Avec Hi, Comfort G100-W inclus pour la connexion à Internet au moyen d'un routeur Wi-Fi ADSL.
(2) Pour le raccordement OTBus par câble à la chaudière. Compatible pour la connexion par radiofréquence avec Hi, Comfort G100-W, code 20193355 (accessoire non inclus et nécessaire pour la connexion à Internet avec le modem ADSL domestique) et compatible avec Hi, Comfort G100-R code 20193356.

Chaudières murales à condensation

Residence Externa Condens



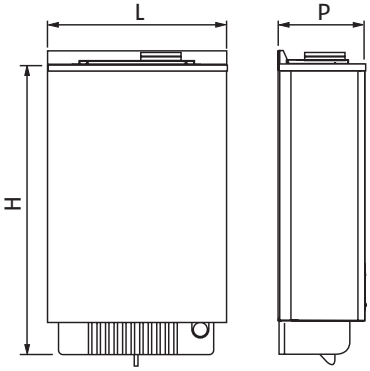

M-DÉBIT
U-PRODUCTION ECS
G-GAZ
R-RETOUR
E-ENTRÉE ECS

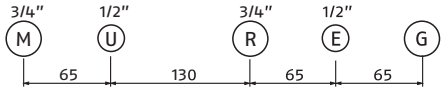

ERP

- Conforme à la directive 2009/125/CE
- Faibles émissions polluantes
- Aluminium à condensation, avec brûleur à prémélange
- Modèles à chauffage uniquement et modèles combinés pour installation à l'extérieur

Description	H mm	L mm	P mm	Poids net kg
RESIDENCE EXTERNA CONDENS 25 KIS	785	553	275	44
RESIDENCE EXTERNA CONDENS 32 KIS	785	553	275	46

Residence Externa Condens est spécialement conçue pour être installé à l'extérieur dans un endroit partiellement protégé. Le nouvel échangeur de chaleur primaire entièrement en aluminium avec accessibilité frontale à la chambre de combustion assure un meilleur rendement et une plus grande durabilité. Residence Externa Condens est disponible avec des puissances allant de 25 à 32 kW.

- Panneau de contrôle distance fourni en standard
- Rapport de modulation 1:8 qui permet à la chaudière de répondre à toutes les demandes de chaleur
- Circulateur auto-modulant, faible consommation (Énergie Intelligente Europe IEE ≤ 0,20)
- Fonction antigel qui protège les circuits de chauffage et d'eau sanitaire jusqu'à -5 °C avec possibilité d'étendre la protection jusqu'à -15 °C (en option)
- Fonction « Hiver avec préchauffage » : permet de maintenir l'échangeur d'eau sanitaire à la bonne température, réduisant ainsi le temps d'attente lors de l'extraction (modèles combinés instantanés)
- Possibilité d'installation « en plein air » au moyen du kit étanche spécial (en option)
- La thermorégulation en standard dans le tableau en combinaison avec la sonde externe (en option)
- Modèle de montage, raccordement hydraulique et câble électrique inclus
- Niveau de protection électrique IPX5D

DONNÉES TECHNIQUES

Description	Apport de chaleur Chauffage/ECS min-max kW	Rendement utile Pn (50 °/30 °C) %	Rendement utile 30 % Pn (retour à 30 °C) %	Production ECS ΔT 25 ° l/min	Carburant	Classe de rendement énergétique		Code
VERSION AVEC CHAMBRE ÉTANCHE ET CHAUFFAGE À TIRAGE FORCÉ ET PRODUCTION D'EAU CHAUDE SANITAIRE								
RESIDENCE EXTERNA CONDENS 25 KIS	3,1-20,0/3,1-25,0	105,0	109,6	14,3	GN	A	A	**20096734**
RESIDENCE EXTERNA CONDENS 32 KIS	3,7-30,0/3,7-32,0	104,7	109,5	18,3	GN	A	A	**20096735**

REMARQUE : disponible jusqu'à épuisement du stock.

ACCESSOIRES

Description	Code
Kit de robinetterie pour système de chauffage	**4047252**
Kit de chauffage antigel version KIS	**20164827**
Kit de chauffage antigel version IS	**20164828**
Kit d'installation en plein air	**20011638**
Sonde externe	**1220559**
Pompe d'évacuation du condensat	**20097192**
Kit pour la gestion de la deuxième pompe ou des vannes de zone	**20062614**
Sonde à immersion pour ballon de stockage à distance (pour la version chauffage uniquement)	**1220599**
Kit de vanne de dérivation solaire pour chaudières combinées murales instantanées	**20035644**
Kit de conversion au GPL Residence Externa Condens 25 KIS-20 IS	**20102669**
Kit de conversion au GPL Residence Externa Condens 32 KIS	**20102674**
Kit de transformation de l'air au propane Residence Externa Condens 25 KIS	**20102673**
Kit Clapet	**20162838**

CONTRÔLES Hi, COMFORT

Contrôle des pièces avec possibilité d'interface avec la chaudière à distance (*) et gestion par APPLI

Dessin	Description	Remarque	Code
	Hi, Comfort T100 Wi-Fi	(1)	**20193354**
	Hi, Comfort T100	(2)	**20193352**
	Hi, Comfort G100-W		**20193355**
	Hi, Comfort G100-R		**20193356**

(*) Possibilité de connexion via OTBus ou en mode ON/OFF.
(1) Avec Hi, Comfort G100-W inclus pour la connexion à Internet au moyen d'un routeur Wi-Fi ADSL.
(2) Pour le raccordement OTBus par câble à la chaudière. Compatible pour la connexion par radiofréquence avec Hi, Comfort G100-W, code 20193355 (accessoire non inclus et nécessaire pour la connexion à Internet avec le modem ADSL domestique) et compatible avec Hi, Comfort G100-R code 20193356.

CHAUDIÈRES MURALES À BASSE TEMPÉRATURE

D'INTÉRIEUR

KI

MONOTHERMIQUE



START LN

START 24 KI LN (10,7-26,7/9,0-26,7 kW)
START 28 KI LN (14,0-31,9/9,0-31,9 kW)

page 162



START

START 28 KI (8,7-28,6 kW)

page 164

BITHERMIQUE



FASTECH

FASTECH 24 KI (8,0-24,6 kW)

page 166

KIS

MONOTHERMIQUE



START

START 24 KIS (7,5-24,0 kW)
START 28 KIS (11,0-27,9 kW)
START 35 KIS (10,8-34,9 kW)

page 164

BITHERMIQUE



FASTECH

FASTECH 24 KIS (7,5-23,9 kW)

page 166

KI Combi : Production ECS et chauffage - cheminée conventionnelle
KIS Combi : Production ECS et chauffage - cheminée étanche

* La distinction entre les pays de l'UE et les pays hors UE repose uniquement sur l'application du Règlement sur l'écoconception. La conformité à toute autre réglementation nationale doit être confirmée.

Chaudières murales standard

Start LN



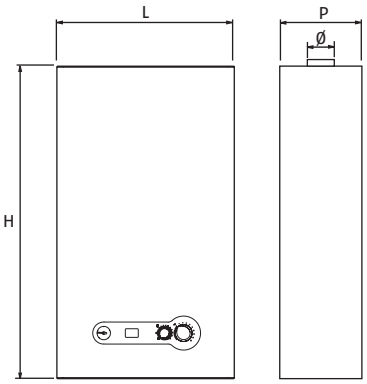

M-DÉBIT
U-PRODUCTION ECS
G-GAZ
R-RETOUR
E-ENTRÉE ECS

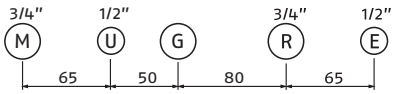

ERP
LOW NOx

- Chambre ouverte
- Modèle combiné
- Uniquement pour le remplacement sur CCR
- Faibles émissions de NOx

Description	H mm	L mm	P mm	Ø mm	Poids net kg
START 24 KI LN	740	400	332	130	30
START 28 KI LN	740	450	332	140	32

Start LN dispose d'un appareil moderne et simple qui est idéal pour le chauffage et la production d'eau chaude sanitaire dans les petits et moyens ménages. Start LN est disponible avec une puissance de 24 et de 28 kW et de faibles émissions de NOx < 56 mg/kWh.

- Double échangeur de chaleur : production d'eau chaude sanitaire avec échangeur de chaleur à plaques pour minimiser la formation de calcaire
- Système CTR pour l'obtention rapide du confort souhaité et la réduction de la consommation, et des changements de température dans les corps de chauffe
- Réservoir d'expansion de 8 litres
- Circulateur à faible consommation (Energie Intelligente Europe IEE ≤ 0,20)
- Fonction antigel qui protège les circuits de chauffage et d'eau chaude sanitaire jusqu'à 0 °C
- La thermorégulation en standard dans le tableau de la chaudière en combinaison avec la capteur de température extérieure (en option)
- peut s'interfacer avec le panneau de contrôle à distance
- Kit des raccordements hydrauliques disponibles en tant qu'accessoires
- Fonctionnement au méthane en standard avec possibilité de conversion au GPL (G31), cette modification est effectuée par l'installateur ou le centre d'assistance technique
- Niveau de protection électrique IPX5D

DONNÉES TECHNIQUES

Description	Apport de chaleur Chauffage/ECS min-max kW	Rendement utile Pn (80°/60 °C) %	Rendement utile 30 % Pn (ret. 50 °C) %	Production ECS ΔT 25 ° l/min	Carburant	Classe de rendement énergétique		Code
VERSION AVEC CHAMBRE OUVERTE-CHAUFFAGE ET PRODUCTION D'EAU CHAUDE SANITAIRE PAR CHAUDIÈRE								
START 24 KI LN	10,7-26,7/9,0-26,7	90,1	89,2	13,8	GN	C	B	**20151434**
START 28 KI LN	14,0-31,9/9,0-31,9	90,5	89,5	16,6	GN	C	B	**20151435**

ACCESSOIRES

Description	Code
DISPOSITIFS DE CONTRÔLE	
CHRONORIELLO 7D (thermostat d'ambiance numérique 7 jours)	**20063873**
CHRONORIELLO 7D SANS FIL (thermostat d'ambiance numérique 7 jours sans fil)	**20101747**
ACCESSOIRES DE COMBUSTION	
Kit de conversion au GPL pour le modèle Start 24 KI LN	**20155079**
Kit de conversion au GPL pour le modèle Start 28 KI LN	**20155101**
ACCESSOIRES ÉLECTRIQUES	
Sonde externe	**1220559**
Kit pour la gestion de la deuxième pompe ou des vannes de zone	**20062614**
ACCESSOIRES HYDRAULIQUES	
Robinets du chauffage central	**4047476**
Robinets de chauffage central avec filtre	**4047475**
Kit de pompe à haute charge	**20105879**
Kit de dosage des polyphosphates	**20135496**
Kit de dosage des polyphosphates et filtre magnétique	**20135495**
Kit de vanne de dérivation solaire pour chaudières combinées murales instantanées	**20025113**
Kit de raccords hydrauliques supérieurs	**20008795**

CONTRÔLES Hi, COMFORT

Contrôle des pièces avec possibilité d'interface avec la chaudière à distance (*) et gestion par APPLI

Dessin	Description	Remarque	Code
	Hi, Comfort T100 Wi-Fi	(1)	**20193354**
	Hi, Comfort T100	(2)	**20193352**
	Hi, Comfort G100-W		**20193355**
	Hi, Comfort G100-R		**20193356**

(*) Possibilité de connexion via OTBus ou en mode ON/OFF.
(1) Avec Hi, Comfort G100-W inclus pour la connexion à Internet au moyen d'un routeur Wi-Fi ADSL.
(2) Pour le raccordement OTBus par câble à la chaudière. Compatible pour la connexion par radiofréquence avec Hi, Comfort G100-W, code 20193355 (accessoire non inclus et nécessaire pour la connexion à Internet avec le modem ADSL domestique) et compatible avec Hi, Comfort G100-R code 20193356.

Chaudières murales à basse température

Start



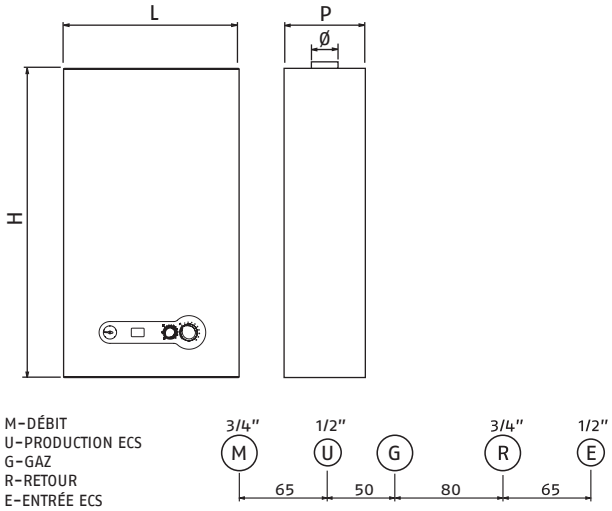

- Modèles de cheminée conventionnelle et étanche
- Modèles : chauffage uniquement et combiné
- Afficheur numérique

Description	H mm	L mm	P mm	Ø mm	Poids net kg
START 24 KIS	715	405	248	-	31
START 28 KIS	740	400	328	-	33
START 35 KIS	780	505	328	-	42
START 28 KI	740	450	328	140	30

La gamme Start se caractérise par un design moderne et fonctionnel complété par un afficheur numérique comprenant les informations essentielles. Le boîtier élégant, la taille compacte et les détails de finition spéciaux permettent son installation dans n'importe quel environnement.
Le nouveau Start est disponible à la fois en cheminée conventionnelle et étanche avec une puissance de 24, 28 et 35 kW, avec les modèles chauffage uniquement ou chauffage et production d'ECS.

- Échangeur de chaleur double (échangeurs de chaleur à plaques en acier inoxydable CC et ECS)
- Système CTR pour atteindre plus rapidement le confort souhaité et réduire la consommation de combustible
- Fonction de protection antigel qui protège les circuits de chauffage et d'ECS jusqu'à - 3°C avec possibilité d'étendre la protection jusqu'à - 10°C (en option)
- Contrôle de la thermorégulation fourni en standard et équipé de la sonde externe (en option).

DONNÉES TECHNIQUES

Description	Sortie 80 °/60 ° min - max kW	Rendement Pn (80 °/60 °) %	Rendement Pn 30 % (retour à 47 °C) %	Production ECS (Δt 25 °) l/min	Carburant	Code
CHAMBRE ÉTANCHE - PRODUCTION D'ECS ET CHAUFFAGE						
START 24 KIS	7,5-24,0	92,8	91,8	13,7	GN	**20122798**
START 24 KIS	7,5-24,0	92,8	91,8	13,7	GPL	**20190002**
START 28 KIS	11,0-27,9	93,0	91,9	16,0	GN	**20122801**
START 28 KIS	11,0-27,9	93,0	91,9	16,0	GPL	**20190003**
START 35 KIS	10,8-34,9	92,9	92,5	20,0	GN	**20122802**
CHEMINÉE CONVENTIONNELLE - PRODUCTION D'ECS ET CHAUFFAGE						
START 28 KI	8,7-28,6	92,4	89,4	16,4	GN	**20122800**

ACCESSOIRES

Description	Code
DISPOSITIFS DE CONTRÔLE	
CHRONORIELLO 7D (thermostat d'ambiance numérique 7 jours)	**20063873**
CHRONORIELLO 7D SANS FIL (thermostat d'ambiance numérique 7 jours sans fil)	**20101747**
ACCESSOIRES DE COMBUSTION	
Kit de conversion au GPL (pour START 24 KIS)	**20015586**
ACCESSOIRES ÉLECTRIQUES	
Sonde externe	**1220559**
ACCESSOIRES HYDRAULIQUES	
Robinets du chauffage central	**4047476**
Robinets de chauffage central avec filtre	**4047475**
Kit de vanne de dérivation solaire pour chaudières combinées murales instantanées	**20025113**

CONTRÔLES Hi, COMFORT

Contrôle des pièces avec possibilité d'interface avec la chaudière à distance (*) et gestion par APPLI

Dessin	Description	Remarque	Code
	Hi, Comfort T100 Wi-Fi	(1)	**20193354**
	Hi, Comfort T100	(2)	**20193352**
	Hi, Comfort G100-W		**20193355**
	Hi, Comfort G100-R		**20193356**

(*) Fonctions disponibles uniquement en cas de raccordement OTBus avec une chaudière Riello. Possibilité de connexion avec d'autres chaudières génériques et d'autres dispositifs uniquement en mode ON/OFF.
(1) Avec Hi, Comfort G100-W inclus pour la connexion à Internet au moyen d'un routeur Wi-Fi ADSL.
(2) Compatible avec la connexion RF à la Hi, Comfort G100-W code 20193355 accessoire non inclus, nécessaire pour se connecter à la maison Wi-Fi).

Chaudières murales à basse température

Fastech



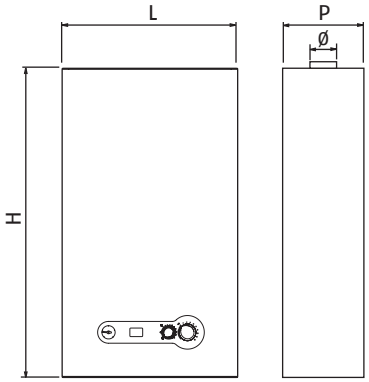

M-DÉBIT
U-PRODUCTION ECS
G-GAZ
R-RETOUR
E-ENTRÉE ECS

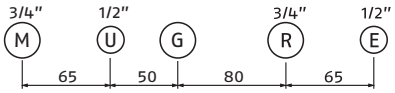

- Modèles de cheminée conventionnelle et étanche
- Chaudière combinée

Description	H mm	L mm	P mm	Ø mm	Poids net kg
FASTECH 24 KI	740	400	332	130	30
FASTECH 24 KIS	715	405	248	-	28

Fastech est la nouvelle chaudière murale dédiée aux nouveaux logements. Dotée d'un design moderne et essentiel, Fastech répond à la demande de chauffage et d'eau chaude sanitaire des petites et moyennes maisons. Fastech est disponible avec une puissance de 24 kW.

- Échangeur de chaleur en cuivre bithermique à rendement élevé
- Le système CTR permet d'atteindre plus rapidement la température souhaitée et de réduire la consommation, la production de calcaire à l'intérieur de la chaudière et les variations thermiques dans les terminaux de chauffage
- Réservoir d'expansion de 8 litres
- Protection antigel des circuits de chauffage et sanitaires
- Contrôle de la thermorégulation fourni en standard et équipé de la sonde externe (en option)
- Panneau de contrôle à distance à interfacer
- Indice de protection électrique IPX5D
- Système prévu pour l'utilisation du gaz naturel, qui peut être converti au GPL grâce au kit spécifique (en option), à faire monter par l'assistance technique

DONNÉES TECHNIQUES

Description	Sortie 80 °/60 ° min - max kW	Rendement Pn (80 °/60 °) %	Rendement P30 % %	Production ECS (Δt 25 °) l/min	Carburant	Code
CHEMINÉE CONVENTIONNELLE - PRODUCTION D'ECS ET CHAUFFAGE						
FASTECH 24 KI	8,0-24,6	92,0	90,8	14,1	GN	**20122804**
CHAMBRE ÉTANCHE - PRODUCTION D'ECS ET CHAUFFAGE						
FASTECH 24 KIS	7,5-23,9	92,8	91,8	13,7	GN	**20122807**

ACCESSOIRES

Description	Code
DISPOSITIFS DE CONTRÔLE	
CHRONORIELLO 7D (thermostat d'ambiance numérique 7 jours)	**20063873**
CHRONORIELLO 7D SANS FIL (thermostat d'ambiance numérique 7 jours sans fil)	**20101747**
ACCESSOIRES DE COMBUSTION	
Kit de conversion au GPL (pour FASTECH 24 KI)	**20015587**
Kit de conversion au GPL (pour FASTECH 24 KIS)	**20015586**
ACCESSOIRES ÉLECTRIQUES	
Sonde externe	**1220559**
Kit de gestion des vannes de zone	**20000785**
ACCESSOIRES HYDRAULIQUES	
Robinets du chauffage central	**4047476**
Robinets de chauffage central avec filtre	**4047475**
Kit de vanne de dérivation solaire pour chaudières combinées murales instantanées	**20025113**
Kit de raccords hydrauliques supérieurs	**20008795**
ACCESSOIRES MÉCANIQUES	
Couvercle raccords hydrauliques	**20012594**
Kit de modèle de montage pour le modèle 24 KIS (10 pcs)	**20017311**

CONTRÔLES Hi, COMFORT

Contrôle des pièces avec possibilité d'interface avec la chaudière à distance (*) et gestion par APPLI

Dessin	Description	Remarque	Code
	Hi, Comfort T100 Wi-Fi	(1)	**20193354**
	Hi, Comfort T100	(2)	**20193352**
	Hi, Comfort G100-W		**20193355**
	Hi, Comfort G100-R		**20193356**

(*) Fonctions disponibles uniquement en cas de raccordement OTBus avec une chaudière Riello. Possibilité de connexion avec d'autres chaudières génériques et d'autres dispositifs uniquement en mode ON/OFF.
(1) Avec Hi, Comfort G100-W inclus pour la connexion à Internet au moyen d'un routeur Wi-Fi ADSL.
(2) Compatible avec la connexion RF à la Hi, Comfort G100-W code 20193355 accessoire non inclus, nécessaire pour se connecter à la maison Wi-Fi).

ÉQUIPEMENTS COMPLÉMENTAIRES DU SYSTÈME

Équipements complémentaires du système

Bag³ Hybrid



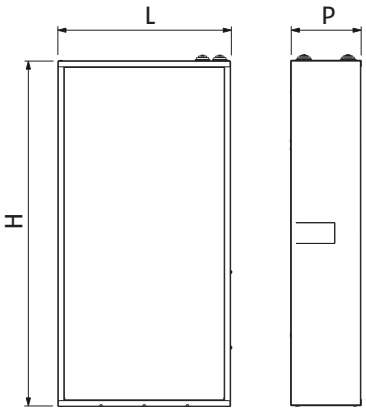

ERP

- Gestion via Modbus par les chaudières et le chauffe-eau thermodynamique avec le panneau de contrôle REC10
- Définition de courbes climatiques indépendantes pour chaque zone
- Vannes de mélange motorisées sur la zone mixte
- Circulateurs auto-modulants à faible consommation

Description	H mm	L mm	P mm	Poids net kg
BAG³ HYBRID 1D	797	400	160	8,8
BAG³ HYBRID 2D	797	400	160	11,2
BAG³ HYBRID 1D+1M	797	400	160	12,4
BOÎTIER D'INSTALLATION MURAL	797	400	160	8,0

Le BAG³ de distribution est un accessoire spécifique conçu pour les systèmes hybrides destinés à être couplés avec des chaudières murales et au sol avec des versions pour installation encastrée ou d'extérieur (protection électrique IPX5D).

- Boîtier extérieur regroupant tous les composants en tôle galvanisée, pour installation encastrée ou murale
- Collecteur de distribution (bouteille de mélange)
- Circulateurs auto-modulants à faible consommation
- Vanne de mélange motorisée sur la zone mixte
- Définition de courbes climatiques indépendantes pour chaque zone
- À associer avec le contrôle du système REC10 H Hybrid
- Raccordement possible des thermostats de zone

Avec le BAG³, les systèmes hybrides peuvent être étendus par l'ajout de :

- chauffe-eau sanitaire à un serpentin pour le préchauffage par le chauffe-eau thermodynamique
- collecteurs solaires thermiques, pompe de circulation solaire et kit électronique pour la gestion de l'énergie solaire thermique
- interface avec le système photovoltaïque pour favoriser l'utilisation de la source électrique
- chauffe-eau eau chaude sanitaire à double serpentin pour le préchauffage par un système solaire thermique et le chauffe-eau thermodynamique.

DONNÉES TECHNIQUES

Description	Remarque	Code
VERSIONS ENCASTRÉES D'EXTÉRIEUR		
BAG³ HYBRID 1D	(1)	**20130805**
BAG³ HYBRID 2D	(1)	**20130806**
BAG³ HYBRID 1D+1M	(1)(2)	**20130807**
BOÎTIER D'INSTALLATION MURAL		**20130808**

Pour installer le module, il est nécessaire d'acquérir le boîtier d'installation murale code 20130808.
(1) Voir la section du catalogue consacrée aux systèmes hybrides pour les couplages de chaudières compatibles.
(2) Thermostat limite sur la zone mixte uniquement.

ACCESSOIRES

Description	Code
Kit de robinet pour le côté chauffe-eau thermodynamique et système BAG³ HYBRID	**20131752**

Équipements complémentaires du système

Bag³



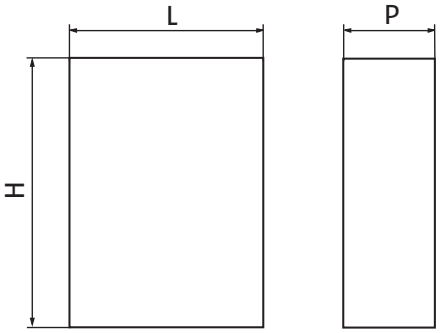

ERP

- Séparateur hydraulique
- Circulateurs à faible consommation d'énergie

Description	H mm	L mm	P mm	Poids net kg
BAG³ AP – BAG³ 2 AP – BAG³ 3 AP	720	400	160	10, 12, 14
BAG³ MIX BASIC – BAG³ MIX CLIMA	720	400	160	16
BAG³ 2 MIX BASIC – BAG³ 2 MIX CLIMA	720	400	160	17
BAG³ MIX FAMILY COND	616	440	160	16
BOÎTIER D'INSTALLATION MURAL	720	400	160	6

Le séparateur hydraulique BAG est un accessoire à associer aux chaudières murales et au sol qui peuvent être installées à l'extérieur ou dans un endroit mural.

- Le BAG³ pour circuit direct à haut débit (1, 2 ou 3 zones) fonctionne comme un séparateur hydraulique entre la chaudière et les circuits à haut débit. Équipé de circulateurs auto-modulants à rendement énergétique élevé.
- BAG³ MIX et BAG³ 2 MIX pour les circuits directs et mixtes à haut débit, fonctionnent comme des séparateurs hydrauliques entre la chaudière et les circuits à double ou triple température. Équipé de circulateurs auto-modulants à rendement énergétique élevé.
- BAG³ MIX Family Condens pour circuit direct et mixte : la vanne de mélange et la pompe du circuit mixte sont contrôlées par la carte électronique fournie en standard, qui peut être placée à l'intérieur de la chaudière.
- Circulateurs à faible consommation d'énergie
- Convient pour une installation à l'intérieur et à l'extérieur
- Tôle galvanisée qui peut être peinte en blanc
- BAG³ et BAG³ M sont fournis en standard avec un thermostat limite pour les circuits à basse température.

DONNÉES TECHNIQUES

Description	Remarque	Code
VERSION POUR INSTALLATION MURALE D'EXTÉRIEUR		
BAG³ AP	(1)	**20082277**
BAG³ 2 AP	(1)	**20082280**
BAG³ 3 AP	(1)	**20082282**
BAG³ MIX BASIC	(1)	**20082286**
BAG³ MIX CLIMA	(1)	**20082283**
BAG³ 2 MIX BASIC	(1)	**20082288**
BAG³ 2 MIX CLIMA	(1)	**20082284**
BAG³ MIX FAMILY CONDENS	(2)	**20102824**
BOÎTIER D'INSTALLATION MURAL		**20007305**

(1) Fourni sans boîtier d'installation mural
(2) Fourni avec boîtier d'installation mural

ACCESSOIRES

Description	Remarque	Code
Carte d'interface ITRF11	(1)	**20164477**
Kit d'isolation pour boîtier d'installation mural		**20085456**

(1) En cas d'installation de BAG³ MIX CLIMA (code 20082283) et BAG³ 2 MIX CLIMA (code 20082284) avec Family Aqua Condens, Family Externa Condens et Family In Condens, il est nécessaire de gérer les circuits haute et basse température en fonction de la température de départ de la chaudière.

BAG³ AP

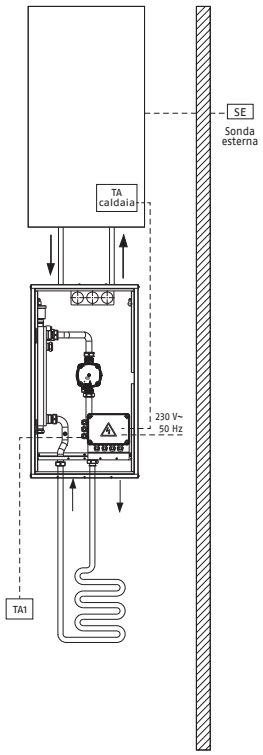

BAG³ 2 AP

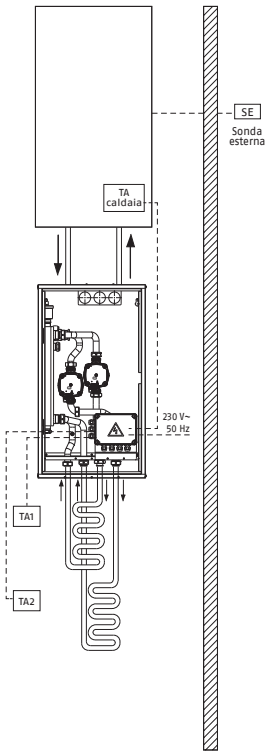

BAG³ 3 AP

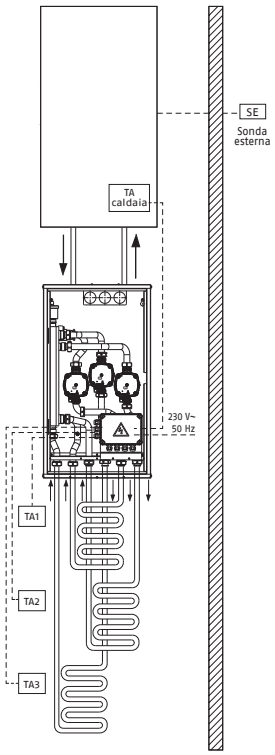

BAG³ MIX FAMILY CONDENS

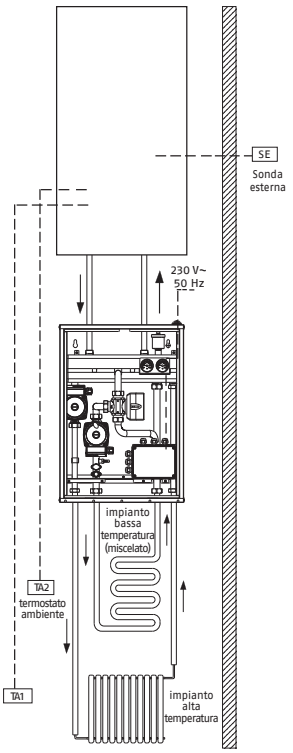

BAG³ MIX BASIC

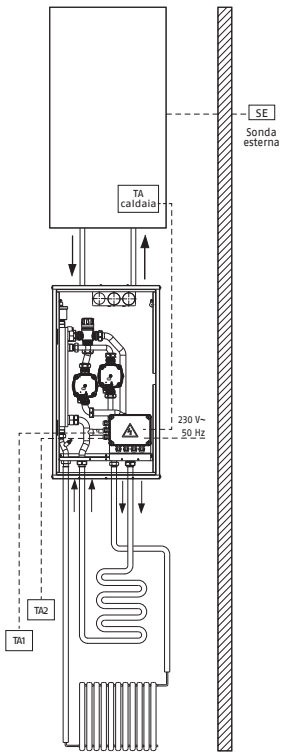

BAG³ MIX CLIMA

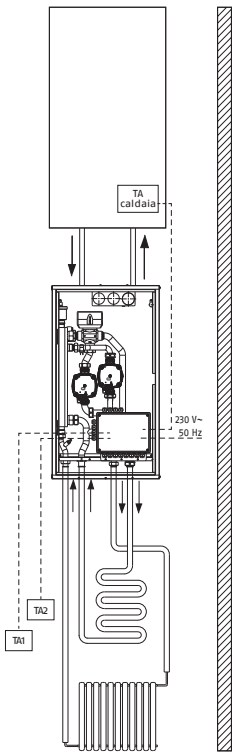

BAG³ 2 MIX BASIC

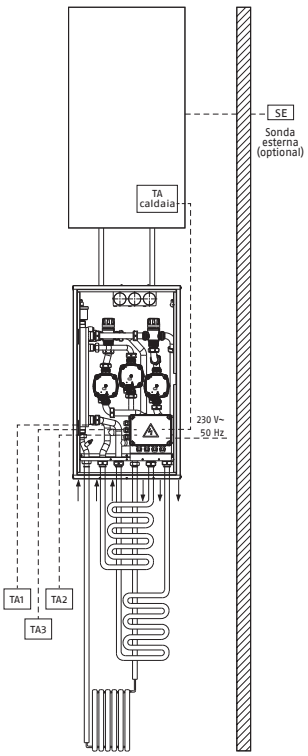

BAG³ 2 MIX CLIMA

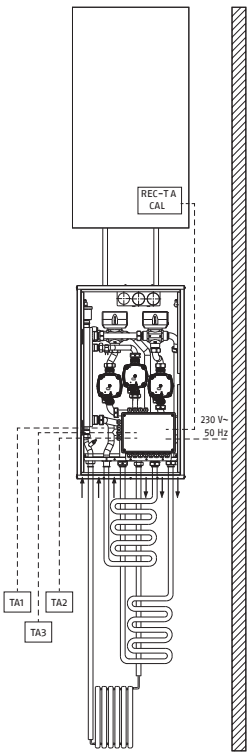

SYSTÈME OPTIONS CHEMINÉE

SYSTÈME DE CHEMINÉE DOUBLE MÉTAL Ø80 mm SPÉCIFIQUE POUR LES CHAUDIÈRES

Dessin	Description	Matériel	Family (1)	Family Aqua Condens	Residence (1)	Start (1)	Start Aqua Condens	Start AR	Code
	Kit de système double Ø80 mm	Mét	•	•	•	•	•	•	**20162456**
	Adaptateur cheminée Ø80 mm avec entrée d'air	Mét	•	•	•	•	•		**20162448**
	Coude 45° Ø80 mm	Mét	•	•	•	•	•	•	**20162295**
	Coude 90° Ø80 mm	Mét	•	•	•	•	•	•	**20162296**
	Rallonge 50 cm Ø80 mm	Mét	•	•	•	•	•	•	**20162298**
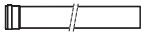	Rallonge 100 cm Ø80 mm	Mét	•	•	•	•	•	•	**20162299**
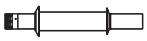	Embout de cheminée horizontal Ø80 mm	Mét	•	•	•	•	•	•	**20162442**
	Entretoises pour tuyau Ø80 mm	Mét	•	•	•	•	•	•	**20137532**
	Coude 90° avec porte d'inspection Ø80 mm	Mét	•	•	•	•	•	•	**20162297**

(1) Pour le démarrage de la chaudière, voir la section sur la cheminée 60/100 et seulement après, passer au diamètre 80/125.
REMARQUE : si dans le conduit de cheminée il y a un composant avec un niveau de pression P1 (selon la norme EN 1443), tout le conduit a un niveau de pression P1 même si tous les autres composants sont au niveau de pression H1 (selon la norme EN 1443)
REMARQUE : veuillez consulter le manuel d'installation de la chaudière pour connaître la longueur maximale du conduit de cheminée.

SYSTÈME DE CHEMINÉE DOUBLE PLASTIQUE Ø80 mm SPÉCIFIQUE POUR LES CHAUDIÈRES – CLASSE H1(*)

Dessin	Description	Matériel (*)	Family	Family Aqua Condens	Residence	Start	Start Aqua Condens	Start AR	Remarque	Code
	Kit de dispositif de séparation réglable de Ø60/100 mm à ø80/80 mm	PP	•		•	•			(1)	**20134830**
	Kit de gonflement compact Ø60/100 – Ø80/80	PP	•		•	•			(1)	**20190475**
	Kit système double fixe Ø80 mm	PP	•		•	•			(1)	**20129765**
	Kit de dispositif de séparation B23 Ø80 mm pour boîtier d'installation mural	PP	•		•	•			(1)	**20129768**
	Kit système double Ø80 mm	PP	•		•	•			(1)	**20137501**
	Kit de système double Ø80 mm	PP		•				•	(1)	**20137523**
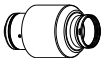	Kit d'évacuation des fumées B23 Ø80 mm	PP	•		•	•			(1)	**20129769**
	Coude 45° Ø80 mm	PP	•	•	•	•	•	•	(1)	**20137503**
	Coude 90° Ø80 mm	PP	•	•	•	•	•	•	(1)	**20137506**
	Rallonge 50 cm Ø80 mm	PP	•	•	•	•	•	•	(1)	**20137508**
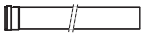	Rallonge 100 cm Ø80 mm	PP	•	•	•	•	•	•	(1)	**20137509**
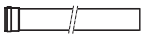	Rallonge 200 cm Ø80 mm	PP	•	•	•	•	•	•	(1)	**20137511**
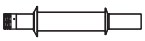	Collecteur de cheminée horizontal Ø80 mm	PP	•	•	•	•	•	•	(1)	**20137517**
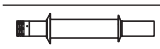	Collecteur d'admission d'air horizontal Ø80 mm	PP	•	•	•	•	•	•	(1)	**20137515**
	Clapet Ø80 mm avec piège à condensation	PP	•	•	•	•	•	•	(1)	**20164664**

(*) Matériel PP : la couleur pourrait changer au fil du temps à cause de l'exposition aux rayons du soleil. Classe H1 – Haute pression positive (max. 5 000 Pa).
(1) Niveau de pression H1 selon la norme EN 1443.
REMARQUE : s'il y a un composant avec un niveau de pression P1 (selon EN 1443) dans la ligne de cheminée, toute la ligne a un niveau de pression P1 même si tous les autres composants sont d'un niveau de pression H1 (selon EN 1443).
REMARQUE : veuillez consulter le manuel d'installation de la chaudière pour connaître la longueur maximale du conduit de cheminée.

SYSTÈME DE CHEMINÉE CONCENTRIQUE PP/Mét Ø60/100 mm SPÉCIFIQUE POUR LES CHAUDIÈRES À CONDENSATION – CLASSE H1(*)

Dessin	Description	Matériel (*)	Family Aqua Condens	Start Aqua Condens	Remarque	Code
	Coude concentrique 45 ° Ø60/100 mm	PP/Mét	•	•	(1)(2)	**20142823**
	Coude concentrique 90° Ø60/100 mm	PP/Mét	•	•	(1)(2)	**20142825**
	Rallonge concentrique 50 cm, Ø60/100 mm	PP/Mét	•	•	(1)(2)	**20142829**
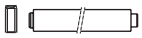	Rallonge concentrique 100 cm, Ø60/100 mm	PP/Mét	•	•	(1)(2)	**20142830**
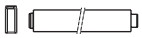	Rallonge concentrique 200 cm, Ø60/100 mm	PP/Mét	•	•	(1)(2)	**20142831**
	Embout de cheminée horizontal concentrique Ø60/100 mm	PP/Mét	•	•	(1)(2)	**20142836**
	Embout de cheminée vertical concentrique Ø60/100 mm	PP/Mét	•	•	(1)(2)	**20142839**
	Rallonge d'inspection Ø60/100 mm	PP/Mét	•	•	(1)(2)	**20142835**
	Coude 90° avec porte d'inspection Ø60/100 mm	PP/Mét	•	•	(1)(2)	**20142828**
	Tuile toit plat	Nylon	•	•		**20135579**
	Tuile toit incliné	Nylon	•	•		**20132050**

(*) Matériel PP : la couleur pourrait changer au fil du temps à cause de l'exposition aux rayons du soleil. Classe H1 – Haute pression positive (max. 5 000 Pa).
(1) Niveau de pression P1 selon la norme EN 1443.
(2) Jusqu'à épuisement des stocks.
REMARQUE : s'il y a un composant avec un niveau de pression P1 (selon EN 1443) dans la ligne de cheminée, toute la ligne a un niveau de pression P1 même si tous les autres composants sont d'un niveau de pression H1 (selon EN 1443).
REMARQUE : veuillez consulter le manuel d'installation de la chaudière pour connaître la longueur maximale du conduit de cheminée.

SYSTÈME DE CHEMINÉE CONCENTRIQUE PP/PP Ø60/100 mm SPÉCIFIQUE POUR LES CHAUDIÈRES À CONDENSATION – CLASSE H1(*)

Dessin	Description	Matériel (*)	Family	Family Aqua Condens	Residence	Start	Start Aqua Condens	Start AR	Remarque	Code
	Coude concentrique 45 ° Ø60/100 mm	PP/PP	•	•	•	•	•	•	(1)	**20132012**
	Kit coude start chaudière 90° Ø60/100 mm	PP/PP	•		•	•		•	(1)	**20129172**
	Coude concentrique 90° Ø60/100 mm	PP/PP		•			•		(1)	**20132013**
	Rallonge concentrique 50 cm, Ø60/100 mm	PP/PP	•	•	•	•	•	•	(1)	**20132043**
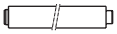	Rallonge concentrique 100 cm, Ø60/100 mm	PP/PP	•	•	•	•	•	•	(1)	**20132044**
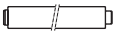	Rallonge concentrique 200 cm, Ø60/100 mm	PP/PP	•	•	•	•	•	•	(1)	**20132045**
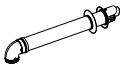	Collecteur mural Ø60/100 mm	PP/PP	•		•	•		•	(1)	**20129175**
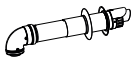	Collecteur mural télescopique Ø60/100 mm	PP/PP	•		•	•		•	(1)	**20129176**
	Embout de cheminée horizontal concentrique Ø60/100 mm	PP/PP		•			•		(1)	**20132018**
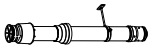	Collecteur vertical Ø60/100 mm	PP/PP	•		•	•		•	(1)	**20129177**
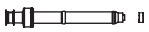	Embout de cheminée vertical Ø60/100 mm – Tuyau droit extérieur Ø125 mm	PP/PP		•			•		(1)	**20132020**
	Raccordement vertical Ø60/100 mm	PP/PP	•		•	•		•	(1)	**20129174**
	Rallonge d'inspection Ø60/100 mm	PP/PP	•	•	•	•	•	•	(1)	**20132015**
	Tuile toit plat	Nylon	•	•	•	•	•	•		**20135579**
	Tuile toit incliné	Nylon	•	•	•	•	•	•		**20132050**

(*) Matériel PP : la couleur pourrait changer au fil du temps à cause de l'exposition aux rayons du soleil. Classe H1 – Haute pression positive (max. 5 000 Pa).
(1) Niveau de pression H1 selon la norme EN 1443.
REMARQUE : s'il y a un composant avec un niveau de pression P1 (selon EN 1443) dans la ligne de cheminée, toute la ligne a un niveau de pression P1 même si tous les autres composants sont d'un niveau de pression H1 (selon EN 1443).
REMARQUE : veuillez consulter le manuel d'installation de la chaudière pour connaître la longueur maximale du conduit de cheminée.

SYSTÈME DE CHEMINÉE CONCENTRIQUE PP/Mét Ø80/125 mm SPÉCIFIQUE POUR LES CHAUDIÈRES À CONDENSATION – CLASSE H1(*)

Dessin	Description	Matériel (*)	Family (**)	Family Aqua Condens	Residence (**)	Start (**)	Start Aqua Condens	Start AR	Remarque	Code
	Coude concentrique 45 ° Ø80/125 mm	PP/Mét	•	•	•	•	•	•	(1)	**20164651**
	Coude concentrique 87° Ø80/125 mm	PP/Mét	•	•	•	•	•	•	(1)	**20164653**
	Rallonge concentrique 50 cm, Ø80/125 mm	PP/Mét	•	•	•	•	•	•	(1)	**20164657**
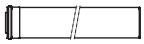	Rallonge concentrique 100 cm, Ø80/125 mm	PP/Mét	•	•	•	•	•	•	(1)	**20164659**
	Rallonge concentrique 200 cm, Ø80/125 mm	PP/Mét	•	•	•	•	•	•	(1)	**20164660**
	Coude concentrique 87° avec porte d'inspection Ø80/125 mm	PP/Mét	•	•	•	•	•	•	(1)	**20164655**
	Rallonge concentrique avec porte d'inspection Ø80/125 mm	PP/Mét	•	•	•	•	•	•	(1)	**20164661**
	Embout de cheminée vertical concentrique Ø80/125 mm	PP/Mét	•	•	•	•	•	•	(1)	**20164669**
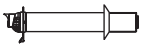	Embout de cheminée horizontal concentrique Ø80/125 mm	PP/Mét	•	•	•	•	•	•	(1)	**20164673**
	Entretoises Ø80–125 mm (5 pcs)	Mét	•	•	•	•	•	•		**20164665**
	Adaptateur de cheminée de Ø60/100 mm à 80/125 mm	PP/Mét	•	•	•	•	•	•	(1)	**20164666**
	Adaptateur de cheminée de Ø60/100 mm à Ø80/125 mm	PP/Mét	•	•	•	•	•	•	(1)	**20164666**
	Clapet Ø80/125 mm avec piège à condensation	PP/Mét	•	•	•	•	•	•	(1)	**20164662**
	Tuile toit plat	Nylon	•	•	•	•	•	•		**20135579**
	Tuile toit incliné	Nylon	•	•	•	•	•	•		**20132050**

(*) Matériel PP : la couleur pourrait changer au fil du temps à cause de l'exposition aux rayons du soleil. Classe H1 – Haute pression positive (max. 5 000 Pa).
(**) Le kit de raccordement de chaudière 60/100 (code 20129174) et l'adaptateur de 60/100 à 80/125 (code 20164666) sont obligatoires.
(1) Niveau de pression H1 selon la norme EN 1443.
REMARQUE : s'il y a un composant avec un niveau de pression P1 (selon EN 1443) dans la ligne de cheminée, toute la ligne a un niveau de pression P1 même si tous les autres composants sont d'un niveau de pression H1 (selon EN 1443).
REMARQUE : veuillez consulter le manuel d'installation de la chaudière pour connaître la longueur maximale du conduit de cheminée.

GAMME DE CONDUIT PLASTIQUE (PP) Ø80 mm POUR INSTALLATION INTÉRIEURE DE CHEMINÉE, SPÉCIFIQUE POUR LES CHAUDIÈRES À CONDENSATION – CLASSE H1(*)

Dessin	Description	Matériel (*)	Family	Family Aqua Condens	Residence	Start	Start Aqua Condens	Start AR	Remarque	Code
	Coude 45° Ø80 mm	PP	•	•	•	•	•	•	(2)	**20164570**
	Coude 90° Ø80 mm	PP	•	•	•	•	•	•	(2)	**20164572**
	Rallonge 50 cm Ø80 mm	PP	•	•	•	•	•	•	(2)	**20164574**
	Rallonge 100 cm Ø80 mm	PP	•	•	•	•	•	•	(2)	**20164577**
	Rallonge 200 cm Ø80 mm	PP	•	•	•	•	•	•	(2)	**20164578**
	Adaptateur de cheminée Ø80/125 mm	PP	•	•	•	•	•	•	(2)	**20132520**
	Raccord en T Ø60 mm	PP	•	•	•	•	•	•	(2)	**20164584**
	Adaptateur Ø60/80 mm	PP	•	•	•	•	•	•	(2)	**20164585**
	Kit de support de cheminée Ø80 mm	PP	•	•	•	•	•	•	(2)	**20132504**
	Entretoises pour tuyaux	PP	•	•	•	•	•	•		**20132505**
	Rallonge d'inspection Ø80 mm	PP	•	•	•	•	•	•	(2)	**20132506**
	Tuile de toit Ø80 mm	PP	•	•	•	•	•	•	(2)	**20132508**
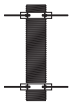	Rallonge flexible Ø80 mm (12,5 m) avec 8 entretoises	PP	•	•	•	•	•	•	(2)	**20132509**
	Raccord rigide/flexible Ø80 mm M	PP	•	•	•	•	•	•	(2)	**20132510**
	Raccord flexible/rigide Ø80 mm F	PP	•	•	•	•	•	•	(2)	**20132512**
	Kit de siphon	PP	•	•	•	•	•	•		**20046782**
	Raccord en T Ø80 mm	PP	•	•	•	•	•	•	(1)	**20163018**
	Capuchon de piège à condensation pour raccord en T Ø80 mm	PP	•	•	•	•	•	•	(1)	**20163019**
	Kit de support pour piège à condensation	Mét	•	•	•	•	•	•		**20145888**
	Kit de panneau de recouvrement de cheminée		•	•	•	•	•	•		**20145889**

(*) Matériel PP : la couleur pourrait changer au fil du temps à cause de l'exposition aux rayons du soleil. Classe H1 – Haute pression positive (max. 5 000 Pa).
(1) Niveau de pression P1 selon la norme EN 1443.
(2) Niveau de pression H1 selon la norme EN 1443.
REMARQUE : s'il y a un composant avec un niveau de pression P1 (selon EN 1443) dans la ligne de cheminée, toute la ligne a un niveau de pression P1 même si tous les autres composants sont d'un niveau de pression H1 (selon EN 1443).
REMARQUE : veuillez consulter le manuel d'installation de la chaudière pour connaître la longueur maximale du conduit de cheminée.

GAMME DE CONDUIT PLASTIQUE (PP) Ø60 mm POUR INSTALLATION INTÉRIEURE DE CHEMINÉE, SPÉCIFIQUE POUR LES CHAUDIÈRES À CONDENSATION – CLASSE H1(*)

Dessin	Description	Matériel (*)	Family	Family Aqua Condens	Residence	Start Aqua Condens	Start AR	Remarque	Code
	Coude 45° Ø60 mm	PP	•	•	•	•	•	(1)	**20145877**
	Coude 90° Ø60 mm	PP	•	•	•	•	•	(1)	**20145876**
	Rallonge 50 cm Ø60 mm	PP	•	•	•	•	•	(1)	**20145879**
	Rallonge 100 cm Ø60 mm	PP	•	•	•	•	•	(1)	**20145882**
	Rallonge 200 cm Ø60 mm	PP	•	•	•	•	•	(1)	**20145883**
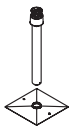	Embout de cheminée vertical Ø60/100 mm – Tuyau droit extérieur Ø100 mm	PP/PP	•	•	•	•	•	(1)	**20145884**
	Kit de 3 entretoises pour cheminée intérieure Ø60 mm	PP	•	•	•	•	•		**20145886**
	Kit de support pour cheminée intérieure	PP	•	•	•	•	•		**20145888**
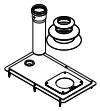	Kit couvercle frontal de cheminée	PP	•	•	•	•	•		**20145889**
	Kit de 5 colliers de serrage Ø60 mm	PP	•	•	•	•	•		**20145890**
	Kit de raccordement de cheminée Ø80-60 mm avec coude 90 ° Ø60 mm	PP	•	•	•	•	•	(1)	**20145892**
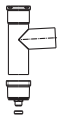	Raccord en T Ø60 mm avec piège à condensation	PP	•	•	•	•	•	(1)	**20145894**
	Kit de siphon	PP	•	•	•	•	•		**20046782**
	Kit de réduction cheminée 80-60 mm	PP	•	•	•	•	•	(1)	**20145897**

(*) Matériel PP : la couleur pourrait changer au fil du temps à cause de l'exposition aux rayons du soleil. Classe H1 – Haute pression positive (max. 5 000 Pa).
(1) Niveau de pression H1 selon la norme EN 1443.
REMARQUE : s'il y a un composant avec un niveau de pression P1 (selon EN 1443) dans la ligne de cheminée, toute la ligne a un niveau de pression P1 même si tous les autres composants sont d'un niveau de pression H1 (selon EN 1443).
REMARQUE : veuillez consulter le manuel d'installation de la chaudière pour connaître la longueur maximale du conduit de cheminée.

ONLY EXTRA EU COUNTRIES

SYSTÈME DE CHEMINÉE DOUBLE MÉTAL Ø80 mm SPÉCIFIQUE POUR LES CHAUDIÈRES À BASSE TEMPÉRATURE

Dessin	Description	Matériel	Family	Start	Fastech	Remarque	Code
	Kit de système double Ø80 mm	Mét	•	•		(1)	**20162667**
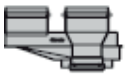	Kit de système double boîtier air	Mét	•	•	•	(1)	**20162666**
	Coude 45° Ø80 mm avec joint	Mét	•	•	•	(1)	**20162295**
	Coude 90° Ø80 mm avec joint	Mét	•	•	•	(1)	**20162296**
	Rallonge de Ø80 mm 100 cm avec joint	Mét	•	•	•	(1)	**20162299**
	Rallonge de Ø80 mm 50 cm avec joint	Mét	•	•	•	(1)	**20162298**
	Rallonge de Ø80 mm 195 cm avec joint	Mét	•	•	•	(1)	**20162300**
	Collecteur d'admission d'air	Mét	•	•	•	(1)	**20162665**
	Collecteur de cheminée horizontal	Mét	•	•	•	(1)	**20162664**
	Entretoises pour tuyau Ø80 mm (10 pcs)	Mét	•	•	•		**20137532**
	Piège à condensation horizontal Ø80 mm	Mét	•	•	•	(1)	**20162662**
	Piège à condensation vertical Ø80 mm	Mét	•	•	•	(1)	**20162663**
	Embout de tuyaux Ø80 mm	Mét	•	•	•	(1)	**20162443**
	Coude 90° avec porte d'inspection Ø80 mm (Slovénie)	Mét	•	•	•	(1)	**20162297**

(1) Niveau de pression P1 selon la norme EN 1443.
REMARQUE : si dans le conduit de cheminée il y a un composant avec un niveau de pression P1 (selon la norme EN 1443), tout le conduit a un niveau de pression P1 même si tous les autres composants sont au niveau de pression H1 (selon la norme EN 1443)
REMARQUE : veuillez consulter le manuel d'installation de la chaudière pour connaître la longueur maximale du conduit de cheminée

ONLY EXTRA EU COUNTRIES

SYSTÈME DE CHEMINÉE CONCENTRIQUE MÉT/MÉT Ø60/100 mm SPÉCIFIQUE POUR LES CHAUDIÈRES À BASSE TEMPÉRATURE

Dessin	Description	Matériel	Family	Start	Fastech	Remarque	Code
	Embout de cheminée vertical Ø60-100 mm - Tuyau droit extérieur Ø125 mm	Mét/Mét	•	•	•	(1)	**20163422**
	Collecteur standard horizontal	Mét/Mét	•	•	•	(1)	**20163408**
	Collecteur télescopique horizontal extensible de 43 à 73,5 cm	Mét/Mét	•	•	•	(1)	**20163410**
	Rallonge concentrique Ø60-100 mm (75 cm)	Mét/Mét	•	•	•	(1)	**20163391**
	Rallonge concentrique Ø60-100 mm (147 cm)	Mét/Mét	•	•	•	(1)	**20163393**
	Coude 90° Ø60-100 mm	Mét/Mét	•	•	•	(1)	**20163333**
	Kit coude 90 ° Ø60-100 mm pour le remplacement de l'installation	Mét			•	(1)	**20163388**
	Coude 45 ° Ø60-100	Mét/Mét	•	•	•	(1)	**20163327**
	Piège à condensation vertical Ø60-100 mm	Mét/Mét	•	•	•	(1)	**20163403**
	Piège à condensation horizontal Ø60-100 mm	Mét/Mét	•	•	•	(1)	**20163400**
	Kit de clip H 45 mm avec joint Ø100 mm (4 pcs)		•	•	•		**20163429**
	Entretoises tuyau Ø100 mm (4 pcs)	Mét	•	•	•		**20135584**
	Rallonge télescopique Ø60-100 mm (de 165 à 220 mm)	Mét/Mét	•	•	•	(1)	**20163396**
	Coude 90 ° Ø60-100 mm avec porte d'inspection	Mét/Mét	•	•	•	(1)	**20163390**
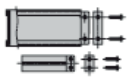	Kit de clip raccordement cheminée-chaudière Ø60-100 mm		•	•	•		**20163425**
	Tuile toit plat	Nylon	•	•	•		**20135579**
	Tuile toit incliné	Nylon	•	•	•		**20132050**

(1) Niveau de pression P1 selon la norme EN 1443.
REMARQUE : s'il y a un composant avec un niveau de pression P1 (selon EN 1443) dans la ligne de cheminée, toute la ligne a un niveau de pression P1 même si tous les autres composants sont d'un niveau de pression H1 (selon EN 1443).
REMARQUE : veuillez consulter le manuel d'installation de la chaudière pour connaître la longueur maximale du conduit de cheminée.

ONLY EXTRA EU COUNTRIES

SYSTÈME DE CHEMINÉE CONCENTRIQUE MÉT/PP Ø60/100 mm SPÉCIFIQUE POUR LES CHAUDIÈRES À BASSE TEMPÉRATURE

Dessin	Description	Matériel	Family	Start	Fastech	Remarque	Code
	Coude concentrique 45 ° Ø60-100 mm en Mét/PPu	Mét/PP	•	•	•	(1)	**20162785**
	Coude concentrique 90° Ø60-100 mm en Mét/PPu	Mét/PP	•	•	•	(1)	**20162786**
	Coude concentrique 90 ° Ø60-100 mm en Mét/PPu - pour raccordement chaudière	Mét/PP	•	•	•	(1)	**20162791**
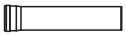	Rallonge concentrique M-F Ø60-100 mm en Mét/PPu (500 mm)	Mét/PP	•	•	•	(1)	**20162793**
	Rallonge concentrique M-F Ø60-100 mm en Mét/PPu (1000 mm)	Mét/PP	•	•	•	(1)	**20162795**
	Rallonge concentrique M-F Ø60-100 mm en Mét/PPu (2000 mm)	Mét/PP	•	•	•	(1)	**20162796**
	Embout de cheminée vertical Ø60-100 mm ; Tuyau droit extérieur Ø125 mm	Mét/PP	•	•	•	(1)	**20162797**
	Embout de cheminée horizontale concentrique Ø60-100 mm en Mét/PPu	Mét/PP	•	•	•	(1)	**20162798**
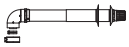	Embout de cheminée horizontale télescopique Ø60-100 mm en Mét/PPu (extensible de 500 mm à 800 mm)	Mét/PP	•	•	•	(1)	**20162799**
	Tuile toit plat	Nylon	•	•	•		**20135579**
	Tuile toit incliné	Nylon	•	•	•		**20132050**

(1) Niveau de pression P1 selon la norme EN 1443.
REMARQUE : s'il y a un composant avec un niveau de pression P1 (selon EN 1443) dans la ligne de cheminée, toute la ligne a un niveau de pression P1 même si tous les autres composants sont d'un niveau de pression H1 (selon EN 1443).
REMARQUE : veuillez consulter le manuel d'installation de la chaudière pour connaître la longueur maximale du conduit de cheminée.



CHAUDIÈRES AU SOL

CHAUDIÈRES FIOUL À CONDENSATION 187

CHAUDIÈRES AU SOL À BASSE TEMPÉRATURE 191

CHAUDIÈRES FIOUL À CONDENSATION

CHAUDIÈRES À FIOUL EN ACIER

CHAUFFAGE UNIQUEMENT

AVEC 3 VOIES VANNE



INSIEME EVO COND

INSIEME EVO COND 20 V LN (20 kW)*
INSIEME EVO COND 25 V LN (25 kW)*
INSIEME EVO COND 35 V LN (34,9 kW)*

page 188



INSIEME EVO COND

INSIEME EVO COND 45 LN (43,7 kW)*
INSIEME EVO COND 55 LN (38,9-53,3 kW)**
INSIEME EVO COND 70 LN (53,4-67,7 kW)**

page 188

PRODUCTION D'ECS ET CHAUFFAGE

BALLON DE STOCKAGE DE 130 LITRES



INSIEME EVO COND

INSIEME EVO COND 25 B/130 LN (25 kW)*
INSIEME EVO COND 35 B/130 LN (34,9 kW)*

page 188

* Puissance utile maximale à 80/60 °C
** Puissance utile minimale/maximale 80/60 °C

Chaudières fioul à condensation en acier

Insieme Evo Cond



INSIEME EVO COND 20-35 V LN
INSIEME EVO COND 45-70 LN

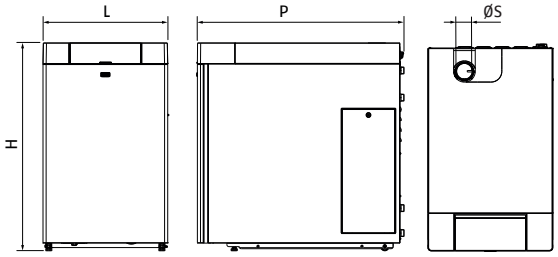

INSIEME EVO COND 25-35 B/130 LN

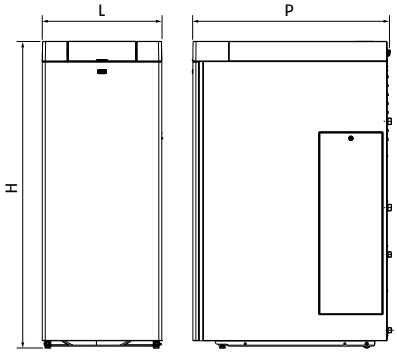

ERP

- Conformément à la directive 2009/125/CE
- Chaudières en acier avec brûleur à fioul pour le chauffage et la production d'eau chaude sanitaire
- Version à faible émission de NOx - classe 3 selon la norme EN 267

Description	H mm	L mm	P mm	ØA (*) mm	ØS mm	Poids net kg
Insieme EVO COND 20 V LN	1000	600	994	80	80	120
Insieme EVO COND 25 V LN	1000	600	994	80	80	120
Insieme EVO COND 35 V LN	1000	600	994	80	80	150
Insieme EVO COND 45 LN	1138	600	1155	110	110	195
Insieme EVO COND 55 LN	1138	600	1155	110	110	198
Insieme EVO COND 70 LN	1138	600	1155	110	110	202
Insieme EVO COND 25 B/130 LN	1540	600	975	80	80	150
Insieme EVO COND 35 B/130 LN	1540	600	975	80	80	195

(*) Kit de transformation de type C en option.

Groupe thermique à condensation au fioul équipé d'un brûleur à une allure pour une production de chaleur jusqu'à 45 kW, à deux allures pour les modèles de 55,70 kW à faibles émissions polluantes.
Le corps de la chaudière en acier inoxydable a une disposition horizontale, revêtu d'un matériau isolant et insonorisant. Insieme EVO COND est disponible avec une configuration de chambre ouverte en standard, convertible en chambre étanche avec des kits d'accessoires spécifiques. Des versions « chauffage seul » ou combinées sont disponibles pour la production d'eau chaude sanitaire avec réservoir de stockage.
Tous les modèles sont équipés d'un nouveau panneau électronique avec un affichage graphique rétro-éclairé à cinq boutons et des LED pour la visualisation de l'état de fonctionnement.
Le système de contrôle garantit la régulation climatique, la gestion de la distribution jusqu'à 3 zones avec des kits d'accessoires spécifiques, la gestion de l'eau chaude sanitaire.
L'électronique offre également la possibilité d'une gestion à distance en utilisant l'entrée 0-10 V ou avec le protocole Modbus.
- Faibles émissions sonores
- Installation souple et peu coûteuse. Tous les accessoires nécessaires au fonctionnement et à la sécurité sont inclus dans la fourniture
- Facilité d'entretien : la chambre de combustion, le collecteur de cheminée, le panneau de contrôle et les raccordements hydrauliques sont facilement accessibles
- Faibles émissions de polluants (classe 3 selon la norme EN 267 avec émissions NOx ≤ 100 mg/kWh)
- Pression de travail maximale : 3 bars
- Avec des tuyaux du fioul flexibles

Insieme EVO COND 20-35 V LN : groupes thermiques pour le chauffage de locaux avec vanne 3 voies intégrée pour le raccordement à un réservoir externe (en option)
Insieme EVO COND 25-35 B/130 LN : groupe thermique pour la production combinée de chauffage et d'eau chaude sanitaire au moyen d'un réservoir de stockage intégré de 130 litres
Insieme EVO COND 45-70 LN : groupes thermiques pour le chauffage de locaux.

DONNÉES TECHNIQUES

Description	Sortie kW		Rendement		Production ECS l/min	Capacité du ballon (litres)	Classe de rendement énergétique		Remarque	Code
	Utile 80 °/60 ° max	Foyer min-max	Pn (80/60 °C) %	Utile 30 % Pn (30 °C) %						
VERSION À FAIBLE ÉMISSION DE NOX – CHAUFFAGE UNIQUEMENT										
Insieme EVO COND 20 V LN	19,5	20,0	97,3	105,9	–	–	A	–	(1)	**20145974**
Insieme EVO COND 25 V LN	24,2	25,0	96,9	105,6	–	–	A	–	(1)	**20145975**
Insieme EVO COND 35 V LN	33,8	34,9	96,5	104,8	–	–	A	–	(1)	**20145976**
Insieme EVO COND 45 LN	43,7	45	97,2	104,8	–	–	A	–		**20145977**
Insieme EVO COND 55 LN	53,3	40-55	96,9	104,9	–	–	A	–		**20145978**
Insieme EVO COND 70 LN	67,7	55-70	96,8	104,8	–	–	A	–		**20145979**
VERSION À FAIBLE ÉMISSION DE NOX – PRODUCTION D'EAU CHAUDE SANITAIRE ET CHAUFFAGE AVEC BALLON DE STOCKAGE										
Insieme EVO COND 25 B/130 LN	24,2	25,0	96,9	105,6	10,0	130	A	B	(2)	**20145980**
Insieme EVO COND 35 B/130 LN	33,8	34,9	96,5	104,8	11,4	130	A	B	(2)	**20145981**

(1) Vanne à 3 voies intégrée.
(2) Production d'eau chaude sanitaire avec référence à ΔT 35 °C.

ACCESSOIRES

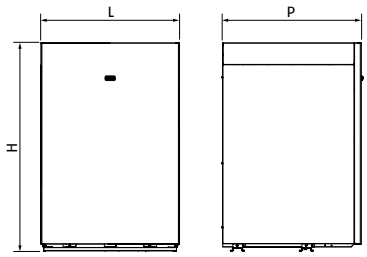

Description	H mm	L mm	P mm	Poids net kg
Ballon de stockage de 120 l	900	600	600	68

DONNÉES TECHNIQUES

Description	Capacité litres	Consommation électrique maximale kW	ECS production l/h	Classe de rendement énergétique	Remarque	Code
Ballon de stockage de 120 l	120,0	29,8	730	C	(1)(2)	**20132804**
Raccordement hydraulique chaudière – ballon de stockage					(1)	**20132805**

(1) Connexion réalisable avec les modèles de vannes à 3 voies intégrées (version « V »).
(2) Ballon peint en gris (RAL 7047).

ACCESSOIRES

Description	Remarque	Code
GESTION DU CIRCUIT SECONDAIRE		
Sonde externe		1220559
Sonde d'eau chaude sanitaire		1220599
Gestion 1ère zone directe/mixte		20132795
Gestion 2ème/3ème zone directe/mixte		20132796
TRANSFORMATION SCELLÉE (TYPE C)		
Transformation de type C Ø80 mm	(1)	20163226
Transformation de type C Ø110 mm	(2)	20163285
DISPOSITIFS DE SÉCURITÉ		
Kit de robinet d'arrêt de combustible (VIC) - ØG.1"		20009486
Kit soupape de sécurité - manomètre (2,5 bars)	(3)	20181008
Kit de dispositifs de sécurité	(2)(4)	20180519
Adaptateur kit de sécurité	(2)	20165826
FILTRE À COMBUSTIBLE		
Filtre à fioul		20132792
CONDUIT D'ÉVACUATION DE CHEMINÉE		
Adaptateur Ø80 - Ø80/125 mm	(1)	20159698
Adaptateur Ø110 - Ø110/160 mm	(2)	20160472
ACCESSOIRES HYDRAULIQUES		
Séparateur hydraulique DN70		4047314
GESTION EN CASCADE		
RIELLOtech CLIMA COMFORT	(2)	4031069
CLIMA COMFORT	(2)	20010903
AFFICHEUR CLIMA	(2)	20010906
Kit de contrôle ambiant RC3	(2)	20155028
Kit de communication bus entre Insieme Evo Cond et RIELLOtech	(2)(5)	20021674
Sonde de puits collecteur solaire NTC (10kΩ)	(2)(6)	4031913
Sonde de puits NTC (10kΩ) 5 mètres	(2)(7)	20010068
Sonde à brassard NTC (10kΩ)	(2)(8)	20010068
Sonde chauffe-eau NTC (10kΩ) 5 mètres	(2)(9)	20010103
NEUTRALISATEUR DE CONDENSAT		
Kit de neutralisation DNO 1 (jusqu'à 50 kW)		20182660
Kit de neutralisation DNO 2 (jusqu'à 300 kW)		20182661
Kit de neutralisation HNO 1.6 (jusqu'à 200 kW)	(10)	20182664

(1) Pour les modèles de 20-25-35.
(2) Pour les modèles de 45-55-70.
(3) À combiner avec le code 20180519.
(4) Il contient : un pressostat, un pressostat de minimum et un thermomètre.
(5) Il comprend le câblage et le kit de communication.
(6) Sonde pour le système solaire.
(7) Sonde primaire (séparateur hydraulique).
(8) Sonde de zone mixte.
(9) Sonde de cylindre.
(10) Équipé d'une pompe d'extraction.

CONTRÔLES Hi, COMFORT

Contrôle des pièces avec possibilité d'interface avec la chaudière à distance (*) et gestion par APPLI

Dessin	Description	Remarque	Code
	Hi, Comfort T100 Wi-Fi	(1)	20193354
	Hi, Comfort T100	(2)	20193352
	Hi, Comfort G100-W		20193355
	Hi, Comfort G100-R		20193356

(*) Fonctions disponibles uniquement en cas de raccordement OTBus avec une chaudière Riello. Possibilité de connexion avec d'autres chaudières génériques et d'autres dispositifs uniquement en mode ON/OFF.
(1) Avec Hi, Comfort G100-W inclus pour la connexion à Internet au moyen d'un routeur Wi-Fi ADSL.
(2) Pour le raccordement par câble à la chaudière. Compatible pour la connexion par radiofréquence avec Hi, Comfort G100-W, code 20193355 (accessoire non inclus et nécessaire pour la connexion à Internet avec le modem ADSL domestique).

CHAUDIÈRES AU SOL À BASSE TEMPÉRATURE

	CHAUDIÈRES À GAZ	CHAUDIÈRES À FIOUL	
	FONTE	ACIER	FONTE
CHAUFFAGE UNIQUEMENT CHEMINÉE CONVENTIONNELLE	 ATR ATR 44 IN (43,6 kW) ATR 52 IN (52,2 kW) ATR 64 IN (63,5 kW) ATR 71 IN (71,1 kW) page 192	 INSIEME EVOe LN INSIEME EVOe 25 LN (26,5 kW)* INSIEME EVOe 32 V LN (33,9 kW)* page 194	 GITRÈ GITRÈ 4 (25,0 KW) GITRÈ 5 (32,0 KW) GITRÈ 6 (40,0 KW) page 197
CHEMINÉE CONVENTIONNELLE PRODUCTION D'ECS ET CHAUFFAGE – INSTANTANÉE		 INSIEME EVOe LN INSIEME EVOE 25 K LN (26,5 KW)* INSIEME EVOE 32 K LN (33,9 KW)* page 194	
CHEMINÉE CONVENTIONNELLE PRODUCTION D'ECS ET CHAUFFAGE – 70 LITRES RÉSERVOIR DE STOCKAGE		 INSIEME EVOe LN INSIEME EVOE 25 B/70 LN (26,5 KW)* page 194	
CHEMINÉE CONVENTIONNELLE PRODUCTION D'ECS ET CHAUFFAGE – 100-130 LITRES RÉSERVOIR DE STOCKAGE		 INSIEME EVOe LN INSIEME EVOE 32 B/110 LN (33,9 KW)* page 194	 GITRÈ GITRÈ 5 B/100 (32 KW) page 197

* Toutes les versions peuvent être transformées en version à chambre étanche grâce à un kit d'accessoires dédié.

Chaudières au sol à gaz atmosphérique

ATR



ATR 44 IN

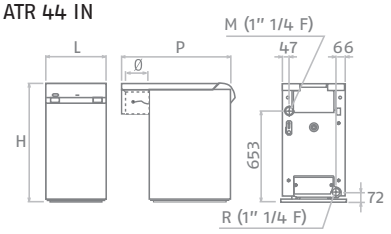

ATR 52 IN - 64 IN - 71 IN

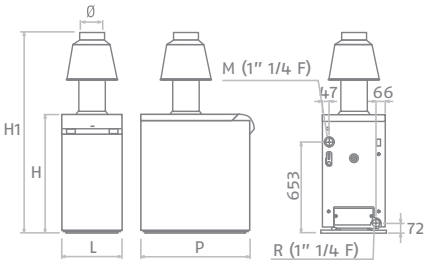

- Chaudières au sol en fonte cheminée conventionnelle à basse température pour des applications commerciales et artisanales légères. Équipées d'un brûleur atmosphérique en acier inoxydable et d'un panneau de contrôle intégré, elles peuvent être installées dans tout type de local technique.

Description	H mm	H1 mm	L mm	P mm	Ø mm	Poids net kg
ATR 44 IN	850	-	450	780	180	166
ATR 52 IN	850	1475	450	701	180	190
ATR 64 IN	850	1475	450	748	180	225
ATR 71 IN	850	1700	450	867	200	251

ATR est équipée d'un échangeur de chaleur en fonte à rendement élevé, avec contrôle de la flamme par ionisation. Le tableau de contrôle thermostatique est doté d'une fonction d'arrêt total.

- Rendement standard, supérieur à 90 %.
- Fonctionnement silencieux.
- Dimensions compactes.
- Possibilité de conversion au GPL grâce au kit spécifique à commander séparément.
- Kit antirefouleur pour les modèles ATR 52-64-71 IN.

DONNÉES TECHNIQUES

Description	Sortie kW	Entrée kW	Rendement Pn (Tm=70 °C) %	Rendement (30 % Pn) %	Remarque	Code
RENDEMENT ÉLEVÉ (> 90 %) - CHEMINÉE CONVENTIONNELLE						
ATR 44 IN	43,6	48,3	90,3	90,1	(1)	**4045145**
ATR 52 IN	52,2	57,9	90,2	90,1	(2)	**4045146**
ATR 64 IN	63,5	70,5	90,1	90,0	(2)	**4045147**
ATR 71 IN	71,1	79,0	90,0	90,0	(3)	**4045148**

(1) Kit anti-refouleur intégré Ø 180 mm.
(2) En plus des chaudières ATR 52 IN et ATR 64 IN, il est nécessaire de commander le code 480213 : kit anti-refouleur Ø 180 mm.
(3) En plus de la chaudière ATR 71 IN, il est nécessaire de commander le code 480214 : kit anti-refouleur Ø 200 mm.
REMARQUE : le kit d'interface électrique pour ballon est nécessaire pour l'utilisation du ballon ATRB 120.

ACCESSOIRES

Description	Remarque	Code
Kit d'interface pour le ballon d'ECS		**4047695**
Kit d'arrêt global	(1)	**4047697**
Kit hydraulique pour ATRB 120		**4047692**
Kit de transformation GPL pour ATR 44		**20185318**
Kit de transformation GPL pour ATR 52		**20185315**
Kit de transformation GPL pour ATR 64		**20185316**
Kit de transformation GPL pour ATR 71		**20185317**
Kit anti-refouleur Ø180 mm	(2)	**480213**
Kit anti-refouleur Ø200 mm	(3)	**480214**

(1) Le « kit d'arrêt global » est nécessaire lorsque vous avez installé le kit d'interface électrique pour le ballon ECS (code 4047695) pour conserver la fonction « arrêt global ». Pour les accessoires hydrauliques, veuillez contacter le service des ventes.
(2) Seulement pour ATR 52 IN et ATR 64 IN.
(3) Seulement pour ATR 71 IN.

Chaudières au sol en acier fioul basse température

Insieme EVOe LN



Insieme EVOe 25 LN - 32 V LN
Insieme EVOe 25/32 K LN

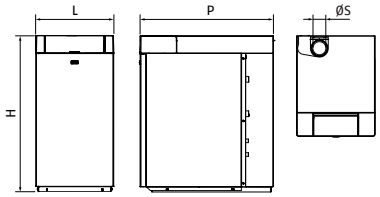

Insieme EVOe 25 B/70 LN
Insieme EVOe 32 B/110 LN

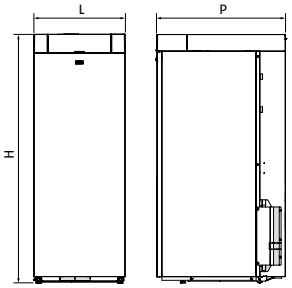

ERP

- Conformément à la directive 2009/125/CE
- Chaudières en acier avec brûleur à fioul pour le chauffage et la production d'eau chaude sanitaire
- Version à faible émission de NOx classe 3 selon la norme EN 267

Description	H mm	L mm	P mm	Ø A mm	Ø S mm	Poids net kg
Insieme EVOe 25 LN	900	450	660	80	80	104
Insieme EVOe 32 V LN	900	600	760	80	120	136
Insieme EVOe 25 K LN	900	450	660	80	80	106
Insieme EVOe 32 K LN	900	600	760	80	120	138
Insieme EVOe 25 B/70 LN	1355	500	735	80	80	155
Insieme EVOe 32 B/110 LN	1490	600	700	80	120	206

* Kit d'accessoires pour la conversion de type C

Chaudière en acier avec brûleur à fioul à une allure à faible émission de polluants de combustion. Le corps de la chaudière est vertical et est recouvert d'un matériau isolant et insonorisant.
Insieme EVOe standard est disponible avec une chambre ouverte qui peut être transformée en chambre étanche avec le kit d'accessoires. Des versions sont disponibles pour le chauffage uniquement ou combinées à la production instantanée d'eau chaude sanitaire ou au stockage.
Tous les modèles sont dotés d'un nouveau panneau électronique avec afficheur graphique rétro-éclairé et cinq boutons et LED pour l'affichage de l'état de fonctionnement.
Le système de contrôle permet d'ajuster le climat, de gérer la distribution de 3 zones maximum à l'aide de kits d'accessoires spéciaux et de réguler l'eau chaude sanitaire. L'électronique offre également la possibilité d'une gestion à distance à entrée 0-10 V ou autre avec le protocole Modbus.

- Faibles émissions sonores
- Simple et peu coûteuse à installer. La fourniture comprend tous les accessoires nécessaires à son fonctionnement en toute sécurité
- Facile à entretenir : la chambre de combustion, le collecteur des fumées, le panneau de contrôle et les raccordements hydrauliques peuvent être facilement accessibles
- Faibles émissions de polluants, classe 3 selon la norme EN 267 (NOx ≤ 100 mg/kWh)
- Pression maximale de fonctionnement : 3 bars

Insieme EVOe 25 LN : chaudière pour le chauffage des locaux.

Insieme EVOe 32 V LN : chaudière pour le chauffage des locaux. Équipée d'une vanne à 3 voies pour la combinaison avec un ballon de stockage d'eau chaude sanitaire externe (kit d'accessoires).

Insieme EVOe 25/32 K LN : chaudières pour le chauffage des locaux et la production prioritaire instantanée d'eau chaude sanitaire à l'aide d'un échangeur de chaleur à plaques instantané avec une vanne de dérivation et le contrôle de la pompe modulante (PWM).

Insieme EVOe 25 B/70 LN : chaudières pour le chauffage des locaux et la production d'eau chaude sanitaire avec un ballon de stockage intégré de 70 litres.

Insieme EVOe 32 B/110 LN : chaudières pour le chauffage des locaux et la production d'eau chaude sanitaire avec un ballon de stockage intégré de 110 litres.

DONNÉES TECHNIQUES

Description	Production kW		Rendement %		Production ECS l/min	Capacité du ballon litres	Classe de rendement énergétique		Remarque	Code
	Utile 80 °/60 ° max	Foyer min-max	Pn (80/60 °C) %	Utile 30 % Pn (37 °C) %						
VERSION À FAIBLE ÉMISSION DE NOX – UNIQUEMENT CHAUFFAGE										
Insieme EVOe 25 LN	25,3	26,5	95,4	96,6	-	-	B	-		**20118240**
Insieme EVOe 32 V LN	32,5	33,9	95,7	97,3	-	-	B	-		**20130415**
VERSION À FAIBLE ÉMISSION DE NOX – PRODUCTION D'EAU CHAUDE SANITAIRE INSTANTANÉE ET CHAUFFAGE										
Insieme EVOe 25 K LN	25,3	26,5	95,4	96,6	9,4	-	B	B	(1)	**20118244**
Insieme EVOe 32 K LN	32,5	33,9	95,7	97,3	12,7	-	B	B	(1)	**20118245**
VERSION À FAIBLE ÉMISSION DE NOX – PRODUCTION D'EAU CHAUDE SANITAIRE ET CHAUFFAGE AVEC BALLON DE STOCKAGE										
Insieme EVOe 25 B/70 LN	25,3	26,5	95,4	96,6	9,4	69	B	B	(1)	**20118246**
Insieme EVOe 32 B/110 LN	32,5	33,9	95,7	97,3	12,7	106	B	B	(1)	**20118250**

(1) Production d'eau chaude sanitaire avec référence à T 35 °C

ACCESSOIRES

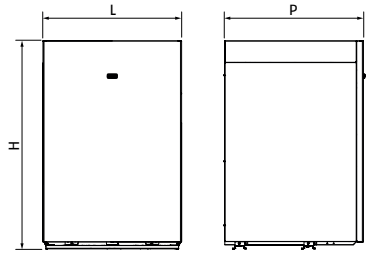

Description	H mm	L mm	P mm	Poids net kg
Ballon de stockage de 120 l	900	600	600	68

DONNÉES TECHNIQUES

Description	Capacité litres	Consommation de puissance maximale kW	Production ECS l/h	Classe de rendement énergétique	Remarque	Code
Ballon de stockage de 120 l	120,0	29,8	730	C	(1)(2)	**20132804**
Raccordement hydraulique chaudière – ballon de stockage					(1)	**20132805**

(1) Connexion réalisable avec les modèles de vannes à 3 voies intégrées (version « V »).
(2) Ballon peint en gris (RAL 7047).

ACCESSOIRES

Description	Code
GESTION DU CIRCUIT SECONDAIRE	
Sonde externe	**1220559**
Sonde d'eau chaude sanitaire	**1220599**
Gestion 1ère zone directe/mixte	**20132795**
Gestion 2ème/3ème zone directe/mixte	**20132796**
TRANSFORMATION SCELLÉE (TYPE C)	
Transformation de type C MOD 25	**20132799**
Transformation de type C MOD 32	**20132800**
FILTRE À COMBUSTIBLE	
Filtre à fioul	**20132792**
ÉVACUATION UNIQUE Ø80 mm OU ÉVACUATION/ASPIRATION DOUBLE	
Adaptateur double Ø120/80 – Ø80/80 mm	**20180504**
Coude 45 ° Ø80	**20162295**
Coude 90° Ø80	**20162296**
Coude 90 ° Ø80 avec inspection	**20162297**
Rallonge L=500 mm Ø80 mm	**20162298**

Description	Code
Rallonge L=1000 mm Ø80 mm	**20162299**
Rallonge L=2000 mm Ø80 mm	**20162300**
Conduit horizontal Ø80 mm	**20162442**
SYSTÈME D'ÉCHAPPEMENT SIMPLE OU CONCENTRIQUE Ø80/125 mm	
Adaptateur d'échappement concentrique Ø80/125 mm	**20132801**
ACCESSOIRES HYDRAULIQUES	
Séparateur hydraulique	**20132798**

CONTRÔLES Hi, COMFORT

Contrôle des pièces avec possibilité d'interface avec la chaudière à distance (*) et gestion par APPLI

Dessin	Description	Remarque	Code
	Hi, Comfort T100 Wi-Fi	(1)	**20193354**
	Hi, Comfort T100	(2)	**20193352**
	Hi, Comfort G100-W		**20193355**
	Hi, Comfort G100-R		**20193356**

(*) Fonctions disponibles uniquement en cas de raccordement OTBus avec une chaudière Riello. Possibilité de connexion avec d'autres chaudières génériques et d'autres dispositifs uniquement en mode ON/OFF.
(1) Avec Hi, Comfort G100-W inclus pour la connexion à Internet au moyen d'un routeur Wi-Fi ADSL.
(2) Pour le raccordement par câble à la chaudière. Compatible pour la connexion par radiofréquence avec Hi, Comfort G100-W, code 20193355 (accessoire non inclus et nécessaire pour la connexion à Internet avec le modem ADSL domestique).

Chaudières au sol en fonte fioul basse température

Gitrè



GITRÈ 4-5-6

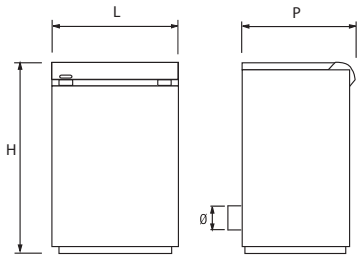

GITRE' 5/B 100

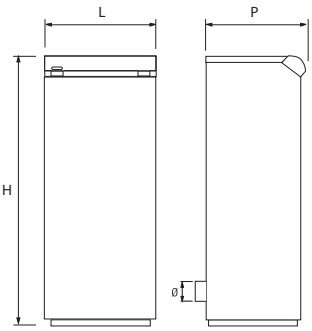

ERP

- Conformément à la directive 2009/125/CE
- Chaudières au sol en fonte fioul, à trois tours de fumées, turbulateurs amovibles et tuyaux à ailettes

Description	H mm	L mm	P mm	Ø mm	Poids net kg
GITRÈ 4	850	450	800	130	182
GITRÈ 5	850	450	900	130	214
GITRÈ 6	850	450	1000	130	248
GITRÈ 5 B/100	1500	600	900	130	286

Chaudière au sol en fonte à trois tours de fumées et un brûleur à fioul à une allure, avec combustion standard et faibles émissions polluantes ; chambre de combustion horizontale humide et corps de chaudière hautement isolé. GITRÈ est disponible dans des modèles de chauffage uniquement ou combinés pour la production d'ECS, avec des ballons de stockage émaillés de 100 litres dotés d'une double couche d'isolation.

- Tous les modèles sont équipés d'un panneau de contrôle thermostatique, avec protection IP X0D
- Classe de rendement énergétique B pour le chauffage et la production d'ECS
- Température de retour jusqu'à 37 °C
- Facilité d'entretien : accès facile à chambre de combustion, batterie de cheminées, panneau de contrôle et raccords hydrauliques
- Disponible comme accessoire le kit électronique pour contrôler jusqu'à trois zones directes

GITRÈ 4-5-6 : chaudières à fioul au sol en fonte pour le chauffage des locaux.
GITRÈ 5 B/100 : chaudières à fioul au sol en fonte pour le chauffage des locaux et production d'ECS avec le réservoir de stockage intégré de 100 litres.

DONNÉES TECHNIQUES

Description	Sortie 80 °/60 ° max kW	Entrée min - max kW	Rendement Pn (80/60 °C) %	Rendement 30 % Pn (retour à 37 °C) %	ECS production Δt 35 °C l/min	Capacité du ballon litres	Classe de rendement énergétique		Code
VERSION À FAIBLE ÉMISSION DE NOX - CHAUFFAGE UNIQUEMENT									
GITRÈ 4	23,8	25	95,3	97,4	-	-	B	-	**20123950**
GITRÈ 5	30,7	32	96,1	97,2	-	-	B	-	**20123952**
GITRÈ 6	38,5	40	96,2	97,3	-	-	B	-	**20123953**
VERSION À FAIBLE ÉMISSION DE NOX- PRODUCTION D'ECS ET CHAUFFAGE AVEC BALLON									
GITRÈ 5 B/100	30,7	32	96,1	97,2	10,2	100	B	B	**20123954**

ACCESSOIRES

Description	Code
ACCESSOIRES ÉLECTRIQUES	
Kit électrique multi-zones	**20168656**

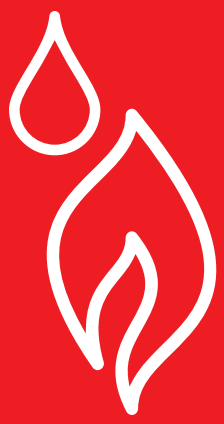

CHAUFFE-EAUX

POMPES À CHALEUR 201

VERSION À FAIBLE ÉMISSION DE NOX INSTANTANÉ - GAZ 205

SYSTÈMES OPTION CHEMINÉE 209

POMPES À CHALEUR

CHAUFFE-EAU THERMODYNAMIQUE VERSION MURAL

EAU CHAUDE SANITAIRE



NEXAQUA

NEXAQUA 80-120

page 202



NEXPRO 300 PLUS

NEXPRO 300 PLUS

page 203

Chauffe-eau thermodynamique version sur socle ECS

NexAqua



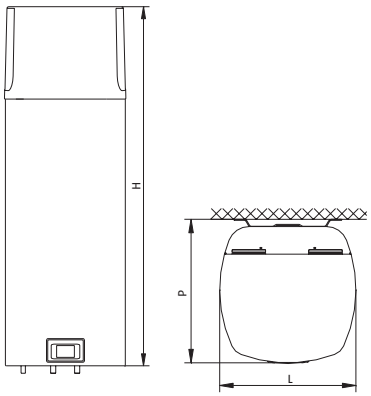

ERP

- Classe de rendement énergétique la plus élevée A+

Description	H mm	L mm	P mm
NexAqua 80-80 Plus	1197	506	533
NexAqua 120-120 Plus	1497	506	533

NexAqua est une solution Riello spécialement conçue pour améliorer la production d'ECS dans les applications domestiques. L'unité se compose principalement d'un mini-chauffe-eau thermodynamique et d'un ballon. Le mini-chauffe-eau thermodynamique, située dans la partie supérieure du ballon, chauffe l'eau contenue dans le ballon de 80-120 litres jusqu'à 55 °C en fonctionnement chauffe-eau thermodynamique et jusqu'à 75 °C grâce aux résistances électriques supplémentaires.
Une turbine centrifuge aspire l'air et permet au chauffe-eau thermodynamique de fonctionner en recirculation ou dans des lieux d'installation particuliers, grâce à des tuyaux d'une longueur maximale de 15 m et d'un diamètre DN 125. L'énergie ainsi récupérée est ensuite transférée à l'eau par un échangeur externe situé autour de la surface extérieure du ballon, permettant ainsi un entretien économique.
Le rendement élevé de NexAqua provient d'un circuit de réfrigération avec R134A, qui chauffe l'eau jusqu'à 55 °C.
Le ballon est fourni avec 2 résistances électriques de 1,0 kW (chacune) en fourniture standard.

- Afficheur tactile
- Coefficient de rendement élevé
- 2 résistances électriques supplémentaires de 1,0 kW (chacune) en standard
- Turbine centrifuge à haute pression disponible pour les systèmes de conduits d'air
- Protection contre la corrosion par anode de magnésium et ballon émaillé
- Classe de rendement énergétique la plus élevée A+

DONNÉES TECHNIQUES

Description	Taux d'allumage	Moyenne d'absorption de puissance maximale (2) W	Coefficient de rendement (1) COP	Débit d'air m³/h	Temps de récupération h:min (1)	Volume litres	Classe de rendement énergétique (3)	Code
NexAqua 80	+7/35 °C	350	3,1	100-230	4:40	80	A+	**20075560**
NexAqua 80 Plus	-7/35 °C	350	3,1	100-230	4:40	80	A+	**20075563**
NexAqua 120	+7/35 °C	350	3,1	100-230	6:40	120	A+	**20075562**
NexAqua 120 Plus	-7/35 °C	350	3,1	100-230	6:40	120	A+	**20075565**

Les valeurs de performance se réfèrent aux conditions suivantes :
(1) Conformité à la norme EN 16147 : température de l'air ambiant de 15 °C avec 74 % d'humidité, ECS de 10 °C à 55 °C
(2) La valeur se réfère au fonctionnement du chauffe-eau thermodynamique sans résistance électrique supplémentaire
(3) Profil de charge M

Chauffe-eau thermodynamique version sur socle ECS

NexPro 300 Plus



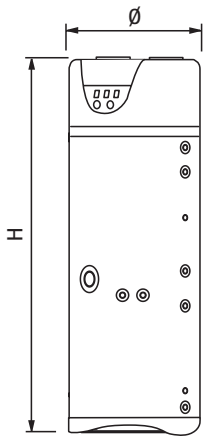

ERP

- Classe de rendement énergétique la plus élevée A+

Description	H mm	Ø mm	Poids net kg
NexPro 300 Plus	1870	660	122
NexPro 300 S Plus	1870	660	137
NexPro 300 CS Plus	1870	660	155

NexPro 300 Plus est la solution Riello dédiée à la production d'eau chaude sanitaire dans les applications résidentielles.
L'unité se compose d'un chauffe-eau thermodynamique et d'un ballon d'une capacité de 300 l. Le chauffe-eau thermodynamique, placée directement sur la partie supérieure du ballon, utilise l'énergie thermique de l'air pour chauffer l'eau contenue dans le ballon.
L'air est aspiré par une turbine centrifuge qui permet au chauffe-eau thermodynamique de fonctionner en recirculation ou par des tuyaux d'une longueur maximale de 10 m et d'un diamètre de DN 160. L'énergie récupérée est ensuite transférée à l'eau par un échangeur externe situé autour de la surface extérieure du ballon, empêchant ainsi des coûts d'entretien.
Le rendement élevé de NexPro 300 Plus provient d'un circuit de réfrigération avec R134A, d'un compresseur à rendement élevé, d'une vanne d'expansion électronique et d'une vanne de dérivation des gaz chauds pour permettre le fonctionnement jusqu'à -5 °C.
Le ballon est doté d'un double revêtement émaillé (DIN 4753) et d'une résistance électrique de 1,5 kW en fourniture standard. La résistance remplit les quatre fonctions principales : chauffage supplémentaire, protection contre le gel, chauffage de secours et fonction de protection contre la légionellose.
L'ensemble du système est géré et réglé par un dispositif de contrôle « intelligent », pour permettre le meilleur fonctionnement de chaque composant.

- Production d'ECS jusqu'à une température de 60 °C
- Coefficient de rendement élevé
- Résistance électrique supplémentaire de 1,5 kW en standard
- Turbine centrifuge à haute pression disponible pour les systèmes de conduits d'air
- Ballon d'ECS doublement émaillé (DIN 4753)
- Intégration solaire grâce à une station de pompage RSS
- Plage de fonctionnement -5 °C/+32 °C
- Protection contre la corrosion par anode de magnésium et ballon émaillé
- Classe de rendement énergétique la plus élevée A+

DONNÉES TECHNIQUES

Description	Capacité de chauffage moyenne 50 °C (1) W	Coefficient de rendement (1) COP	Moyenne d'absorption de puissance (1) W	Temps de récupération (1) h:m	Débit d'air m³/h	Volume litres	Classe de rendement énergétique (2)	Code
ECS								
NexPro 300 Plus	1950	2,92	488	7:22	450	300	A+	**20125639**
ECS + SYSTÈME SOLAIRE								
NexPro 300 S Plus	1950	2,92	488	7:22	450	295	A+	**20125640**
ECS + CHAUDIÈRE + SYSTÈME SOLAIRE								
NexPro 300 CS Plus	1950	2,92	488	7:22	450	290	A+	**20125642**

Les valeurs de performance se réfèrent aux conditions suivantes :
(1) Conformité à la norme EN 16147 : température de l'air ambiant de 15 °C avec 71% d'humidité, ECS de 15 °C à 54 °C
(2) Profil de charge

ACCESSOIRES

Description	Code
RSS MRS	**20116166**

VERSION À FAIBLE ÉMISSION DE NOx INSTANTANÉ – GAZ

	D'INTÉRIEUR	D'EXTÉRIEUR
CHEMINÉE CONVENTIONNELLE	 ACQUAFUN² LN ACQUAFUN² 11 (19,4 kW–11 l/min)* ACQUAFUN² 14 (24,4 kW–14 l/min)* page 206	
CHAMBRE ÉTANCHE	 RIELLO MINI LN RIELLO MINI 11 LN (19,9 kW–11 l/min)* RIELLO MINI 13 LN (22,5 kW–13 l/min)* RIELLO MINI 17 LN (27,6 kW–17 l/min)* page 207	 RIELLO MINI EVO EXT LN RIELLO MINI 11 EVO EXT LN (19,9 kW–11 l/min)* RIELLO MINI 11 Evo EXT LN (22,5 kW–13 l/min)* RIELLO MINI 17 EVO EXT LN (27,6 kW–17 l/min)* page 208

* Production d'ECS avec ΔT = 25 °C

Chauffe-eau instantané à gaz à faible émission de NOx
cheminée conventionnelle

Acquafun² LN



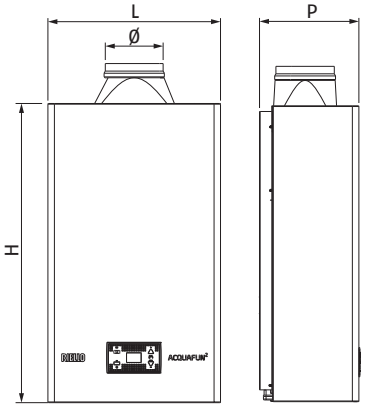

ERP LOW NOx

- Gaz naturel et GPL
- Cheminée conventionnelle
- Allumage automatique à batterie
- Faibles émissions de NOx

Description	H mm	L mm	P mm	Ø mm	Poids net kg
ACQUAFUN² 11 LN	675	350	230	110	12
ACQUAFUN² 14 LN	675	400	230	130	12

Acquafun2 LN est le chauffe-eau à chambre ouverte rapide et facile à installer sans branchements électriques car l'alimentation électrique provient d'une batterie. Il est disponible en deux modèles : 11 et 14 litres. Chauffe-eau à faibles émissions de NOx < 56 mg/kWh.

- Chauffe-eau instantané à gaz pour installation à l'intérieur
- Interface utilisateur avec afficheur rétro-éclairé, touches de contrôle intuitives et LED de remplacement de la batterie
- Système auto-adaptatif avec dispositif thermostatique
- Allumage automatique en utilisant la batterie ; 2 batteries fournies (1,5 volt - taille D)
- La modulation continue de la flamme permet à la température sélectionnée de rester constante lorsque la pression de l'eau et le débit varient, ce qui optimise la combinaison au niveau des mélangeurs mécaniques et thermostatiques
- Bonne stabilité de la flamme
- Sonde de température sur la sortie d'eau
- Grâce à ses dimensions particulièrement compactes, il peut être installé dans des endroits confinés de la maison

DONNÉES TECHNIQUES

Description	Foyer de puissance utile kW	ECS débit l/min.	Carburant	Classe de rendement énergétique	Code
VERSION AVEC CHAMBRE ÉTANCHE À TIRAGE NATUREL - ALLUMAGE AUTOMATIQUE PAR BATTERIE					
ACQUAFUN² 11 LN	19,4-22,0	11,0	GN	A	**20149827**
ACQUAFUN² 11 LN	18,3-21,0	11,0	GPL	A	**20149831**
ACQUAFUN² 14 LN	24,4-28,0	14,0	GN	A	**20149833**
ACQUAFUN² 14 LN	24,7-28,0	14,0	GPL	A	**20149834**

Chauffe-eau instantané à gaz à faible émission de NOx chambre étanche

RIELLO MINI LN



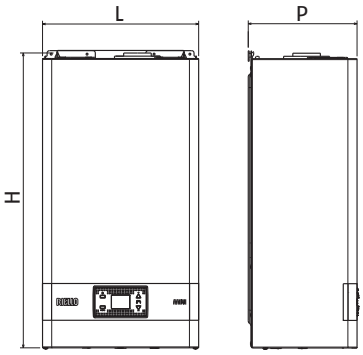

ERP

LOW NOx

- Gaz naturel et GPL
- Chambre étanche
- Allumage électronique
- Faibles émissions de NOx

Description	H mm	L mm	P mm	Poids net kg
RIELLO MINI 11 LN	642	340	237	19
RIELLO MINI 13 LN	642	340	237	19
RIELLO MINI 17 LN	640	400	246	21

Riello Mini est une petite chaudière destinée spécifiquement à la production d'eau chaude sanitaire. Elle est disponible dans des modèles de 11, 13 et 17 litres par minute. Chauffe-eau à faibles émissions de NOx < 56 mg/kWh.

- Chauffe-eau instantané à gaz pour installation à l'intérieur
- Nouvelle interface électronique et à icônes avec afficheur rétro-éclairé et quatre touches pour effectuer des réglages
- Une large modulation de la flamme qui assure une excellente stabilité de la température de distribution de l'eau chaude sanitaire, même avec un tirage minimal
- Modèle de montage et câble d'alimentation fournis.

DONNÉES TECHNIQUES

Description	Foyer de puissance utile kW	ECS débit l/min.	Carburant	Classe de rendement énergétique	Remarque	Code
VERSION À TIRAGE FORCÉ - CHEMINÉE CONVENTIONNELLE - ALLUMAGE ÉLECTRONIQUE						
RIELLO MINI 11 LN	19,9-22,2	11,0	GN	A	(1)(2)	**20143047**
RIELLO MINI 11 LN	19,9-22,2	11,0	GPL	A	(1)(2)	**20143048**
RIELLO MINI 13 LN	22,5-25,0	13,0	GN	A	(1)(2)	**20143049**
RIELLO MINI 13 LN	22,5-25,0	13,0	GPL	A	(1)(2)	**20143050**
RIELLO MINI 17 LN	27,6-30,0	17,0	GN	A	(1)(2)	**20143051**
RIELLO MINI 17 LN	27,6-30,0	17,0	GPL	A	(1)(2)	**20143052**

(1) Pour une installation à basse température (jusqu'à -10 °C), le kit de résistances antigel est disponible (code 20148036)
(2) Le chauffe-eau peut être installé également à l'extérieur, dans un endroit partiellement protégé, où il n'est pas directement exposé aux intempéries. Pour ces installations, nous recommandons d'utiliser des systèmes antigel qui peuvent protéger adéquatement l'appareil contre le risque de gel. Contactez le service prévente pour obtenir des précisions ou de l'assistance.

ACCESSOIRES

Description	Code
ACCESSOIRES ÉLECTRIQUES	
Kit de résistances antigel	**20148036**
ACCESSOIRES HYDRAULIQUES	
Raccordement à l'eau avec robinet	**4047624**

Chauffe-eau d'extérieur instantané à gaz à faible émission de NOx chambre étanche

RIELLO MINI EVO EXT LN



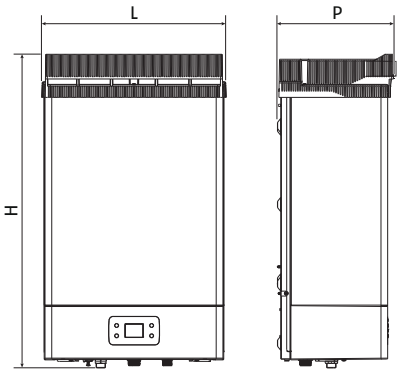

ERP LOW NOx

- Chambre étanche au gaz
- Allumage électronique
- Installation d'extérieur de type A2
- Faibles émissions de NOx

Description	H mm	L mm	P mm	Poids net kg
RIELLO MINI 11 EVO EXT LN	699	408	260	21
RIELLO MINI 13 EVO EXT LN	699	408	260	21
RIELLO MINI 17 EVO EXT LN	699	408	260	21

Riello Mini Evo Ext est une petite chaudière destinée spécifiquement à la production d'eau chaude sanitaire. Elle est disponible dans des modèles de 11, 13 et 17 litres par minute, pour des installations d'extérieur de type A2. Chauffe-eau à faibles émissions de NOx < 56 mg/kWh.

- Chauffe-eau instantané à gaz pour installation d'extérieur
- Nouvelle interface électronique et à icônes avec afficheur rétro-éclairé et quatre touches pour effectuer des réglages
- Une large modulation de la flamme qui assure une excellente stabilité de la température de distribution de l'eau chaude sanitaire, même avec un tirage minimal
- Résistances antigel en standard pour permettre un fonctionnement à des températures extérieures aussi basses que -10 °C sur les versions 11 et 13 l/min et -7 °C sur la version 17 l/min
- Modèle de montage et câble d'alimentation fournis.

DONNÉES TECHNIQUES

Description	Foyer de puissance utile kW	ECS débit l/min.	Carburant	Classe de rendement énergétique	Code
VERSION AVEC CHAMBRE ÉTANCHE AU GAZ À ALLUMAGE ÉLECTRONIQUE À TIRAGE FORCÉ					
RIELLO MINI 11 EVO EXT LN	19,9-22,2	11,0	GN	A	**20144208**
RIELLO MINI 13 EVO EXT LN	22,5-25,8	13,0	GN	A	**20144210**
RIELLO MINI 17 EVO EXT LN	27,6-30,0	17,0	GN	A	**20144234**

ACCESSOIRES

Description	Code
ACCESSOIRES DE COMBUSTION	
Kit de conversion au GPL (MINI 11 EVO EXT LN)	**20155581**
Kit de conversion au GPL (MINI 13 EVO EXT LN)	**20155583**
Kit de conversion au GPL (MINI 17 EVO EXT LN)	**20157837**
ACCESSOIRES HYDRAULIQUES	
Raccordement à l'eau avec robinet	**4047624**

SYSTÈMES OPTION CHEMINÉE

SYSTÈME D'ÉVACUATION DES FUMÉES DOUBLE Ø80 mm FABRIQUÉ EN MÉTAL POUR CHAUFFE-EAU (UNIQUEMENT POUR RIELLO MINI LN)

Dessin	Description	Matériel	Remarque	Code
	Système double sans sortie d'analyse des fumées	Mét	(1)	**1220329**
	Kit de raccordement système double	Mét	(1)(3)	**20162668**
	Kit de raccordement système double	Mét	(1)(4)	**20162669**
	Coude 45 ° Ø80 avec joint	Mét	(1)	**20162295**
	Coude 90 ° avec joint	Mét	(1)	**1220079**
	Rallonge de 100 cm avec joint	Mét	(1)	**1220269**
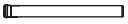	Rallonge de 50 cm avec joint	Mét	(1)	**1220149**
	Rallonge de 195 cm avec joint	Mét	(1)	**1220229**
	Kit d'évacuation des fumées de type B22 pour installation à l'air libre	Mét	(1)	**20162455**
	Embout aspiration d'air	Mét	(1)	**1220109**
	Embout évacuation des fumées	Mét	(1)	**1220119**
	Bague d'entretoise/support pour tuyaux Ø80 (4 pièces)			**20137532**
	Kit de collecte du condensat horizontal	Mét		**1220039**
	Kit de collecte du condensat vertical	Mét		**1220049**
	Embout pour tuyaux de Ø80 mm	Mét	(1)	**20162443**
	Coude 90 ° Ø80 mm avec inspection	Mét	(1)	**20162297**

(1) Niveau de pression P1 selon la norme EN 1443
(2) Niveau de pression H1 selon la norme EN 1443
(3) Pour les versions Mini 11-13 LN
(4) Pour la version Mini 17 LN
REMARQUE : si dans le conduit de cheminée il y a un composant avec un niveau de pression P1 (selon la norme EN 1443), tout le conduit a un niveau de pression P1 même si tous les autres composants sont au niveau de pression H1 (selon la norme EN 1443)
REMARQUE : veuillez consulter le manuel d'installation de la chaudière pour connaître la longueur maximale du conduit de cheminée

SYSTÈME D'ÉVACUATION DES FUMÉES COAXIAL Ø60/100 mm FABRIQUÉ EN PP/MÉTAL POUR CHAUFFE-EAU (UNIQUEMENT POUR RIELLO MINI LN)

Dessin	Description	Matériel	Remarque	Code
	Kit d'évacuation verticale	Mét/Mét	(1)	**20163422**
	Kit embout à évacuation coaxiale	Mét/Mét	(1)	**20163409**
	Kit embout à évacuation coaxiale télescopique (de 430 à 735 mm)	Mét/Mét	(1)	**20163412**
	Rallonge coaxiale (75 cm)	Mét/Mét	(1)	**20163392**
	Double rallonge coaxiale (147 cm)	Mét/Mét	(1)	**20163394**
	Coude coaxial 90 °	Mét/Mét	(1)	**20163334**
	Coude coaxial 45°	Mét/Mét	(1)	**20163330**
	Tuile pour toit plat	Nylon		**20135579**
	Tuile de plomb universelle	Nylon		**20132050**
	Kit de collecte du condensat vertical coaxial	Mét/Mét		**20163403**
	Kit de collecte du condensat horizontal coaxial	Mét/Mét		**20163400**
	Kit de pinces H 45 mm avec joint Ø100 mm (4 pièces)			**20163427**
	Bague d'entretoise/support pour tuyaux Ø100 (10 pièces)			**20135584**
	Collecteur télescopique 60-100 mm (de 165 à 220 mm)	Mét/Mét	(1)	**20163396**
	Kit de prises d'analyse de la combustion			**20163430**
	Coude 90 ° Ø60 -100 mm avec inspection	Mét/Mét	(1)	**20163390**
	Kit d'adaptateur de coude Ø60-100 mm (pour le remplacement des Mini 11 et 13 avec une évacuation arrière des fumées)	Mét/Mét	(1)	**20122792**

(1) Niveau de pression P1 selon la norme EN 1443
REMARQUE : si dans le conduit de cheminée il y a un composant avec un niveau de pression P1 (selon la norme EN 1443), tout le conduit a un niveau de pression P1 même si tous les autres composants sont au niveau de pression H1 (selon la norme EN 1443)
REMARQUE : veuillez consulter le manuel d'installation de la chaudière pour connaître la longueur maximale du conduit de cheminée



SOLAIRE THERMIQUE ET BALLON

SYSTÈMES SOLAIRES 215

COLLECTEURS SOLAIRES 225

BALLONS DE STOCKAGE ET ECS SOLAIRE 235

ÉQUIPEMENTS COMPLÉMENTAIRES 261

ACCESSOIRES 267

SYSTÈMES SOLAIRES

SYSTÈMES POUR LA PRODUCTION D'ECS

COLLECTEUR SOLAIRE PLAT

CIRCULATION FORCÉE

2 RACCORDS



SISTEMA RPS 25/2 EVO

200 litres
300 litres
430 litres



SYSTÈME RPS 25/4

200 litres
300 litres
430 litres
550 litres
800 litres
1000 litres

page 217

CIRCULATION NATURELLE

4 RACCORDS

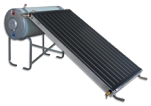

SYSTÈME CSNA 20 RS

150 litres
200 litres
220 litres
300 litres

page 221

Systèmes pour la production ECS - Circulation forcée

Sistema RPS 25/2 EVO



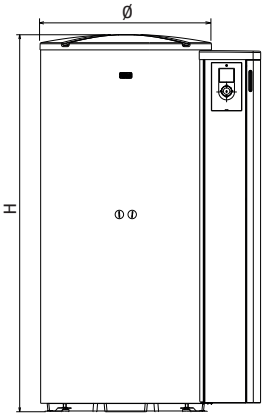

ERP

- Production d'eau chaude sanitaire

Système haut de gamme complet et intégré pour la production d'eau chaude sanitaire, destiné aux ménages. Il comprend tous les éléments nécessaires à la construction du système solaire et est conçu pour une installation simple, rapide et sûre.
Le système consiste en :

- Capteurs solaires RPS 25/2 EVO à haut rendement, grâce à l'absorbeur en aluminium traité par dépôt sélectif de TiNOx Energy Al et à l'excellente isolation inférieure à 40 mm avec élément réfléchissant en aluminium ; ils ont une structure de confinement constituée d'un cadre en aluminium peint.
- Chaudière RBS 2S Ready-i à double serpentin en acier, avec d'excellentes finitions esthétiques (ABS gaufré), des performances énergétiques élevées (classe B) et un vitrage interne. La chaudière est complète d'une pompe de circulation modulante, de dispositifs de sécurité, de vannes de charge, d'une vanne pas retour, de thermomètres de départ et de retour, d'un manomètre, d'une unité de contrôle EVOSOL ; tous ces composants sont déjà assemblés, câblés et testés.
- Réservoir d'expansion, conçu pour résister à des températures élevées.
- Liquide antigel, non toxique, biodégradable et biocompatible.
- Mélangeur thermostatique ¾" pour optimiser le système.
- Garantie de 5 ans sur les collecteurs et le chauffage.
- Large choix de kits de support pour répondre à tous les besoins d'installation.

Pour de plus amples détails sur le chauffage et le panneau solaire, veuillez consulter les pages consacrées à ces produits.

DONNÉES TECHNIQUES

Description	Collecteurs solaires		Quantité de glycol kg	Vase d'expansion litres	Nombre de personnes	Ballon solaire				Remarque	Code
	Nombre	Surface brute m²				Capacité litres	H mm	Ø mm	Classe de rendement énergétique		
RPS 25/2 EVO 200	1	2,3	10	18	2-3	208	1338	604	B	(1)	**20134807**
RPS 25/2 EVO 300	2	4,6	10	18	4-5	301	1838	604	B	(1)	**20134808**
RPS 25/2 EVO 430	3	6,9	15	24	6-7	442	1644	755	B		**20139716**

(1) Composants fournis avec une seule palette.
Tous les systèmes solaires comprennent : des collecteurs solaires, un chauffage solaire bivalent avec unité hydraulique et régulateur solaire EVOSOL intégré, du glycol, un réservoir d'expansion et un mélangeur thermostatique.

Systèmes pour la production ECS - Circulation forcée

Système RPS 25/4



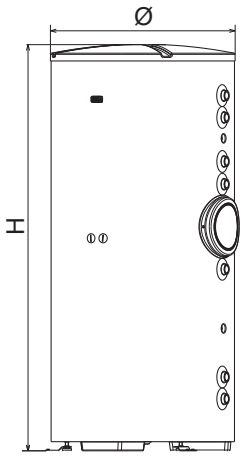

ERP

- Production d'eau chaude sanitaire

Système complet et intégré pour la production d'eau chaude sanitaire, destiné aux ménages.
Il comprend tous les éléments nécessaires à la construction du système solaire et est conçu pour une installation simple et sûre.
Le système consiste en :

- Collecteurs solaires RPS 25/4 à rendement élevé, grâce à l'absorbeur sélectif TiNOx Energy Al.
- L'unité hydraulique RSS MRS est fournie avec un circulateur modulant, des dispositifs de sécurité, des vannes de chargement, des vannes pas retour, des thermomètres de refoulement et de retour, un manomètre et une unité de contrôle EVOSOL pour la gestion du système solaire.
- Chauffage RBS 2S, en acier à double serpentin, vitré intérieurement pour assurer l'hygiène et faciliter le nettoyage des dépôts calcaires ; avec d'excellentes finitions esthétiques (en ABS gaufré) et performances énergétiques.
- Réservoir d'expansion, conçu pour résister à des températures élevées.
- Liquide antigel, non toxique, biodégradable et biocompatible.
- Mélangeur thermostatique ¾" pour optimiser le système.
- Garantie de 5 ans sur les collecteurs et le chauffage.
- Large choix de kits de support pour répondre à tous les besoins d'installation.

Pour plus de détails sur le chauffage, le panneau solaire et l'unité hydraulique, consultez les pages consacrées à ces produits.

DONNÉES TECHNIQUES

Description	Collecteurs solaires		Quantité de glycol kg	Vase d'expansion litres	Nombre de personnes	Ballon solaire				Remarque	Code
	Nombre	Surface brute m²				Capacité litres	H mm	Ø mm	Classe de rendement énergétique		
RPS 25/4 200	1	2,3	10	18	2-3	208	1338	604	B	(1)	**20134809**
RPS 25/4 300	2	4,6	10	18	4-5	301	1838	604	B	(1)	**20134810**
RPS 25/4 430	3	6,9	15	24	6-7	442	1644	755	B	(1)	**20131990**
RPS 25/4 550	4	9,2	20	35	8-9	551	1988	755	B	(1)	**20131991**
RPS 25/4 800	5	11,5	20	50	10-11	731	1846	1000	B	(2)	**20131992**
RPS 25/4 1000	6	13,8	20	50	12-13	883	2171	1000	B	(2)	**20131993**

(1) Composants fournis avec une seule palette.
(2) Chauffage fourni avec isolation démontée.
Tous les systèmes solaires comprennent : des collecteurs solaires, un ballon solaire bivalent avec groupe hydraulique RSS avec régulateur solaire EVOSOL intégré, du glycol, un réservoir d'expansion et un mélangeur thermostatique.

ACCESSOIRES POUR RPS 25/2 EVO ET RPS 25/4 – INSTALLATION VERTICALE

Description	Remarque	Code
Kit de évent d'aération solaire manuelle	(1)	**20026577**
Kit de raccords à souder		**20132142**
Kit de raccords pour tuyau en acier inoxydable		**20132143**
Kit de deux raccords pour serrer les embouts	(2)	**20094627**
Kit de tuyau flexible en acier inoxydable DN16 de 15 m (contient : un double tuyau ondulé en acier inoxydable pour le débit et le retour, un câble de sonde solaire et une isolation appropriée pour les applications solaires)		**4383254**
Kit de tuyau flexible en acier inoxydable DN16 de 20 m (contient : un double tuyau ondulé en acier inoxydable pour le débit et le retour, un câble de sonde solaire et une isolation appropriée pour les applications solaires)		**4383255**
INSTALLATION PARALLÈLE SUR TOIT INCLINÉ AVEC GOUJON FILETÉ		
Kit de supports pour 1 collecteur en //		**20104603**
Kit de supports pour 2 collecteurs en //		**20104604**
Kit de supports pour 3 collecteurs en //		**20104605**
Kit de supports pour 4 collecteurs en //		**20104606**
Kit de supports pour 5 collecteurs en //		**20104610**
Kit de supports pour 6 collecteurs en //		**20104611**
INSTALLATION À 30 ° SUR TOIT PLAT AVEC GOUJON FILETÉ		
Kit de supports pour 1 collecteur à 30 ° pour toit plat		**20104616**
Kit de supports pour 2 collecteurs à 30° pour toit plat		**20104618**
Kit de supports pour 3 collecteurs à 30° pour toit plat		**20104619**
Kit de supports pour 4 collecteurs à 30° pour toit plat		**20104621**
Kit de supports pour 5 collecteurs à 30° pour toit plat		**20104622**
Kit de supports pour 6 collecteurs à 30° pour toit plat		**20104623**
INSTALLATION À 45 ° SUR TOIT PLAT AVEC GOUJON FILETÉ		
Kit de supports pour 1 collecteur à 45 ° pour toit plat		**20104624**
Kit de supports pour 2 collecteurs à 45° pour toit plat		**20104625**
Kit de supports pour 3 collecteurs à 45° pour toit plat		**20104626**
Kit de supports pour 4 collecteurs à 45° pour toit plat		**20104627**
Kit de supports pour 5 collecteurs à 45° pour toit plat		**20104628**
Kit de supports pour 6 collecteurs à 45° pour toit plat		**20104629**
INSTALLATION PARALLÈLE SUR TOIT INCLINÉ AVEC SUPPORTS SOUS-TUILE		
Kit de supports sous-tuile pour 1 collecteur		**20104630**
Kit de supports sous-tuile pour 2 collecteurs		**20104632**
Kit de supports sous-tuile pour 3 collecteurs		**20104634**
Kit de supports sous-tuile pour 4 collecteurs		**20104635**
Kit de supports sous-tuile pour 5 collecteurs		**20104636**
Kit de supports sous-tuile pour 6 collecteurs		**20104637**
INSTALLATION PARALLÈLE SUR TOIT INCLINÉ AVEC SUPPORTS SOUS-TUILE RÉGLABLES		
Kit de supports sous-tuile réglables pour 1 collecteur		**20104638**
Kit de supports sous-tuile réglables pour 2 collecteurs		**20104640**
Kit de supports sous-tuile réglables pour 3 collecteurs		**20104642**
Kit de supports sous-tuile réglables pour 4 collecteurs		**20104643**
Kit de supports sous-tuile réglables pour 5 collecteurs		**20104644**
Kit de supports sous-tuile réglables pour 6 collecteurs		**20104645**
INSTALLATION À ENCASTREMENT POUR TOITS VENTILÉS (PENTE MINIMALE DE 20 °)		
Kit d'encastrement pour 1 collecteur		**20145347**
Kit d'encastrement pour 2 collecteurs		**20145351**
Kit d'encastrement pour 3 collecteurs		**20148401**
Kit d'encastrement pour 4 collecteurs		**20148404**
Kit d'encastrement pour 5 collecteurs		**20149352**
Kit d'encastrement pour 6 collecteurs		**20149353**

(1) Composant en option, à installer au point le plus élevé de la boucle solaire.
(2) Utilisez-en un pour chaque rangée de collecteurs RPS 25/4 installés.
Autres accessoires disponibles sur page 268.

ACCESSOIRES POUR RPS 25/2 EVO ET RPS 25/4 – INSTALLATION HORIZONTALE

Description	Remarque	Code
Kit de évent d'aération solaire manuelle	(1)	20026577
Kit de raccords de soudage		20132221
Kit de raccords pour tuyau en acier inoxydable		20132222
Kit de deux raccords pour serrer les embouts	(2)	20094627
Kit de tuyau flexible en acier inoxydable DN16 de 15 m (contient : un double tuyau ondulé en acier inoxydable pour le débit et le retour, un câble de sonde solaire et une isolation appropriée pour les applications solaires)		4383254
Kit de tuyau flexible en acier inoxydable DN16 de 20 m (contient : un double tuyau ondulé en acier inoxydable pour le débit et le retour, un câble de sonde solaire et une isolation appropriée pour les applications solaires)		4383255
INSTALLATION HORIZONTALE EN PARALLÈLE SUR TOIT INCLINÉ AVEC GOUJON FILETÉ		
Kit de supports pour 1 collecteur en //	(3)	20104698
Kit de supports pour 2 collecteurs en //	(3)	20104699
Kit de supports pour 3 collecteurs en //	(3)	20104701
Kit de supports pour 4 collecteurs en //	(3)	20104704
Kit de supports pour 5 collecteurs en //	(3)	20104705
Kit de supports pour 6 collecteurs en //	(3)	20104708
INSTALLATION HORIZONTALE À 30 ° SUR TOIT PLAT AVEC GOUJON FILETÉ		
Kit de supports pour 1 collecteur à 30 ° pour toit plat	(3)	20104711
Kit de supports pour 2 collecteurs à 30° pour toit plat	(3)	20104713
Kit de supports pour 3 collecteurs à 30° pour toit plat	(3)	20104718
Kit de supports pour 4 collecteurs à 30° pour toit plat	(3)	20104721
Kit de supports pour 5 collecteurs à 30° pour toit plat	(3)	20104722
Kit de supports pour 6 collecteurs à 30° pour toit plat	(3)	20104727
INSTALLATION HORIZONTALE À 45 ° SUR TOIT PLAT AVEC GOUJON FILETÉ		
Kit de supports pour 1 collecteur à 45 ° pour toit plat	(3)	20104730
Kit de supports pour 2 collecteurs à 45° pour toit plat	(3)	20104732
Kit de supports pour 3 collecteurs à 45° pour toit plat	(3)	20104734
Kit de supports pour 4 collecteurs à 45° pour toit plat	(3)	20104737
Kit de supports pour 5 collecteurs à 45° pour toit plat	(3)	20104738
Kit de supports pour 6 collecteurs à 45° pour toit plat	(3)	20104150
INSTALLATION HORIZONTALE EN PARALLÈLE SUR TOIT INCLINÉ AVEC SUPPORTS SOUS-TUILE		
Kit de supports sous-tuile pour 1 collecteur	(3)	20104741
Kit de supports sous-tuile pour 2 collecteurs	(3)	20104742
Kit de supports sous-tuile pour 3 collecteurs	(3)	20104743
Kit de supports sous-tuile pour 4 collecteurs	(3)	20104745
Kit de supports sous-tuile pour 5 collecteurs	(3)	20104746
Kit de supports sous-tuile pour 6 collecteurs	(3)	20104748
INSTALLATION HORIZONTALE EN PARALLÈLE SUR TOIT INCLINÉ AVEC SUPPORTS SOUS-TUILE RÉGLABLES		
Kit de supports sous-tuile réglables pour 1 collecteur	(3)	20104749
Kit de supports sous-tuile réglables pour 2 collecteurs	(3)	20104750
Kit de supports sous-tuile réglables pour 3 collecteurs	(3)	20104761
Kit de supports sous-tuile réglables pour 4 collecteurs	(3)	20104762
Kit de supports sous-tuile réglables pour 5 collecteurs	(3)	20104765
Kit de supports sous-tuile réglables pour 6 collecteurs	(3)	20104768

(1) Composant en option, à installer au point le plus élevé de la boucle solaire.
(2) À utiliser pour l'intégration éventuelle des kits de support. Voir la note (3).
(3) Kit de supports fourni avec :
- des bornes « mâles » adaptées aux installations avec refoulement et retour sur le côté supérieur de la rangée. Pour les différentes installations, utilisez le code 20094627 pour compléter ;
- les raccords flexibles de connexion entre les collecteurs.

Autres accessoires disponibles sur page 268.

SCHÉMAS DE CONNEXION DES SYSTÈMES SOLAIRES

SYSTÈME RPS 25/2

Raccords de tuyaux en cuivre DN22

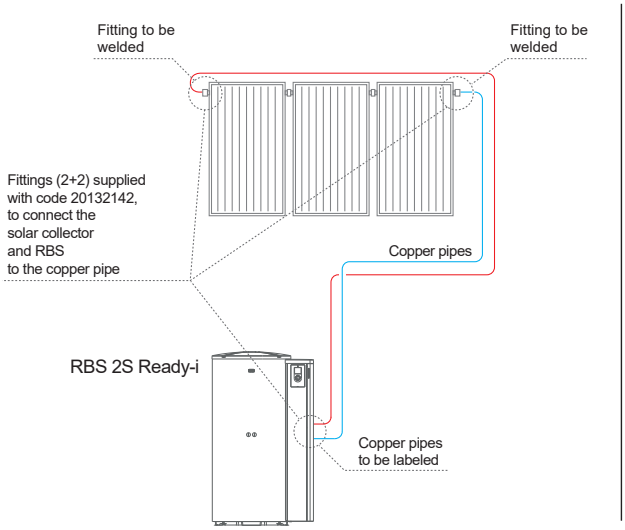

Raccords de tuyaux en acier inoxydable DN16

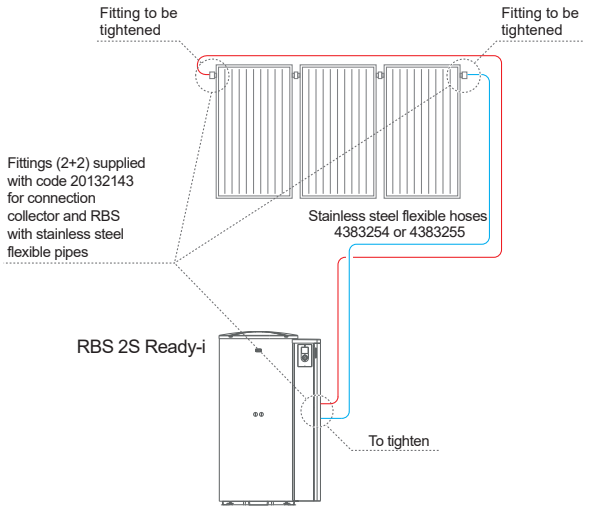

SYSTÈME RPS 25/4

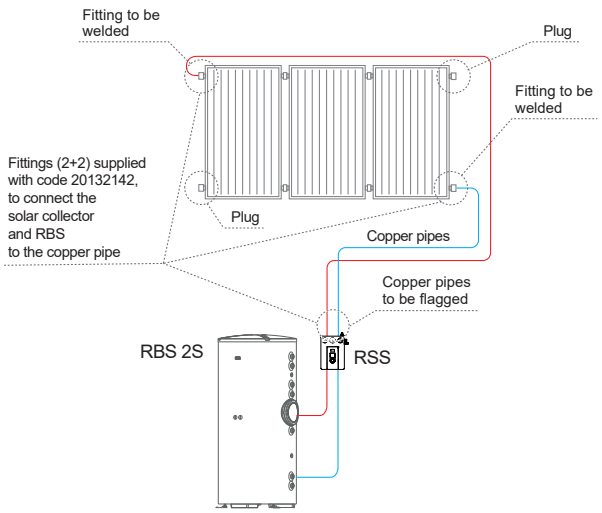

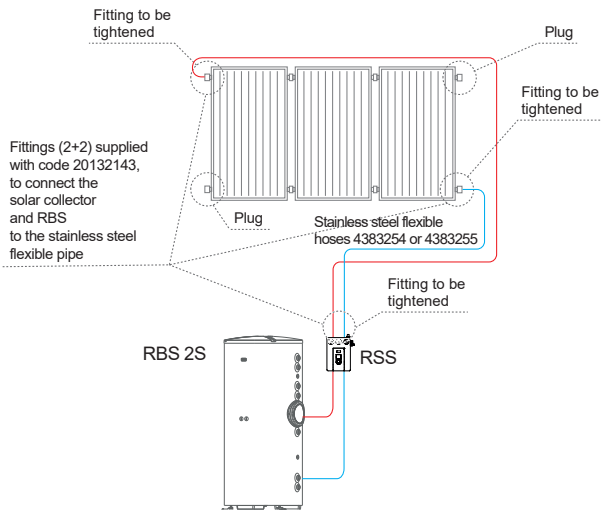

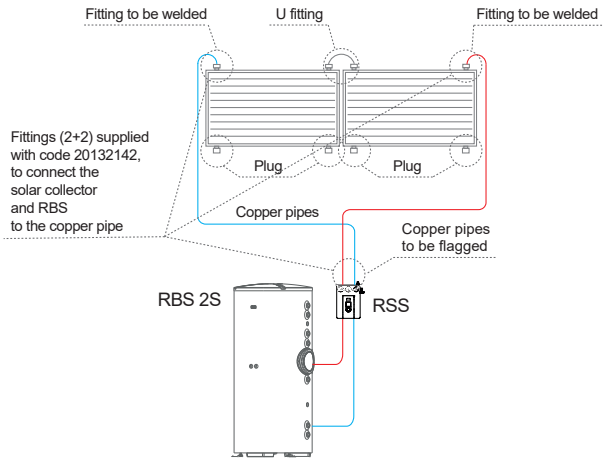

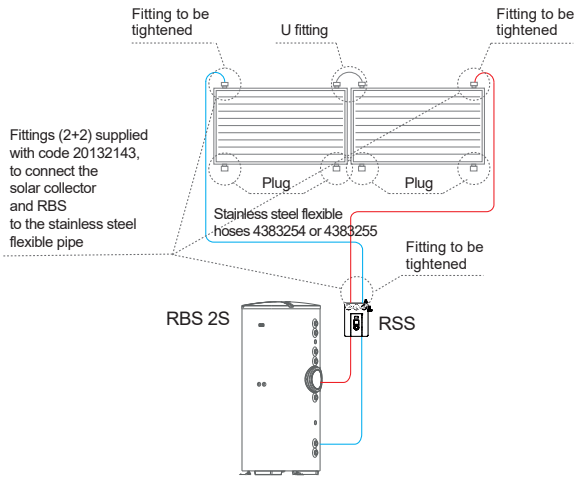

Remarque : tuyau en acier inoxydable recommandé pour un maximum de 4 collecteurs.

Systèmes pour la production ECS - Circulation naturelle

Système CSNA 20 RS

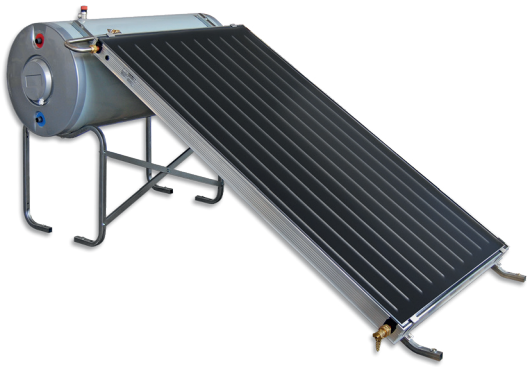

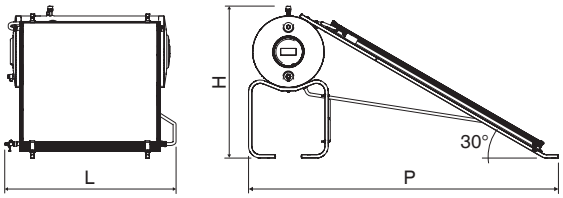

ERP

- Système solaire prêt à installer pour la production d'eau chaude sanitaire
- Solar Keymark selon la norme EN 12976

Description	H mm	L mm	P mm	Poids net kg
CSNA 20 RS 150/1 0°	720	1290	2570	94
CSNA 20 RS 200/1 0°	720	1290	2570	122
CSNA 20 RS 220/2 0°	720	2400	2570	143
CSNA 20 RS 300/2 0°	720	2400	2570	193
CSNA 20 RS 300/3 0°	720	3500	2570	200
CSNA 20 RS 150/1 30°	1135	1290	2315	112
CSNA 20 RS 200/1 30°	1135	1290	2315	136
CSNA 20 RS 220/2 30°	1135	2400	2315	162
CSNA 20 RS 300/2 30°	1135	2400	2315	198
CSNA 20 RS 300/3 30°	1135	3500	2315	236

Systèmes conçus pour la production d'eau chaude sanitaire (jusqu'à 5 personnes), même dans les zones climatiques où les conditions météorologiques ne sont pas optimales. Ils sont constitués de composants préassemblés et ne nécessitent pas de pompes ou de dispositifs de contrôle électroniques, ce qui garantit une installation simple et rapide. Le paquet comprend :

- Collecteur solaire à rendement élevé CSAL 20 RS, bien isolé, muni d'un absorbeur en aluminium traité par dépôt sélectif.
- Ballon émaillé à double chambre, avec isolation en polyuréthane et anode en magnésium.
- Kits de fixation pour l'installation du système : parallèlement au toit ou incliné à un angle de 30 ° sur les surfaces planes.
- Liquide antigel non toxique, biodégradable et biocompatible.
- Résistance électrique supplémentaire monophasée (à utiliser également comme protection contre le gel) disponible en tant qu'accessoire.

Le système est certifié Solar Keymark conformément à la norme UNI EN 12976 et est équipé de panneaux solaires certifiés Solar Keymark conformément aux normes UNI EN 12975 et 9806.

DONNÉES TECHNIQUES

Description	Collecteurs solaires		Glycol kg	Nombre de personnes	Capacité litres	Remarque	Code
	Nombre	Surface brute m²					
CSNA 20 RS 150/1 0°	1	1,91	2,5	2-3	153	(1)	**20099761**
CSNA 20 RS 200/1 0°	1	1,91	2,5	2-3	202	(1)	**20157521**
CSNA 20 RS 220/2 0°	2	3,82	5	3-4	223	(1)	**20099764**
CSNA 20 RS 300/2 0°	2	3,82	5	4-5	278	(1)	**20099766**
CSNA 20 RS 300/3 0°	3	5,73	7,5	4-5	278	(1)	**20099767**
CSNA 20 RS 150/1 30°	1	1,91	2,5	2-3	153	(2)	**20087393**
CSNA 20 RS 200/1 30°	1	1,91	2,5	2-3	202	(2)	**20157732**
CSNA 20 RS 220/2 30°	2	3,82	5	3-4	223	(2)	**20087671**
CSNA 20 RS 300/2 30°	2	3,82	5	4-5	278	(2)	**20087672**
CSNA 20 RS 300/3 30°	3	5,73	7,5	4-5	278	(2)	**20087673**

(1) Équipé de supports pour toit incliné
(2) Équipé de supports pour toit plat, inclinaison de 30 °

ACCESSOIRES

Description	Code
Kit de résistance électrique de 1" ¼ - 1,5 kW	**20006605**
Kit de résistance électrique monophasée de 1" ¼ - 3,0 kW	**20094253**
Kit de vanne de mélange thermostatique de ¾"	**20020778**
Kit de 2,5 kg de glycol	**20006441**
Kit de 5,0 kg de glycol	**4383085**

Autres accessoires disponibles sur page 268.

ACCESSOIRES POUR LE SYSTÈME SOLAIRE

Description	Remarque	Code
RACCORDS ET TUYAUX EN ACIER INOXYDABLE		
Kit de raccords à serrer pour le raccordement des collecteurs solaires CSV R avec des tuyaux en cuivre et pour le raccordement entre les collecteurs solaires CSV R		**20027281**
2 kits de raccords à serrer (90°) pour connecter les collecteurs solaires avec des tuyaux en cuivre DN18		**20055236**
Kit de deux raccords pour serrer les embouts RPS 25/4 et CSAL 20 RS		**20094627**
Kit de 2 raccords pour le raccordement entre le tuyau en cuivre DN18 et le groupe hydraulique		**20132219**
Kit de raccords à serrer pour le raccordement des collecteurs solaires CSV R avec des tuyaux flexibles en acier inoxydable (à ne pas utiliser entre les collecteurs solaires)		**20027289**
Kit de 2 raccords pour le raccordement entre le tuyau en cuivre et le groupe hydraulique (tuyau en cuivre DN18/tuyau en acier inoxydable DN16)		**20132220**
Kit de raccords à souder (contient : 2 raccords à souder pour le raccordement aux collecteurs RPS 25/2 EVO et RPS 25/4, CSAL 20 RS et 2 raccords pour le raccordement à l'unité hydraulique RSS ou directement au réservoir solaire)		**20132142**
Kit de raccords pour tuyau en acier inoxydable (contient : 2 raccords pour le raccordement aux collecteurs RPS 25/2 EVO, RPS 25/4, CSAL 20 et 2 raccords pour le raccordement à l'unité hydraulique RSS ou directement au réservoir solaire)		**20132143**
Kit de tuyau flexible en acier inoxydable Ø16 de 15 m (contient : un double tuyau ondulé en acier inoxydable pour le débit et le retour, un câble de sonde solaire et une isolation appropriée pour les applications solaires)	(1)	**4383254**
Kit de tuyau flexible en acier inoxydable Ø16 de 20 m (contient : un double tuyau ondulé en acier inoxydable pour le débit et le retour, un câble de sonde solaire et une isolation appropriée pour les applications solaires)	(1)	**4383255**
RÉGULATEURS DE DÉBIT		
Régulateur de débit 12 (DN20 ; 2-12 l/min ; kvs=2,2 m^3/h)		**20011536**
Kit de évent d'aération solaire manuelle		**20026577**
FLUIDES DE TRANSFERT DE CHALEUR		
Kit de 5 kg de propylène glycol (liquide caloporteur concentré, avec inhibiteurs de corrosion, pour collecteurs plats)		**4383085**
Kit de 10 kg de propylène glycol (liquide caloporteur concentré, avec inhibiteurs de corrosion, pour collecteurs plats)		**4383059**
20 kg de liquide caloporteur sans glycol (durable et non toxique)		**20094030**
VASES D'EXPANSION		
Vase d'expansion SUN de 18L (idéal pour les systèmes solaires, équipé d'un support, raccord ¾")		**4383052**
Vase d'expansion SUN de 24L (idéal pour les systèmes solaires, équipé d'un support, raccord ¾")		**4383053**
Vase d'expansion SUN de 35L (idéal pour les systèmes solaires, équipé d'un support, raccord ¾")		**4383054**
AUTRES ACCESSOIRES		
Kit de vanne de mélange thermostatique de ¾"		**20020778**
Thermostat électronique différentiel		**20039694**

(1) Kit de flexible en acier inoxydable, isolé, sans raccords.

COLLECTEURS SOLAIRES

		VERTICALE		HORIZONTALE
		2 RACCORDS	4 RACCORDS	4 RACCORDS
PLAQUE PLATE	SURFACE 2,30 m²	 RPS 25/2 EVO Paquets : 1 pc 2 - 5 pcs		
			 RPS 25/4 Paquets : 1 pc 2 - 5 pcs page 227	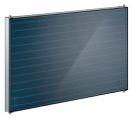 RPS 25/4 Paquets : 1 pc 2 - 5 pcs page 227
	SURFACE 1,91 m²		 CSAL 20 RS Paquets : 1 pc 2 - 3 - 7 pcs page 230	
TUYAUX DE VIDE	SURFACE 2,77 m²	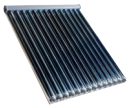 CSV 25 R Paquets : 1 pc 5 pcs page 232		
	SURFACE 3,91 m²	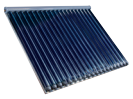 CSV 35 R Paquets : 1 pc 5 pcs page 232		

Panneaux solaires plats verticaux

RPS 25/2 EVO



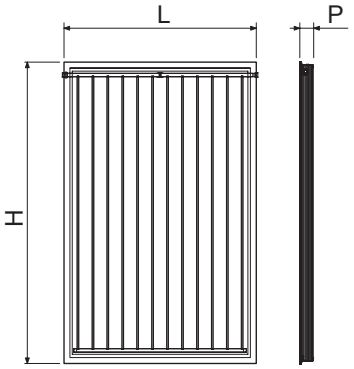

- Installation verticale 2.3 m²
- Cadre en aluminium
- Absorbeur de harpe
- 2 raccords
- Film de protection en standard

Description	L mm	H mm	P mm	Poids net kg
RPS 25/2 EVO	2004	1195	86	41,5
Collecteurs RPS 25/2 EVO 2	2004	1195	86	83,0
Collecteurs RPS 25/2 EVO 5	2004	1195	86	207,5

Le collecteur solaire RPS 25/2 EVO est équipé d'une plaque de captage en aluminium avec une finition sélective en TiNOx Energy Al qui permet une absorption d'énergie égale à 95% de l'exposition directe sur la surface et limite son émission à 4%.
Les tuyaux de la harpe qui contiennent le fluide caloporteur pour le transfert de chaleur au système sont soudés sur la plaque.
Le verre solaire est hautement transparent, obtenu avec le traitement SEMI-SAND et possède une double couche anti-reflet qui garantit une transmissivité de 96%.
L'isolation est en laine de verre, d'une épaisseur de 40 mm et est positionnée en bas. Le verre et l'isolation garantissent un rendement élevé même en présence de conditions climatiques non optimales.

- Deux raccords 1" mâle et femelle, de type flottant, qui facilitent le raccordement en ligne des collecteurs et leur entretien
- Possibilité de connecter en série jusqu'à 6 capteurs
- Finition esthétique grâce au cadre peint
- Film de protection fourni en standard pour éviter les surchauffes avant la mise en service du système
- Conformité à EN 12975, ISO 9806 et au certificat Solar Keymark
- Une large gamme d'accessoires et de systèmes de fixation pour assurer une flexibilité d'installation maximale.
- 5 ans de garantie.

DONNÉES TECHNIQUES

Description	Collecteurs solaires		Données d'absorbeur			Température de stagnation °C	Remarque	Code
	Surface brute m²	Zone d'absorbeur m²	η0	a1 W/m²k	a2 W/m²k²			
RPS 25/2 EVO	2,30	2,14	0,821	4,41	0,0060	200	(1)	**20127134**
Collecteurs RPS 25/2 EVO 2	4,60	4,30	0,821	4,41	0,0060	200	(2)	**20140506**
Collecteurs RPS 25/2 EVO 5	11,50	10,75	0,821	4,41	0,0060	200	(2)	**20140508**

(1) Collecteur emballé individuellement.
(2) En une seule palette de 2 ou 5 pièces selon la solution choisie.

Panneaux solaires plats verticaux/horizontaux

RPS 25/4



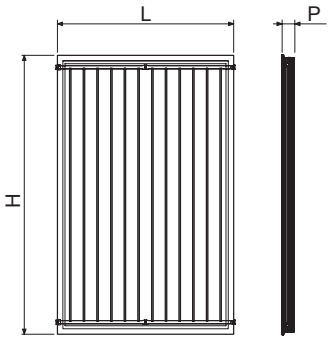

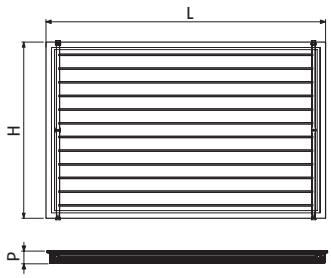

- Collecteurs solaires plats pour installation verticale et horizontale (2,3 m²)
- Cadre en aluminium
- Absorbeur en aluminium avec revêtement hautement sélectif (TiNOx Energy Al)
- 4 raccords
- Film de protection en standard

Description	L mm	H mm	P mm	Poids net kg
RPS 25/4	1195	2004	85	44
Collecteurs RPS 25/4 2	1195	2004	85	88
Collecteurs RPS 25/4 5	1195	2004	85	220

Le collecteur solaire RPS 25/4 peut être utilisé aussi bien pour des installations verticales qu'horizontales.
Il est équipé d'une plaque d'absorption en aluminium avec une finition hautement sélective en TiNOx Energy Al qui permet d'absorber 95% de l'énergie en surface et de réduire son émission à 4%. Sur la plaque sont soudés des tuyaux en forme de harpe par lesquels passe le fluide caloporteur. Le verre solaire à haute transparence garantit une grande transmissivité.
L'isolation en laine de roche, d'une épaisseur de 40 mm, garantit un rendement élevé même en cas de mauvaises conditions météorologiques.
Le collecteur solaire est équipé de raccords flottants de 4 x 1" qui facilitent le raccordement des collecteurs et les opérations d'entretien. Il est possible de connecter en série jusqu'à 6 panneaux dans le cas d'installations horizontales et jusqu'à 10 panneaux dans le cas d'installations verticales. Un film est fourni en standard pour protéger le collecteur contre la surchauffe avant que le système ne commence à fonctionner.
Une large gamme d'accessoires et de systèmes de fixation est disponible pour assurer une flexibilité d'installation maximale.
Le collecteur solaire est conforme à la norme EN 12975, ISO 9806 et est certifié Solar Keymark.
5 ans de garantie.

DONNÉES TECHNIQUES

Description	Collecteurs solaires		Données d'absorbeur			Température de stagnation °C	Remarque	Code
	Surface brute m²	Zone d'absorbeur m²	η0	a1 W/m²k	a2 W/m²k²			
RPS 25/4	2,30	2,14	0,802	4,28	0,0064	200	(1)	**20127137**
Collecteurs RPS 25/4 2	4,60	4,30	0,802	4,28	0,0064	200	(2)	**20140510**
Collecteurs RPS 25/4 5	11,50	10,75	0,802	4,28	0,0064	200	(2)	**20140511**

η0 = rendement optique.
a1, a2 = coefficients de perte de chaleur.
(1) Un seul collecteur dans un seul paquet
(2) Collecteurs fournis en palette de 2 ou 5 pcs

ACCESSOIRES POUR RPS 25/2 EVO ET RPS 25/4 – INSTALLATION VERTICALE

Description	Remarque	Code
Kit de évent d'aération solaire manuelle	(1)	**20026577**
Kit de raccords à souder		**20132142**
Kit de raccords pour tuyau en acier inoxydable		**20132143**
Kit de deux raccords pour serrer les embouts		**20094627**
Kit de tuyau flexible en acier inoxydable Ø16 de 15 m (contient : un double tuyau ondulé en acier inoxydable pour le débit et le retour, un câble de sonde solaire et une isolation appropriée pour les applications solaires)		**4383254**
Kit de tuyau flexible en acier inoxydable Ø16 de 20 m (contient : un double tuyau ondulé en acier inoxydable pour le débit et le retour, un câble de sonde solaire et une isolation appropriée pour les applications solaires)		**4383255**
INSTALLATION SUR TOIT INCLINÉ AVEC GOUJON FILETÉ		
Kit de supports pour 1 collecteur en //		**20104603**
Kit de supports pour 2 collecteurs en //		**20104604**
Kit de supports pour 3 collecteurs en //		**20104605**
Kit de supports pour 4 collecteurs en //		**20104606**
Kit de supports pour 5 collecteurs en //		**20104610**
Kit de supports pour 6 collecteurs en //		**20104611**
INSTALLATION À 30 ° SUR TOIT PLAT AVEC GOUJON FILETÉ		
Kit de supports pour 1 collecteur à 30 ° pour toit plat		**20104616**
Kit de supports pour 2 collecteurs à 30° pour toit plat		**20104618**
Kit de supports pour 3 collecteurs à 30° pour toit plat		**20104619**
Kit de supports pour 4 collecteurs à 30° pour toit plat		**20104621**
Kit de supports pour 5 collecteurs à 30° pour toit plat		**20104622**
Kit de supports pour 6 collecteurs à 30° pour toit plat		**20104623**
INSTALLATION À 45 ° SUR TOIT PLAT AVEC GOUJON FILETÉ		
Kit de supports pour 1 collecteur à 45 ° pour toit plat		**20104624**
Kit de supports pour 2 collecteurs à 45° pour toit plat		**20104625**
Kit de supports pour 3 collecteurs à 45° pour toit plat		**20104626**
Kit de supports pour 4 collecteurs à 45° pour toit plat		**20104627**
Kit de supports pour 5 collecteurs à 45° pour toit plat		**20104628**
Kit de supports pour 6 collecteurs à 45° pour toit plat		**20104629**
INSTALLATION PARALLÈLE SUR TOIT INCLINÉ AVEC SUPPORTS SOUS-TUILE		
Kit de supports sous-tuile pour 1 collecteur		**20104630**
Kit de supports sous-tuile pour 2 collecteurs		**20104632**
Kit de supports sous-tuile pour 3 collecteurs		**20104634**
Kit de supports sous-tuile pour 4 collecteurs		**20104635**
Kit de supports sous-tuile pour 5 collecteurs		**20104636**
Kit de supports sous-tuile pour 6 collecteurs		**20104637**
INSTALLATION PARALLÈLE SUR TOIT INCLINÉ AVEC SUPPORTS SOUS-TUILE RÉGLABLES		
Kit de supports sous-tuile réglables pour 1 collecteur		**20104638**
Kit de supports sous-tuile réglables pour 2 collecteurs		**20104640**
Kit de supports sous-tuile réglables pour 3 collecteurs		**20104642**
Kit de supports sous-tuile réglables pour 4 collecteurs		**20104643**
Kit de supports sous-tuile réglables pour 5 collecteurs		**20104644**
Kit de supports sous-tuile réglables pour 6 collecteurs		**20104645**
INSTALLATION À ENCASTREMENT POUR TOITS VENTILÉS (PENTE MINIMALE DE 20 °)		
Kit d'encastrement pour 1 collecteur		**20145347**
Kit d'encastrement pour 2 collecteurs		**20145351**
Kit d'encastrement pour 3 collecteurs		**20148401**
Kit d'encastrement pour 4 collecteurs		**20148404**
Kit d'encastrement pour 5 collecteurs		**20149352**
Kit d'encastrement pour 6 collecteurs		**20149353**

(1) Composant en option, à installer au point le plus élevé de la boucle solaire
Pour les installations à serpentin vertical avec plus de 6 collecteurs, les solutions suivantes sont recommandées :
- pour les batteries de 7 : un kit de 5 + un kit de 2 + un raccord d'accouplement (code 20093048) ;
- pour les batteries de 8 : un kit de 6 + un kit de 2 + un raccord d'accouplement (code 20093048) ;
- pour les batteries de 9 : un kit de 6 + un kit de 3 + un raccord d'accouplement (code 20093048) ;
- pour les batteries de 10 : un kit de 6 + un kit de 4 + un raccord d'accouplement (code 20093048).

Autres accessoires disponibles sur page 268.

ACCESSOIRES POUR RPS 25/2 EVO ET RPS 25/4 – INSTALLATION HORIZONTALE

Description	Remarque	Code
Kit de évent d'aération solaire manuelle	(1)	20026577
Kit de raccords à souder		20132221
Kit de raccords pour tuyau en acier inoxydable		20132222
Kit de deux raccords pour serrer les embouts	(2)	20094627
Kit de tuyau flexible en acier inoxydable Ø16 de 15 m (contient : un double tuyau ondulé en acier inoxydable pour le débit et le retour, un câble de sonde solaire et une isolation appropriée pour les applications solaires)		4383254
Kit de tuyau flexible en acier inoxydable Ø16 de 20 m (contient : un double tuyau ondulé en acier inoxydable pour le débit et le retour, un câble de sonde solaire et une isolation appropriée pour les applications solaires)		4383255
INSTALLATION SUR TOIT INCLINÉ AVEC GOUJON FILETÉ		
Kit de supports pour 1 collecteur en //	(3)	20104698
Kit de supports pour 2 collecteurs en //	(3)	20104699
Kit de supports pour 3 collecteurs en //	(3)	20104701
Kit de supports pour 4 collecteurs en //	(3)	20104704
Kit de supports pour 5 collecteurs en //	(3)	20104705
Kit de supports pour 6 collecteurs en //	(3)	20104708
INSTALLATION À 30 ° SUR TOIT PLAT AVEC GOUJON FILETÉ		
Kit de supports pour 1 collecteur à 30 ° pour toit plat	(3)	20104711
Kit de supports pour 2 collecteurs à 30° pour toit plat	(3)	20104713
Kit de supports pour 3 collecteurs à 30° pour toit plat	(3)	20104718
Kit de supports pour 4 collecteurs à 30° pour toit plat	(3)	20104721
Kit de supports pour 5 collecteurs à 30° pour toit plat	(3)	20104722
Kit de supports pour 6 collecteurs à 30° pour toit plat	(3)	20104727
INSTALLATION À 45 ° SUR TOIT PLAT AVEC GOUJON FILETÉ		
Kit de supports pour 1 collecteur à 45 ° pour toit plat	(3)	20104730
Kit de supports pour 2 collecteurs à 45° pour toit plat	(3)	20104732
Kit de supports pour 3 collecteurs à 45° pour toit plat	(3)	20104734
Kit de supports pour 4 collecteurs à 45° pour toit plat	(3)	20104737
Kit de supports pour 5 collecteurs à 45° pour toit plat	(3)	20104738
Kit de supports pour 6 collecteurs à 45° pour toit plat	(3)	20104150
INSTALLATION PARALLÈLE SUR TOIT INCLINÉ AVEC SUPPORTS SOUS-TUILE		
Kit de supports sous-tuile pour 1 collecteur	(3)	20104741
Kit de supports sous-tuile pour 2 collecteurs	(3)	20104742
Kit de supports sous-tuile pour 3 collecteurs	(3)	20104743
Kit de supports sous-tuile pour 4 collecteurs	(3)	20104745
Kit de supports sous-tuile pour 5 collecteurs	(3)	20104746
Kit de supports sous-tuile pour 6 collecteurs	(3)	20104748
INSTALLATION PARALLÈLE SUR TOIT INCLINÉ AVEC SUPPORTS SOUS-TUILE RÉGLABLES		
Kit de supports sous-tuile réglables pour 1 collecteur	(3)	20104749
Kit de supports sous-tuile réglables pour 2 collecteurs	(3)	20104750
Kit de supports sous-tuile réglables pour 3 collecteurs	(3)	20104761
Kit de supports sous-tuile réglables pour 4 collecteurs	(3)	20104762
Kit de supports sous-tuile réglables pour 5 collecteurs	(3)	20104765
Kit de supports sous-tuile réglables pour 6 collecteurs	(3)	20104768

(1) Composant en option, à installer au point le plus élevé de la boucle solaire.
(2) À utiliser éventuellement pour intégrer les kits de supports ; voir la note (3).
(3) Le kit de support comprend :
- des terminaux « mâles », comme requis dans une installation avec débit/retour du côté supérieur (comme indiqué dans le manuel). En cas d'installation différente, utilisez le code 20094627 ;
- des connexions flexibles entre les collecteurs.

Autres accessoires disponibles sur page 268.

Collecteurs solaires - Circulation forcée

CSAL 20 RS



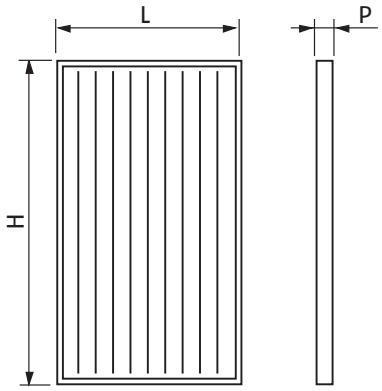

- Collecteurs solaires plats pour installation verticale (2 m²)
- Cadre en aluminium
- Échangeur en cuivre en forme de harpe
- Absorbeur en aluminium avec revêtement hautement sélectif (TiNOx Energy Al)
- Film de protection en standard

Description	L mm	H mm	P mm	Poids net kg
CSAL 20 RS	1818	1097	70	30
Collecteurs CSAL 20 RS 2	1818	1048	70	60
Collecteurs CSAL 20 RS 3	1818	1048	70	90
Collecteurs CSAL 20 RS 7	1818	1048	70	210

Le capteur solaire CSAL 20 RS est équipé d'une plaque d'absorption en aluminium avec un revêtement hautement sélectif en TiNOx Energy Al, qui permet d'absorber 95% de l'énergie des rayons du soleil sur la surface et de réduire son émission à 4%. La plaque absorbante est soudée par ultrasons à 10 tuyaux en cuivre en forme de harpe dans lesquels circule le fluide caloporteur. Le verre solaire trempé, d'une épaisseur de 3,2 mm, ainsi que l'isolation en laine de roche, d'une épaisseur de 30 mm du côté inférieur, assurent un rendement élevé même en cas de mauvaises conditions météorologiques.
Le collecteur solaire a été conçu avec quatre raccords de 1'' pour faciliter le raccordement en série de collecteurs (jusqu'à 6 au maximum) et pour assurer de faibles pertes de charge (le liquide caloporteur circule dans les collecteurs en parallèle) et un rendement élevé.
Deux des quatre connexions doivent être fermées par des bouchons à vis en laiton.
Un film est fourni en standard pour protéger le collecteur contre la surchauffe avant que le système ne commence à fonctionner.
Le collecteur solaire est conforme à la directive EN 12975 et est certifié Solar Keymark.
Une large gamme d'accessoires et d'éléments de fixation est disponible pour répondre à toutes les exigences d'installation.

DONNÉES TECHNIQUES

Description	Collecteurs solaires		Données d'absorbeur			Température maximale °C	Remarque	Code
	Surface brute m²	Zone d'absorbeur m²	η0	a1 W/m²k	a2 W/m²k²			
CSAL 20 RS	1,91	1,77	0,781	4,98	0,0005	192	(1)	**20094521**
Collecteurs CSAL 20 RS 2	3,82	3,54	0,781	4,98	0,0005	192	(2)	**20104593**
Collecteurs CSAL 20 RS 3	5,73	5,31	0,781	4,98	0,0005	192	(3)	**20104595**
Collecteurs CSAL 20 RS 7	13,37	12,39	0,781	4,98	0,0005	192	(4)	**20104596**

(1) Un seul collecteur dans un seul paquet.
(2) Collecteurs fournis en palette de 2 pcs.
(3) Collecteurs fournis en palette de 3 pcs.
(4) Collecteurs fournis en palette de 7 pcs.

ACCESSOIRES

Description	Remarque	Code
Kit de évent d'aération solaire manuelle	(1)	**20026577**
Kit de raccords à souder		**20132142**
Kit de raccords pour tuyau en acier inoxydable		**20132143**
Kit de tuyau flexible en acier inoxydable Ø16 de 15 m (contient : un double tuyau ondulé en acier inoxydable pour le débit et le retour, un câble de sonde solaire et une isolation appropriée pour les applications solaires)		**4383254**
Kit de tuyau flexible en acier inoxydable Ø16 de 20 m (contient : un double tuyau ondulé en acier inoxydable pour le débit et le retour, un câble de sonde solaire et une isolation appropriée pour les applications solaires)		**4383255**
Kit de remplacement pour CSAL 20 R et CSL 20 R		**20108733**
INSTALLATION PARALLÈLE SUR TOIT INCLINÉ AVEC GOUJON FILETÉ		
Kit de supports pour 1 collecteur en //		**20104652**
Kit de supports pour 2 collecteurs en //		**20104654**
Kit de supports pour 3 collecteurs en //		**20104656**
Kit de supports pour 4 collecteurs en //		**20104659**
Kit de supports pour 5 collecteurs en //		**20104660**
Kit de supports pour 6 collecteurs en //		**20104662**
INSTALLATION À 30 ° SUR TOIT PLAT AVEC GOUJON FILETÉ		
Kit de supports pour 1 collecteur à 30 ° pour toit plat		**20104664**
Kit de supports pour 2 collecteurs à 30° pour toit plat		**20104666**
Kit de supports pour 3 collecteurs à 30° pour toit plat		**20104667**
Kit de supports pour 4 collecteurs à 30° pour toit plat		**20104673**
Kit de supports pour 5 collecteurs à 30° pour toit plat		**20104675**
Kit de supports pour 6 collecteurs à 30° pour toit plat		**20104676**
INSTALLATION À 45 ° SUR TOIT PLAT AVEC GOUJON FILETÉ		
Kit de supports pour 1 collecteur à 45 ° pour toit plat		**20104677**
Kit de supports pour 2 collecteurs à 45° pour toit plat		**20104679**
Kit de supports pour 3 collecteurs à 45° pour toit plat		**20104680**
Kit de supports pour 4 collecteurs à 45° pour toit plat		**20104682**
Kit de supports pour 5 collecteurs à 45° pour toit plat		**20104683**
Kit de supports pour 6 collecteurs à 45° pour toit plat		**20104684**
INSTALLATION PARALLÈLE SUR TOIT INCLINÉ AVEC SUPPORTS SOUS-TUILE		
Kit de supports sous-tuile pour 1 collecteur		**20104685**
Kit de supports sous-tuile pour 2 collecteurs		**20104686**
Kit de supports sous-tuile pour 3 collecteurs		**20104687**
Kit de supports sous-tuile pour 4 collecteurs		**20104688**
Kit de supports sous-tuile pour 5 collecteurs		**20104690**
Kit de supports sous-tuile pour 6 collecteurs		**20104691**
INSTALLATION PARALLÈLE SUR TOIT INCLINÉ AVEC SUPPORTS SOUS-TUILE RÉGLABLES		
Kit de supports sous-tuile réglables pour 1 collecteur		**20104692**
Kit de supports sous-tuile réglables pour 2 collecteurs		**20104693**
Kit de supports sous-tuile réglables pour 3 collecteurs		**20104694**
Kit de supports sous-tuile réglables pour 4 collecteurs		**20104695**
Kit de supports sous-tuile réglables pour 5 collecteurs		**20104696**
Kit de supports sous-tuile réglables pour 6 collecteurs		**20104697**

(1) Composant en option, à installer au point le plus élevé de la boucle solaire.
Autres accessoires disponibles sur page 268.

Collecteurs solaires - Circulation forcée

CSV R

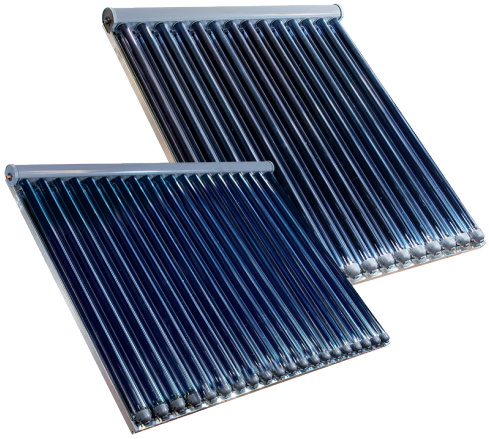

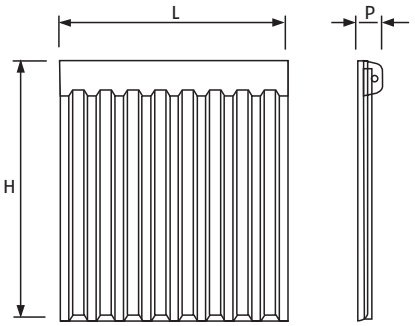

- Collecteurs solaires à tuyaux de vide pour installation verticale (2,77 m² pour 14 tuyaux et 3,91 m² pour 20 tuyaux)
- Échangeur de cuivre en forme de U
- Tuyaux de verre à vide à double paroi (type Sydney)

Description	L mm	H mm	P mm	Poids net kg
CSV 25 R	1600	1730	145	52
Collecteurs CSV 25 R 5	8000	1730	145	260
CSV 35 R	2260	1730	145	74
Collecteurs CSV 35 R 5	11300	1730	145	370

Les collecteurs solaires CSV 25 R et CSV 35 R comportent respectivement 14 et 20 tuyaux Sydney à vide de verre à double paroi, contenant un tuyau en cuivre en forme de U, qui est fixé mécaniquement à un absorbeur circonférentiel en aluminium, dont la surface extérieure est pourvue de la couche d'absorption sélective.
Des tuyaux en cuivre sont connectés en parallèle et le liquide caloporteur les traverse en descendant puis en remontant tout en absorbant la chaleur du rayonnement solaire direct réfléchi par un miroir concentrateur parabolique composé CPC (Compound Parabolic Concentrator).
Le tuyau de verre à double paroi contient une isolation thermique sous vide appelée « termos », qui garantit des performances élevées même en cas de changements soudains entre la température moyenne de fonctionnement du liquide caloporteur et la température ambiante, typiques des régions où il fait très froid ou des applications industrielles.
Le collecteur solaire est fourni avec des raccords hydrauliques à serrer sur des tuyaux de Ø18 ; il est possible de raccorder jusqu'à 6 collecteurs en série. Les tuyaux en verre et le miroir réfléchissant concentrateur parabolique composé CPC sont faciles à remplacer et ne nécessitent pas de vider le circuit solaire.
Le collecteur solaire CSV R est conforme à la directive EN12975 et est certifié Solar Keymark.
Une large gamme d'accessoires et d'éléments de fixation est disponible pour répondre à toutes les exigences d'installation.

DONNÉES TECHNIQUES

Description	Collecteurs solaires		Données d'absorbeur			Température maximale °C	Remarque	Code
	Surface brute m²	Zone d'absorbeur m²	η0	a1 W/m²k	a2 W/m²k²			
CSV 25 R	2,77	2,69	0,700	1,15	0,011	268	(1)	**20023353**
Collecteurs CSV 25 R 5	13,85	13,45	0,700	1,15	0,011	268	(2)	**20028583**
CSV 35 R	3,91	3,84	0,700	1,15	0,011	268	(1)	**20023416**
Collecteurs CSV 35 R 5	19,55	19,20	0,700	1,15	0,011	268	(2)	**20028584**

(1) Un seul collecteur solaire dans un seul paquet.
(2) Palette de 5 pcs de collecteurs solaires.

ACCESSOIRES

Description	Remarque	Code
Kit de évent d'aération solaire manuelle	(1)	20026577
Kit de raccords à serrer pour le raccordement des collecteurs solaires CSV R avec des tuyaux en cuivre et pour le raccordement entre les collecteurs solaires CSV R		20027281
Kit de raccords à serrer pour le raccordement des collecteurs solaires CSV R avec des tuyaux flexibles en acier inoxydable (à ne pas utiliser entre les collecteurs solaires)		20027289
Kit de tuyau flexible en acier inoxydable Ø16 de 15 m (contient : un double tuyau ondulé en acier inoxydable pour le débit et le retour, un câble de sonde solaire et une isolation appropriée pour les applications solaires)		4383254
Kit de tuyau flexible en acier inoxydable Ø16 de 20 m (contient : un double tuyau ondulé en acier inoxydable pour le débit et le retour, un câble de sonde solaire et une isolation appropriée pour les applications solaires)		4383255
20 kg de glycol pré-mélangé pour CSV R (liquide caloporteur prêt à l'emploi, convient aux collecteurs sous vide, protection contre le gel jusqu'à -28 °C)		4383118
20 kg de liquide caloporteur sans glycol (durable et non toxique)		20094030
INSTALLATION PARALLÈLE SUR TOIT INCLINÉ AVEC GOUJON FILETÉ		
Kit de fixation en // pour 1 collecteur CSV 25 R		20028595
Kit de fixation en // pour 2 collecteurs CSV 25 R		20028596
Kit de fixation en // pour 3 collecteurs CSV 25 R		20028597
Kit de fixation en // pour 4 collecteurs CSV 25 R		20028598
Kit de fixation en // pour 5 collecteurs CSV 25 R		20028600
Kit de fixation en // pour 6 collecteurs CSV 25 R		20028601
Kit de fixation en // pour 1 collecteur CSV 35 R		20031614
Kit de fixation en // pour 2 collecteurs CSV 35 R		20031615
Kit de fixation en // pour 3 collecteurs CSV 35 R		20031616
Kit de fixation en // pour 4 collecteurs CSV 35 R		20031617
Kit de fixation en // pour 5 collecteurs CSV 35 R		20031618
Kit de fixation en // pour 6 collecteurs CSV 35 R		20031619
INSTALLATION À 45 ° SUR TOIT PLAT AVEC GOUJON FILETÉ		
Kit de fixation à 45° pour 1 collecteur CSV 25 R		20028588
Kit de fixation à 45° pour 2 collecteurs CSV 25 R		20028589
Kit de fixation à 45° pour 3 collecteurs CSV 25 R		20028591
Kit de fixation à 45° pour 4 collecteurs CSV 25 R		20028592
Kit de fixation à 45° pour 5 collecteurs CSV 25 R		20028593
Kit de fixation à 45° pour 6 collecteurs CSV 25 R		20028594
Kit de fixation à 45° pour 1 collecteur CSV 35 R		20031620
Kit de fixation à 45° pour 2 collecteurs CSV 35 R		20031621
Kit de fixation à 45° pour 3 collecteurs CSV 35 R		20031622
Kit de fixation à 45° pour 4 collecteurs CSV 35 R		20031623
Kit de fixation à 45° pour 5 collecteurs CSV 35 R		20031624
Kit de fixation à 45° pour 6 collecteurs CSV 35 R		20031625

(1) Composant en option, à installer au point le plus élevé de la boucle solaire.
NOTE : Il est nécessaire de commander le glycol et les raccords appropriés.
Autres accessoires disponibles sur page 268.

BALLONS DE STOCKAGE ET ECS SOLAIRE

ÉCHANGEURS DE CHALEUR (SERPENTINS)

	0 SERPENTIN	1 SERPENTINS	2 SERPENTINS	3 SERPENTINS	BRIDES*
BALLON SOLAIRE ECS		 RBC 1S 150-200-300 430-550-800 1000 litres page 243	 RIELLO RBS 2S Ready-i 200-300 430 litres page 236		 7200/3F HV PLUS 800-1000-1500 2000-3000 litres page 241
		 7200 HP 300-500 800 litres page 250	 RBS 2S 200-300-430-550 800-1000 litres page 239		
		 7200 V PRIME 200-300-430 550-800 1000 litres page 248	 7200/2 HV PLUS 1500-2000 litres page 241		
BALLON DE STOCKAGE COMBINÉ		 7200 KOMBI PLUS 550-800 1000 litres page 254		 7200 KOMBISOLAR[3S] 430-550-750 1000 litres page 252	
CHAUD/FROID		 7000/S 1000-1500 litres page 256			 7000/F* 2000-3000 5000 litres page 256
PUFFER CHAUD/FROID	 7000 ACI PLUS 60-120-200-300 400-500-800 1000-1500 2000 litres page 258				

* Brides pour l'insertion d'échangeurs de chaleur (serpentins).

Ballons solaires à double serpentin

Riello RBS 2S Ready-i



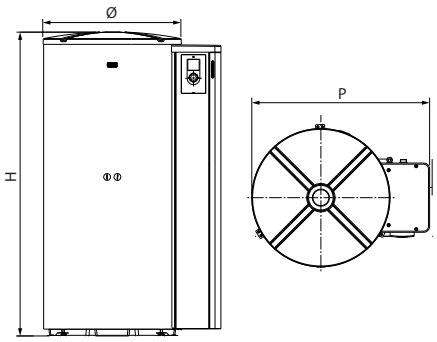

ERP

- Ballon solaire à double serpentin
- Production d'eau chaude sanitaire
- Équipé d'une station de pompage et d'un régulateur différentiel
- Erp Ready - Classe de rendement énergétique B

Description	H mm	P mm	Ø (*) mm	IT (**) mm	Poids net kg
RBS 200 2S Ready-i	1338	789	604	50	115
RBS 300 2S Ready-i CLASSE A	1838	789	604	50	140
RBS 300 2S Ready-i	1838	789	604	50	140
RBS 430 2S Ready-i	1644	940	755	50	160

(*) Dimensions avec isolation
(**) Épaisseur de l'isolation

Ballons solaires à double serpentin en acier à rendement énergétique élevé (tous les modèles sont en classe B), avec finition ABS gaufrée. L'isolation épaisse est obtenue par la méthode de moussage direct et le traitement interne de l'émail vitrifié (vitrification, selon la norme DIN 4753) assure une hygiène absolue et facilite le nettoyage.
Le ballon et les serpentins elliptiques ont été soigneusement conçus pour atteindre les meilleures performances en termes d'échange thermique, de temps de récupération et de stratification.
La colonne contient tous les accessoires solaires, le régulateur différentiel, les raccords hydrauliques en ligne et la bride d'inspection, placée entre les deux serpentins afin de faciliter le nettoyage et de permettre d'utiliser une résistance électrique supplémentaire ; tous les composants sont assemblés, câblés et testés. Il est possible d'installer 2 ballons de même capacité en parallèle afin d'augmenter le volume et la surface d'échange (RBS 2S Ready-i + RBS 2S + kit d'installation en parallèle).
Des poignées de transport spécifiques sont disponibles comme accessoires ; elles ont été imaginées pour permettre un accès facile par une porte de 800 mm.

DONNÉES TECHNIQUES

Description	Capacité du ballon litres	Température maximale °C	Pression maximale bar	Puissance thermiques W	Classe de rendement énergétique	Code
RBS 200 2S Ready-i	208	99	10	62	B	**20119541**
RBS 300 2S Ready-i CLASSE A	301	99	10	50	A	**20119547**
RBS 300 2S Ready-i	301	99	10	69	B	**20119542**
RBS 430 2S Ready-i	442	99	10	75	B	**20119543**

DONNÉES TECHNIQUES DE L'ÉCHANGEUR DE CHALEUR À SERPENTIN SUPÉRIEUR

Description	Teneur en eau litres	Surface d'échange m²	Production ECS l/h	Puissance absorbée du serpentin kW	Pression maximale de fonctionnement bar	Remarque
RBS 200 2S Ready-i	3,5	0,7	400	16,1	10	(1)
RBS 300 2S Ready-i CLASSE A	4,0	0,8	572	23,0	10	(1)
RBS 300 2S Ready-i	4,0	0,8	572	23,0	10	(1)
RBS 430 2S Ready-i	5,0	1,0	774	31,4	10	(1)

(1) Selon la norme DIN 4708 avec ΔT=20 °C (80/60 °C) sur l'échangeur.

DONNÉES TECHNIQUES DE L'ÉCHANGEUR DE CHALEUR À SERPENTIN INFÉRIEUR

Description	Teneur en eau litres	Surface d'échange m²	Pression maximale de fonctionnement bar
RBS 200 2S Ready-i	3,5	0,7	10
RBS 300 2S Ready-i CLASSE A	5,0	1,0	10
RBS 300 2S Ready-i	5,0	1,0	10
RBS 430 2S Ready-i	7,0	1,4	10

ACCESSOIRES

Description	Code
Kit d'anode électronique	**20123853**
Kit de courbe pour anode électronique	**20123851**
Kit de recirculation	**20123849**
Kit d'intégration avec circulateur (pour le modèle 200)	**20123847**
Kit d'intégration avec circulateur (pour les modèles RBS 300-430)	**20123846**
Kit d'intégration sans circulateur	**20123848**
Kit de sonde de température supplémentaire pour collecteur solaire	**20125097**
Kit de sonde de température supplémentaire pour ballon	**20123856**
Résistance électrique monophasée 1,5 kW	**20119911**
Résistance électrique monophasée 2,2 kW	**20119912**
Résistance électrique monophasée 3,0 kW	**20119913**
Résistance électrique triphasée 3,8 kW	**20119914**

INSTALLATION PARALLÈLE



Configuration	H mm	L mm	P mm
2x200 2S	1338	789	1218
2x300 2S	1838	789	1218
2x430 2S	1644	940	1520

ACCESSOIRES POUR L'INSTALLATION PARALLÈLE

Description	Code
Kit de raccordement 2 ballons (modèles 200-300 litres)	**20120542**
Kit de raccordement 2 cylindres (modèles 430 litres)	**20120543**

Le kit de raccordement peut être complété par un kit de recirculation et un kit d'intégration sans circulateur (voir les accessoires Riello RBS « S Ready-i »).
Pour l'utilisation des anodes électroniques, vous pouvez vous référer aux accessoires spécifiques des ballons Riello RBS 2S Ready-i et Riello RBS 2S.
Pour plus de détails concernant les Riello RBS 2S Ready-i et RBS 2S, consultez les pages correspondantes.

Ballons solaires à double serpentin

RBS 2S



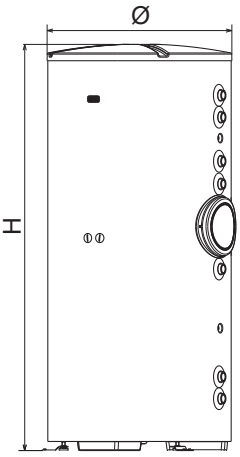

ERP

- Ballon solaire à double serpentin
- Production d'eau chaude sanitaire
- Erp Ready – Classe de rendement énergétique B

Description	H mm	Ø (*) mm	IT (**) mm	Poids net kg
RBS 200 2S	1338	604	50	86
RBS 300 2S	1838	604	50	108
RBS 430 2S	1644	755	50	146
RBS 550 2S	1988	755	50	171
RBS 800 2S	1846	1000	100	222
RBS 1000 2S	2171	1000	100	245

(*) Dimensions avec isolation
(**) Épaisseur de l'isolation

Ballons solaires à double serpentin en acier à rendement élevé (tous les modèles sont en classe B) et traitement interne à l'émail vitrifié (vitrification, selon la norme DIN 4753) pour assurer une hygiène maximale et faciliter le nettoyage des dépôts calcaires. Les ballons RBS, avec finition ABS gaufrée, sont dotés d'une isolation épaisse obtenue par la méthode de moussage direct pour les modèles jusqu'à 550 litres et constituée de coques amovibles pour les modèles 800 et 1000 (à assembler).
Le ballon et les serpentins elliptiques ont été soigneusement conçus pour atteindre les meilleures performances en termes d'échange thermique, de temps de récupération et de stratification. Les connexions hydrauliques sont disposées sur une seule rangée, ainsi que la bride d'inspection entre les deux serpentins, afin de faciliter le nettoyage et d'insérer une résistance électrique supplémentaire.
Grâce à un kit spécifique, RBS 2S peut fonctionner en parallèle avec un RBS 2S Ready-i de même capacité jusqu'à 550 litres (RBS 2S Ready-i + RBS 2S + kit d'installation en parallèle). Des poignées de transport spécifiques sont disponibles comme accessoires ; elles ont été imaginées pour permettre un accès facile par une porte de 800 mm.

DONNÉES TECHNIQUES

Description	Capacité du ballon litres	Température maximale °C	Pression maximale bar	Puissance thermiques W	Classe de rendement énergétique	Remarque	Code
RBS 200 2S	208	99	10	62	B		**20116675**
RBS 300 2S	301	99	10	69	B		**20116335**
RBS 430 2S	430	99	10	75	B		**20117339**
RBS 550 2S	551	99	10	85	B		**20116587**
RBS 800 2S	731	99	7	94	B	(1)	**20132268**
RBS 1000 2S	883	99	7	101	B	(1)	**20132269**

(1) Isolation à assembler.

DONNÉES TECHNIQUES DE L'ÉCHANGEUR DE CHALEUR À SERPENTIN SUPÉRIEUR

Description	Teneur en eau litres	Surface d'échange m^2	Production ECS l/h	Puissance absorbée du serpentin kW	Pression maximale de fonctionnement bar	Remarque
RBS 200 2S	3,5	0,7	400	16,1	10	(1)
RBS 300 2S	4,0	0,8	572	23,0	10	(1)
RBS 430 2S	5,0	1,0	774	31,4	10	(1)
RBS 550 2S	5,0	1,0	774	31,4	10	(1)
RBS 800 2S	8,0	1,6	1240	50,0	7	(1)
RBS 1000 2S	8,0	1,6	1240	50,0	7	(1)

(1) Selon la norme DIN 4708 avec ΔT=20 °C (80/60 °C) sur l'échangeur.

DONNÉES TECHNIQUES DE L'ÉCHANGEUR DE CHALEUR À SERPENTIN INFÉRIEUR

Description	Teneur en eau litres	Surface d'échange m^2	Pression maximale de fonctionnement bar
RBS 200 2S	3,5	0,7	10
RBS 300 2S	5,0	1,0	10
RBS 430 2S	7,0	1,4	10
RBS 550 2S	9,0	1,8	10
RBS 800 2S	11,5	2,3	7
RBS 1000 2S	13,5	2,7	7

ACCESSOIRES

Description	Code
Anode électrique avec prise	**20055206**
Courbe pour le kit d'anode électronique	**20123851**
Kit thermomètre	**20123850**
Résistance électrique monophasée 1,5 kW (pour les modèles 200-550 litres)	**20119911**
Résistance électrique monophasée 2,2 kW (pour les modèles 200-550 litres)	**20119912**
Résistance électrique monophasée 3,0 kW (pour les modèles 200-550 litres)	**20119913**
Résistance électrique triphasée 3,8 kW (pour les modèles 200-550 litres)	**20119914**
Résistance électrique monophasée 1,5 kW (pour les modèles 800-1000 litres)	**20131666**
Résistance électrique monophasée 2,2 kW (pour les modèles 800-1000 litres)	**20131667**
Résistance électrique monophasée 3,0 kW (pour les modèles 800-1000 litres)	**20131669**
Résistance électrique triphasée 3,8 kW (pour les modèles 800-1000 litres)	**20131670**

REMARQUE : pour une installation en parallèle, veuillez consulter la page « RBS 2S Ready-i ».

Ballons ECS à double serpentin et bridés

7200/3F HV PLUS
7200/2 HV PLUS



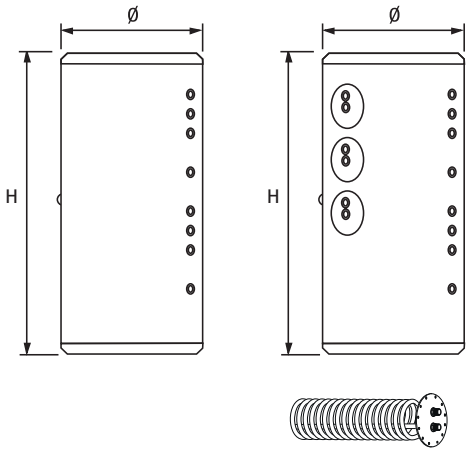

ERP

- Ballons ECS à double serpentin et bridés
- Production d'eau chaude sanitaire
- Kit serpentin échangeur de chaleur pour 7200/3F à commander séparément en fonction de la capacité

Description	H (*) mm	Ø (*) mm	IT (**) mm	Poids net kg
7200/2 – 1500 HV PLUS	2185	1200	100	325
7200/2 – 2000 HV PLUS	2470	1300	100	540
7200/3F – 800 HV PLUS	1875	990	100	150
7200/3F – 1000 HV PLUS	2105	990	100	190
7200/3F – 1500 HV PLUS	2185	1200	100	305
7200/3F – 2000 HV PLUS	2470	1300	100	325
7200/3F – 3000 HV PLUS	2730	1450	100	543

(*) Dimensions avec isolation
(**) Épaisseur de l'isolation

Ballons solaires verticaux en acier à double serpentin, avec émail interne à double couche (selon la norme DIN 4753) bactériologiquement inerte pour assurer l'hygiène absolue de l'eau, éviter les dépôts calcaires et faciliter le nettoyage.
Le revêtement extérieur en plastique dur offre une meilleure esthétique et une grande solidité du produit, sans compromettre l'installation en termes de facilité d'utilisation et de flexibilité.
Les ballons sont déjà pourvus d'une isolation amovible dure et souple en polyuréthane sans CFC (épaisseur de 100 mm) pour faciliter l'installation ; isolation fournie séparément pour le modèle 2000 litres. Le soin apporté à l'étude de la géométrie du ballon solaire et des serpentins permet d'obtenir la meilleure stratification, le meilleur échange thermique et le meilleur temps de récupération.
Entretien facile grâce à la bride latérale d'inspection, protection anodique anticorrosion. Il est possible d'utiliser une résistance électrique supplémentaire.

DONNÉES TECHNIQUES

Description	Capacité du ballon litres	Température maximale °C	Pression maximale bar	Pertes thermiques W	Classe de rendement énergétique	Remarque	Code
7200/2 – 1500 HV PLUS	1390	99	8	162	C		**20136237**
7200/2 – 2000 HV PLUS	1950	99	8	186	C		**20136239**
7200/3F – 800 HV PLUS	749	99	10	130	C	(1)	**20136273**
7200/3F – 1000 HV PLUS	955	99	10	142	C	(1)	**20136274**
7200/3F – 1500 HV PLUS	1430	99	8	162	C	(1)	**20136275**
7200/3F – 2000 HV PLUS	1990	99	8	186	C	(1)	**20136277**
7200/3F – 3000 HV PLUS	2959	99	8	344	–	(1)	**20052788**

(1) Ballon solaire bridé fourni sans serpentins, à commander séparément.
REMARQUE : ballon solaire bridé fourni sans serpentins, à commander séparément.

DONNÉES TECHNIQUES DE L'ÉCHANGEUR DE CHALEUR À SERPENTIN SUPÉRIEUR

Description	Teneur en eau litres	Surface d'échange m²	Production ECS l/h	Puissance absorbée du serpentin kW	Température maximale de fonctionnement °C	Pression maximale de fonctionnement bar	Remarque
7200/2 - 1500 HV PLUS	10,4	1,8	1200	47	110	10	(1)
7200/2 - 2000 HV PLUS	16,9	2,8	1800	73	110	10	(1)

(1) Selon la norme DIN 4708 avec ΔT=20 °C (80/60 °C) sur l'échangeur.

DONNÉES TECHNIQUES DE L'ÉCHANGEUR DE CHALEUR À SERPENTIN INFÉRIEUR

Description	Teneur en eau litres	Surface d'échange m²	Production ECS l/h	Puissance absorbée du serpentin kW	Température maximale de fonctionnement °C	Pression maximale de fonctionnement bar	Remarque
7200/2 - 1500 HV PLUS	19,4	3,4	2200	88	110	10	(1)
7200/2 - 2000 HV PLUS	28,1	4,6	2900	120	110	10	(1)

(1) Selon la norme DIN 4708 avec ΔT=20 °C (80/60 °C) sur l'échangeur.

ACCESSOIRES

Description	Remarque	Code
Résistance électrique triphasée 3,8 kW 1" ½		**20020707**
Kit serpentin de cuivre étamé 2,63 m² - 1,74 l - 10 bars	(1)	**20055205**
Kit serpentin de cuivre étamé 4,54 m² - 3,56 l - 10 bars	(1)	**4383089**
Kit serpentin de cuivre étamé 6,34 m² - 5,10 l - 10 bars	(1)(2)	**4383087**
Anode électrique avec prise		**20055206**

(1) Uniquement pour 7200/3F HV PLUS.
(2) Ne convient pas aux modèles 7200/3F 800 HV Plus et 7200/3F 1000 HV Plus.
Les stations de pompage et le régulateur différentiel sont disponibles sur page 262.
Autres accessoires disponibles sur page 268.

SERPENTIN D'ÉCHANGEUR DE CHALEUR

Description	L mm	H mm	A mm	Poids net kg
Kit serpentin de cuivre étamé 2,63 m²	580	DN200	80	14,9
Kit serpentin de cuivre étamé 4,54 m²	750	DN200	80	22,6
Kit serpentin de cuivre étamé 6,34 m²	980	DN200	80	29,0

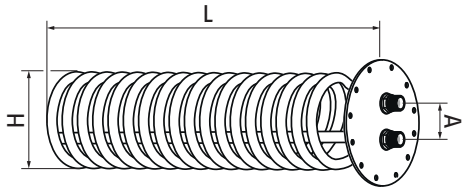

DONNÉES TECHNIQUES

Description	Surface de l'échangeur d'eau m²	Puissance absorbée (*) kW	Capacité nécessaire de l'échangeur de chaleur (*) m³/h	Production ECS (*) m³/h	Perte de pression mbar	Pression maximale de fonctionnement du serpentin bar	Diamètre du tuyau mm	Nombre de tuyaux	Capacité en eau l
Kit serpentin de cuivre étamé 2,63 m²	2,63	53	2,3	1,3	748	10	18x1	1	1,74
Kit serpentin de cuivre étamé 4,54 m²	4,54	91	3,9	2,2	720	10	18x1	2	3,56
Kit serpentin de cuivre étamé 6,34 m²	6,34	127	5,5	3,1	2017	10	18x1	2	5,10

(*) Selon la norme DIN 4708, pour obtenir de l'eau chaude sanitaire avec ΔT 35°C (10/45°C) et ΔT 20°C (80/60°C) sur l'échangeur de chaleur, veuillez respecter les valeurs indiquées sur la fiche technique concernant la puissance absorbée et la capacité nécessaire de l'échangeur de chaleur.

Ballons ECS à un serpentin

RBC 1S



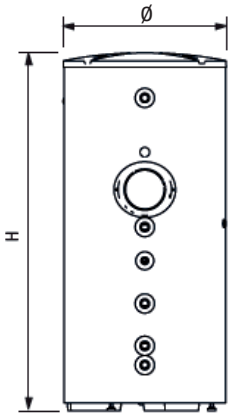

ERP

- Ballons verticaux en acier à un serpentin
- Production d'eau chaude sanitaire
- Convient pour une combinaison avec des chaudières et des pompes à chaleur

Description	H (*) mm	Ø (*) mm	IT (**) mm	Poids net (*) kg
RBC 150 1S	1088	604	52	62
RBC 200 1S	1338	604	52	78
RBC 300 1S	1838	604	52	103
RBC 430 1S	1644	755	52	131
RBC 550 1S	1988	755	52	157
RBC 800 1S	1835	974	92	203
RBC 1000 1S	2155	974	92	225

(*) Dimensions et poids avec isolation
(**) Épaisseur de l'isolation

Ballons en acier à un serpentin caractérisés par un traitement interne à l'émail vitrifié (vitrification, selon la norme DIN 4753) pour assurer une hygiène maximale et faciliter le nettoyage des dépôts calcaires.
La gamme RBC comprend 7 modèles de 150 à 1000 litres (Erp Ready – Classe de rendement énergétique B). Grâce à la géométrie du ballon et à la section elliptique de l'échangeur, il est possible d'atteindre les meilleures performances en termes d'échange thermique (pertes thermiques minimales) et de temps de récupération.
Les raccordements hydrauliques et la bride d'inspection sont disposés sur une seule rangée afin de faciliter le nettoyage et d'insérer une résistance électrique supplémentaire (en option).
De plus, les ballons sont adaptés à des poignées de transport spécifiques disponibles comme accessoires afin de permettre une manipulation aisée.
La gamme RBC 1S peut être combinée avec des chaudières et des pompes à chaleur, ce qui la rend très adaptable à toutes les exigences.

DONNÉES TECHNIQUES

Description	Capacité du ballon litres	Température maximale °C	Pression maximale bar	Pertes thermiques (*) W	Classe de rendement énergétique	Remarque	Code
RBC 150 1S	162	99	10	55	B		**20124167**
RBC 200 1S	207	99	10	58	B		**20124168**
RBC 300 1S	305	99	10	68	B		**20124169**
RBC 430 1S	445	99	10	73	B		**20124170**
RBC 550 1S	555	99	10	84	B		**20124171**
RBC 800 1S	735	99	7	94	B	(1)	**20132270**
RBC 1000 1S	890	99	7	101	B	(1)	**20132271**

(*) Selon la norme EN 12897:2006, Δt = 45 °C (température extérieure 20 °C, température de stockage 65 °C).
(1) Isolation à assembler.

DONNÉES TECHNIQUES DE L'ÉCHANGEUR DE CHALEUR À SERPENTIN

Description	Teneur en eau litres	Surface d'échange m²	Production ECS l/h	Puissance absorbée du serpentin kW	Pression maximale de fonctionnement bar	Remarque
RBC 150 1S	4,25	0,85	660	27	10	(1)
RBC 200 1S	6,90	1,38	950	39	10	(1)
RBC 300 1S	8,50	1,70	1185	49	10	(1)
RBC 430 1S	10,00	2,00	1380	56	10	(1)
RBC 550 1S	19,30	2,30	1645	66	10	(1)
RBC 800 1S	21,00	2,50	1728	69	7	(1)
RBC 1000 1S	24,40	2,90	1860	75	7	(1)

(1) Selon la norme DIN 4708 avec ΔT=20 °C (80/60 °C) sur l'échangeur.

ACCESSOIRES

Description	Code
Kit thermomètre	**20123850**
Anode électronique avec prise	**20055206**
Courbe pour le kit d'anode électronique	**20123851**
Résistance électrique monophasée 1,5 kW (pour les modèles 200-550 litres)	**20119911**
Résistance électrique monophasée 2,2 kW (pour les modèles 200-550 litres)	**20119912**
Résistance électrique monophasée 3,0 kW (pour les modèles 200-550 litres)	**20119913**
Résistance électrique triphasée 3,8 kW (pour les modèles 200-550 litres)	**20119914**
Résistance électrique monophasée 1,5 kW (pour les modèles 800-1000 litres)	**20131666**
Résistance électrique monophasée 2,2 kW (pour les modèles 800-1000 litres)	**20131667**
Résistance électrique monophasée 3,0 kW (pour les modèles 800-1000 litres)	**20131669**
Résistance électrique triphasée 3,8 kW (pour les modèles 800-1000 litres)	**20131670**

COMBINAISONS RECOMMANDÉES – CHAUFFAGE ET POMPE À CHALEUR

Chauffage			Pompes à chaleur NXHM													
Description	Code	Sortie d'eau sanitaire en continu (*) (kW)	NXHM 004	NXHM 006	NXHM 008	NXHM 010	NXHM 012	NXHM 014	NXHM 016	NXHM 012T	NXHM 014T	NXHM 016T	NXHM 018T	NXHM 022T	NXHM 026T	NXHM 030T
			20191936	20191940	20191942	20191943	20191944	20191945	20191946	20191947	20191948	20191949	20194140	20194141	20194142	20194143
RBC 150 1S	20124167	11	●	●												
RBC 200 1S	20124168	12	●	●	●											
RBC 300 1S	20124169	18	●	●	●	●	●			●						
RBC 430 1S	20124170	20		●	●	●	●	●		●	●					
RBC 550 1S	20124171	23			●	●	●	●	●	●	●	●				
RBC 800 1S	20132270	26					●	●	●	●	●	●	●			
RBC 1000 1S	20132271	29							●			●	●	●	●	● (1)

(*) Température de sortie du serpentin 55 °C ΔT 10 °C avec ECS 10-45 °C. Les valeurs avec ΔT 5 °C sont à considérer comme une augmentation de 8% par rapport à ΔT 10 °C.
REMARQUE : Pour le dimensionnement correct du chauffage, veuillez consulter les données techniques des fiches produits.
(1) Combinaison possible avec une température de sortie minimale au niveau du réchauffeur de 60 °C ΔT 10 °C.

Chauffage			Pompes à chaleur FAMILY ES								
Description	Code	Sortie d'eau sanitaire en continu (*) (kW)	FAMILY ES 5M	FAMILY ES 7M	FAMILY ES 9M	FAMILY ES 12M	FAMILY ES 15M	FAMILY ES 12T	FAMILY ES 15T	FAMILY ES 18T	FAMILY ES 25T
			20181792	20181795	20181796	20181797	20181805	20181803	20181806	20181807	20181809
RBC 150 1S	20124167	11	●	●							
RBC 200 1S	20124168	12	●	●	●						
RBC 300 1S	20124169	18	●	●	●	●		●			
RBC 430 1S	20124170	20		●	●	●	●	●	●		
RBC 550 1S	20124171	23			●	●	●	●	●	●	
RBC 800 1S	20132270	26				●	●	●	●	●	
RBC 1000 1S	20132271	29								●	●

(*) Température de sortie du serpentin 55 °C ΔT 10 °C avec ECS 10-45 °C. Les valeurs avec ΔT 5 °C sont à considérer comme une augmentation de 8% par rapport à ΔT 10 °C.

REMARQUE : Pour le dimensionnement correct du chauffage, veuillez consulter les données techniques des fiches produits.

EXEMPLES DE SYSTÈME

SYSTÈME MONOVALENT DE CHAUFFAGE, REFROIDISSEMENT ET PRODUCTION D'ECS COMBINÉ À UNE POMPE À CHALEUR

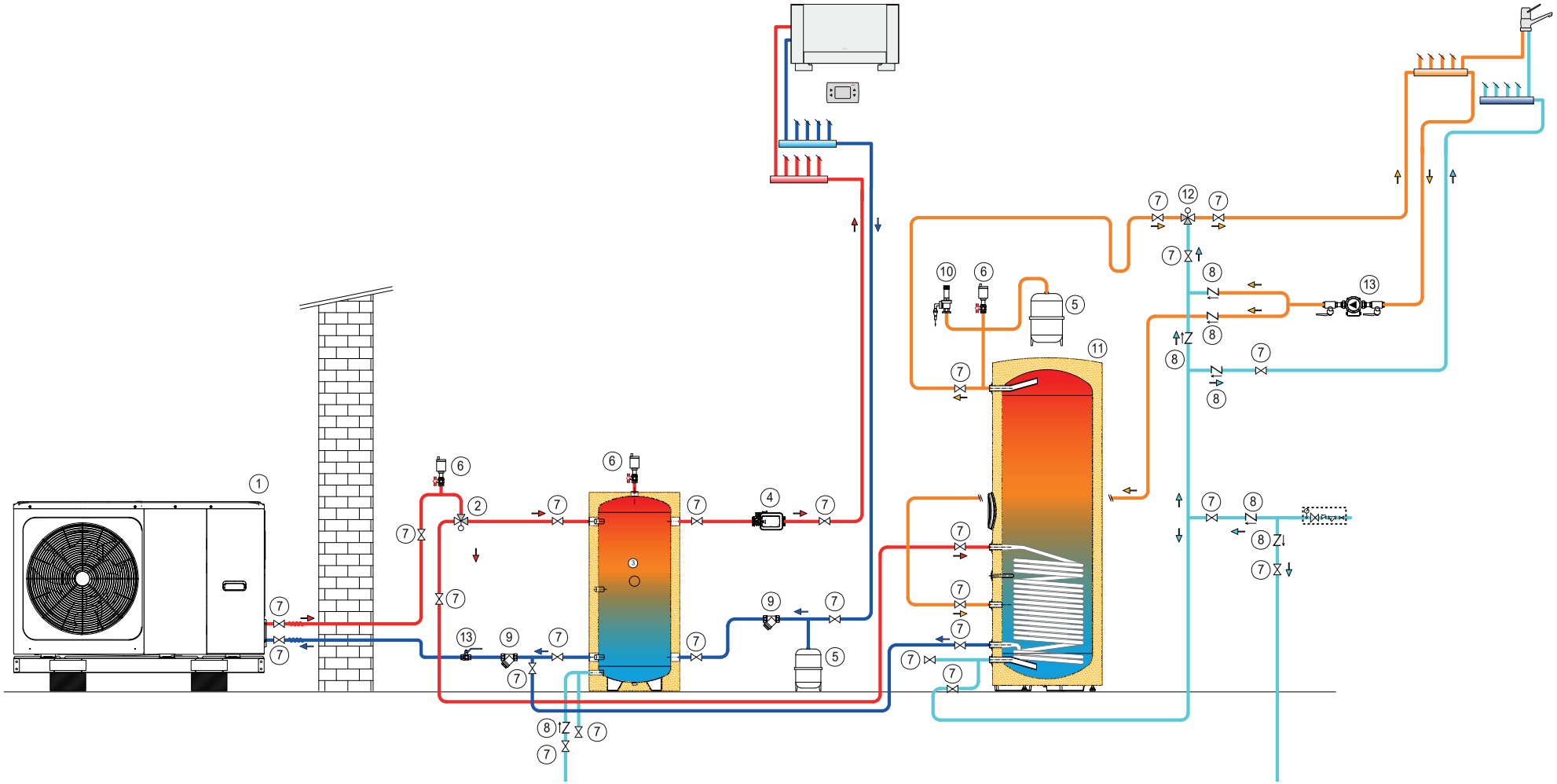

1 Pompe à chaleur monobloc
2 Pompe de zone
3Vanne d'arrêt
4Vanne pas retour
5Filtre
6 Chauffage ECS
7 Mixeur ECS
8 Pompe de recirculation ECS
9 Réservoir d'expansion
10 Vanne de dérivation ECS
11 Réservoir de stockage
12 Désaérateur
13 Vanne de sécurité

SYSTÈME MONOVALENT DE CHAUDIÈRES ET PRODUCTION D'ECS COMBINÉ À UNE CHAUDIÈRE AU SOL

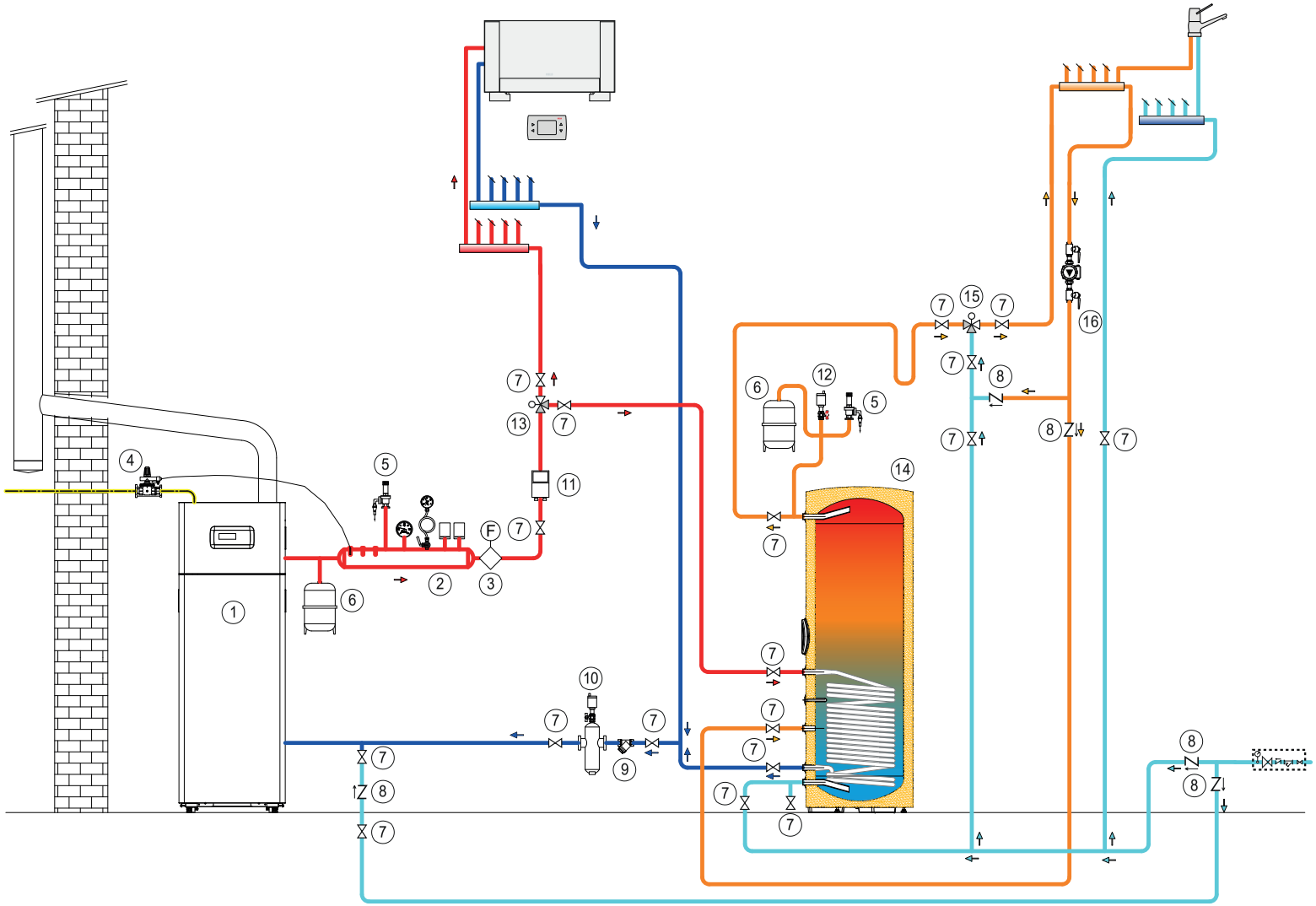

1 Chaudière au sol à haute teneur en eau
2 Unité de sécurité
3 Débitmètre de sécurité
4 Vanne d'arrêt
5 Vanne pas retour
6 Filtre
7 Filtre séparateur de boues magnétique combiné à un désaérateur
8 Réservoir d'expansion
9 Vanne de sécurité
10 Désaérateur
11 Pompe de zone
12 Robinet d'arrêt de combustible (VIC)
13 Chauffage ECS
14 Vanne de dérivation ECS
15 Pompe de recirculation ECS
16 Mixeur ECS

Ballons ECS à un serpentin

7200 V PRIME



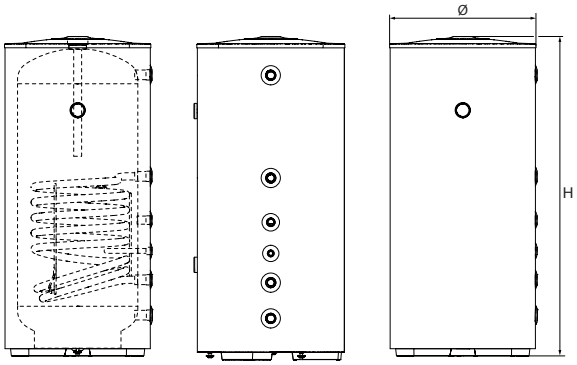

ERP

- Ballons verticaux en acier émaillé à double couche
- Ballon à un serpentin pour la production d'eau chaude sanitaire

Description	H (*) mm	Ø (*) mm	IT (**) mm	Poids net (*) kg
7200.200 V PRIME	1335	605	50	68
7200.300 V PRIME	1835	605	50	91
7200.430 V PRIME	1645	755	50	121
7200.550 V PRIME	1990	755	50	142
7200.800 V PRIME	1835	1000	100	182
7200.1000 V PRIME	2165	1000	100	207

(*) Dimensions et poids avec isolation
(**) Épaisseur de l'isolation

Les ballons ECS à stockage vertical sont en acier, protégés par un revêtement intérieur en émail (selon la norme DIN 4753), lisse, anti-adhérent et bactériologiquement inerte pour assurer l'hygiène absolue de l'ECS et pour éviter tout dépôt calcaire éventuel et faciliter le nettoyage. Le soin apporté à l'étude de la géométrie du ballon et du serpentin (avec une grande surface d'échange) permet d'obtenir les meilleures performances en termes de stratification, d'échange thermique et de temps de récupération. L'isolation efficace en polyuréthane sans CFC, réalisée par une méthode de moussage direct pour les modèles jusqu'à 550 litres et dotée d'excellentes finitions et d'une isolation dure amovible pour les modèles de 800 et 1000 litres, permet de réduire les pertes de chaleur au minimum et d'améliorer ainsi le rendement.

- Protection anodique anticorrosion
- Manomètre analogique standard fourni
- Un tableau de contrôle électrique pour gérer la température de l'eau chaude sanitaire est disponible en tant qu'accessoire.

DONNÉES TECHNIQUES

Description	Capacité du ballon litres	Température maximale °C	Pression maximale bar	Puissance thermiques W	Classe de rendement énergétique	Code
7200.200 V PRIME	210	99	10	58	B	**20096892**
7200.300 V PRIME	304	99	10	68	B	**20096894**
7200.430 V PRIME	444	99	10	73	B	**20096895**
7200.550 V PRIME	556	99	10	84	B	**20096897**
7200.800 V PRIME	735	99	7	93	B	**20096899**
7200.1000 V PRIME	890	99	7	98	B	**20096900**

DONNÉES TECHNIQUES DE L'ÉCHANGEUR DE CHALEUR À SERPENTIN

Description	Teneur en eau litres	Surface d'échange m²	Production ECS (*) l/h	Puissance absorbée du serpentin kW	Pression maximale de fonctionnement bar	Remarque
7200.200 V PRIME	4,8	0,78	590	590	10	(1)
7200.300 V PRIME	6,9	1,13	831	831	10	(1)
7200.430 V PRIME	9,8	1,49	1260	1260	10	(1)
7200.550 V PRIME	9,8	1,49	1260	1260	10	(1)
7200.800 V PRIME	16,3	2,47	1700	1700	10	(1)
7200.1000 V PRIME	16,3	2,47	1700	1700	10	(1)

(1) Selon la norme DIN 4708 avec ΔT=35 °C (80/45 °C) sur l'échangeur
(*) Données de production d'eau chaude avec une température d'entrée du circuit primaire à 80 °C et ΔT=35 °C sur le circuit secondaire.

ACCESSOIRES

Destination	Remarque	Code
Panneau de contrôle électrique pour les ballons de stockage	(1)	**4030011**
Anode électronique avec prise		**20055206**

(1) Convient aux modèles jusqu'à 500 litres.

Ballon solaire ECS

7200 HP



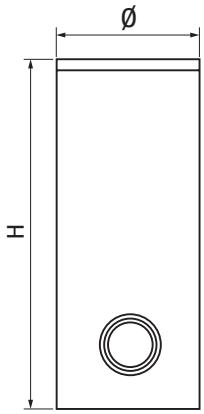

ERP

- Ballon pour chauffe-eau thermodynamique
- Production d'eau chaude sanitaire

Description	H (*) mm	Ø (*) mm	IT (**) mm	Poids net (*) kg
7200 300 HP	1615	600	50	119
7200 500 HP	1690	750	50	166
7200 800 HP	1875	990	100	220

(*) Dimensions et poids avec isolation
(**) Épaisseur de l'isolation

Les ballons d'ECS en acier pour installation verticale, protégés par un émail intérieur et équipés d'un serpentin (avec une grande surface d'échange) pour une combinaison appropriée avec un chauffe-eau thermodynamique et une bride dans la partie inférieure pour permettre l'insertion d'un échangeur (en option) pour la combinaison avec le solaire thermique. Spécialement conçus pour l'application dans des systèmes avec chauffe-eau thermodynamique, ils permettent un transfert de chaleur élevé grâce à la large surface d'échange.
Ils sont équipés de prises, d'une anode en magnésium et d'un raccordement 1" ½ pour l'insertion d'une résistance électrique (en option). L'isolation est en polyuréthane rigide pour les tailles 300 et 500 et en polyuréthane souple pour la taille 800.

DONNÉES TECHNIQUES

Description	Capacité du ballon litres	Température maximale °C	Pression maximale bar	Puissance thermiques W	Classe de rendement énergétique	Remarque	Code
7200 300 HP	263	99	10	85	C	(1)	**4383500**
7200 500 HP	470	99	10	112	C	(2)	**4383501**
7200 800 HP	702	99	10	130	C		**20136293**

(1) À combiner avec le chauffe-eau thermodynamique de la famille ES et NHX.
(2) À combiner avec le chauffe-eau thermodynamique de la famille ES et NHX.

DONNÉES TECHNIQUES DE L'ÉCHANGEUR DE CHALEUR À SERPENTIN

Description	Teneur en eau litres	Surface d'échange m²	Production ECS l/h	Puissance absorbée du serpentin kW	Température maximale de fonctionnement °C	Pression maximale de fonctionnement bar	Remarque
7200 300 HP	23,0	4	500	19	110	10	(1)
7200 500 HP	51,5	6	800	31	110	10	(1)
7200 800 HP	60,0	7	900	38	110	10	(1)

(1) Selon la norme DIN 4708 avec ΔT=10 °C (60/50 °C) sur l'échangeur.

ACCESSOIRES

Description	Code
Résistance électrique monophasée 1,5 kW 1" ½	**4383270**
Résistance électrique triphasée 3,8 kW 1" ½	**20020707**
Échangeur de chaleur solaire de 0,8 m² (pour le modèle HP 300)	**4383504**
Échangeur de chaleur solaire de 1,2 m² (pour les modèle HP 500-800)	**4383505**
Anode électronique avec prise	**20055206**

Autres accessoires disponibles sur page 268.

Ballons de stockage solaires combinés

7200 KombiSolar^{2S}



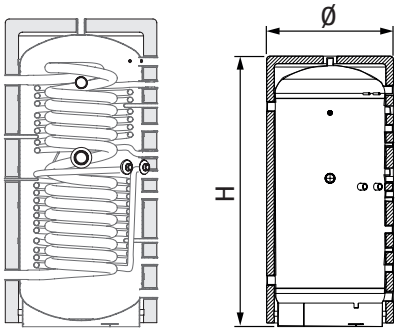

ERP

- Ballon de stockage combiné
- Production instantanée d'eau chaude sanitaire et complément de chauffage

Description	H (*) mm	Ø (*) mm	IT (**) mm	Poids net (*) kg
7200 KOMBISOLAR 430 2S	1635	755	50	155
7200 KOMBISOLAR 550 2S	1985	755	50	177
7200 KOMBISOLAR 750 2S	1845	1000	100	218
7200 KOMBISOLAR 1000 2S	2170	1000	100	248

(*) Dimensions et poids avec isolation
(**) Épaisseur de l'isolation

7200 KombiSolar^{2S} est un ballon de stockage combiné conçu pour la production instantanée d'eau chaude sanitaire et le complément de chauffage. Il contient trois serpentins : un en bas pour le circuit solaire, un en haut pour le circuit de chauffage et un en acier inoxydable pour la production d'eau chaude sanitaire.
Le serpentin ondulé à échange rapide en acier inoxydable AISI 316L, destinée à la production d'eau chaude sanitaire (bactériologiquement inerte), assure une hygiène absolue de l'eau, tout en empêchant la reproduction des bactéries et l'apparition de dépôts calcaires, et en assurant une production d'eau chaude sanitaire rapide, efficace et confortable.
Le ballon de stockage est spécialement conçu pour améliorer la flexibilité de l'installation grâce à la combinaison synergique et organique de systèmes solaires thermiques, de générateurs traditionnels ou à biomasse (également avec vase ouvert) et de chauffe-eau thermodynamique.
La présence d'un tuyau de diffusion intégré permet une forte stratification de la température le long de la hauteur du ballon solaire.
L'isolation en polyuréthane sans CFC réduit les pertes de chaleur et, par conséquent, améliore le rendement ; l'isolation dure facilite l'installation.
Il est possible d'utiliser des résistances électriques supplémentaires.

DONNÉES TECHNIQUES

Description	Capacité du ballon litres	Température maximale °C	Pression maximale bar	Puissance thermiques W	Classe de rendement énergétique	Remarque	Code
7200 KOMBISOLAR 430 2S	415	99	3	78	B		**20088789**
7200 KOMBISOLAR 550 2S	528	99	3	85	B		**20088790**
7200 KOMBISOLAR 750 2S	742	99	5	93	B	(1)(2)	**20145329**
7200 KOMBISOLAR 1000 2S	908	99	5	98	B	(1)	**20145332**

(1) Fourni avec isolation démontée.
(2) Disponible progressivement lorsque le modèle précédent correspondant est épuisé.

DONNÉES TECHNIQUES DE L'ÉCHANGEUR DE CHALEUR À SERPENTIN POUR APPLICATION SANITAIRE

Description	Teneur en eau litres	Surface d'échange m²	Température maximale de fonctionnement °C	Pression maximale de fonctionnement bar
7200 KOMBISOLAR 430 2S	23,6	4,5	99	6
7200 KOMBISOLAR 550 2S	23,6	4,5	99	6
7200 KOMBISOLAR 750 2S	30,4	5,8	99	6
7200 KOMBISOLAR 1000 2S	30,4	5,8	99	6

DONNÉES TECHNIQUES DE L'ÉCHANGEUR DE CHALEUR À SERPENTIN POUR CIRCUIT PRIMAIRE

Description	Teneur en eau litres	Surface d'échange m²	Pression maximale de fonctionnement bar
7200 KOMBISOLAR 430 2S	11,0	1,80	10
7200 KOMBISOLAR 550 2S	12,8	2,10	10
7200 KOMBISOLAR 750 2S	17,4	2,90	10
7200 KOMBISOLAR 1000 2S	19,8	3,34	10

ACCESSOIRES

Description	Code
Résistance électrique monophasée 1,5 kW 1" ½	**4383270**
Résistance électrique monophasée 2,2 kW 1" ½	**4383271**
Résistance électrique monophasée 3,0 kW 1" ½	**4383272**
Résistance électrique triphasée 3,8 kW 1" ½	**20020707**
Kit de vase d'expansion rectangulaire 18L (comprenant : modèle de montage pour ballon solaire vertical et tuyau de raccordement F-F ¾", 110 mm)	**20005831**
Kit de tuyau flexible pour le raccordement du vase d'expansion solaire (F-F ¾", 800 mm, non isolé)	**20011797**
Anode électronique avec prise	**20055206**

Autres accessoires disponibles sur page 268.

Ballons de stockage solaires combinés

7200 Kombi Plus



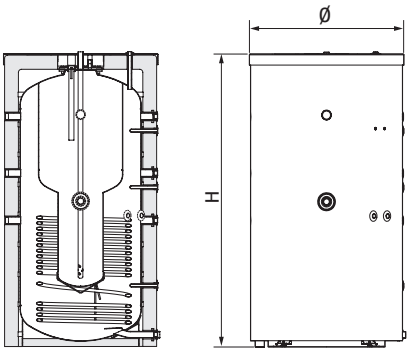

ERP

- Ballon de stockage combiné
- Production d'eau chaude sanitaire et complément de chauffage

Description	H mm	Ø (*) mm	IT (**) mm	Poids net kg
7200.550 Kombi Plus	2055	755	50	192
7200.800 Kombi Plus	1870	990	100	210
7200.1000 Kombi Plus	2196	990	100	265

(*) Dimensions avec isolation
(**) Épaisseur de l'isolation

7200 Kombi Plus est un ballon de stockage combiné (technologie « ballon dans ballon ») conçu pour la production d'eau chaude sanitaire et le complément de chauffage. Le ballon interne entièrement émaillé (bactériologiquement inerte) est adapté pour contenir de l'eau chaude sanitaire car il assure une hygiène absolue de l'eau, tout en évitant les dépôts de calcaire et en facilitant le nettoyage.
Le ballon de stockage est spécifiquement conçu pour améliorer la flexibilité de l'installation grâce à l'intégration synergique et organique avec les systèmes solaires thermiques, les générateurs de chaleur et le chauffe-eau thermodynamique.
Les surfaces d'échange et la géométrie du ballon offrent les meilleures performances en termes de stratification, d'échange de chaleur, de temps de récupération et de production d'eau chaude sanitaire (jusqu'à 2700 litres/heure).
L'isolation en polyuréthane sans CFC réduit les pertes de chaleur et, par conséquent, améliore le rendement ; l'isolation dure facilite l'installation. Protection anodique anticorrosion.
Entretien facile grâce à la bride latérale d'inspection. Il est possible d'utiliser des résistances électriques supplémentaires.

DONNÉES TECHNIQUES

Description	Capacité du ballon litres	Capacité ECS litres	Température maximale °C	Pression maximale du cylindre de stockage inertiel bar	Puissance thermiques W	Classe de rendement énergétique	Code
7200.550 Kombi Plus	388	160	99	3	95	C	**20090256**
7200.800 Kombi Plus	560	240	99	3	123	C	**20145308**
7200.1000 Kombi Plus	695	285	99	3	143	C	**20145313**

DONNÉES TECHNIQUES DE L'ÉCHANGEUR DE CHALEUR À SERPENTIN

Description	Teneur en eau litres	Surface d'échange m²	Production ECS l/h	Remarque
7200.550 Kombi Plus	12,8	2,10	660	(1)
7200.800 Kombi Plus	16,0	2,80	800	(2)
7200.1000 Kombi Plus	19,0	3,16	1000	(2)

(1) Selon la norme DIN 4708 avec ΔT=35 °C (80/45 °C) sur l'échangeur.
(2) Selon la norme DIN 4708 avec ΔT=20 °C (80/60 °C) sur l'échangeur.

ACCESSOIRES

Description	Code
Résistance électrique monophasée 1,5 kW 1" ½	**4383270**
Résistance électrique monophasée 2,2 kW 1" ½	**4383271**
Résistance électrique monophasée 3,0 kW 1" ½	**4383272**
Résistance électrique triphasée 3,8 kW 1" ½	**20020707**
Kit de vase d'expansion rectangulaire 18l (comprenant : modèle de montage pour ballon solaire vertical et tuyau de raccordement ¾" F-F, 110 mm)	**20005831**
Kit de tuyau flexible pour le raccordement du vase d'expansion solaire (F-F ¾", 800 mm, non isolé)	**20011797**
Anode électronique avec prise	**20055206**

Autres accessoires disponibles sur page 268.

Tampons

7000 Puffer



7000/S

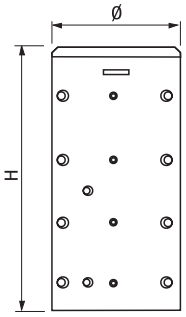

7000/F

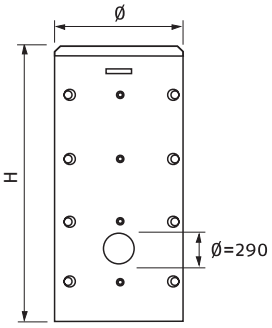

ERP

- Stockage inertiel pour supplément de chauffage

Description	H (*) mm	Ø (*) mm	IT (**) mm	Poids net (*) kg
7000,1000/S	2190	990	100	172
7000,1500/S	2165	1200	100	239
7000.2000/F	2489	1300	100	330
7000.3000/F	2720	1450	100	415
7000.5000/F	2870	1800	100	570

(*) Dimensions et poids avec isolation
(**) Épaisseur de l'isolation

Les ballons de stockage tampon 7000 Puffer peuvent être facilement intégrés dans les systèmes solaires et sont conçus pour compléter le chauffage (pas pour la production ou le stockage d'ECS). Le soin apporté à l'étude de la géométrie du ballon (également muni d'une membrane interne) et du serpentin (uniquement pour les modèles /S) permet d'obtenir les meilleures performances en termes de stratification, d'échange thermique et de temps de récupération.
Le raccordement à différentes hauteurs permet d'utiliser différents générateurs de chaleur et évite d'affecter la stratification.
L'isolation en polyuréthane sans CFC réduit les pertes de chaleur et, par conséquent, améliore le rendement; l'isolation dure facilite l'installation (modèles /F).
L'utilisation de la bride (uniquement pour les modèles /F) facilite l'entretien et permet de raccorder un échangeur supplémentaire.
Il est possible d'utiliser des résistances électriques supplémentaires.

DONNÉES TECHNIQUES

Description	Capacité du ballon l	Surface de serpentin (m²)	Température maximale °C	Pression maximale bar	Pertes thermiques (*) W	Remarque	Classe de rendement énergétique	Code
TAMPON INERTIEL AVEC SERPENTIN D'ÉCHANGEUR SOLAIRE								
7000,300/S	270	1,8	95	3	93	(1)(D)	C	**20182681**
7000,500/S	476	1,8	95	3	110	(1)(D)	C	**20182682**
7000,1000/S	920	2,6	99	3	143	(1)(D)	C	**20136260**
7000,1500/S	1410	3,8	99	3	167	(1)(D)	C	**20136261**
TAMPON INERTIEL AVEC UNE BRIDE								
7000.2000/F	2010	-	99	3	190	(2)(D)	C	**20136256**
7000.3000/F	2959	-	99	3	344	(2)(D)	-	**4383411**
7000.5000/F	5055		99	3	646		-	**4383412**

(1) Fourni avec l'isolation montée.
(2) Fourni avec l'isolation séparée.
(D) Disponibilité du matériel dans notre entrepôt : 20 jours ouvrables à compter de la date de validation de la commande.
(*) Décharges selon EN 12897:2006 (ΔT=45 °C, ambiance 20 °C et stockage à 65 °C).

DONNÉES TECHNIQUES DE L'ÉCHANGEUR DE CHALEUR À SERPENTIN

Description	Teneur en eau litres	Surface d'échange m²	Production ECS l/h	Puissance absorbée du serpentin kW	Température maximale de fonctionnement °C	Pression maximale de fonctionnement bar	Remarque
7000,1000/S	14,6	2,6	2900	68	110	6	(1)
7000,1500/S	21,6	3,8	4200	99	110	6	(1)

(1) Selon la norme DIN 4708 avec ΔT=20 °C (80/60 °C) sur l'échangeur.

ACCESSOIRES

Description	Remarque	Code
4,54 m² – kit serpentin en cuivre étamé avec accouplement à bride pour modèles/F (puissance de l'échangeur de serpentin 91 kW)	(1)	**4383089**
6,34 m² – kit serpentin en cuivre étamé avec accouplement à bride pour modèles/F (puissance de l'échangeur de serpentin 127 kW)	(1)	**4383087**
Anode électronique avec prise		**20055206**

(1) À utiliser uniquement avec les modèles 7000.2000/F, 7000.3000/F et 7000.5000/F.
Autres accessoires disponibles sur page 268.

Tampons

7000 ACI Plus



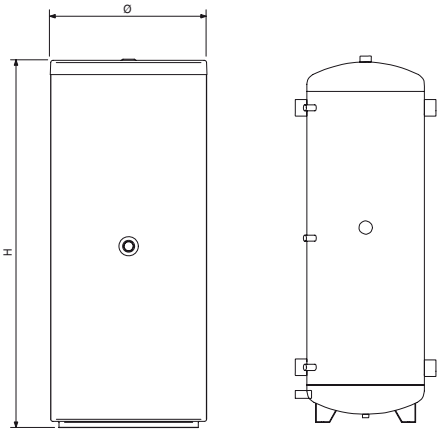

ERP

- Stockage inertiel

Description	H(*) mm	Ø(*) mm	Poids (vide) kg
7000 ACI 60 PLUS	935	400	25
7000 ACI 120 PLUS	1095	500	35
7000 ACI 200 PLUS	1395	550	45
7000 ACI 300 PLUS	1560	600	55
7000 ACI 400 PLUS	1540	700	95
7000 ACI 500 PLUS	1840	700	100
7000 ACI 800 PLUS	1800	990	115
7000 ACI 1000 PLUS	2050	990	170
7000 ACI 1500 PLUS	2165	1200	185
7000 ACI 2000 PLUS	2480	1300	305

(*) Dimensions avec isolation.

Les ballons de stockage 7000 ACI Plus peuvent être facilement intégrés à la fois dans des systèmes traditionnels (générateurs de chaleur) et dans des systèmes utilisant des sources renouvelables (refroidisseurs, chauffe-eau thermodynamique). Il est donc nécessaire de faire face au manque d'équilibre temporel entre la demande et l'offre d'énergie à l'aide de systèmes de stockage appropriés.
Ce produit, qui est fourni dans un seul paquet, est doté d'une isolation à cellules fermées en polyuréthane sans CFC ni HCFC et convient aux systèmes de chauffage/refroidissement car il offre des performances particulièrement excellentes en termes de faibles pertes de chaleur (selon la norme UNI TS 11300).
Le soin apporté à l'étude de la géométrie du ballon permet d'obtenir la meilleure stratification, le meilleur échange thermique et le meilleur temps de récupération.
De nouveaux raccords hydrauliques, d'un diamètre plus important, permettent de réduire les pertes de charge en cas de fonctionnement avec ΔT réduit ; leur positionnement à différentes hauteurs permet d'utiliser différents générateurs de chaleur en même temps sans affecter la stratification. La facilité d'utilisation est assurée par des poids et des dimensions réduits.
Il est possible d'utiliser des résistances électriques supplémentaires.

DONNÉES TECHNIQUES

Description	Capacité du ballon litres	Pertes thermiques W	Température maximale °C	Pression maximale bar	Classe de rendement énergétique	Code
7000 ACI 60 PLUS	57	34	99	6	B	**20090056**
7000 ACI 120 PLUS	123	50	99	6	B	**20082450**
7000 ACI 200 PLUS	203	68	99	6	C	**20028093**
7000 ACI 300 PLUS	277	82	99	6	C	**20028094**
7000 ACI 400 PLUS	390	105	99	6	C	**20028095**
7000 ACI 500 PLUS	473	114	99	6	C	**20028096**
7000 ACI 800 PLUS	732	131	99	6	C	**20137619**
7000 ACI 1000 PLUS	855	139	99	6	C	**20137620**
7000 ACI 1500 PLUS	1420	168	99	6	C	**20137622**
7000 ACI 2000 PLUS	2013	190	99	6	C	**20137624**

ACCESSOIRES

Description	Remarque	Code
Résistance électrique monophasée 1,5 kW 1" ½	(1)	**4383270**
Résistance électrique monophasée 2,2 kW 1" ½	(1)	**4383271**
Résistance électrique monophasée 3,0 kW 1" ½	(1)	**4383272**
Résistance électrique triphasée 3,8 kW 1" ½	(1)	**20020707**
Anode électronique avec prise		**20055206**

(1) Non compatible avec 7000 ACI 60 Plus

Autres accessoires disponibles sur page 268.

ÉQUIPEMENTS COMPLÉMENTAIRES

Stations de pompage et régulateurs différentiels

RSS & EVOSOL



ERP

- Station de pompage RSS
- Régulateur différentiel EVOSOL

Description	H mm	L mm	P mm	Poids net kg
RSS MRS	418	313	185	5,0
RSS MR	418	313	185	4,7
RSS R	364	228	183	4,1
RSS MR 14 MT	290	390	250	0,8
EVOSOL	170	106	52	0,3

EVOSOL est une régulation solaire en mesure de gérer 9 types de dispositions et de répondre aux différentes exigences domestiques et professionnelles. EVOSOL est en mesure de gérer un circulateur solaire modulant avec une régulation constante ΔT entre le collecteur solaire et le ballon, permettant ainsi le fonctionnement du système même en cas de faible rayonnement. Le menu convivial et l'afficheur permettent de contrôler facilement les fonctions disponibles et la disposition choisie. L'accès frontal aux composants facilite le câblage électrique ; la large gamme d'accessoires permet de personnaliser n'importe quel système.
RSS est une station de pompage solaire disponible en quatre versions : débit et retour avec régulateur différentiel EVOSOL monté sur le système (MRS), débit et retour (MR) et seulement retour (R).
Les stations de pompage RSS MRS et MR sont équipées d'une pompe de circulation avec contrôle PWM, de dispositifs de sécurité, de robinets de remplissage, d'une vanne pas retour, d'un indicateur de température de débit et de retour. Le RSS R est équipé d'une pompe de circulation pour la commande ON/OFF et PWM, de dispositifs de sécurité, de robinets de remplissage, d'un régulateur et d'un débitmètre, d'une vanne pas retour et d'un indicateur de température.

DONNÉES TECHNIQUES

Description	Raccordement et clapet à bille	Collecteurs raccordables à la surface du réseau m²	Remarque	Code
RSS MRS	Débit/Retour	55	(1)	**20116166**
RSS MR	Débit/Retour	55	(2)	**20116167**
RSS R	Retour uniquement	20	(3)	**20116168**
RSS MR 14 MT	Débit/Retour	30	(2)(4)	**20156553**

(1) Équipé d'un régulateur différentiel EVOSOL.
(2) Convient uniquement pour le contrôle de PWM.
(3) Convient pour le contrôle PWM ou ON/OFF.
(4) Équipé d'une pompe de circulation modulante avec contrôle de PWM (un régulateur solaire mural doit être installé séparément).

DONNÉES TECHNIQUES

Description	Sortie standard relais n°	Entrées de sonde n°	Sonde fournie n°	Dispositions configurées n°	Code
EVOSOL	2	4	1x collecteur + 2x ballons	9	**20120499**

CHARGE UTILE DISPONIBLE

Station solaire de refoulement et de retour.
Les valeurs se rapportent à un mélange d'eau et de 30% de glycol.

RSS MRS – RSS R

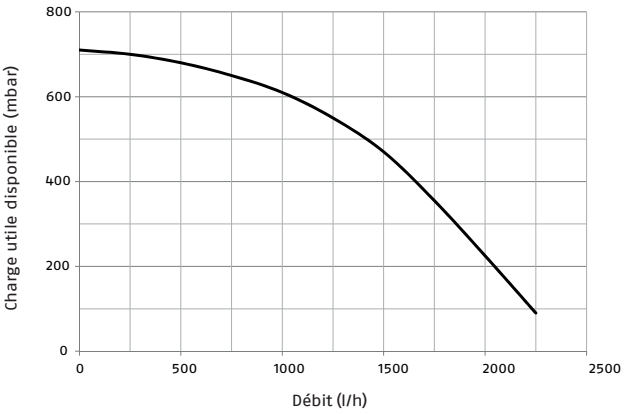

RSS MR 14 MT

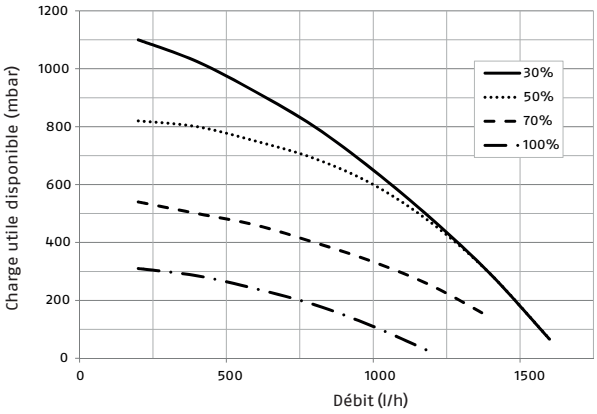

ACCESSOIRES

Description	Remarque	Code
Anode électronique	(1)	**20123853**
Anode électronique avec prise	(2)	**20055206**
Sonde de température à immersion en platine Pt1000, câble 2,5 m PUR (-10/+80 °C) pour ballons ou tuyau de retour (FRP6 Pt1000)		**4383196**
Sonde de température à contact avec jauge en platine Pt1000, câble olfex de 2,5 m (-10/+80 °C) pour ballons ou tuyau de retour (FRP21 Pt1000)		**4383197**
Sonde de température de puits pour haute température en platine Pt1000 Câble PTFE 1,5 m (-50/+230 °C) pour collecteurs sous vide (FKP6/H Pt1000)		**4383199**
Kit de protection des sondes contre les surtensions (SP1)		**4383415**
Kit de sonde de température supplémentaire pour collecteur solaire		**20125097**
Kit de sonde de température supplémentaire pour ballon		**20123856**

(1) Convient à la station de pompage avec régulateur différentiel (type MRS).
(2) Convient à la station de pompage sans régulateur différentiel (type R et MR).

Régulateur différentiel solaire

Sun Pro



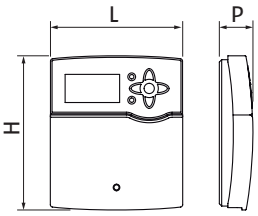

ERP

- Régulateur solaire Sun Pro

Description	H mm	L mm	P mm
SUN 5 PRO 5 RS	227	156	62
SUN 14 PRO 14 RS	260	216	64

SUN PRO est un régulateur solaire en mesure de répondre à toutes les exigences domestiques et professionnelles, en mesure de gérer plusieurs dispositions de système. Le design est simple et élégant et s'adapte à tous les environnements.
Le menu est convivial, l'afficheur permet à l'utilisateur de contrôler facilement les fonctions et la disposition sélectionnée.
Accès facile au câblage électrique du côté avant.
Large gamme d'accessoires pour personnaliser tout système.

DONNÉES TECHNIQUES

Description	Sortie standard relais n°	Entrées de sonde n°	Sonde fournie (*) (pour le collecteur plat) n°	Dispositions configurées n°	Code
SUN 5 PRO 5 RS	5	9	2x collecteur + 3x ballons	7 (+variantes)	**20099595**
SUN 14 PRO 14 RS	14	12	2x collecteur + 4x ballons	9 (+variantes)	**20099607**

(*) Sondes spécifiques pour collecteurs plats

ACCESSOIRES

Description	Remarque	Code
Anode électronique à câbler avec régulateur différentiel	(1)	**20123853**
Anode électronique avec prise	(2)	**20055206**
Sonde de température à immersion en platine Pt1000, câble 2,5 m PUR (-10/+80 °C) pour ballons ou tuyau de retour (FRP6 Pt1000)		**4383196**
Sonde de température à contact avec jauge en platine Pt1000, câble olfex de 2,5 m (-10/+80 °C) pour ballons ou tuyau de retour (FRP21 Pt1000)		**4383197**
Sonde de température de puits pour haute température en platine Pt1000 Câble PTFE 1,5 m (-50/+230 °C) pour collecteurs sous vide (FKP6/H Pt1000)		**4383199**
Kit de protection des sondes contre les surtensions (SP1)		**4383415**

(1) Convient à la station de pompage avec régulateur différentiel (type MRS).
(2) Convient à la station de pompage sans régulateur différentiel (type R et MR).

Équipements complémentaires

Riello SC Sun
Riello SC Acs



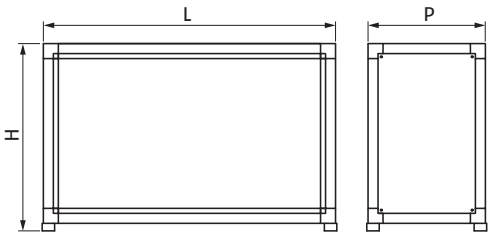

ERP

- Unités échangeur de chaleur solaire
- Unités échangeur de chaleur ECS
- Pompe à rendement élevé

Description	H mm	L mm	P mm	Poids net kg
SC SUN 50	600	400	260	22,8
SC SUN 120	835	475	195	32
SC SUN 120 ACS	835	475	195	32
SC SUN 300	1140	1000	500	155
SC ACS 25	600	400	250	16,1
SC ACS 35	600	400	250	19,1
SC ACS 40	600	400	250	19,2
SC ACS 80	835	475	226	30
SC ACS 160	1100	1000	500	158
SC ACS 225	1100	1000	500	176

Riello propose des solutions complètes et prêtes à l'installation pour l'utilisation de réservoirs de stockage tampon, tout en optimisant la stratification : unités d'échange thermique tant du côté solaire que du côté ECS.
Riello SC Sun est l'échangeur de chaleur solaire conçu pour les ballons de stockage tampon. Ses composants sont dimensionnés et gérés pour transférer la chaleur avec une efficacité maximale. La gamme propose trois tailles : jusqu'à 50, 120 et 300 m² de surface exposée.
Il y a aussi un échangeur de chaleur qui produit de l'ECS directement en instantané ; il peut travailler jusqu'à 120 m² de surface exposée.
Riello SC ACS est l'échangeur de chaleur pour la production instantanée d'eau chaude sanitaire.
Il est conçu pour être raccordé aux réservoirs de stockage de l'oxygène et assure une hygiène maximale de l'eau traitée.
La gamme propose cinq tailles : 25, 40, 80, 160 et 225 l/min.

DONNÉES TECHNIQUES

Description	Puissance échangée (*) kW	Production primaire maximale l/h	Température primaire min-max °C	Surface d'échange m²	Pression maximale primaire/ secondaire bar	Remarque	Code
ÉCHANGEUR DE CHALEUR POUR CIRCUIT SOLAIRE							
SC SUN 50	32	1,500	2/110	0,9	6/3	(D)	**20156326**
SC SUN 120	52	2,400	2/110	3,0	6/6	(D)	**20156327**
SC SUN 300	129	6,000	2-110	-	10/10		**20156330**
ÉCHANGEUR DE CHALEUR ECS							
SC SUN 120 ACS	52	2,400	2/110	3,0	6/6	(D)	**20156331**

(*) Par rapport à ΔT=20 °C et 30% de glycol.
(D) Disponibilité du matériel dans notre entrepôt : 25 jours ouvrables à compter de la date de validation de la commande.

DONNÉES TECHNIQUES

Description	Production ECS l/min	Production minimale d'ECS l/min	Réglage de température ECS °C	Production maximale de refoulement primaire l/h	Surface d'échange de plaque m²	Pression max de fonctionnement bar	Remarque	Code
POUR L'ÉCHANGE DE CHALEUR ENTRE L'EAU TECHNIQUE ET L'EAU SANITAIRE								
SC ACS 25	19	2,5	40…55	1,200	0,9	10	(D)	**20156322**
SC ACS 35	28	2,5	40…55	1,700	1,8	10	(D)	**20156324**
SC ACS 40	38	2	30…90	1,850	1,8	6	(1)	**20156325**
SC ACS 80	60	5	30…90	3,600	3	6	(D)(1)	**20182669**
SC ACS 160	100	10	30…85	8,000	-	10	(D)(1)	**20176021**
SC ACS 225	150	10	30…85	10,500	-	10	(D)(1)	**20156329**

(*) Production d'ECS à 45 °C, avec entrée d'eau à 10 °C et température du ballon de stockage à 55 °C.
(**) Pression maximale primaire/secondaire.
(D) Disponibilité du matériel dans notre entrepôt : 25 jours ouvrables à compter de la date de validation de la commande.
(1) Module d'échange de chaleur pouvant être monté en cascade avec les accessoires appropriés (voir accessoires).

ACCESSOIRES

Description	Remarque	Code
Kit de recirculation sanitaire thermostatique (pour SC ACS 25-35)	(D)	**20083502**
Kit de recirculation électronique ECS (uniquement pour SC ACS 40)		**20182673**
Kit de connexion en cascade de 2 modules (uniquement pour SC ACS 40)		**20182674**
Kit de connexion en cascade de 3 modules (uniquement pour SC ACS 40)	(D)	**20182675**
Kit de recirculation (uniquement pour SC ACS 80)	(D)	**20182676**
Kit de connexion en cascade de 2 modules (uniquement pour SC ACS 80)	(D)	**20182677**
Kit de connexion en cascade de 3 modules (uniquement pour SC ACS 80)	(D)	**20182678**

(D) Disponibilité du matériel dans notre entrepôt : 25 jours ouvrables à compter de la date de validation de la commande.
Autres accessoires disponibles sur page 268.

DISPOSITION ILLUSTRATIVE DU PRINCIPE

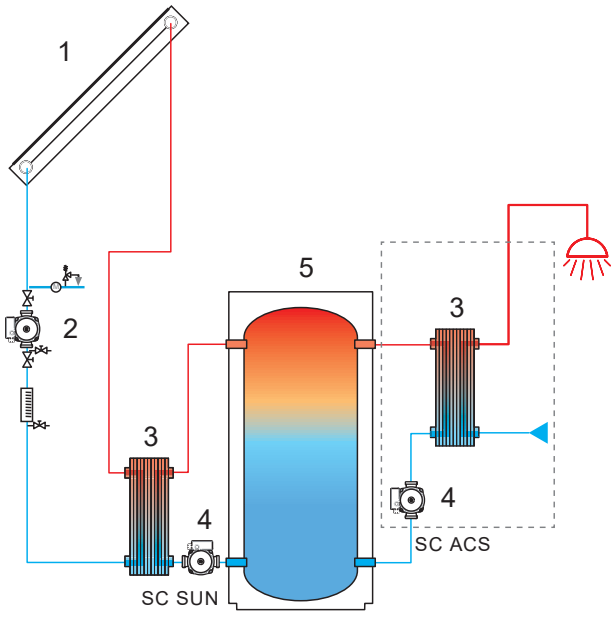

1. Collecteur solaire Riello
2. Circulateur solaire à rendement élevé
3. Échangeur de chaleur à plaques
4. Circulateur à rendement élevé
5. 7000 Puffer

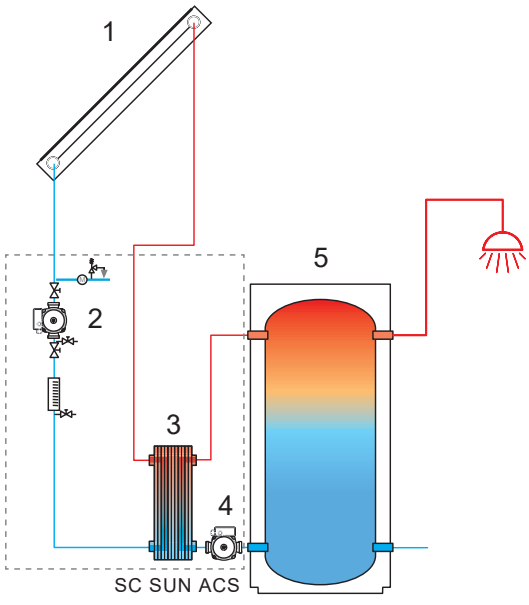

1. Collecteur solaire Riello
2. Circulateur solaire à rendement élevé
3. Échangeur de chaleur à plaques
4. Circulateur à rendement élevé
5. 7200/3F HV PLUS

ACCESSOIRES

ACCESSOIRES SOLAIRES THERMIQUES

Description	Remarque	Code
TUYAUX EN ACIER INOXYDABLE ET RACCORDS		
2 kits de raccords droits à serrer pour connecter les collecteurs solaires avec des tuyaux en cuivre DN18		**20027281**
2 kits de raccords à serrer (90°) pour connecter les collecteurs solaires avec des tuyaux en cuivre DN18		**20055236**
Kit de deux raccords pour serrer les embouts	(2)	**20094627**
Kit de 2 raccords pour le raccordement entre le tuyau en cuivre DN18 et le groupe hydraulique		**20132219**
Kit de 2 raccords droits pour connecter les collecteurs solaires avec des tuyaux en acier inoxydable (tuyau en cuivre DN18/tuyau en acier inoxydable DN16)		**20027289**
Kit de 2 raccords pour le raccordement entre le tuyau en cuivre et le groupe hydraulique (tuyau en cuivre DN18/tuyau en acier inoxydable DN16)		**20132220**
Kit de raccords à souder		**20132142**
Kit de raccords pour tuyau en acier inoxydable	(1)	**20132143**
Kit de tuyau flexible en acier inoxydable DN16 de 15 m (contient : un double tuyau ondulé en acier inoxydable pour le débit et le retour, un câble de sonde solaire et une isolation appropriée pour les applications solaires)	(2)	**4383254**
Kit de tuyau flexible en acier inoxydable DN16 de 20 m (contient : un double tuyau ondulé en acier inoxydable pour le débit et le retour, un câble de sonde solaire et une isolation appropriée pour les applications solaires)	(2)	**4383255**
RÉGULATEURS DE DÉBIT		
Régulateur de débit 12 (DN20 ; 2-12 l/min ; kvs=2,2 m^3/h)		**20011536**
Régulateur de débit 20 (DN20, 8-20 l/min, kvs=5 m^3/h)		**20011538**
Kit de évent d'aération solaire manuelle		**20026577**
GLYCOL		
Kit de 5 kg de propylène glycol (liquide caloporteur concentré, avec inhibiteurs de corrosion, pour collecteurs plats)		**4383085**
Kit de 10 kg de propylène glycol (liquide caloporteur concentré, avec inhibiteurs de corrosion, pour collecteurs plats)		**4383059**
20 kg de glycol pré-mélangé pour CSV R (liquide caloporteur prêt à l'emploi, convient aux collecteurs sous vide, protection contre le gel jusqu'à -28 °C)		**4383118**
20 kg de liquide caloporteur sans glycol (durable et non toxique)		**20094030**
VASES D'EXPANSION		
Vase d'expansion SUN de 18L (idéal pour les systèmes solaires, équipé d'un support, raccord ¾")		**4383052**
Vase d'expansion SUN de 24L (idéal pour les systèmes solaires, équipé d'un support, raccord ¾")		**4383053**
Vase d'expansion SUN de 35L (idéal pour les systèmes solaires, équipé d'un support, raccord ¾")		**4383054**
Vase d'expansion de 50L (idéal pour les systèmes solaires, fourni avec un socle de support et un raccord de 1")		**4383256**
Vase d'expansion de 100L (idéal pour les systèmes solaires, fourni avec un socle de support et un raccord de 1")		**4383257**
Vase d'expansion de 150L (idéal pour les systèmes solaires, fourni avec un socle de support et un raccord de 1")		**4383258**
Vase d'expansion de 300L (idéal pour les systèmes solaires, fourni avec un socle de support et un raccord de 1")		**4383259**
AUTRES ACCESSOIRES		
Kit de vanne de mélange thermostatique de ¾"		**20020778**
Thermostat électronique différentiel		**20039694**

(1) Kit de raccords à commander avec le tuyau flexible en acier inoxydable.
(2) Tuyau flexible en acier inoxydable, isolé, sans raccords.

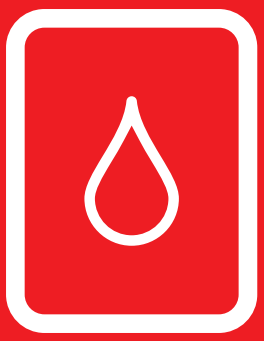

CHAUFFAGE CENTRAL

SYSTÈME MODULAIRE MURAL 274

SYSTÈME MODULAIRE AU SOL 289

CHAUDIÈRES AU SOL 321

CHAUDIÈRES FIOUL/GAZ EN ACIER DE MOYENNE ET DE GRANDE PUISSANCE 343

CHAUDIÈRES AU SOL EN FONTE À 387

PANNEAUX DE CONTRÔLE ET THERMORÉGULATIONS 393

SYSTÈME OPTIONS CHEMINÉE 403

CHAUDIÈRES COLLECTIVES MURALES / AU SOL GAZ À CONDENSATION

	GAZ D'INTÉRIEUR	GAZ D'EXTÉRIEUR
MODULES THERMIQUES MURAUX EN ACIER INOXYDABLE	 CONDEXA PRO (55,7-1098,0 kW)** page 274	 CONDEXA PRO* (55,7-1098,0 kW)** page 274
MODULES THERMIQUES AU SOL EN ACIER INOXYDABLE	 STEEL PRO POWER (111,4-1290,0 kW)** page 289	 STEEL PRO POWER* (111,4-1290,0 kW)** page 289
MODULES THERMIQUES AU SOL EN ALUMINIUM	 ALU PRO POWER (112,1-585,0 kW)** page 304	

* Fourni avec un kit pour l'installation à l'extérieur.
** Les données de production se réfèrent au min-max (80 °/60 °C) des applications en cascade.

Chaudière murale gaz à condensation en inox

Condexa Pro



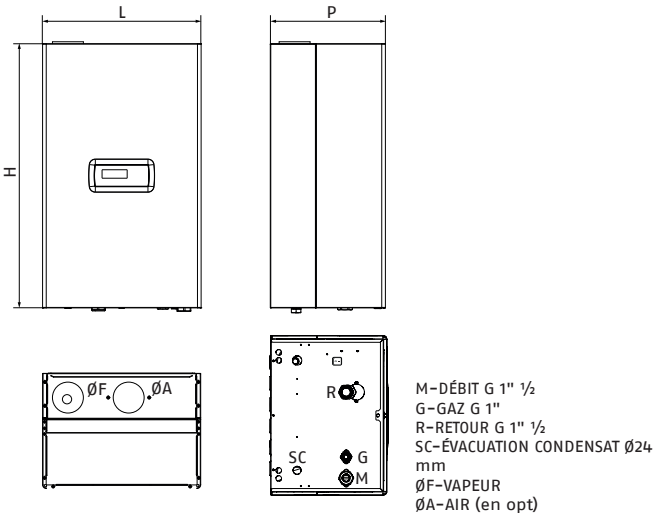

M-DÉBIT G 1" ½
G-GAZ G 1"
R-RETOUR G 1" ½
SC-ÉVACUATION CONDENSAT Ø24 mm
ØF-VAPEUR
ØA-AIR (en opt)

ERP

- Conformément à la directive 2009/125/CE
- Modules thermiques à condensation d'intérieur (d'extérieur avec kit en option)
- Cascade possible jusqu'à 1120 kW
- Conception modulaire pour assurer une installation facile et rapide
- Faibles émissions polluantes, classe 6 (DIN EN 15502)

Description	H mm	L mm	P mm	Ø mm	Poids net kg
CONDEXA PRO 57 P	1000	600	435	80	64
CONDEXA PRO 70 P	1000	600	435	80	64
CONDEXA PRO 90	1000	600	435	110	69
CONDEXA PRO 100	1000	600	435	110	69
CONDEXA PRO 115	1170	600	435	110	84
CONDEXA PRO 135	1170	600	435	110	90

Le Condexa Pro System est le nouveau système modulaire à condensation mural haute performance de Riello qui peut couvrir une vaste gamme d'applications et qui peut être installé à l'intérieur ou à l'extérieur, avec une chambre de combustion ouverte ou étanche, avec une seule chaudière ou en cascade jusqu'à 1120 kW.
La gamme se compose de 6 modèles avec des modules thermiques de 57 à 131 kW.
Chaque module thermique possède un nouvel échangeur de chaleur, aux structures brevetées, composé de deux tuyaux concentriques lisses en acier inoxydable, ayant respectivement une section interne pentagonale et une section externe circulaire, conçues pour maximiser la surface d'échange de chaleur et fournir une résistance maximale à la corrosion.
La pompe du circuit primaire avec réglage modulant vous permet de travailler au mieux avec un consentement ΔT réglable, réduisant ainsi les temps de régime permanent du système et maximisant le condensat. L'électronique standard comprend la régulation climatique, la gestion de la cascade des modules, avec des fonctions maître/esclave intégrées, la commutation automatique été/hiver et la possibilité de gérer une zone directe et un ballon de stockage ECS.
L'électronique offre également la possibilité d'une gestion à distance en utilisant l'entrée 0-10 V ou avec le protocole Modbus.
Sont inclus en standard : le robinet d'évacuation de la chaudière, le kit de conversion au GPL et le support mural.
Le système est complété par des accessoires spécialement conçus pour des applications modulaires et en cascade, avec la possibilité de travailler avec différentes logiques de gestion hydraulique, à savoir des modules thermiques avec circulateurs ou sans arrêt.
Avec des accessoires spécifiques, il est également possible de gérer la distribution du circuit secondaire, jusqu'à 16 zones mixtes. La gestion optimale de la combustion et les taux de modulation élevés, de 1 jusqu'à 50 pour la version à 10 modules thermiques, assurent des niveaux élevés de rendement et de faibles niveaux d'émissions polluantes (Classe 6 UNI EN 15502).

- La continuité du service est garantie par la modularité du système : même en cas de défaillance d'un module, le fonctionnement global ne doit pas être compromis
- Les fonctions antigel et anti-grippage lui permettent de fonctionner dans toutes les conditions météorologiques
- Une large gamme d'accessoires est disponible pour assurer une installation simple, rapide et complète avec cascade
- Pression maximale de fonctionnement : 6 bars.

DONNÉES TECHNIQUES

Description	Puissance - kW			Rendement - %			Classe de rendement énergétique	Langue	Code
	Puissance utile 80 °/60 ° max	Puissance utile 50°/30° max	Apport de foyer min-max	Pn utile (80 °/60 °)	Pn utile (50°/30°)	Utile 30 % Pn (50 °/30 °)			
CONDEXA PRO 57 P	55,7	61,9	14,0-57,0	98,3	108,6	109,2	A	IT/EN FR/DE ES/PT RU/UA PL/RO SK/CZ/GR/SI/CR CH/BE/HU	**20115223** **20150685** **20151706** **20151726** **20151754** **20151824** **20192124**
CONDEXA PRO 70 P	67,0	73,9	14,0-68,0	97,9	108,1	108,8	A	IT/EN FR/DE ES/PT RU/UA PL/RO SK/CZ/GR/SI/CR CH/BE/HU	**20115224** **20150686** **20151707** **20151727** **20151756** **20151825** **20192125**
CONDEXA PRO 90	88,3	97,4	19,4-90,0	98,0	108,3	108,9	-	IT/EN FR/DE ES/PT RU/UA PL/RO SK/CZ/GR/SI/CR CH/BE/HU	**20115225** **20150687** **20151709** **20151728** **20151759** **20151826** **20192126**
CONDEXA PRO 100	95,3	105,1	19,4-97,0	97,9	108,2	108,8	-	IT/EN FR/DE ES/PT RU/UA PL/RO SK/CZ/GR/SI/CR CH/BE/HU	**20115226** **20150688** **20151721** **20151730** **20151762** **20151827** **20192127**
CONDEXA PRO 115	109,8	121,1	22,4-112,0	98,3	108,6	108,8	-	IT/EN FR/DE ES/PT RU/UA PL/RO SK/CZ/GR/SI/CR CH/BE/HU	**20115228** **20150689** **20151722** **20151731** **20151767** **20151828** **20192128**
CONDEXA PRO 135	129,0	142,1	26,2-131,0	97,9	108,3	108,9	-	IT/EN FR/DE ES/PT RU/UA PL/RO SK/CZ/GR/SI/CR CH/BE/HU	**20115229** **20150690** **20151723** **20151732** **20151768** **20151829** **20192129**

GUIDE DE CONFIGURATION DE LA CHAUDIÈRE AUTONOME ET SÉLECTION DES ACCESSOIRES



1. CONFIGURATION DE LA CHAUDIÈRE AUTONOME
2. ACCESSOIRES POUR COMPLÉTER LE SYSTÈME
3. ACCESSOIRES EN OPTION
3.1 Pompes de dérivation
3.2 Dispositifs de sécurité supplémentaires
3.3 Séparateur hydraulique ou échangeur de chaleur à plaques
3.4 Gestion du circuit secondaire
3.5 Installation à l'intérieur/à l'extérieur
3.6 Kit de conversion chambre étanche
3.7 Système de cheminée
3.8 Systèmes de traitement pour la neutralisation de la condensation

1. CONFIGURATION DE LA CHAUDIÈRE AUTONOME

Puissances pouvant être obtenues avec une installation autonome

Modèle	CONDEXA PRO 57 P	CONDEXA PRO 70 P	CONDEXA PRO 90	CONDEXA PRO 100	CONDEXA PRO 115	CONDEXA PRO 135
Débit thermique kW	57	68	90	97	112	131

2. ACCESSOIRES POUR COMPLÉTER LE SYSTÈME

Description	Remarque	Code
Sonde externe		**20132778**
Kit d'évacuation du condensat pour chaudière autonome	(1)	**20133102**

(1) Obligatoire pour tous les modèles.

3. ACCESSOIRES EN OPTION

3.1 Pompes de dérivation (uniquement pour 90–135 kW)

Description	Remarque	Code
Kit de pompe à injection (90–115 kW)	(1)(2)	**20125034**
Kit de pompe à injection avec une charge résiduelle élevée (115 kW) et une faible charge résiduelle (135 kW)	(1)(3)	**20125035**
Kit de pompe d'injection à haute charge résiduelle (135 kW)	(1)(4)	**20125040**

(1) Sur les modèles Condexa Pro 57–70 P, la pompe de dérivation est déjà à bord.
(2) Cette pompe de dérivation, qui peut être installée dans la chaudière, offre une charge résiduelle élevée sur les Condexa Pro 90 – 100 et, avec ces chaudières, elle peut être combinée avec l'échangeur de chaleur à plaques (en option) ; si elle est utilisée avec le Condexa Pro 115, elle peut être combinée avec le séparateur hydraulique (en option) mais pas avec l'échangeur de chaleur à plaques.
(3) Si elle est combinée avec Condexa Pro 135, cette pompe de dérivation peut être installée dans la chaudière et offre une très faible charge résiduelle (10 mbars) ; elle doit être utilisée UNIQUEMENT en cas de combinaison avec un séparateur hydraulique horizontal code : 20131897.
(4) Cette pompe de dérivation ne peut pas être installée dans la chaudière, elle doit être installée sous la chaudière à gaz.

3.2 Dispositifs de sécurité supplémentaires

Description	Remarque	Code
Kit d'installation SA pour chaudière autonome	(1)(2)	**20142219**
Kit collecteur avec dispositifs de sécurité (INAIL) pour chaudière autonome	(3)	**20131898**
Kit collecteur avec dispositifs de sécurité pour chaudière autonome	(4)(5)	**20189780**
Soupape de sécurité 5,4 bars ØG.¾'' FF		**20143981**
Kit avec tuyau de raccordement au séparateur hydraulique pour chaudière autonome		**20131899**
Robinet d'arrêt		**20190221**

(1) Ce kit est nécessaire pour l'installation autonome. On y trouve : kit de tuyau de raccordement (1x code 20131899), kit de séparateur hydraulique pour chaudière autonome (1x code 20131897), siphon d'évacuation du condensat (1x code 20133102), soupape de sécurité 5,4 bars (1x code 20143981) et 2 vannes à bille.
(2) Le siphon d'évacuation du condensat (code 20133102) n'est pas inclus dans les chaudières.
(3) Comprend tous les dispositifs de sécurité, y compris la soupape de sécurité et le robinet d'arrêt obligatoire pour le marché italien.
(4) Comprend un manomètre, un thermomètre et une vanne de sécurité de 3 bars (¾ "FF). Couplé aux kits de couverture sous chaudière (20145587 ou 20133224), il permet l'affichage des valeurs de température et de pression
(5) Si une pression de service > 3 bars est requise, il peut être combiné avec la vanne de sécurité code 20143981.

3.3 Séparateur hydraulique ou échangeur de chaleur à plaques

Description	Remarque	Code
Kit de séparateur hydraulique horizontal pour chaudière autonome		**20131897**
Kit de cadre pour les cascades frontales	(1)	**20131663**
Kit de conversion de cadre pour les cascades DàD		**20131664**
Kit de vannes 2/3 voies	(2)	**20125037**
Kit d'échangeur de chaleur à plaques brasées pour chaudière autonome (20 Plaques)	(3)	**20132368**
Kit d'échangeur de chaleur à plaques brasées pour chaudière autonome (30 Plaques)	(3)	**20132369**
Kit d'échangeur de chaleur à plaques brasées pour chaudière autonome (40 Plaques)	(3)	**20132370**
Kit d'échangeur de chaleur à plaques brasées pour chaudière autonome (50 Plaques)	(3)	**20132371**
Kit d'échangeur de chaleur à plaques brasées pour chaudière autonome (60 Plaques)	(3)(4)	**20132372**
Kit d'accessoires de ligne de refoulement/retour pour installation directe (57-135 kW)		**20136823**
Couvercle pour échangeur de chaleur à plaques		**20145587**
Couvercle pour kit de sécurité/groupe séparateur hydraulique pour chaudière autonome		**20133224**

(1) Le cadre est nécessaire en cas d'installation avec échangeur de chaleur à plaques.
(2) Kit combinable avec les kits échangeur à plaques pour chaudière autonome pour la production ECS.
(3) À installer obligatoirement avec le code 20131663.
(4) À combiner obligatoirement avec le circulateur code 20125040.

COMBINAISONS DE POMPES ET D'ÉCHANGEURS DE CHALEUR À PLAQUES POUR LE FONCTIONNEMENT DES CHAUDIÈRES AVEC ΔT PRIMAIRE = 20 °C

Description	Dispositifs de sécurité				Cadre		Pompes			Échangeurs de chaleur à plaques							
	Dispositifs de sécurité			INAIL						ΔT primaire/secondaire = 10 °C				ΔT primaire/secondaire = 7,2 °C			
			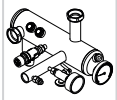	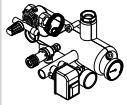	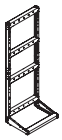					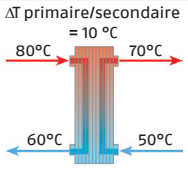				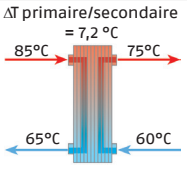			
	Kit avec tuyau de raccordement au séparateur hydraulique pour chaudière autonome	Soupape de sécurité 5,4 bars ØG.¾" FF	Kit collecteur avec dispositifs de sécurité pour chaudière autonome	Kit collecteur avec dispositifs de sécurité INAIL pour chaudière autonome	Kit de cadre pour les cascades frontales	Kit de conversion de cadre pour les cascades DàD	Kit de pompe à injection (90-115 kW)	Kit de pompe à injection avec une charge résiduelle élevée (115 kW) et une faible charge résiduelle (135 kW)	Kit de pompe d'injection à haute charge résiduelle (135 kW)	Kit d'échangeur de chaleur à plaques brasées pour chaudière autonome (20 Plaques)	Kit d'échangeur de chaleur à plaques brasées pour chaudière autonome (30 Plaques)	Kit d'échangeur de chaleur à plaques brasées pour chaudière autonome (40 Plaques)	Kit d'échangeur de chaleur à plaques brasées pour chaudière autonome (60 Plaques)	Kit d'échangeur de chaleur à plaques brasées pour chaudière autonome (30 Plaques)	Kit d'échangeur de chaleur à plaques brasées pour chaudière autonome (40 Plaques)	Kit d'échangeur de chaleur à plaques brasées pour chaudière autonome (50 Plaques)	Kit d'échangeur de chaleur à plaques brasées pour chaudière autonome (60 Plaques)
	20131899	20143981	20189780	20131898	20131663	20131664	20125034	20125035	20125040	20132368	20132369	20132370	20132372	20132369	20132370	20132371	20132372
CONDEXA PRO 57 P	●	●	●	●	●	● (*)	●			●				●			
CONDEXA PRO 70 P	●	●	●	●	●	● (*)	●			●				●			
CONDEXA PRO 90	●	●	●	●	●	● (*)	●				●				●		
CONDEXA PRO 100	●	●	●	●	●	● (*)	●				●				●		
CONDEXA PRO 115	●	●	●	●	●	● (*)		●				●				●	
CONDEXA PRO 135	●	●	●	●	●	● (*)			●				●				●

(*) À utiliser dans le cas où le cadre n'est pas fixé au mur.

3.4 Gestion du circuit secondaire

Description	Remarque	Code
Sonde à immersion	(1)	**1220599**
Kit électronique pour la gestion d'une zone supplémentaire directe ou mixte	(2)	**20130811**

(1) Utilisée pour la gestion du circuit secondaire/ballon.
(2) Le nombre maximum de kits pouvant être installés est de 16
REMARQUE : pour régler la température ambiante, utilisez les thermostats et chronothermostats Riello sur page 479.

3.5 Installation à l'extérieur

Description	Code
Kit IPX5D pour installation à l'extérieur (57-70 kW)	**20132365**
Kit IPX5D pour installation à l'extérieur (90-135 kW)	**20128135**

3.6 Kit de conversion chambre étanche (type C)

Description	Code
Kit de conversion de type C (57-70 kW)	**20131665**
Kit de conversion de type C (90-135 kW)	**20131668**

3.7 Système de cheminée

Description	Remarque	Code
Kit d'entretoise pour fixation murale	(1)	**20131270**

(1) Kit nécessaire pour l'évacuation arrière concentrique au mur
REMARQUE : pour chaque type, vérifiez les longueurs maximales équivalentes en consultant la fiche technique et/ou en contactant le service de prévente.
Pour le système des fumées, voir page 403.

3.8 Systèmes de traitement pour la neutralisation de la condensation

Description	Remarque	Code
Neutralisateur de condensat HN2 (jusqu'à 270 kW)	(1)	**4031811**
Neutralisateur de condensat N2 (jusqu'à 450 kW)		**4031810**

(1) Équipé de pompes d'extraction.

GUIDE DE CONFIGURATION DES CHAUDIÈRES EN CASCADE ET SÉLECTION DES ACCESSOIRES



1. CONFIGURATION DES CHAUDIÈRES EN CASCADE

2. SÉLECTION DE LA DISPOSITION FRONTALE OU DOS À DOS

3. ACCESSOIRES POUR COMPLÉTER LE SYSTÈME

4. ACCESSOIRES

4.1 Cadre de support

4.2 Pompes de dérivation

4.3 Tuyaux de raccordement

4.4 Collecteurs d'eau (refoulement/retour) – condensation-gaz

4.5 Dispositifs de sécurité supplémentaires

4.6 Séparateur hydraulique ou échangeur de chaleur à plaques

4.7 Gestion du circuit secondaire

4.8 Kit de conversion chambre étanche

4.9 Systèmes d'évacuation de gaz de cheminée

4.10 Systèmes de traitement pour la neutralisation de la condensation

1. CONFIGURATION DES CHAUDIÈRES EN CASCADE

Puissances pouvant être obtenues avec un système en cascade

Modèle	CONDEXA PRO 57 P	CONDEXA PRO 70 P	CONDEXA PRO 90	CONDEXA PRO 100	CONDEXA PRO 115	CONDEXA PRO 135
Nbre chaudières	PUISSANCE TOTALE					
2	114	136	180	194	224	262
3	171	204	270	291	336	393
4	228	272	360	388	448	524
5	285	340	450	485	560	655
6	342	408	540	582	672	786
7	399	476	630	679	784	917
8	456	544	720	776	896	1048
9	513	612	810	873	1008	ND
10	570	680	900	970	1120	ND

Signification du tableau

	Solution qui fournit le moins de chaudières
	Une solution qui permet, à puissance égale, de disposer d'un plus grand nombre de chaudières et donc d'un plus grand taux de modulation
	Solution qui fournit, à puissance égale mdi, le taux de modulation maximal
ND	Solution non disponible

2. SÉLECTION DE LA DISPOSITION FRONTALE OU DOS À DOS,
Par rapport à l'espace disponible

Configuration FRONTALE

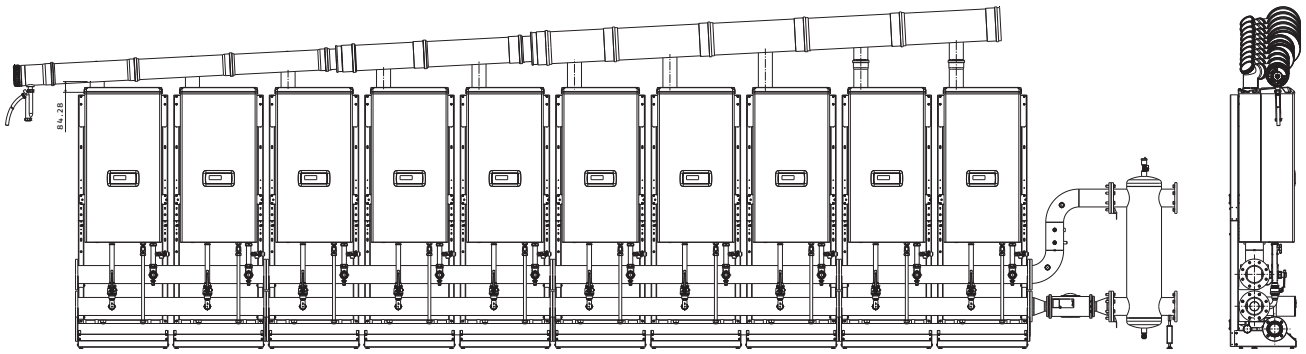

Configuration DOS À DOS

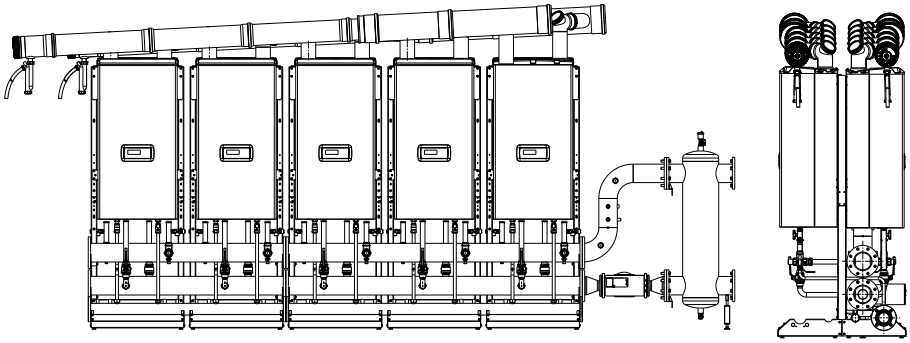

3. ACCESSOIRES POUR COMPLÉTER LE SYSTÈME

Description	Langue	Remarque	Code
Kit d'évacuation du condensat pour chaudière en cascade		(1)	**20131267**
Sonde externe		(2)	**20132778**
Sonde primaire	IT/EN	(2)(3)	**20175714**
Ensemble de manuels pour la CONDEXA PRO CASCADE	FR/NL/DE		**20150950**
Ensemble de manuels pour la CONDEXA PRO CASCADE	ES/PT		**20151280**
Ensemble de manuels pour la CONDEXA PRO CASCADE	RU/UA		**20151282**
Ensemble de manuels pour la CONDEXA PRO CASCADE	PL/HU/RO		**20151281**
Ensemble de manuels pour la CONDEXA PRO CASCADE	SK/CZ/GR/SI/CR		**20151949**

(1) À commander pour chaque chaudière du système en cascade (q.té = nbre de chaudières)
(2) Une sonde pour chaque système en cascade, à connecter à la chaudière maître
(3) Elle doit être obligatoirement associée à l'« Ensemble de manuels pour CONDEXA PRO CASCADE » approprié.

4. ACCESSOIRES

4.1 Cadre de support

Description	Code
Kit de cadre pour les cascades frontales	**20131663**
Kit de conversion de cadre pour les cascades DàD	**20131664**

N° chaudières	FRONTALE	DOS À DOS	
	20131663 Q.té cadre	20131663 Q.té cadre	20131664 Q.té kit de conversion
2	2	1	1
3	3	2	2
4	4	2	2
5	5	3	3
6	6	3	3
7	7	4	4
8	8	4	4
9	9	5	5
10	10	5	5

4.2 Pompes de dérivation pour chaudière unique (uniquement pour 90–135 kW)

Description	Remarque	Code
Kit de pompe à injection (90–115 kW)	(1)	**20125034**
Kit de pompe à injection avec une charge résiduelle élevée (115 kW) et une faible charge résiduelle (135 kW)	(1)	**20125035**
Kit de pompe d'injection à haute charge résiduelle (135 kW)	(2)	**20125040**

(1) À commander pour chaque chaudière du système en cascade (q.té = nbre de chaudières) ; la pompe doit être installée à l'intérieur de la chaudière.
(2) À commander pour chaque chaudière du système en cascade (q.té = nbre de chaudières) ; la pompe doit être installée à l'extérieur de la chaudière.

4.3 Tuyaux de raccordement

Description	Remarque	Code
CONFIGURATION FRONTALE		
Tuyaux sans fermeture (57–135 kW)	(1)	**20130658**
Tuyaux avec fermeture (57–135 kW)	(1)	**20131124**
Tuyaux sans fermeture (135 kW) (pompe externe)	(2)	**20131121**
Tuyaux avec fermeture (135 kW) (pompe externe)	(2)	**20131125**
CONFIGURATION DOS À DOS		
Tuyaux sans fermeture (57–135 kW)	(3)	**20130658**
Tuyaux avec fermeture (57–135 kW)	(3)	**20131124**
Tuyaux sans fermeture (135 kW) (pompe externe)	(4)	**20131121**
Tuyaux avec fermeture (135 kW) (pompe externe)	(4)	**20131125**
Tuyaux sans fermeture (57–135 kW) (DàD)	(5)	**20131787**
Tuyaux avec fermeture (35–135 kW) (DàD)	(5)	**20131791**
Tuyaux sans fermeture (135 kW) (pompe externe) (DàD)	(6)	**20131788**
Tuyaux avec fermeture (135 kW) (pompe externe) (DàD)	(6)	**20131792**

(1) À commander pour chaque chaudière du système en cascade (q.té = nbre de chaudières) avec la pompe ou la soupape installée à l'intérieur de la chaudière.
(2) À commander pour chaque chaudière du système en cascade (q.té = nbre de chaudières) avec la pompe ou la soupape installée à l'extérieur de la chaudière.
(3) À commander pour chaque chaudière du côté des collecteurs avec la pompe ou la soupape installée à l'intérieur de la chaudière.
(4) À commander pour chaque chaudière du côté des collecteurs avec la pompe ou la soupape installée à l'extérieur de la chaudière.
(5) À commander pour chaque chaudière du côté opposé aux collecteurs avec la pompe ou la soupape installée à l'intérieur de la chaudière.
(6) À commander pour chaque chaudière du côté opposé aux collecteurs avec la pompe ou la soupape installée à l'extérieur de la chaudière.

4.4 Collecteurs d'eau (refoulement/retour) – gaz – condensat

Description	Remarque	Code
Kit de collecteurs 3" pour cascades pour 1 chaudière	(1)	**20133220**
Kit de collecteurs 3" pour cascades pour 2 chaudières	(2)	**20130220**
Kit de collecteurs 3" pour cascades pour 3 chaudières	(2)	**20130221**
Kit de collecteurs 5" pour cascades pour 2 chaudières	(3)	**20130222**
Kit de collecteurs 5" pour cascades pour 3 chaudières	(3)	**20130223**
Kit de bouchons de fermeture 3"		**20070903**
Kit de brides traversantes 3"		**20082190**
Kit de bouchons de fermeture 5"		**20070907**
Kit de brides traversantes 5"		**20082191**
Couvercle avec isolation pour les collecteurs/tuyaux en cascade		**20132377**

(1) À utiliser pour la configuration DOS À DOS avec 2 chaudières ; comprend des collecteurs de refoulement/retour à bride de 3" DN80, un collecteur de gaz fileté de 2", un collecteur d'évacuation du condensat.
(2) À utiliser avec une production maximale jusqu'à 485 kW. Comprend des collecteurs bridés pour le refoulement/retour de 3" DN80, un collecteur de gaz fileté de 2", un collecteur d'évacuation du condensat.
(3) À utiliser avec une production maximale supérieure à 485 kW. Comprend des collecteurs bridés pour le refoulement/retour de 5" DN125, un collecteur de gaz fileté DN80 de 3", un collecteur d'évacuation du condensat.

TABLEAU DE COMBINAISON DES COLLECTEURS EN CASCADE DES CHAUDIÈRES

Modèle	CONDEXA PRO 57 P	CONDEXA PRO 70 P	CONDEXA PRO 90	CONDEXA PRO 100	CONDEXA PRO 115	CONDEXA PRO 135
Production de chaleur de la chaudière kW	**57**	**68**	**90**	**97**	**112**	**131**
N° chaudières	RENDEMENT TOTAL CASCADE/DIAMÈTRE DES COLLECTEURS H_2O					
2	114/3"	136/3"	180/3"	194/3"	224/3"	262/3"
3	171/3"	204/3"	270/3"	291/3"	336/3"	393/3"
4	228/3"	272/3"	360/3"	388/3"	448/3"	524/5"
5	285/3"	340/3"	450/3"	485/3"	560/5"	655/5"
6	342/3"	408/3"	540/5"	582/5"	672/5"	786/5"
7	399/3"	476/3"	630/5"	679/5"	784/5"	917/5"
8	456/3"	544/5"	720/5"	776/5"	896/5"	1048/5"
9	513/5"	612/5"	810/5"	873/5"	1008/5"	–
10	570/5"	680/5"	970/5"	970/5"	1120/5"	–

TABLEAU DES COMBINAISONS DES CODES DES COLLECTEURS EN FONCTION DU NOMBRE DE CHAUDIÈRES EN CASCADE, EN CONFIGURATION FRONTALE

Modèle	CONDEXA PRO 57 P	CONDEXA PRO 70 P	CONDEXA PRO 90	CONDEXA PRO 100	CONDEXA PRO 115	CONDEXA PRO 135
Production de chaleur de la chaudière kW	**57**	**68**	**90**	**97**	**112**	**131**
N° chaudières	SÉLECTION DES CODES DES COLLECTEURS POUR LA CONFIGURATION FRONTALE					
2	1 x 20130220	1 x 20130220	1 x 20130220	1 x 20130220	1 x 20130220	1 x 20130220
3	1 x 20130221	1 x 20130221	1 x 20130221	1 x 20130221	1 x 20130221	1 x 20130221
4	2 x 20130220	2 x 20130220	2 x 20130220	2 x 20130220	2 x 20130220	2 x 20130222
5	1 x 20130220 1 x 20130221	1 x 20130220 1 x 20130221	1 x 20130220 1 x 20130221	1 x 20130220 1 x 20130221	1 x 20130222 1 x 20130223	1 x 20130222 1 x 20130223
6	2 x 20130221	2 x 20130221	2 x 20130223	2 x 20130223	2 x 20130223	2 x 20130223
7	2 x 20130220 1 x 20130221	2 x 20130220 1 x 20130221	2 x 20130222 1 x 20130223	2 x 20130222 1 x 20130223	2 x 20130222 1 x 20130223	2 x 20130222 1 x 20130223
8	1 x 20130220 2 x 20130221	1 x 20130222 2 x 20130223	1 x 20130222 2 x 20130223	1 x 20130222 2 x 20130223	1 x 20130222 2 x 20130223	1 x 20130222 2 x 20130223
9	3 x 20130223	3 x 20130223	3 x 20130223	3 x 20130223	3 x 20130223	–
10	2 x 20130222 2 x 20130223	2 x 20130222 2 x 20130223	2 x 20130222 2 x 20130223	2 x 20130222 2 x 20130223	2 x 20130222 2 x 20130223	–

TABLEAU DES COMBINAISONS DES CODES DES COLLECTEURS EN FONCTION DU NOMBRE DE CHAUDIÈRES EN CASCADE, EN CONFIGURATION DOS À DOS

Modèle	CONDEXA PRO 57 P	CONDEXA PRO 70 P	CONDEXA PRO 90	CONDEXA PRO 100	CONDEXA PRO 115	CONDEXA PRO 135
Production de chaleur de la chaudière kW	**57**	**68**	**90**	**97**	**112**	**131**
N° chaudières	SÉLECTION DE CODES DES COLLECTEURS DE H2O POUR LES CONFIGURATIONS DOS À DOS					
2	1 x 20133220	1 x 20133220	1 x 20133220	1 x 20133220	1 x 20133220	1 x 20133220
3	1 x 20130220	1 x 20130220	1 x 20130220	1 x 20130220	1 x 20130220	1 x 20130220
4	1 x 20130220	1 x 20130220	1 x 20130220	1 x 20130220	1 x 20130220	1 x 20130222
5	1 x 20130221	1 x 20130221	1 x 20130221	1 x 20130221	1 x 20130223	1 x 20130223
6	1 x 20130221	1 x 20130221	1 x 20130223	1 x 20130223	1 x 20130223	1 x 20130223
7	2 x 20130220	2 x 20130220	2 x 20130222	2 x 20130222	2 x 20130222	2 x 20130222
8	2 x 20130220	2 x 20130222	2 x 20130222	2 x 20130222	2 x 20130222	2 x 20130222
9	1 x 20130222 1 x 20130223	1 x 20130222 1 x 20130223	1 x 20130222 1 x 20130223	1 x 20130222 1 x 20130223	1 x 20130222 1 x 20130223	–
10	1 x 20130222 1 x 20130223	1 x 20130222 1 x 20130223	1 x 20130222 1 x 20130223	1 x 20130222 1 x 20130223	1 x 20130222 1 x 20130223	–

4.5 Dispositifs de sécurité supplémentaires

Description	Remarque	Code
Kit de collecteur pour boîtier de dispositifs de sécurité de 3"		**20070910**
Kit de collecteur pour boîtier de dispositifs de sécurité de 5"		**20070912**
Kit de dispositifs de sécurité	(1)	**20071190**
Soupape de sécurité jusqu'à 460 kW (5,4 bars ØG.¾" F)		**20023104**
Soupape de sécurité jusqu'à 580 kW (5,4 bars ØG.1" F)		**20023106**
Kit de vanne d'arrêt de combustible (VIC) – ØG.1"	(2)(6)	**20009486**
Kit de vanne d'arrêt de combustible (VIC) – ØG.1" ½	(3)(6)	**20009482**
Kit de vanne d'arrêt de combustible (VIC) – ØG.2"	(4)(6)	**20009483**
Kit de vanne d'arrêt de combustible (VIC) – ØG.3"	(5)(6)	**20061640**
Kit d'adaptateur bridé ØG.3" DN80 PN16/DN80 PN6 3" bridé pour robinet d'arrêt	(7)	**20161191**

(1) Ne comprend pas soupape de sécurité et le robinet d'arrêt.
(2) Recommandé jusqu'à une production maximale de 131 kW, calculée en tenant compte de la pression d'alimentation en gaz = 20 mbars.
(3) Recommandé jusqu'à une production maximale de 230 kW, calculée en tenant compte de la pression d'alimentation en gaz = 20 mbars.
(4) Recommandé jusqu'à une production maximale de 580 kW, calculée en tenant compte de la pression d'alimentation en gaz = 20 mbars.
(5) Recommandé jusqu'à une production maximale de 1150 kW, calculée en tenant compte de la pression d'alimentation en gaz = 20 mbars.
(6) Température d'activation 97 °C – Longueur du capillaire 5 m.
(7) À installer en combinaison avec le kit d'adaptateur bridé ØG.3" DN80 PN16/DN80 PN6 3" bridé pour robinet d'arrêt code 20061640.

REMARQUE : pour calculer la production maximale admissible du robinet d'arrêt, avec des pressions d'alimentation autres que 20 mbar, contactez le service de prévente.

TABLEAU DE SÉLECTION DES SOUPAPES DE SÉCURITÉ

Production totale de chaleur en cascade (kW)	0–460	461–580	581–920	921–1160
Diamètre (n°.) soupape de sécurité	1 x ¾"	1 x 1"	2 x ¾"	2 x 1"
	1 x code 20023104	1 x code 20023106	2 x code 20023104	2 x code 20023106

4.6 Séparateur hydraulique ou échangeur de chaleur à plaques

Description	Remarque	Code
Kit séparateur hydraulique 5" – jusqu'à 485 kW	(1)	**20009467**
Kit séparateur hydraulique 10" – jusqu'à 580 kW	(2)	**20069073**
Kit séparateur hydraulique 10" – jusqu'à 1120 kW	(3)	**20069074**
Kit de raccords pour échangeur de chaleur à plaques (DN80 côté collecteurs – 3"/DN50 côté échangeur de chaleur à plaques)	(4)	**20132373**
Kit de raccords pour échangeur de chaleur à plaques (DN125 côté collecteurs – 5"/DN65 côté échangeur de chaleur à plaques)	(4)	**20132375**
Kit de raccords pour échangeur de chaleur à plaques (DN125 côté collecteurs – 5"/DN100 côté échangeur de chaleur à plaques)	(5)	**20132376**
Kit de fixation au sol (modèles SP 35–40)		**20120282**
Kit de fixation au sol (modèles SP 60)		**20120284**

(1) À utiliser avec une production maximale jusqu'à 485 kW en combinaison avec des collecteurs de 3".
(2) À utiliser avec une production maximale supérieure à 485 kW et jusqu'à 580 kW en combinaison avec des collecteurs de 5".
(3) À utiliser avec une production maximale supérieure à 580 kW et jusqu'à 1120 kW en combinaison avec des collecteurs de 5".
(4) À commander obligatoirement avec le « Kit de fixation au sol SP 35–40 » code 20120282.
(5) À commander obligatoirement avec le « Kit de fixation au sol SP 60 » code 20120284.

COMBINAISONS D'ÉCHANGEURS DE CHALEUR À PLAQUES POUR LE FONCTIONNEMENT DE LA CHAUDIÈRE AVEC ΔT_{ml} DIFFÉRENT

Description			Échangeurs de chaleur à plaques					
			ΔT_{ml}=10 °C 80 °C → 70 °C 60 °C ← 50 °C			ΔT_{ml}=7,2 °C 85 °C → 75 °C 65 °C ← 60 °C		
N° de générateurs en application en cascade	Modèle	Apport de chaleur nominal kW	Modèle d'échangeur de chaleur	DN	Code	Modèle d'échangeur de chaleur	DN	Code
2	Condexa Pro 2x 57 P	114	SP 35 – DN50 25 (25A) N	DN50	20140410	SP 35 – DN50 35 (35A) N	DN50	20140412
	Condexa Pro 2x 70 P	136	SP 35 – DN50 25 (25A) N	DN50	20140410	SP 35 – DN50 39 (39A) N	DN50	20140413
	Condexa Pro 2x 90	180	SP 35 – DN50 31 (31A) N	DN50	20140411	SP 35 – DN50 49 (49A) N	DN50	20140415
	Condexa Pro 2x 100	194	SP 35 – DN50 35 (35A) N	DN50	20140412	SP 35 – DN50 57 (57A) N	DN50	20140416
	Condexa Pro 2x 115	224	SP 35 – DN50 39 (39A) N	DN50	20140413	SP 35 – DN50 65 (65A) N	DN50	20140418
	Condexa Pro 2x 135	262	SP 35 – DN50 45 (45A) N	DN50	20140414	SP 35 – DN50 75 (75A) N	DN50	20140419
3	Condexa Pro 3x 57 P	171	SP 35 – DN50 31 (31A) N	DN50	20140411	SP 35 – DN50 49 (49A) N	DN50	20140415
	Condexa Pro 3x 70 P	204	SP 35 – DN50 35 (35A) N	DN50	20140412	SP 35 – DN50 57 (57A) N	DN50	20140416
	Condexa Pro 3x 90	270	SP 35 – DN50 45 (45A) N	DN50	20140414	SP 35 – DN50 75 (75A) N	DN50	20140419
	Condexa Pro 3x 100	291	SP 35 – DN50 49 (49A) N	DN50	20140415	SP 35 – DN50 81 (81A) N	DN50	20140420
	Condexa Pro 3x 115	336	SP 35 – DN50 57 (57A) N	DN50	20140416	SP 35 – DN50 93 (93A) N	DN50	20140421
	Condexa Pro 3x 135	393	SP 35 – DN50 65 (65A) N	DN50	20140418	SP 35 – DN50 105 (105A) N	DN50	20140423
4	Condexa Pro 4x 57 P	228	SP 35 – DN50 39 (39A) N	DN50	20140413	SP 35 – DN50 65 (65A) N	DN50	20140418
	Condexa Pro 4x 70 P	272	SP 35 – DN50 45 (45A) N	DN50	20140414	SP 35 – DN50 75 (75A) N	DN50	20140419
	Condexa Pro 4x 90	360	SP 35 – DN50 57 (57A) N	DN50	20140416	SP 35 – DN50 93 (93A) N	DN50	20140421
	Condexa Pro 4x 100	388	SP 35 – DN50 65 (65A) N	DN50	20140418	SP 35 – DN50 105 (105A) N	DN50	20140423
	Condexa Pro 4x 115	448	SP 35 – DN50 75 (75A) N	DN50	20140419	SP 35 – DN50 121 (121A) N	DN50	20140424
	Condexa Pro 4x 135	524	SP 40 – DN65 59 (59A) N	DN65	20014231	SP 40 – DN65 99 (99A) N	DN65	20140428
5	Condexa Pro 5x 57 P	285	SP 35 – DN50 49 (49A) N	DN50	20140415	SP 35 – DN50 75 (75A) N	DN50	20140419
	Condexa Pro 5x 70 P	340	SP 35 – DN50 57 (57A) N	DN50	20140416	SP 35 – DN50 93 (93A) N	DN50	20140421
	Condexa Pro 5x 90	450	SP 35 – DN50 75 (75A) N	DN50	20140419	SP 35 – DN50 121 (121A) N	DN50	20140424
	Condexa Pro 5x 100	485	SP 35 – DN50 81 (81A) N	DN50	20140420	SP 35 – DN50 121 (121A) N	DN50	20140424
	Condexa Pro 5x 115	560	SP 40 – DN65 67 (67A) N	DN65	20140425	SP 40 – DN65 99 (99A) N	DN65	20140428
	Condexa Pro 5x 135	655	SP 40 – DN65 75 (75A) N	DN65	20140426	SP 40 – DN65 121 (121A) N	DN65	20140432
6	Condexa Pro 6x 57 P	342	SP 35 – DN50 57 (57A) N	DN50	20140416	SP 35 – DN50 93 (93A) N	DN50	20140421
	Condexa Pro 6x 70 P	408	SP 35 – DN50 65 (65A) N	DN50	20140418	SP 35 – DN50 105 (105A) N	DN50	20140423
	Condexa Pro 6x 90	540	SP 40 – DN65 67 (67A) N	DN65	20140425	SP 40 – DN65 99 (99A) N	DN65	20140428
	Condexa Pro 6x 100	582	SP 40 – DN65 67 (67A) N	DN65	20140425	SP 40 – DN65 111 (111A) N	DN65	20140429
	Condexa Pro 6x 115	672	SP 40 – DN65 75 (75A) N	DN65	20140426	SP 40 – DN65 121 (121A) N	DN65	20140432
	Condexa Pro 6x 135	786	SP 40 – DN65 93 (93A) N	DN65	20140427	SP 40 – DN65 145 (145A) N	DN65	20140433
7	Condexa Pro 7x 57 P	399	SP 35 – DN50 65 (65A) N	DN50	20140418	SP 35 – DN50 105 (105A) N	DN50	20140423
	Condexa Pro 7x 70 P	476	SP 35 – DN50 81 (81A) N	DN50	20140420	SP 35 – DN50 121 (121A) N	DN50	20140424
	Condexa Pro 7x 90	630	SP 40 – DN65 75 (75A) N	DN65	20140426	SP 40 – DN65 111 (111A) N	DN65	20140429
	Condexa Pro 7x 100	679	SP 40 – DN65 75 (75A) N	DN65	20140426	SP 40 – DN65 121 (121A) N	DN65	20140432
	Condexa Pro 7x 115	784	SP 40 – DN65 93 (93A) N	DN65	20140427	SP 40 – DN65 145 (145A) N	DN65	20140433
	Condexa Pro 7x 135	917	SP 60 – DN100 51 (51A) N	DN100	20140435	SP 60 – DN100 73 (73A) N	DN100	20140439
8	Condexa Pro 8x 57 P	456	SP 35 – DN50 75 (75A) N	DN50	20140419	SP 35 – DN50 121 (121A) N	DN50	20140424
	Condexa Pro 8x 70 P	544	SP 40 – DN65 67 (67A) N	DN65	20140425	SP 40 – DN65 99 (99A) N	DN65	20140428
	Condexa Pro 8x 90	720	SP 40 – DN65 93 (93A) N	DN65	20140427	SP 40 – DN65 145 (145A) N	DN65	20140433
	Condexa Pro 8x 100	776	SP 40 – DN65 93 (93A) N	DN65	20140427	SP 40 – DN65 145 (145A) N	DN65	20140433
	Condexa Pro 8x 115	896	SP 60 – DN100 59 (59A) N	DN100	20140437	SP 60 – DN100 73 (73A) N	DN100	20140439
	Condexa Pro 8x 135	1048	SP 60 – DN100 59 (59A) N	DN100	20140437	SP 60 – DN100 85 (85A) N	DN100	20140440
9	Condexa Pro 9x 57 P	513	SP 40 – DN65 59 (59A) N	DN65	20014231	SP 40 – DN65 99 (99A) N	DN65	20140428
	Condexa Pro 9x 70 P	612	SP 40 – DN65 75 (75A) N	DN65	20140426	SP 40 – DN65 111 (111A) N	DN65	20140429
	Condexa Pro 9x 90	810	SP 60 – DN100 51 (51A) N	DN100	20140435	SP 60 – DN100 65 (65A) N	DN100	20140438
	Condexa Pro 9x 100	873	SP 60 – DN100 51 (51A) N	DN100	20140435	SP 60 – DN100 73 (73A) N	DN100	20140439
	Condexa Pro 9x 115	1008	SP 60 – DN100 65 (65A) N	DN100	20140438	SP 60 – DN100 85 (85A) N	DN100	20140440

Description			Échangeurs de chaleur à plaques					
			ΔT_{mi}=10 °C 80 °C → 70 °C 60 °C ← 50 °C			ΔT_{mi}=7,2 °C 85 °C → 75 °C 65 °C ← 60 °C		
N° de générateurs en application en cascade	Modèle	Apport de chaleur nominal kW	Modèle d'échangeur de chaleur	DN	Code	Modèle d'échangeur de chaleur	DN	Code
10	Condexa Pro 10x 57 P	570	SP 40 – DN65 67 (67A) N	DN65	20140425	SP 40 – DN65 111 (111A) N	DN65	20140429
	Condexa Pro 10x 70 P	680	SP 40 – DN65 75 (75A) N	DN65	20140426	SP 40 – DN65 121 (121A) N	DN65	20140432
	Condexa Pro 10x 90	900	SP 60 – DN100 51 (51A) N	DN100	20140435	SP 60 – DN100 73 (73A) N	DN100	20140439
	Condexa Pro 10x 100	970	SP 60 – DN100 59 (59A) N	DN100	20140437	SP 60 – DN100 77 (77A) N	DN100	20083248
	Condexa Pro 10x 115	1120	SP 60 – DN100 73 (73A) N	DN100	20140439	SP 60 – DN100 97 (97A) N	DN100	20083249

4.7 Gestion du circuit secondaire

Description	Remarque	Code
Sonde à immersion	(1)	1220599
Kit électronique pour la gestion d'une zone supplémentaire directe ou mixte (max 16)	(2)	20130811

(1) Utilisée pour la gestion du circuit secondaire/ballon.
(2) Kit requis chaque fois que le nombre de zones de chauffage, direct ou mixte, est supérieur au nombre de chaudières esclaves.

REMARQUE : pour régler la température ambiante, utilisez les thermostats et chronothermostats Riello.

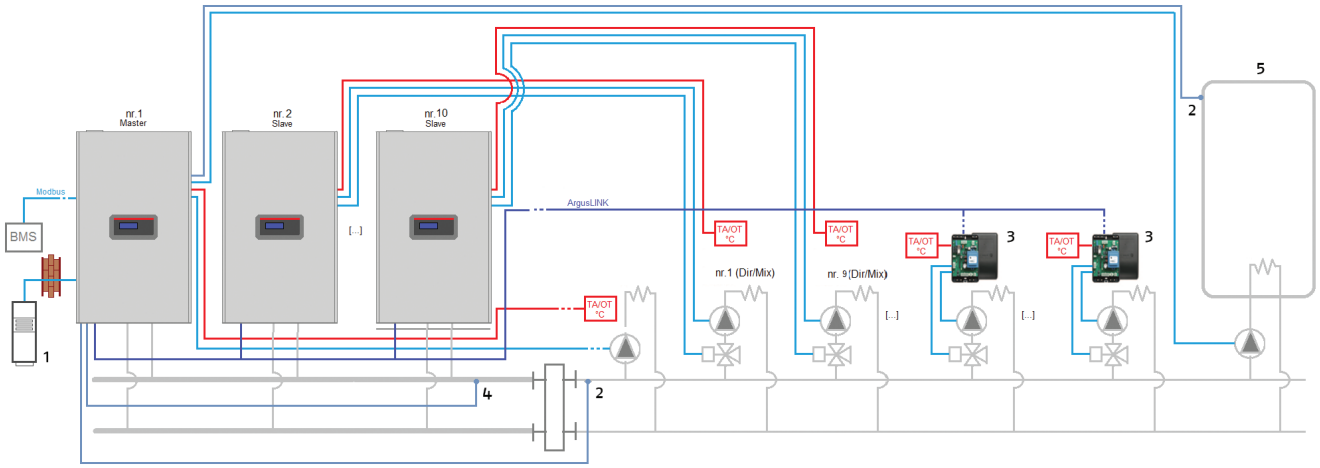

Légende du schéma
1. Sonde extérieure code 20132778
2. Sonde à immersion code 1220599
3. Kit électronique pour la gestion d'une zone supplémentaire directe ou mixte (max 16) code 20130811
4. Sonde primaire code 20175714
5. Cylindre ECS

4.8 Kit de conversion chambre étanche

Description	Code
Kit de conversion de type C (57–70 kW)	20131665
Kit de conversion de type C (90–135 kW)	20131668

4.9 Systèmes d'évacuation de gaz de cheminée

Description	Remarque	Code
Adaptateur Ø80/110	(1)	20131238
Conduit en cascade Ø160 avec vidange de la condensation		20062338
Collecteur Ø160 pour 1 chaudière		20131266
Adaptateur excentrique Ø160/200		20132391
Collecteur Ø200 pour 1 chaudière		20131901
Adaptateur excentrique Ø200/250		20132393

Description	Remarque	Code
Collecteur Ø250 pour 1 chaudière		**20131903**
Raccord en Y Ø160/160		**20132381**
Raccord en Y Ø160/200		**20132384**
Raccord en Y Ø160/250		**20132385**
Raccord en Y Ø200/250		**20132386**

(1) Obligatoire uniquement pour les modèles 57-70.

Configuration FRONTALE – 10 chaudières max

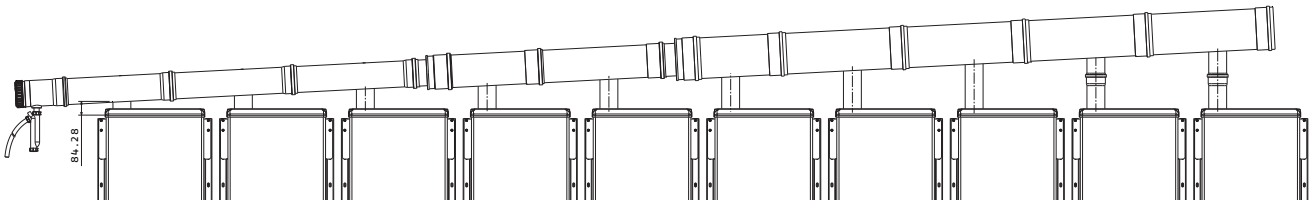

Configuration DOS À DOS – 5 + 5 chaudières max

REMARQUE : la configuration DOS À DOS comporte des lignes séparées pour chaque rangée de chaudières, côté collecteurs et côté opposé.

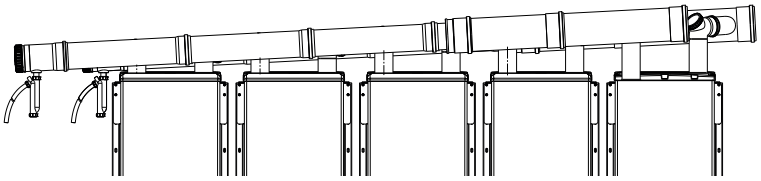

CONFIGURATION DES CONDUITS DE CHEMINÉE

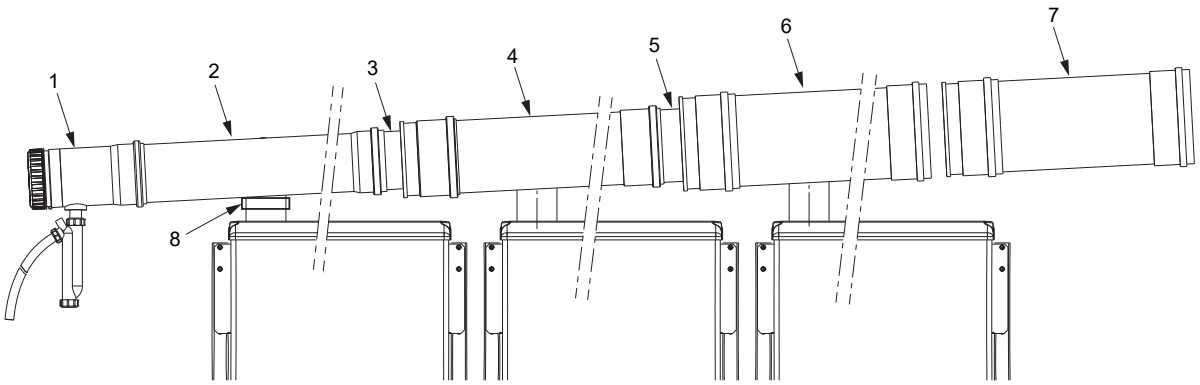

1 Code 20062338 Embout en cascade Ø160 avec évacuation du condensat
2 Code 20131266 Collecteur ø160 pour 1 chaudière
3 Code 20132391 Adaptateur excentrique ø160/200
4 Code 20131901 Collecteur ø200 pour 1 chaudière
5 Code 20132393 Adaptateur excentrique ø200/250
6 Code 20131903 Collecteur ø250 pour 1 chaudière
7 Uniquement pour la disposition DOS À DOS
Code 20132381 Raccord en Y ø160/160
Code 20132384 Raccord en Y ø160/200
Code 20132385 Raccord en Y ø160/250
Code 20132386 Raccord en Y ø200/250
8 Code 20131238 Adaptateur ø80/110 (uniquement pour modèle 57-70)

TABLEAU DE SÉLECTION DES DIAMÈTRES DES COLLECTEURS DES FUMÉES EN FONCTION DU NOMBRE DE CHAUDIÈRES SUR CHAQUE COLLECTEUR

Modèle	CONDEXA PRO 57 P	CONDEXA PRO 70 P	CONDEXA PRO 90	CONDEXA PRO 100	CONDEXA PRO 115	CONDEXA PRO 135
Production de chaleur de la chaudière kW	**57**	**68**	**90**	**97**	**112**	**131**
N° chaudières	DIAMÈTRES AIR/FUMÉES					
1ème	Ø160	Ø160	Ø160	Ø160	Ø160	Ø160
2ème	160	160	160	160	160	160
3ème	160	160	160	160	160	160
4ème	160	160	160	160	160	200
5ème	160	160	200	200	200	200
6ème	160	160	200	200	200	250
7ème	160	200	200	200	250	250
8ème	200	200	250	250	250	250
9ème	200	200	250	250	250	–
10ème	200	200	250	250	250	–

TABLEAU DE SÉLECTION DES CODES DES COLLECTEURS DES FUMÉES EN FONCTION DU NOMBRE DE CHAUDIÈRES EN CONFIGURATION FRONTALE

Modèle	CONDEXA PRO 57 P	CONDEXA PRO 70 P	CONDEXA PRO 90	CONDEXA PRO 100	CONDEXA PRO 115	CONDEXA PRO 135
Production de chaleur de la chaudière kW	**57**	**68**	**90**	**97**	**112**	**131**
N° chaudières	SÉLECTION DES CODES DES COLLECTEURS DES FUMÉES POUR LES CONFIGURATIONS FRONTALES					
2	2 x 20131238 1 x 20062338 2 x 20131266	2 x 20131238 1 x 20062338 2 x 20131266	1 x 20062338 2 x 20131266	1 x 20062338 2 x 20131266	1 x 20062338 2 x 20131266	1 x 20062338 2 x 20131266
3	3 x 20131238 1 x 20062338 3 x 20131266	3 x 20131238 1 x 20062338 3 x 20131266	1 x 20062338 3 x 20131266	1 x 20062338 3 x 20131266	1 x 20062338 3 x 20131266	1 x 20062338 3 x 20131266
4	4 x 20131238 1 x 20062338 4 x 20131266	4 x 20131238 1 x 20062338 4 x 20131266	1 x 20062338 4 x 20131266	1 x 20062338 4 x 20131266	1 x 20062338 4 x 20131266	1 x 20062338 3 x 20131266 1 x 20132391 1 x 20131901
5	5 x 20131238 1 x 20062338 5 x 20131266	5 x 20131238 1 x 20062338 5 x 20131266	1 x 20062338 4 x 20131266 1 x 20132391 1 x 20131901	1 x 20062338 4 x 20131266 1 x 20132391 1 x 20131901	1 x 20062338 4 x 20131266 1 x 20132391 1 x 20131901	1 x 20062338 3 x 20131266 1 x 20132391 2 x 20131901
6	6 x 20131238 1 x 20062338 6 x 20131266	6 x 20131238 1 x 20062338 6 x 20131266	1 x 20062338 4 x 20131266 1 x 20132391 2 x 20131901	1 x 20062338 4 x 20131266 1 x 20132391 2 x 20131901	1 x 20062338 4 x 20131266 1 x 20132391 2 x 20131901	1 x 20062338 3 x 20131266 1 x 20132391 2 x 20131901 1 x 20132393 1 x 20131903
7	7 x 20131238 1 x 20062338 7 x 20131266	7 x 20131238 1 x 20062338 6 x 20131266 1 x 20132391 1 x 20131901	1 x 20062338 4 x 20131266 1 x 20132391 3 x 20131901	1 x 20062338 4 x 20131266 1 x 20132391 3 x 20131901	1 x 20062338 4 x 20131266 1 x 20132391 2 x 20131901 1 x 20132393 1 x 20131903	1 x 20062338 3 x 20131266 1 x 20132391 2 x 20131901 1 x 20132393 2 x 20131903
8	8 x 20131238 1 x 20062338 7 x 20131266 1 x 20132391 1 x 20131901	8 x 20131238 1 x 20062338 6 x 20131266 1 x 20132391 2 x 20131901	1 x 20062338 4 x 20131266 1 x 20132391 3 x 20131901 1 x 20132393 1 x 20131903	1 x 20062338 4 x 20131266 1 x 20132391 3 x 20131901 1 x 20132393 1 x 20131903	1 x 20062338 4 x 20131266 1 x 20132391 2 x 20131901 1 x 20132393 2 x 20131903	1 x 20062338 3 x 20131266 1 x 20132391 2 x 20131901 1 x 20132393 3 x 20131903
9	9 x 20131238 1 x 20062338 7 x 20131266 1 x 20132391 2 x 20131901	9 x 20131238 1 x 20062338 6 x 20131266 1 x 20132391 3 x 20131901	1 x 20062338 4 x 20131266 1 x 20132391 3 x 20131901 1 x 20132393 2 x 20131903	1 x 20062338 4 x 20131266 1 x 20132391 3 x 20131901 1 x 20132393 2 x 20131903	1 x 20062338 4 x 20131266 1 x 20132391 2 x 20131901 1 x 20132393 3 x 20131903	nd
10	10 x 20131238 1 x 20062338 7 x 20131266 1 x 20132391 3 x 20131901	10 x 20131238 1 x 20062338 6 x 20131266 1 x 20132391 4 x 20131901	1 x 20062338 4 x 20131266 1 x 20132391 3 x 20131901 1 x 20132393 3 x 20131903	1 x 20062338 4 x 20131266 1 x 20132391 3 x 20131901 1 x 20132393 3 x 20131903	1 x 20062338 4 x 20131266 1 x 20132391 2 x 20131901 1 x 20132393 4 x 20131903	nd

REMARQUE : dans le cas d'une conduite d'aspiration canalisée et d'une combustion étanche au gaz (type C), il faut doubler les quantités indiqués dans le tableau.

TABLEAU DE SÉLECTION DES CODES DES COLLECTEURS DES FUMÉES EN FONCTION DU NOMBRE DE CHAUDIÈRES EN CONFIGURATION DOS À DOS

Modèle	CONDEXA PRO 57 P	CONDEXA PRO 70 P	CONDEXA PRO 90	CONDEXA PRO 100	CONDEXA PRO 115	CONDEXA PRO 135
Production de chaleur de la chaudière Kw	**57**	**68**	**90**	**97**	**112**	**131**
N° chaudières	SÉLECTION DE CODES DES COLLECTEURS DES FUMÉES POUR LES CONFIGURATIONS DOS À DOS					
2	2 x 20131238 2 x 20062338 2 x 20131266 1 x 20132381	2 x 20131238 2 x 20062338 2 x 20131266 1 x 20132381	2 x 20062338 2 x 20131266 1 x 20132381	2 x 20062338 2 x 20131266 1 x 20132381	2 x 20062338 2 x 20131266 1 x 20132381	2 x 20062338 2 x 20131266 1 x 20132381
3	3 x 20131238 2 x 20062338 3 x 20131266 1 x 20132381	3 x 20131238 2 x 20062338 3 x 20131266 1 x 20132381	2 x 20062338 3 x 20131266 1 x 20132381	2 x 20062338 3 x 20131266 1 x 20132381	2 x 20062338 3 x 20131266 1 x 20132381	2 x 20062338 3 x 20131266 1 x 20132381
4	4 x 20131238 2 x 20062338 4 x 20131266 1 x 20132381	4 x 20131238 2 x 20062338 4 x 20131266 1 x 20132381	2 x 20062338 4 x 20131266 1 x 20132381	2 x 20062338 4 x 20131266 1 x 20132381	2 x 20062338 4 x 20131266 1 x 20132381	2 x 20062338 4 x 20131266 1 x 20132384
5	5 x 20131238 2 x 20062338 5 x 20131266 1 x 20132381	5 x 20131238 2 x 20062338 5 x 20131266 1 x 20132381	2 x 20062338 5 x 20131266 1 x 20132384	2 x 20062338 5 x 20131266 1 x 20132384	2 x 20062338 5 x 20131266 1 x 20132384	2 x 20062338 5 x 20131266 1 x 20132384
6	6 x 20131238 2 x 20062338 6 x 20131266 1 x 20132381	6 x 20131238 2 x 20062338 6 x 20131266 1 x 20132381	2 x 20062338 6 x 20131266 1 x 20132384	2 x 20062338 6 x 20131266 1 x 20132384	2 x 20062338 6 x 20131266 1 x 20132384	2 x 20062338 6 x 20131266 1 x 20132385
7	7 x 20131238 2 x 20062338 7 x 20131266 1 x 20132381	7 x 20131238 2 x 20062338 7 x 20131266 1 x 20132384	2 x 20062338 7 x 20131266 1 x 20132384	2 x 20062338 7 x 20131266 1 x 20132384	2 x 20062338 7 x 20131266 1 x 20132385	2 x 20062338 5 x 20131266 2 x 20132391 2 x 20131901 1 x 20132386
8	8 x 20131238 2 x 20062338 8 x 20131266 1 x 20132384	8 x 20131238 2 x 20062338 8 x 20131266 1 x 20132384	2 x 20062338 8 x 20131266 1 x 20132385	2 x 20062338 8 x 20131266 1 x 20132385	2 x 20062338 8 x 20131266 1 x 20132385	2 x 20062338 6 x 20131266 2 x 20132391 2 x 20131901 1 x 20132386
9	9 x 20131238 2 x 20062338 9 x 20131266 1 x 20132384	9 x 20131238 2 x 20062338 9 x 20131266 1 x 20132384	2 x 20062338 7 x 20131266 2 x 20131901 2 x 20132391 1 x 20132386	2 x 20062338 7 x 20131266 2 x 20131901 2 x 20132391 1 x 20132386	2 x 20062338 7 x 20131266 2 x 20131901 2 x 20132391 1 x 20132386	nd
10	10 x 20131238 2 x 20062338 10 x 20131266 1 x 20132384	10 x 20131238 2 x 20062338 10 x 20131266 1 x 20132384	2 x 20062338 8 x 20131266 2 x 20131901 2 x 20132391 1 x 20132386	2 x 20062338 8 x 20131266 2 x 20131901 2 x 20132391 1 x 20132386	2 x 20062338 8 x 20131266 2 x 20131901 2 x 20132391 1 x 20132386	nd

REMARQUE : dans le cas d'une conduite d'aspiration canalisée et d'une combustion étanche au gaz (type C), il faut doubler les quantités indiqués dans le tableau.

4.10 Systèmes de traitement pour la neutralisation de la condensation

Description	Remarque	Code
Neutralisateur de condensat HN2 (jusqu'à 270 kW)	(1)	**4031811**
Neutralisateur de condensat N2 (jusqu'à 450 kW)		**4031810**
Neutralisateur de condensat N3 (450-1500 kW)		**4031812**
Neutralisateur de condensat HN3 (270-750 kW)	(1)(D)	**4031813**

(1) Équipé de pompes d'extraction.
(D) Disponibilité du matériel dans notre entrepôt : 30 jours ouvrables à compter de la date de validation de la commande.

Condenseurs à gaz au sol d'intérieur

Steel Pro Power



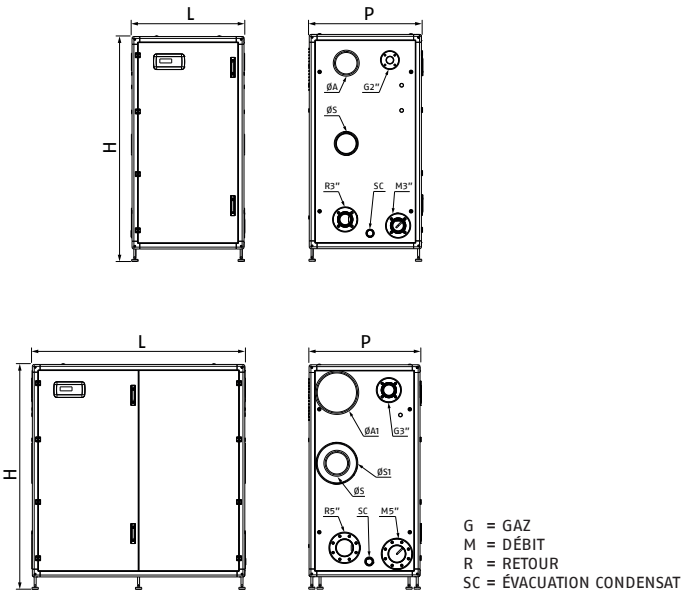

G = GAZ
M = DÉBIT
R = RETOUR
SC = ÉVACUATION CONDENSAT

ERP

- Conformément à la directive 2009/125/CE
- Unités thermiques modulaires à condensation pour applications d'intérieur (d'extérieur avec kit en option) composées d'une armoire technique peinte, de modules thermiques de 57 kW à 131 kW et d'accessoires de système
- Faibles émissions polluantes, classe 6 (UNI EN 15502)

Description	H mm	L mm	P mm	ØA mm	ØA1 mm	ØS mm	ØS1 mm	Poids net kg
STEEL PRO POWER 114-2	1800	900	890	160	-	160	-	270
STEEL PRO POWER 140-2	1800	900	890	160	-	160	-	270
STEEL PRO POWER 180-2	1800	900	890	160	-	160	-	280
STEEL PRO POWER 230-2	1800	900	890	160	-	160	-	300
STEEL PRO POWER 270-2	1800	900	890	-	300	160	300	350
STEEL PRO POWER 300-3	1800	1700	890	160	-	160	-	450
STEEL PRO POWER 345-3	1800	1700	890	160	-	160	-	490
STEEL PRO POWER 405-3	1800	1700	890	-	300	160	300	540
STEEL PRO POWER 460-4	1800	1700	890	160	-	160	-	560
STEEL PRO POWER 540-4	1800	1700	890	-	300	160	300	600

Steel Pro Power est le nouveau système de condensat modulaire de Riello, spécialement conçu et développé pour atteindre des valeurs de rendement énergétique très élevées, en minimisant l'espace occupé.
Le système, prêt pour une installation simple et rapide, se compose d'armoires techniques conçues selon les principes de la modularité, constituées d'un ensemble de cadres en aluminium anodisé et de panneaux peints.
Le produit standard est adapté à une installation à l'intérieur à chambre ouverte et peut être transformé en version étanche ou en version pour installation à l'extérieur avec l'installation de kits d'accessoires spécifiques. Les armoires sont équipées de 2, 3 ou 4 éléments chauffants de 57 à 131 kW, pour un apport total de chaleur de 114 à 524 kW et sont disponibles dans les versions qui associent à chaque module thermique des circulateurs à faible consommation (modèles « P ») ou des vannes à 2 voies (modèles « V ») ; la fourniture standard comprend également un contrôle électronique, une alimentation et un retour hydraulique, des collecteurs de gaz, de fumées et d'évacuation du condensat.
Les échangeurs de chaleur, aux géométries brevetées, sont constitués de deux tuyaux concentriques lisses en acier inoxydable, ayant la section pentagonale à l'intérieur et la section circulaire à l'extérieur de la chambre ; ils ont été spécialement conçus pour maximiser la surface d'échange, offrant une résistance maximale à la corrosion et des pertes de charge minimales. Ces caractéristiques vous permettent de travailler avec un ΔT élevé, réduisant ainsi le temps de démarrage du système.
Les modèles avec échangeur de 131 kW (270-405-540) sont conçus pour une installation en cascade côte à côte, jusqu'à un maximum de 10 unités et une puissance de 1310 kW au total. L'électronique de contrôle, compatible avec le protocole MOD-BUS, permet la régulation climatique avec gestion en cascade des modules thermiques, commutation automatique été/hiver, possibilité de télégestion via une entrée 0..10 V et un signal de sortie d'alarme.

Le système de contrôle gère la distribution de la chaleur sur le circuit secondaire, en contrôlant : une zone directe, une ou plusieurs zones mixtes (de 1 à 3 selon le modèle) et le circuit du ballon.
Grâce aux accessoires spéciaux, il est également possible de gérer des zones mixtes supplémentaires (jusqu'à 16 au maximum).
Une gestion optimale de la combustion et des taux de modulation élevés (jusqu'à 1:50) permettent un rendement élevé et de faibles émissions polluantes (Classe 6 selon la norme UNI EN 15502). La continuité du service est garantie par la modularité du système : même en cas de défaillance d'un module, le fonctionnement global ne doit pas être compromis. Les accessoires conçus pour garantir une installation simple, rapide et complète de la centrale thermique sont également disponibles. Pression maximale de fonctionnement 6 bars.

DONNÉES TECHNIQUES

Description	Puissance - kW			Rendement - %			Remarque	Langue	Code
	Puissance utile 80 °/60 ° max	Puissance utile 50°/30° max	Apport de foyer min-max	Pn utile (80 °/60 °)	Pn utile (50°/30°)	Utile 30 % Pn (50 °/30 °)			
UNITÉS D'INTÉRIEUR - VERSION À POMPE MODULANTE									
STEEL PRO POWER 114-2 P	111,4	123,8	13,7-114	97,7	108,6	109,4	(1)	IT/EN FR/DE ES/PT RU/UA PL/RO GR/CR CH/BE/HU	**20138572** **20162048** **20162091** **20162140** **20162171** **20162191** **20192691**
STEEL PRO POWER 140-2 P	134,0	147,8	13,7-136	98,5	108,1	109,3	(1)	IT/EN FR/DE ES/PT RU/UA PL/RO GR/CR CH/BE/HU	**20138573** **20162051** **20162092** **20162141** **20162172** **20162192** **20192692**
STEEL PRO POWER 180-2 P	176,6	194,8	19,4-180	98,1	108,3	108,9	(1)	IT/EN FR/DE ES/PT RU/UA PL/RO GR/CR CH/BE/HU	**20138574** **20162052** **20162093** **20162143** **20162173** **20162193** **20192693**
STEEL PRO POWER 230-2 P	219,6	242,2	22,4-223,2	98,4	108,6	108,9	(1)	IT/EN FR/DE ES/PT RU/UA PL/RO GR/CR CH/BE/HU	**20138575** **20162060** **20162094** **20162144** **20162174** **20162194** **20192694**
STEEL PRO POWER 270-2 P	258,0	284,2	26,3-262	98,5	108,3	109,4	(1)(4)	IT/EN FR/DE ES/PT RU/UA PL/RO GR/CR CH/BE/HU	**20138576** **20162063** **20162095** **20162145** **20162175** **20162195** **20192695**
STEEL PRO POWER 300-3 P	285,9	315,3	19,4-291	98,2	108,2	108,9	(2)	IT/EN FR/DE ES/PT RU/UA PL/RO GR/CR CH/BE/HU	**20138577** **20162064** **20162097** **20162146** **20162176** **20162196** **20192696**
STEEL PRO POWER 345-3 P	329,4	363,6	22,4-334,8	98,4	108,6	108,9	(2)	IT/EN FR/DE ES/PT RU/UA PL/RO GR/CR CH/BE/HU	**20138578** **20162065** **20162098** **20162148** **20162177** **20162197** **20192697**
STEEL PRO POWER 405-3 P	387,0	426,3	26,3-393	98,5	108,3	109,4	(2)(4)	IT/EN FR/DE ES/PT RU/UA PL/RO GR/CR CH/BE/HU	**20138579** **20162066** **20162101** **20162151** **20162178** **20162198** **20192698**

Description	Puissance - kW			Rendement - %			Remarque	Langue	Code
	Puissance utile 80 °/60 ° max	Puissance utile 50°/30° max	Apport de foyer min-max	Pn utile (80 °/60 °)	Pn utile (50°/30°)	Utile 30 % Pn (50 °/30 °)			
UNITÉS D'INTÉRIEUR - VERSION À POMPE MODULANTE									
STEEL PRO POWER 460-4 P	439,2	484,4	22,4-446,4	98,4	108,6	108,9	(3)	IT/EN FR/DE ES/PT RU/UA PL/RO GR/CR CH/BE/HU	**20138580** **20162074** **20162103** **20162152** **20162179** **20162199** **20192699**
STEEL PRO POWER 540-4 P	516,0	568,4	26,3-524	98,5	108,3	109,4	(3)(4)	IT/EN FR/DE ES/PT RU/UA PL/RO GR/CR CH/BE/HU	**20138581** **20162077** **20162104** **20162153** **20162180** **20162200** **20192700**

(1) Modèle avec 2 éléments thermiques.
(2) Modèle avec 3 éléments thermiques.
(3) Modèle avec 4 éléments thermiques.
(4) Modèles utilisables pour les systèmes en cascade.

GUIDE DE CONFIGURATION DU SYSTÈME ET SÉLECTION DES ACCESSOIRES



1. CONFIGURATION DE LA CHAUDIÈRE
2. KIT DE TRANSFORMATION COMBUSTION ÉTANCHE (TYPE C)
3. INTERCEPTION HYDRAULIQUE DES MODULES THERMIQUES
4. COLLECTEURS, KITS DE SÉCURITÉ ET ACCESSOIRES HYDRAULIQUES
5. SÉPARATEURS HYDRAULIQUES/ ÉCHANGEURS DE CHALEUR À PLAQUES
6. ACCESSOIRES AUXILIAIRES POUR LE BOÎTIER TECHNIQUE
7. ACCESSOIRES AUXILIAIRES POUR INSTALLATION À L'EXTÉRIEUR
8. ACCESSOIRES GESTION DU CIRCUIT SECONDAIRE
9. SYSTÈMES DE TRAITEMENT POUR LA NEUTRALISATION DU CONDENSAT

1. CONFIGURATION DE LA CHAUDIÈRE

Choix du type d'installation :
A – Autonome
B – Cascade

A – APPORT DE CHALEUR AUTONOME

Description	STEEL PRO POWER									
	114-2	140-2	180-2	230-2	270-2	300-3	345-3	405-3	460-4	540-4
Apport de chaleur nominal kW	114	136	180	224	262	291	336	393	448	524

B – APPORT DE CHALEUR DU SYSTÈME EN CASCADE

Description	Apport de chaleur kW	STEEL PRO POWER 270-2 P/270-2 V	STEEL PRO POWER 405-3 P/405-3 V	STEEL PRO POWER 540-4 P/540-4 V
		N° d'unités		
STEEL PRO POWER SYSTEM 675	655	1	1	–
STEEL PRO POWER SYSTEM 810	786	1	–	1
STEEL PRO POWER SYSTEM 945	917	–	1	1
STEEL PRO POWER SYSTEM 1080	1048	–	–	2
STEEL PRO POWER SYSTEM 1215	1179	1	1	1
STEEL PRO POWER SYSTEM 1350	1310	1	–	2

2. KIT DE TRANSFORMATION COMBUSTION ÉTANCHE (TYPE C)

Description	Code
Adaptateur d'air Ø50/80 mm	**20145144**
Kit de tuyau d'air pour le raccordement de la turbine/collecteur Ø160 mm	**20145141**
Kit de tuyau d'air pour le raccordement de la turbine/collecteur Ø300 mm	**20145137**
Collecteur d'air pour les modèles de Ø160 mm – pour les modèles avec 2 modules thermiques	**20145185**
Collecteur d'air pour les modèles de Ø160 mm – pour les modèles avec ¾ modules thermiques	**20145186**
Collecteur d'air pour les modèles de Ø300 mm – pour les modèles avec 2 modules thermiques	**20145187**
Collecteur d'air pour les modèles de Ø300 mm – pour les modèles avec ¾ modules thermiques	**20145189**

TABLEAU DE CORRESPONDANCE DES CODES DES KITS DE TRANSFORMATION ÉTANCHE PAR RAPPORT AU MODÈLE D'UNITÉ

Description	Code du kit/Quantité						
	20145144	20145141	20145137	20145185	20145186	20145187	20145189
STEEL PRO POWER 114-2	2x ●	2x ●		1x ●			
STEEL PRO POWER 140-2	2x ●	2x ●		1x ●			
STEEL PRO POWER 180-2		2x ●		1x ●			
STEEL PRO POWER 230-2		2x ●		1x ●			
STEEL PRO POWER 270-2			2x ●			1x ●	
STEEL PRO POWER 300-3		3x ●			1x ●		
STEEL PRO POWER 345-3		3x ●			1x ●		
STEEL PRO POWER 405-3			3x ●				1x ●
STEEL PRO POWER 460-4		4x ●			1x ●		
STEEL PRO POWER 540-4			4x ●				1x ●
STEEL PRO POWER SYSTEM 675			5x ●			1x ●	1x ●
STEEL PRO POWER SYSTEM 810			6x ●			1x ●	1x ●
STEEL PRO POWER SYSTEM 945			7x ●				2x ●
STEEL PRO POWER SYSTEM 1080			8x ●				2x ●
STEEL PRO POWER SYSTEM 1215			9x ●			1x ●	2x ●
STEEL PRO POWER SYSTEM 1350			10x ●			1x ●	2x ●

3. INTERCEPTION HYDRAULIQUE DES MODULES THERMIQUES

Description	Remarque	Code
Kit de vanne à 2 voies pour kit d'interception hydraulique	(1)	**20145169**

(1) À commander en nombre égal au nombre de modules dans le système.

4. COLLECTEURS, KITS DE SÉCURITÉ ET ACCESSOIRES HYDRAULIQUES

Description	Remarque	Code
Kit de jonction pour cascade (Émissions Ø300 – Air Ø300 – Condensation Ø50)		**20157593**
Kit de jonction pour cascade avec entretoise (150 mm)	(1)	**20145237**
Kit de sécurité	(2)	**20071190**
Soupape de sécurité jusqu'à 460 kW (5,4 bars ØG.¾" F)		**20023104**
Soupape de sécurité jusqu'à 580 kW (5,4 bars ØG.1" F)		**20023106**
Kit de vanne d'arrêt de combustible (VIC) – ØG.1"	(3)(4)	**20009486**
Kit de vanne d'arrêt de combustible (VIC) – ØG.1" ½	(4)(5)	**20009482**
Kit de vanne d'arrêt de combustible (VIC) – ØG.2"	(4)(6)	**20009483**
Kit de vanne d'arrêt de combustible (VIC) – ØG.3"	(4)(7)	**20061640**
Kit de réduction à brides 3"/2" (DN80/DN50)		**20145184**
Kit d'adaptateur fileté ØG.2"/DN50 PN6 2" bridé pour robinet d'arrêt		**20094187**
Kit d'adaptateur bridé ØG.3" DN80 PN16/DN80 PN6 3" bridé pour robinet d'arrêt		**20161191**
Adaptateur gaz 2" – 1" pour robinet d'arrêt		**20147994**
Adaptateur gaz 2" – 1" ½ pour robinet d'arrêt		**20147990**
Kit d'adaptation pour robinet d'arrêt bridé de DN80 à ØG.2" fileté		**20146852**
Kit de réduction à brides 5"/3" (DN125/DN80)		**20145183**
Kit de bouchons de fermeture 3"	(8)	**20070903**
Kit de bouchons de fermeture 5"	(8)	**20070907**
Kit de bride 3"		**20082190**
Kit de bride 5"		**20082191**
Kit de rallonge 3"	(9)(11)	**20167872**
Kit de rallonge 5"	(10)(11)	**20167873**
Collecteur de débit hydraulique 3"		**20145172**
Collecteur de débit hydraulique 5"		**20145177**
Collecteur de retour hydraulique 3"		**20145181**
Collecteur de retour hydraulique 5"		**20145182**

(D) Disponibilité du matériel dans notre entrepôt : 25 jours ouvrables à compter de la date de validation de la commande.
(1) Comprend les raccordements H_2O 5" – Gaz 3" – Fumées Ø300 – Condensat Ø50.
(2) Ne comprend pas la soupape de sécurité et le robinet d'arrêt.
(3) Recommandé jusqu'à une puissance maximale de 131 kW, calculée en tenant compte de la pression d'alimentation en gaz = 20 mbars.
(4) Température opérationnelle 97 °C – Tuyau capillaire 5 m.
(5) Recommandé jusqu'à une puissance maximale de 230 kW, calculée en tenant compte de la pression d'alimentation en gaz = 20 mbars.
(6) Recommandé jusqu'à une puissance maximale de 580 kW, calculée en tenant compte de la pression d'alimentation en gaz = 20 mbars.
(7) Recommandé jusqu'à une puissance maximale de 1310 kW, calculée en tenant compte de la pression d'alimentation en gaz = 20 mbars.
(8) Kit pour fermer le côté non utilisé.
(9) À installer en cas d'interface de circuit primaire/secondaire à distance avec ou sans armoire technique jusqu'à 485 kW.
(10) À installer en cas d'interface de circuit primaire/secondaire à distance avec ou sans armoire technique jusqu'à 1310 kW.
(11) Sur le tuyau de refoulement, il existe des manchons spécifiques pour le logement des dispositifs du kit de sécurité.

REMARQUE : pour calculer la production maximale admissible du robinet d'arrêt, avec des pressions d'alimentation autres que 20 mbars, contactez le service de prévente.

5. SÉPARATEURS HYDRAULIQUES/ÉCHANGEURS DE CHALEUR À PLAQUES

Description	Remarque	Code
Séparateur hydraulique 3" (jusqu'à 485 kW)		**20145255**
Séparateur hydraulique 5" (jusqu'à 1310 kW)		**20145260**
Boîtier technique gauche avec séparateur hydraulique (jusqu'à 485 kW)	(1)	**20145252**
Boîtier technique gauche avec séparateur hydraulique (jusqu'à 1310 kW)	(D)(1)	**20145254**
Boîtier technique droit avec séparateur hydraulique (jusqu'à 485 kW)	(1)	**20145247**
Boîtier technique droit avec séparateur hydraulique (jusqu'à 1310 kW)	(D)(1)	**20145250**
Kit de raccordement pour échangeur de chaleur à plaques DN80/DN50		**20146827**
Kit de raccordement pour échangeur de chaleur à plaques DN125/DN65		**20146828**
Kit de raccordement pour échangeur de chaleur à plaques DN125/DN100		**20146829**
Boîtier technique gauche pour échangeur de chaleur à plaques (jusqu'à 485 kW)		**20146833**
Boîtier technique gauche pour échangeur de chaleur à plaques (jusqu'à 800 kW)	(D)	**20146835**
Boîtier technique gauche pour échangeur de chaleur à plaques (jusqu'à 1310 kW)	(D)	**20146836**
Boîtier technique droit pour échangeur de chaleur à plaques (jusqu'à 485 kW)		**20146830**
Boîtier technique droit pour échangeur de chaleur à plaques (jusqu'à 800 kW)	(D)	**20146831**
Boîtier technique droit pour échangeur de chaleur à plaques (jusqu'à 1310 kW)	(D)	**20146832**
Boîtier technique droit/gauche ou kit de rallonge 3" (270/485 kW)	(D)(2)(3)	**20158562**
Boîtier technique droit/gauche ou kit de rallonge 5" (580/1310 kW)	(D)(2)(3)	**20158564**

(D) Disponibilité du matériel dans notre entrepôt : 25 jours ouvrables à compter de la date de validation de la commande.
(1) Il contient le séparateur hydraulique.
(2) Pompe de type simple ou double.
(3) Ils ne contiennent pas le circulateur à l'intérieur.

TABLEAU DE CORRESPONDANCE DES DISPOSITIFS DE SÉCURITÉ PAR RAPPORT AU MODÈLE D'UNITÉ

Description	Soupapes sécurité	Soupapes de sécurité	ROBINETS d'arrêt										
	ACCESSOIRES OBLIGATOIRES							ACCESSOIRES À SÉLECTIONNER EN FONCTION DE L'INSTALLATION					
								Sans boîtier technique			Avec boîtier technique		
	Kit de sécurité	Soupape de sécurité jusqu'à 460 kW (5,4 bars ØG.¾" F)	Soupape de sécurité jusqu'à 580 kW (5,4 bars ØG.1" F)	Kit de vanne d'arrêt de combustible (VIC) - ØG.1"	Kit de vanne d'arrêt de combustible (VIC) - ØG.1" ½	Kit de vanne d'arrêt de combustible (VIC) - ØG.2"	Kit de vanne d'arrêt de combustible (VIC) - ØG.3"	Kit de réduction bridé 3"/2" (DN80/DN50)	Kit d'adaptateur fileté ØG.2" / DN50 PN6 2" bridé	Kit d'adaptateur bridé ØG.3" DN80 PN16/DN80 PN6 3" bridé	Kit de réduction bridé 3"/2" (DN80/DN50)	Kit d'adaptateur fileté ØG.2" / DN80 bridé
	20071190	20023104	20023106	20009486	20009482	20009483	20061640	20145184	20094187	20161191	20145184	20146852
STEEL PRO POWER 114-2	1x ●	1x ●		1x ●					1x ●			
STEEL PRO POWER 140-2	1x ●	1x ●			1x ●				1x ●			
STEEL PRO POWER 180-2	1x ●	1x ●			1x ●				1x ●			
STEEL PRO POWER 230-2	1x ●	1x ●			1x ●				1x ●			
STEEL PRO POWER 270-2	1x ●	1x ●				1x ●		1x ●	1x ●		1x ●	
STEEL PRO POWER 300-3	1x ●	1x ●				1x ●			1x ●			
STEEL PRO POWER 345-3	1x ●	1x ●				1x ●			1x ●			
STEEL PRO POWER 405-3	1x ●	1x ●				1x ●		1x ●	1x ●		1x ●	
STEEL PRO POWER 460-4	1x ●	1x ●				1x ●			1x ●			
STEEL PRO POWER 540-4	1x ●		1x ●			1x ●		1x ●	1x ●			1x ●
STEEL PRO POWER SYSTEM 675	1x ●	2x ●					1x ●			1x ●		
STEEL PRO POWER SYSTEM 810	1x ●	2x ●					1x ●			1x ●		
STEEL PRO POWER SYSTEM 945	1x ●	2x ●					1x ●			1x ●		
STEEL PRO POWER SYSTEM 1080	1x ●	3x ●					1x ●			1x ●		
STEEL PRO POWER SYSTEM 1215	1x ●	3x ●					1x ●			1x ●		
STEEL PRO POWER SYSTEM 1350	1x ●	3x ●					1x ●			1x ●		

TABLEAU DE CORRESPONDANCE DES CODES DE RÉDUCTION HYDRAULIQUE DES BRIDES PAR RAPPORT AU MODÈLE D'UNITÉ

Description	Kit de réduction à brides 5"/3" (DN125/DN80)	Kit de bouchons de fermeture 3"	Kit de bouchons de fermeture 5"	Kit de brides traversantes 3"	Kit de brides traversantes 5"
	20145183	20070903	20070907	20082190	20082191
STEEL PRO POWER 114-2		1x ●		2x ●	
STEEL PRO POWER 140-2		1x ●		2x ●	
STEEL PRO POWER 180-2		1x ●		2x ●	
STEEL PRO POWER 230-2		1x ●		2x ●	
STEEL PRO POWER 270-2	2x ● (*)		1x ●	2x ●	
STEEL PRO POWER 300-3		1x ●		2x ●	
STEEL PRO POWER 345-3		1x ●		2x ●	
STEEL PRO POWER 405-3	2x ● (*)		1x ●	2x ●	
STEEL PRO POWER 460-4		1x ●		2x ●	
STEEL PRO POWER 540-4			1x ●		2x ●
STEEL PRO POWER SYSTEM 675			1x ●		2x ●
STEEL PRO POWER SYSTEM 810			1x ●		2x ●
STEEL PRO POWER SYSTEM 945			1x ●		2x ●
STEEL PRO POWER SYSTEM 1080			1x ●		2x ●
STEEL PRO POWER SYSTEM 1215			1x ●		2x ●
STEEL PRO POWER SYSTEM 1350			1x ●		2x ●

(*) Accessoires nécessaires pour le raccordement hydraulique au boîtier technique.

TABLEAU DE SÉLECTION KIT DE RALLONGE

Description	Avec/sans boîtier technique		Avec boîtier technique			
	Kit de rallonge 3"	Kit de rallonge 5"	Boîtier technique droit/gauche ou kit de rallonge 3"	Boîtier technique droit/gauche ou kit de rallonge 5"	Adaptateur gaz 2" - 1" ½ pour robinet d'arrêt	Adaptateur gaz 2" - 1" pour robinet d'arrêt
	20167872	20167873	20158562	20158564	20147990	20147994
STEEL PRO POWER 114-2	●		●		●	
STEEL PRO POWER 140-2	●		●			●
STEEL PRO POWER 180-2	●		●			●
STEEL PRO POWER 230-2	●		●			●
STEEL PRO POWER 270-2	●		●			
STEEL PRO POWER 300-3	●		●			
STEEL PRO POWER 345-3	●		●			
STEEL PRO POWER 405-3	●		●			
STEEL PRO POWER 460-4	●		●			
STEEL PRO POWER 540-4		●		●		
STEEL PRO POWER SYSTEM 675		●		●		
STEEL PRO POWER SYSTEM 810		●		●		
STEEL PRO POWER SYSTEM 945		●		●		
STEEL PRO POWER SYSTEM 1080		●		●		
STEEL PRO POWER SYSTEM 1215		●		●		
STEEL PRO POWER SYSTEM 1350		●		●		

TABLEAU DE SÉLECTION DES ARMOIRES TECHNIQUES POUR LES BOÎTIERS DES KITS DE RALLONGE

Description	Adaptateur gaz 2" - 1" pour robinet d'arrêt	Adaptateur gaz 2" - 1" ½ pour robinet d'arrêt	Boîtier technique droit/gauche ou kit de rallonge 3"	Boîtier technique droit/gauche ou kit de rallonge 5"
	20147994	20147990	20158562	20158564
STEEL PRO POWER 114-2	●		●	
STEEL PRO POWER 140-2		●	●	
STEEL PRO POWER 180-2		●	●	
STEEL PRO POWER 230-2		●	●	
STEEL PRO POWER 270-2			●	
STEEL PRO POWER 300-3			●	
STEEL PRO POWER 345-3			●	
STEEL PRO POWER 405-3			●	
STEEL PRO POWER 460-4			●	
STEEL PRO POWER 540-4				●
STEEL PRO POWER SYSTEM 675				●
STEEL PRO POWER SYSTEM 810				●
STEEL PRO POWER SYSTEM 945				●
STEEL PRO POWER SYSTEM 1080				●
STEEL PRO POWER SYSTEM 1215				●
STEEL PRO POWER SYSTEM 1350				●

TABLEAU DE CORRESPONDANCE DU SÉPARATEUR HYDRAULIQUE ET DES ACCESSOIRES PAR RAPPORT AU MODÈLE D'UNITÉ

Description	Sans boîtier technique						Avec boîtier technique			
	Installation du côté droit/gauche						Installation du côté gauche		Installation du côté droit	
	Connexions 3" jusqu'à 485 kW	Connexions 5" jusqu'à 1310 kW	Collecteur de débit hydraulique de 3"	Collecteur de débit hydraulique de 5"	Collecteur de retour hydraulique de 3"	Collecteur de retour hydraulique de 5"	Boîtier technique gauche pour séparateur hydraulique jusqu'à 485 kW	Boîtier technique gauche pour séparateur hydraulique jusqu'à 1310 kW	Boîtier technique droit pour séparateur hydraulique jusqu'à 485 kW	Boîtier technique droit pour séparateur hydraulique jusqu'à 1310 kW
	20145255	20145260	20145172	20145177	20145181	20145182	20145252	20145254	20145247	20145250
STEEL PRO POWER 114-2	●		●		●		●		●	
STEEL PRO POWER 140-2	●		●		●		●		●	
STEEL PRO POWER 180-2	●		●		●		●		●	
STEEL PRO POWER 230-2	●		●		●		●		●	
STEEL PRO POWER 270-2	●		●		●		●		●	
STEEL PRO POWER 300-3	●		●		●		●		●	
STEEL PRO POWER 345-3	●		●		●		●		●	
STEEL PRO POWER 405-3	●		●		●		●		●	
STEEL PRO POWER 460-4	●		●		●		●		●	
STEEL PRO POWER 540-4		●		●		●		●		●
STEEL PRO POWER SYSTEM 675		●		●		●		●		●
STEEL PRO POWER SYSTEM 810		●		●		●		●		●
STEEL PRO POWER SYSTEM 945		●		●		●		●		●
STEEL PRO POWER SYSTEM 1080		●		●		●		●		●
STEEL PRO POWER SYSTEM 1215		●		●		●		●		●
STEEL PRO POWER SYSTEM 1350		●		●		●		●		●

COMBINAISONS D'ÉCHANGEURS DE CHALEUR À PLAQUES POUR LE FONCTIONNEMENT DE LA CHAUDIÈRE AVEC (ΔT PRIMAIRE = 10 °C EN MOYENNE ENTRE PRIMAIRE ET SECONDAIRE)

Description	Échangeur de chaleur à plaques ΔTml = 10 °C 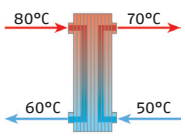														
	SP 35-DN50 25 (25A) N	SP 35-DN50 31 (31A) N	SP 35-DN50 39 (39A) N	SP 35-DN50 45 (45A) N	SP 35-DN50 49 (49A) N	SP 35-DN50 57 (57A) N	SP 35-DN50 65 (65A) N	SP 35-DN50 75 (75A) N	SP 40-DN65 59 (59A) N	SP 40-DN65 75 (75A) N	SP 40-DN65 93 (93A) N	SP 60-DN100 51 (51A) N	SP 60-DN100 59 (59A) N	SP 60-DN100 65 (65A) N	SP 60-DN100 73 (73A) N
	20140410	20140411	20140413	20140414	20140415	20140416	20140418	20140419	20014231	20140426	20140427	20140435	20140437	20140438	20140439
STEEL PRO POWER 114-2	●														
STEEL PRO POWER 140-2	●														
STEEL PRO POWER 180-2		●													
STEEL PRO POWER 230-2			●												
STEEL PRO POWER 270-2				●											
STEEL PRO POWER 300-3					●										
STEEL PRO POWER 345-3						●									
STEEL PRO POWER 405-3							●								
STEEL PRO POWER 460-4								●							
STEEL PRO POWER 540-4									●						
STEEL PRO POWER SYSTEM 675										●					
STEEL PRO POWER SYSTEM 810											●				
STEEL PRO POWER SYSTEM 945												●			
STEEL PRO POWER SYSTEM 1080													●		
STEEL PRO POWER SYSTEM 1215														●	
STEEL PRO POWER SYSTEM 1350															●

REMARQUE : une fois l'échangeur sélectionné, il est nécessaire d'associer les accessoires indiqués dans le « **Tableau de sélection des accessoires hydrauliques pour l'installation d'un échangeur de chaleur** ».

COMBINAISONS D'ÉCHANGEURS DE CHALEUR À PLAQUES POUR LE FONCTIONNEMENT DE LA CHAUDIÈRE AVEC (ΔT PRIMAIRE = 7,2 °C EN MOYENNE ENTRE PRIMAIRE ET SECONDAIRE)

Description	Échangeur de chaleur à plaques ΔTml = 7,2 °C 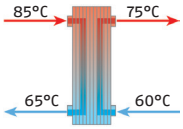														
	SP 35-DN50 35 (35A) N	SP 35-DN50 39 (39A) N	SP 35-DN50 49 (49A) N	SP 35-DN50 65 (65A) N	SP 35-DN50 75 (75A) N	SP 35-DN50 81 (81A) N	SP 35-DN50 93 (93A) N	SP 35-DN50 105 (105A) N	SP 35-DN50 121 (121A) N	SP 40-DN65 99 (99A) N	SP 40-DN65 121 (121A) N	SP 40-DN65 145 (145A) N	SP 60-DN100 73 (73A) N	SP 60-DN100 85 (85A) N	SP 60-DN100 97 (97A) N
	20140412	20140413	20140415	20140418	20140419	20140420	20140421	20140423	20140424	20140428	20140432	20140433	20140439	20140440	20083249
STEEL PRO POWER 114-2	●														
STEEL PRO POWER 140-2		●													
STEEL PRO POWER 180-2			●												
STEEL PRO POWER 230-2				●											
STEEL PRO POWER 270-2					●										
STEEL PRO POWER 300-3						●									
STEEL PRO POWER 345-3							●								
STEEL PRO POWER 405-3								●							
STEEL PRO POWER 460-4									●						
STEEL PRO POWER 540-4										●					
STEEL PRO POWER SYSTEM 675											●				
STEEL PRO POWER SYSTEM 810												●			
STEEL PRO POWER SYSTEM 945													●		
STEEL PRO POWER SYSTEM 1080														●	
STEEL PRO POWER SYSTEM 1215															●
STEEL PRO POWER SYSTEM 1350															●

REMARQUE : une fois l'échangeur sélectionné, il est nécessaire d'associer les accessoires indiqués dans le « **Tableau de sélection des accessoires hydrauliques pour l'installation d'un échangeur de chaleur** ».

TABLEAU DE CORRESPONDANCE DES ACCESSOIRES HYDRAULIQUES POUR L'INSTALLATION DE L'ÉCHANGEUR DE CHALEUR PAR RAPPORT AU MODÈLE D'UNITÉ

Description	Sans boîtier technique			Avec boîtier technique					
				Installation du côté gauche			Installation du côté droit		
	Kit de raccordement pour échangeur de chaleur à plaques DN80 (Ø3")/DN50	Kit de raccordement pour échangeur de chaleur à plaques DN125 (Ø5")/DN65	Kit de raccordement pour échangeur de chaleur à plaques DN125 (Ø5")/DN100	Boîtier technique gauche pour échangeur de chaleur à plaques jusqu'à 485 kW	Boîtier technique gauche pour échangeur de chaleur à plaques jusqu'à 800 kW	Boîtier technique gauche pour échangeur de chaleur à plaques jusqu'à 1310 kW	Boîtier technique droit pour échangeur de chaleur à plaques jusqu'à 485 kW	Boîtier technique droit pour échangeur de chaleur à plaques jusqu'à 800 kW	Boîtier technique droit pour échangeur de chaleur à plaques jusqu'à 1310 kW
	20146827	20146828	20146829	20146833	20146835	20146836	20146830	20146831	20146832
STEEL PRO POWER 114-2	●			●			●		
STEEL PRO POWER 140-2	●			●			●		
STEEL PRO POWER 180-2	●			●			●		
STEEL PRO POWER 230-2	●			●			●		
STEEL PRO POWER 270-2	●			●			●		
STEEL PRO POWER 300-3	●			●			●		
STEEL PRO POWER 345-3	●			●			●		
STEEL PRO POWER 405-3	●			●			●		
STEEL PRO POWER 460-4	●			●			●		
STEEL PRO POWER 540-4		●			●			●	
STEEL PRO POWER SYSTEM 675		●			●			●	
STEEL PRO POWER SYSTEM 810		●			●			●	
STEEL PRO POWER SYSTEM 945			●			●			●
STEEL PRO POWER SYSTEM 1080			●			●			●
STEEL PRO POWER SYSTEM 1215			●			●			●
STEEL PRO POWER SYSTEM 1350			●			●			●

6. ACCESSOIRES AUXILIAIRES POUR LE BOÎTIER TECHNIQUE

Description	Remarque	Code
Boîtier technique du collecteur air/cheminée Ø160 mm L = 900 mm	(1)	**20147030**
Boîtier technique du collecteur air/cheminée Ø300 mm L = 900 mm	(1)	**20147028**
Boîtier technique du collecteur air/cheminée Ø160 mm L = 1800 mm	(1)	**20157595**
Boîtier technique du collecteur air/cheminée Ø300 mm L = 1800 mm	(1)	**20157598**
Boîtier technique du collecteur cheminée « S » Ø300 mm L = 1800 mm (SP60-DN100)	(1)	**20157599**
Bandes pour l'entretien par grue de levage		**20146844**
Roues d'entretien	(2)	**20146845**
Kit de service et d'urgence d'éclairage intérieur		**20146846**

(1) À utiliser comme indiqué dans les tableaux ci-dessous.
(2) À utiliser lors de l'installation.

CONFIGURATION DE LA CHAUDIÈRE À CHAMBRE OUVERTE

Tableau de sélection	Côté évacuation	Côté boîtier technique
Tableau A	Droit	Droit
	Gauche	Gauche
Collecteurs pas nécessaires	Gauche	Droit
	Droit	Gauche

CONFIGURATION DE LA CHAUDIÈRE À CHAMBRE ÉTANCHE

Tableau de sélection	Côté évacuation	Côté aspiration d'air	Côté boîtier technique
Tableau A	Droit	Droit	Droit
	Gauche	Gauche	Gauche
Tableau B	Gauche	Droit	Droit
	Gauche	Droit	Gauche
	Droit	Gauche	Droit
	Droit	Gauche	Gauche
Collecteurs pas nécessaires	Gauche	Gauche	Droit
	Droit	Droit	Gauche

CONFIGURATION DU CÔTÉ GAUCHE

Boîtier technique pour séparateur hydraulique



Boîtier technique pour échangeur de chaleur à plaques



CONFIGURATION DU CÔTÉ DROIT

Boîtier technique pour séparateur hydraulique



Boîtier technique pour échangeur de chaleur à plaques

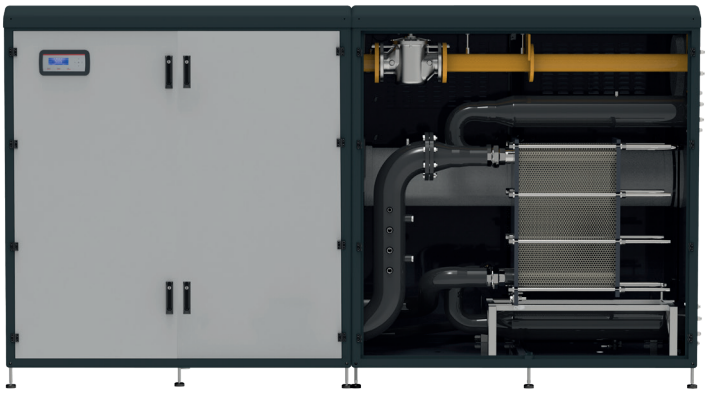

TABLEAU A

Code et numéro du collecteur d'air/vapeur	Boîtier technique pour circulateur (uniquement les versions « V »)				Boîtier technique pour séparateur hydraulique				Boîtier technique pour échangeur de chaleur					
Type de chambre	Chambre ouverte		Chambre étanche		Chambre ouverte		Chambre étanche		Chambre ouverte			Chambre étanche		
	20147030	20147028	20147030	20147028	20147030	20147028	20147030	20147028	20157595	20157598	20157599	20157595	20157598	20157599
STEEL PRO POWER 114-2	1x ●		2x ●		1x ●		2x ●		1x ●			2x ●		
STEEL PRO POWER 140-2	1x ●		2x ●		1x ●		2x ●		1x ●			2x ●		
STEEL PRO POWER 180-2	1x ●		2x ●		1x ●		2x ●		1x ●			2x ●		
STEEL PRO POWER 230-2	1x ●		2x ●		1x ●		2x ●		1x ●			2x ●		
STEEL PRO POWER 270-2 (*)	1x ●				1x ●				1x ●					
STEEL PRO POWER 300-3	1x ●		2x ●		1x ●		2x ●		1x ●			2x ●		
STEEL PRO POWER 345-3	1x ●		2x ●		1x ●		2x ●		1x ●			2x ●		
STEEL PRO POWER 405-3 (*)	1x ●				1x ●				1x ●					
STEEL PRO POWER 460-4	1x ●		2x ●		1x ●		2x ●		1x ●			2x ●		
STEEL PRO POWER 540-4		1x ●		2x ●		1x ●		2x ●		1x ●			2x ●	
STEEL PRO POWER SYSTEM 675		1x ●		2x ●		1x ●		2x ●		1x ●			2x ●	
STEEL PRO POWER SYSTEM 810		1x ●		2x ●		1x ●		2x ●		1x ●			2x ●	
STEEL PRO POWER SYSTEM 945		1x ●		2x ●		1x ●		2x ●			1x ●			(**)
STEEL PRO POWER SYSTEM 1080		1x ●		2x ●		1x ●		2x ●			1x ●			(**)
STEEL PRO POWER SYSTEM 1215		1x ●		2x ●		1x ●		2x ●			1x ●			(**)
STEEL PRO POWER SYSTEM 1350		1x ●		2x ●		1x ●		2x ●			1x ●			(**)

REMARQUE : à n'utiliser que si le côté de la sortie des vapeurs est le même que celui de la sortie hydraulique.
(*) L'évacuation de la combustion/prise d'air du côté du boîtier technique n'est pas disponible en cas de chambre étanche, la prise d'air est obligatoire du côté de la chaudière.
(**) Dans le cas d'un boîtier technique avec échangeur de chaleur à plaques et installation étanche, l'admission d'air doit avoir lieu du côté de la chaudière et non du côté du boîtier technique. Dans ce cas également pour le boîtier technique de la pompe, si présent, il est nécessaire d'adopter un seul code 20147028.

TABLEAU B

Code et numéro du collecteur d'air/vapeur	Boîtier technique pour circulateur (uniquement les versions « V »)				Boîtier technique pour séparateur hydraulique				Boîtier technique pour échangeur de chaleur					
Type de chambre	Chambre ouverte		Chambre étanche		Chambre ouverte		Chambre étanche		Chambre ouverte			Chambre étanche		
	20147030	20147028	20147030	20147028	20147030	20147028	20147030	20147028	20157595	20157598	20157599	20157595	20157598	20157599
STEEL PRO POWER 114-2	1x ●		1x ●		1x ●		1x ●		1x ●			1x ●		
STEEL PRO POWER 140-2	1x ●		1x ●		1x ●		1x ●		1x ●			1x ●		
STEEL PRO POWER 180-2	1x ●		1x ●		1x ●		1x ●		1x ●			1x ●		
STEEL PRO POWER 230-2	1x ●		1x ●		1x ●		1x ●		1x ●			1x ●		
STEEL PRO POWER 270-2	1x ●		1x ●		1x ●		1x ●		1x ●			1x ●		
STEEL PRO POWER 300-3	1x ●		1x ●		1x ●		1x ●		1x ●			1x ●		
STEEL PRO POWER 345-3	1x ●		1x ●		1x ●		1x ●		1x ●			1x ●		
STEEL PRO POWER 405-3	1x ●		1x ●		1x ●		1x ●		1x ●			1x ●		
STEEL PRO POWER 460-4	1x ●		1x ●		1x ●		1x ●		1x ●			1x ●		
STEEL PRO POWER 540-4		1x ●		1x ●		1x ●		1x ●		1x ●			1x ●	
STEEL PRO POWER SYSTEM 675		1x ●		1x ●		1x ●		1x ●		1x ●			1x ●	
STEEL PRO POWER SYSTEM 810		1x ●		1x ●		1x ●		1x ●		1x ●			1x ●	
STEEL PRO POWER SYSTEM 945		1x ●		1x ●		1x ●		1x ●			1x ●			1x ●
STEEL PRO POWER SYSTEM 1080		1x ●		1x ●		1x ●		1x ●			1x ●			1x ●
STEEL PRO POWER SYSTEM 1215		1x ●		1x ●		1x ●		1x ●			1x ●			1x ●
STEEL PRO POWER SYSTEM 1350		1x ●		1x ●		1x ●		1x ●			1x ●			1x ●

7. ACCESSOIRES AUXILIAIRES POUR INSTALLATION À L'EXTÉRIEUR

Description	Code
Kit IPX5D couvercle supérieur pour installation à l'extérieur L = 900 mm	**20146841**
Kit IPX5D couvercle supérieur pour installation à l'extérieur L = 1800 mm	**20146842**
Kit couvercle d'afficheur IPX5D	**20146843**
Kit d'isolation extérieure pour brides aveugles de 3"	**20146953**
Kit d'isolation extérieure pour brides aveugles de 5"	**20146954**

REMARQUE : à n'utiliser que dans le cas d'une installation à l'extérieur.

TABLEAU DE CORRESPONDANCE DES BOÎTIERS + TABLEAU DE SÉLECTION COUVERCLES D'AFFICHEUR POUR INSTALLATION À L'EXTÉRIEUR

Description	Configuration avec boîtier technique pour séparateur hydraulique					Configuration avec boîtier technique pour échangeur de chaleur à plaques				
	20146841	20146842	20146843	20146953	20146954	20146841	20146842	20146843	20146953	20146954
STEEL PRO POWER 114-2 P	2x ●		1x ●	1x ●		1x ●	1x ●	1x ●	1x ●	
STEEL PRO POWER 140-2 P	2x ●		1x ●	1x ●		1x ●	1x ●	1x ●	1x ●	
STEEL PRO POWER 180-2 P	2x ●		1x ●	1x ●		1x ●	1x ●	1x ●	1x ●	
STEEL PRO POWER 230-2 P	2x ●		1x ●	1x ●		1x ●	1x ●	1x ●	1x ●	
STEEL PRO POWER 270-2 P	2x ●		1x ●		1x ●	1x ●	1x ●	1x ●		1x ●
STEEL PRO POWER 300-3 P	1x ●	1x ●	1x ●	1x ●			2x ●	1x ●	1x ●	
STEEL PRO POWER 345-3 P	1x ●	1x ●	1x ●	1x ●			2x ●	1x ●	1x ●	
STEEL PRO POWER 405-3 P	1x ●	1x ●	1x ●		1x ●		2x ●	1x ●		1x ●
STEEL PRO POWER 460-4 P	1x ●	1x ●	1x ●	1x ●			2x ●	1x ●	1x ●	
STEEL PRO POWER 540-4 P	1x ●	1x ●	1x ●		1x ●		2x ●	1x ●		1x ●
STEEL PRO POWER SYSTEM 675	2x ●	1x ●	2x ●		1x ●	1x ●	2x ●	2x ●		1x ●
STEEL PRO POWER SYSTEM 810	2x ●	1x ●	2x ●		1x ●	1x ●	2x ●	2x ●		1x ●
STEEL PRO POWER SYSTEM 945	1x ●	2x ●	2x ●		1x ●		3x ●	2x ●		1x ●
STEEL PRO POWER SYSTEM 1080	1x ●	2x ●	2x ●		1x ●		3x ●	2x ●		1x ●
STEEL PRO POWER SYSTEM 1215	2x ●	2x ●	3x ●		1x ●	1x ●	3x ●	3x ●		1x ●
STEEL PRO POWER SYSTEM 1350	2x ●	2x ●	3x ●		1x ●	1x ●	3x ●	3x ●		1x ●

8. ACCESSOIRES GESTION DU CIRCUIT SECONDAIRE

Description	Remarque	Code
Sonde externe		**20132778**
Sonde à immersion	(1)	**1220599**
Kit de gestion électronique pour une seule zone directe ou mixte supplémentaire (max 16)		**20130811**

(1) Utilisée pour la gestion du circuit secondaire/ballon.

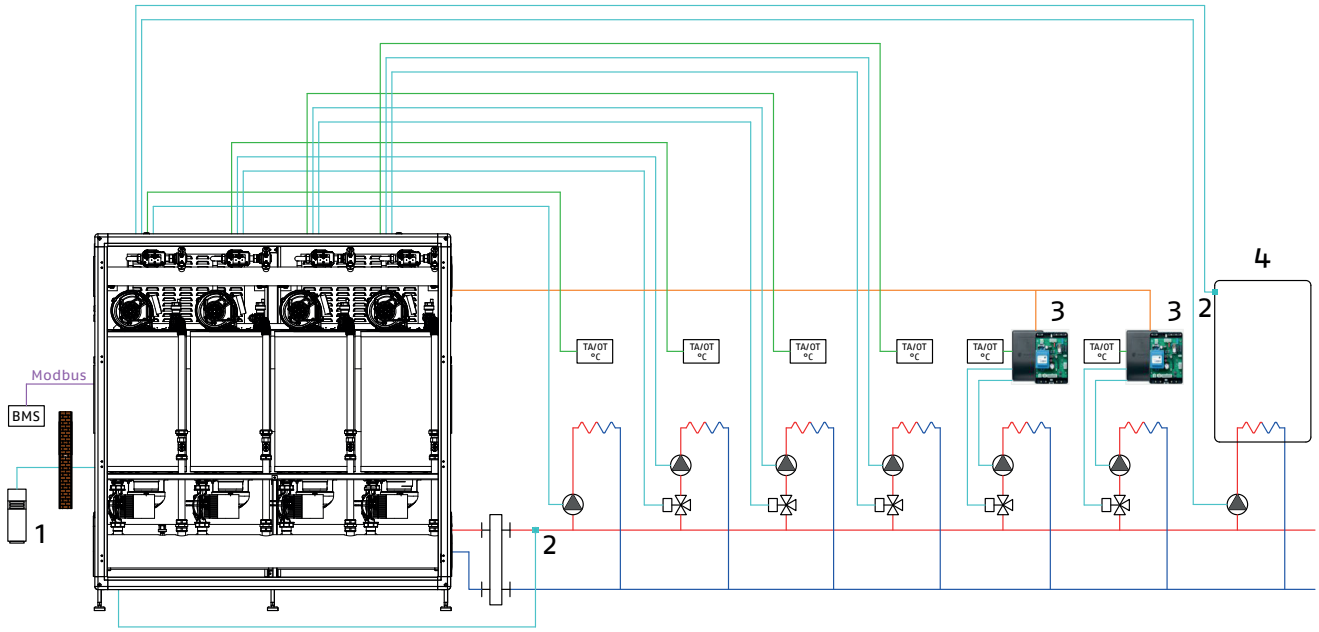

Légende du schéma
1. Sonde extérieure code 20132778
2. Sonde à immersion code 1220599
3. Kit électronique pour la gestion d'une zone supplémentaire directe ou mixte (max 16) code 20130811
4. Cylindre ECS

9. SYSTÈMES DE TRAITEMENT POUR LA NEUTRALISATION DU CONDENSAT

Description	Remarque	Code
Neutralisateur de condensat N2 (jusqu'à 450 kW)		**4031810**
Neutralisateur de condensat N3 (450-1500 kW)	(D)	**4031812**
Neutralisateur de condensat HN2 (jusqu'à 270 kW)	(1)	**4031811**
Neutralisateur de condensat HN3 (270-750 kW)	(D)(1)	**4031813**

(D) Disponibilité du matériel dans notre entrepôt : 30 jours ouvrables à compter de la date de validation de la commande.
(1) Équipé d'une pompe de condensat.

Chaudières modulaires à condensation au sol pour installation à l'intérieur

Alu Pro Power



ERP

- Conformément à la directive 2009/125/CE
- Chaudières à condensation modulaires au sol, comprenant un échangeur de chaleur en alliage spécial d'aluminium et de silicium avec une large plage de modulation (jusqu'à 1:40) et des dimensions extrêmement réduites

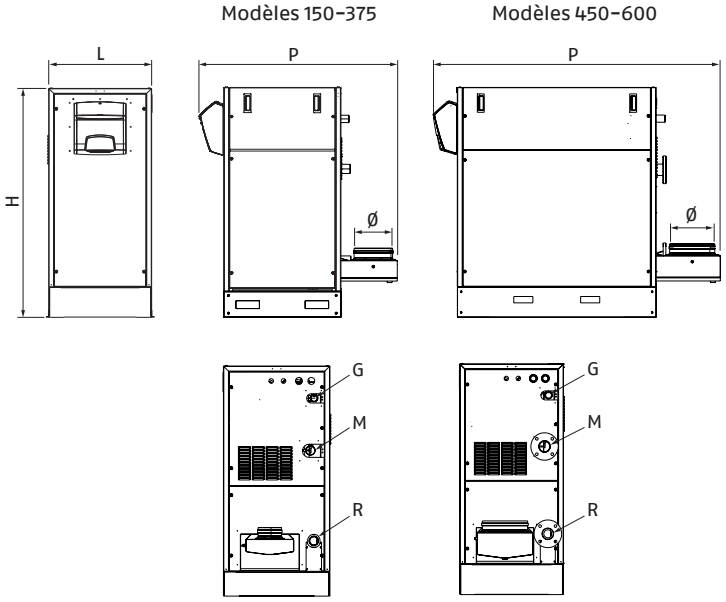

Description	H mm	L mm	P mm	Ø mm	M/R Fixations Débit/Retour	G Fixations gaz	Poids (à vide) kg
ALU 115 PRO POWER	1534,5	690	1264	150	Ø 2" G	Ø 1" ½ G	240
ALU 150 PRO POWER	1534,5	690	1264	150	Ø 2" G	Ø 1" ½ G	240
ALU 225 PRO POWER	1534,5	690	1264	200	Ø 2" G	Ø 1" ½ G	310
ALU 300 PRO POWER	1534,5	690	1654	250	Ø 2" G	Ø 1" ½ G	395
ALU 349 PRO POWER	1534,5	690	1654	250	Ø 2" G	Ø 1" ½ G	470
ALU 375 PRO POWER	1534,5	690	1654	250	Ø 2" G	Ø 1" ½ G	470
ALU 450 PRO POWER	1534,5	690	2103	300	Bride PN10 DN65	Ø 1" ½ G	565
ALU 525 PRO POWER	1534,5	690	2103	300	Bride PN10 DN65	Ø 1" ½ G	640
ALU 600 PRO POWER	1534,5	690	2298	300	Bride PN10 DN65	Ø 1" ½ G	735

Le générateur de chaleur est composé d'une cascade de modules thermiques indépendants de 75 kW, gérés en cascade, assurant la meilleure adaptation à la demande de chaleur et un maximum de fiabilité et de tranquillité d'esprit.
Le brûleur à prémélange continu en acier inoxydable assure une combustion efficace, silencieuse et à rendement élevé avec de faibles émissions polluantes permettant d'atteindre la classe 5 NOx (selon la norme UNI EN 297). Il est doté d'une thermorégulation adaptée à la commande d'une pompe modulante pour le circuit de l'anneau primaire.
La régulation RIELLOtech permet de contrôler jusqu'à 8 chaudières dans une application en cascade.

- Type d'appareil B23, B23P
- Faibles pertes de charge
- Large gamme d'accessoires pour une installation facile, rapide, flexible et complète
- Dimensions compactes, poids réduit et base facilitent le transport et la mise en place
- Pression maximale de fonctionnement : 6 bars.

DONNÉES TECHNIQUES

Description	Puissance - kW			Rendement - %			Code
	Puissance utile 80 °/60 ° max	Puissance utile 50°/30° max	Apport de foyer min-max	Pn utile (80 °/60 °)	Pn utile (50°/30°)	Utile 30 % Pn (50 °/30 °)	
ALU 115 PRO POWER	112,1	119,6	15 - 115	97,5	104,0	108,0	**20021781**
ALU 150 PRO POWER	146,3	156,0	15 - 150	97,5	104,0	108,0	**20020843**
ALU 225 PRO POWER	219,4	234,0	15 - 225	97,8	104,0	108,0	**20020844**
ALU 300 PRO POWER	293,0	312,0	15 - 300	98,0	104,0	108,0	**20020845**
ALU 349 PRO POWER	340,3	363,0	15 - 349	98,3	104,0	108,0	**20029287**
ALU 375 PRO POWER	365,6	390,0	15 - 375	98,3	104,0	108,0	**20020846**
ALU 450 PRO POWER	438,8	468,0	15 - 450	98,3	104,0	108,0	**20020847**
ALU 525 PRO POWER	511,9	546,0	15 - 525	98,3	104,0	108,0	**20020848**
ALU 600 PRO POWER	585,0	624,0	15 - 600	98,3	104,0	108,0	**20020849**

GUIDE DE CONFIGURATION DU SYSTÈME ET SÉLECTION DES ACCESSOIRES

1. CONFIGURATION DE LA CHAUDIÈRE
2. COLLECTEURS, KITS DE SÉCURITÉ ET ACCESSOIRES HYDRAULIQUES
3. SÉPARATEURS HYDRAULIQUES/ ÉCHANGEURS DE CHALEUR À PLAQUES
4. ACCESSOIRES ÉLECTRIQUES
5. SYSTÈMES DE TRAITEMENT POUR LA NEUTRALISATION DU CONDENSAT

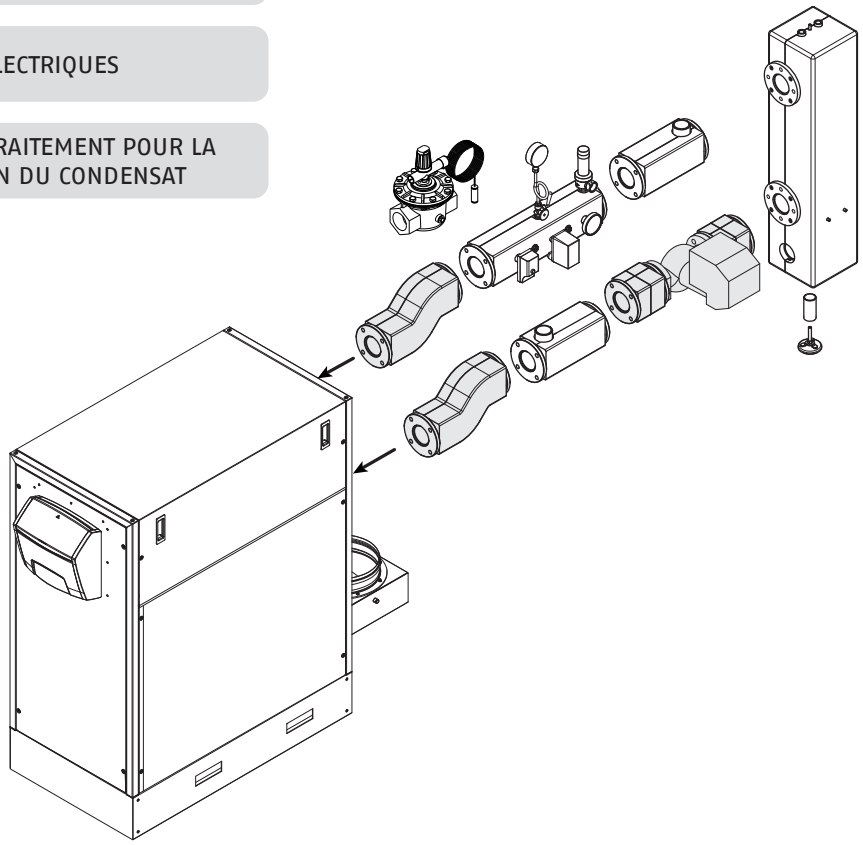

1. CONFIGURATION DE LA CHAUDIÈRE

Choix du type d'installation :
A – Autonome
B – Cascade

A – APPORT DE CHALEUR AUTONOME

Description	ALU 115 PRO POWER	ALU 150 PRO POWER	ALU 225 PRO POWER	ALU 300 PRO POWER	ALU 349 PRO POWER	ALU 375 PRO POWER	ALU 450 PRO POWER	ALU 525 PRO POWER	ALU 600 PRO POWER
Apport de chaleur nominal kW	115,0	150,0	225,0	300,0	349,0	375,0	450,0	525,0	600,0

B – APPORT DE CHALEUR DU SYSTÈME EN CASCADE

Description	ALU 115 PRO POWER	ALU 150 PRO POWER	ALU 225 PRO POWER	ALU 300 PRO POWER	ALU 349 PRO POWER	ALU 375 PRO POWER	ALU 450 PRO POWER	ALU 525 PRO POWER	ALU 600 PRO POWER
Production de chaleur de la chaudière kW	115	150	225	300	349	375	450	525	600
N° chaudières	PUISSANCE TOTALE								
2	230	300	450	600	698	750	900	1050	1200
3	345	450	675	900	1047	1125	1350	1575	1800
4	460	600	900	1200	1396	1500	1800	2100	2400
5	575	750	1125	1500	1745	1875	2250	2625	3000
6	690	900	1350	1800	2094	2250	2700	3150	3600
7	805	1050	1575	2100	2443	2625	3150	3675	4200
8	920	1200	1800	2400	2792	3000	3600	4200	4800

KIT DE CONFIGURATION DES CIRCUITS PRIMAIRE ET SECONDAIRE

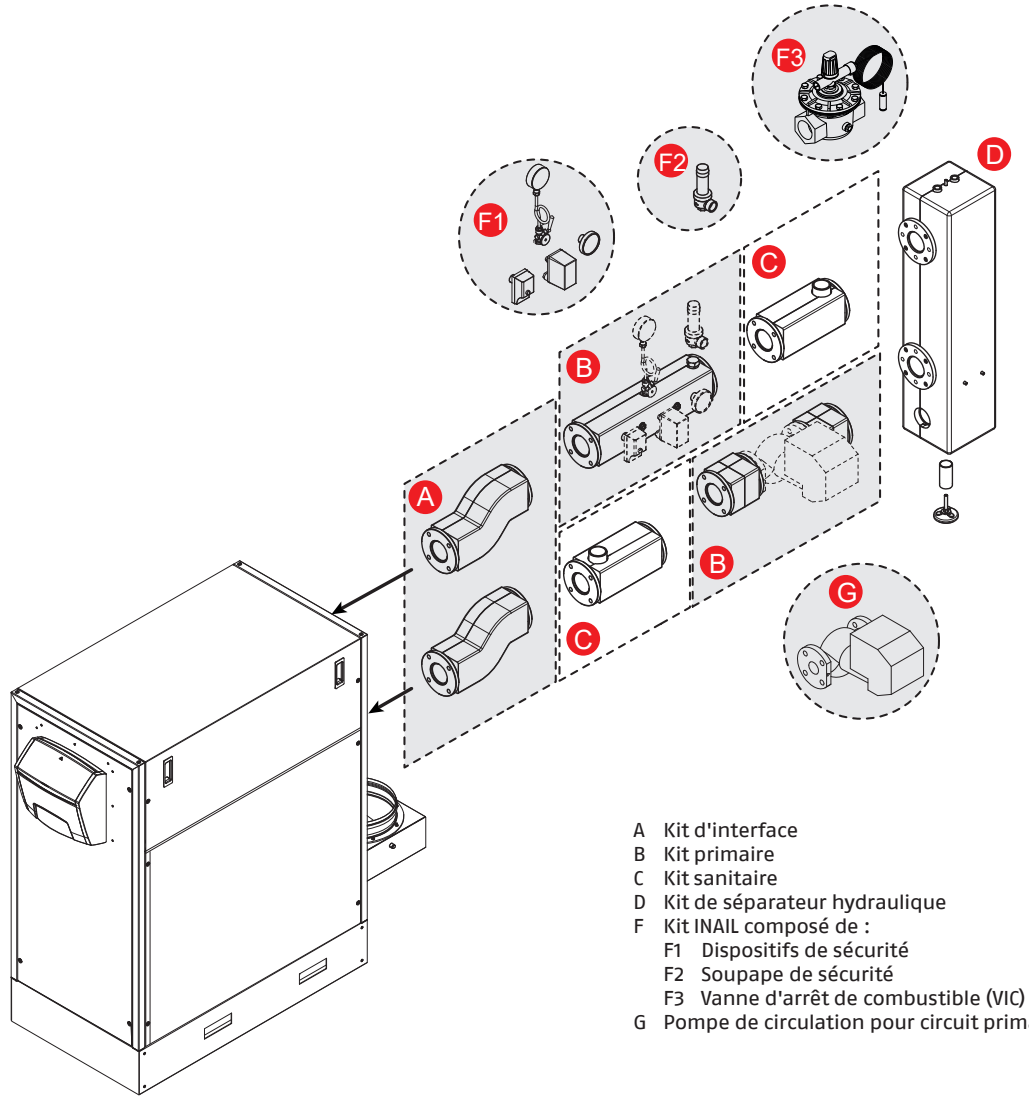

A Kit d'interface
B Kit primaire
C Kit sanitaire
D Kit de séparateur hydraulique
F Kit INAIL composé de :
F1 Dispositifs de sécurité
F2 Soupape de sécurité
F3 Vanne d'arrêt de combustible (VIC)
G Pompe de circulation pour circuit primaire/secondaire

2. COLLECTEURS, KITS DE SÉCURITÉ ET ACCESSOIRES HYDRAULIQUES

Description	Remarque	Code
Kit de circuit primaire d'interface jusqu'à 375 kW	(1)	**20021753**
Kit de circuit primaire d'interface jusqu'à 600 kW	(1)	**20021752**
Kit primaire jusqu'à 300 kW	(2)	**20021751**
Kit primaire jusqu'à 600 kW	(2)	**20021750**
Kit de sécurité	(3)	**4030091**
Soupape de sécurité jusqu'à 460 kW (5,4 bars ØG.¾" F)	(4)	**20023104**
Soupape de sécurité jusqu'à 580 kW (5,4 bars ØG.1" F)	(4)	**20023106**
Kit de vanne d'arrêt de combustible (VIC) – ØG.1"	(5)(9)	**20009486**
Kit de vanne d'arrêt de combustible (VIC) – ØG.1" ½	(5)(10)	**20009482**
Kit de vanne d'arrêt de combustible (VIC) – ØG.2"	(5)(11)	**20009483**
Kit de vanne d'arrêt de combustible (VIC) – ØG.3"	(5)(12)	**20061640**
Kit de raccordement à l'eau sanitaire	(6)	**20022521**
Pompe de circuit primaire MAGNA3 40-120 F	(8)	**20183650**
Pompe de circuit primaire MAGNA3 65-120 F	(8)	**20183652**

Voir le paragraphe « KIT DE CONFIGURATION DES CIRCUITS PRIMAIRE ET SECONDAIRE », en particulier :
(1) Accessoire de type A.
(2) Accessoire de type B.
(3) Accessoire de type F1. À compléter avec la soupape de sécurité (F2) et le vanne d'arrêt de combustible VIC (F3).
(4) Accessoire de type F2.
(5) Accessoire de type F3. Température de déclenchement à 97 °C – Longueur du capillaire 5 m.
(6) Accessoire de type C.
(8) Accessoire de type G.
(9) Recommandé jusqu'à une puissance maximale de 131 kW, calculée en tenant compte de la pression d'alimentation en gaz = 20 mbars.
(10) Recommandé jusqu'à une puissance maximale de 230 kW, calculée en tenant compte de la pression d'alimentation en gaz = 20 mbars.
(11) Recommandé jusqu'à une puissance maximale de 580 kW, calculée en tenant compte de la pression d'alimentation en gaz = 20 mbars.
(12) Recommandé jusqu'à une puissance maximale de 1310 kW, calculée en tenant compte de la pression d'alimentation en gaz = 20 mbars.

3. SÉPARATEURS HYDRAULIQUES/ÉCHANGEURS DE CHALEUR À PLAQUES

Description	Remarque	Code
Séparateur hydraulique (jusqu'à 300 kW)	(1)	**20009385**
Séparateur hydraulique (jusqu'à 600 kW)	(1)	**20009431**
SP 20-DN32 49 (49A) N	(2)	**20014240**
SP 35-DN50 25 (25A) N	(2)	**20140410**
SP 35-DN50 31 (31A) N	(2)	**20140411**
SP 35-DN50 35 (35A) N	(2)	**20140412**
SP 35-DN50 39 (39A) N	(2)	**20140413**
SP 35-DN50 45 (45A) N	(2)	**20140414**
SP 35-DN50 49 (49A) N	(2)	**20140415**
SP 35-DN50 57 (57A) N	(2)	**20140416**
SP 35-DN50 65 (65A) N	(2)	**20140418**
SP 35-DN50 75 (75A) N	(2)	**20140419**
SP 35-DN50 81 (81A) N	(2)	**20140420**
SP 35-DN50 93 (93A) N	(2)	**20140421**
SP 35-DN50 105 (105A) N	(2)	**20140423**
SP 35-DN50 121 (121A) N	(2)	**20140424**
SP 40-DN65 59 (59A) N	(2)	**20014231**
SP 40-DN65 75 (75A) N	(2)	**20140426**
SP 40-DN65 93 (93A) N	(2)	**20140427**
SP 40-DN65 99 (99A) N	(2)	**20140428**
SP 40-DN65 111 (111A) N	(2)	**20140429**
SP 40-DN65 121 (121A) N	(2)	**20140432**
SP 40-DN65 145 (145A) N	(2)	**20140433**
SP 60-DN100 73 (73A) N	(2)	**20140439**
SP 60-DN100 85 (85A) N	(2)	**20140440**

Voir le paragraphe « KIT DE CONFIGURATION DES CIRCUITS PRIMAIRE ET SECONDAIRE », en particulier :
(1) Accessoire de type D.
(2) Échangeurs de chaleur à plaques pour la séparation physique des circuits primaire et secondaire. À utiliser comme alternative au séparateur hydraulique.

TABLEAU DE CORRESPONDANCE POUR LA GESTION DU CIRCUIT PRIMAIRE (A-B-C)

Description	Kit de circuit primaire d'interface		Kit primaire		Pompes du circuit primaire		Kit de raccordement ECS
	ACCESSOIRES OBLIGATOIRES						EN OPTION
	Kit de circuit primaire d'interface jusqu'à 375 kW	Kit de circuit primaire d'interface jusqu'à 600 kW	Kit primaire jusqu'à 300 kW	Kit primaire jusqu'à 600 kW	Pompe de circuit primaire MAGNA3 40-120 F	Pompe de circuit primaire MAGNA3 65-120 F	Kit de raccordement à l'eau sanitaire
	20021753	20021752	20021751	20021750	20183650	20183652	20022521
ALU 115 PRO POWER	1x ●		1x ●		1x ●		1x ●
ALU 150 PRO POWER	1x ●		1x ●		1x ●		1x ●
ALU 225 PRO POWER	1x ●		1x ●		1x ●		1x ●
ALU 300 PRO POWER	1x ●		1x ●		1x ●		1x ●
ALU 349 PRO POWER	1x ●			1x ●		1x ●	1x ●
ALU 375 PRO POWER	1x ●			1x ●		1x ●	1x ●
ALU 450 PRO POWER		1x ●		1x ●		1x ●	1x ●
ALU 525 PRO POWER		1x ●		1x ●		1x ●	1x ●
ALU 600 PRO POWER		1x ●		1x ●		1x ●	1x ●

TABLEAU DE CORRESPONDANCE DES DISPOSITIFS DE SÉCURITÉ (F)

Description	Kit de sécurité	Soupapes de sécurité		Vanne d'arrêt de combustible			
	Kit de sécurité	Soupape de sécurité jusqu'à 460 kW (5,4 bars ØG.¾" F)	Soupape de sécurité jusqu'à 580 kW (5,4 bars ØG.1" F)	Kit de vanne d'arrêt de combustible (VIC) - ØG.1"	Kit de vanne d'arrêt de combustible (VIC) - ØG.1" ½	Kit de vanne d'arrêt de combustible (VIC) - ØG.2"	Kit de vanne d'arrêt de combustible (VIC) - ØG.3"
	4030091	20023104	20023106	20009486	20009482	20009483	20061640
ALU 115 PRO POWER	1x ●	1x ●		1x ●			
ALU 150 PRO POWER	1x ●	1x ●			1x ●		
ALU 225 PRO POWER	1x ●	1x ●			1x ●		
ALU 300 PRO POWER	1x ●	1x ●				1x ●	
ALU 349 PRO POWER	1x ●	1x ●				1x ●	
ALU 375 PRO POWER	1x ●	1x ●				1x ●	
ALU 450 PRO POWER	1x ●	1x ●				1x ●	
ALU 525 PRO POWER	1x ●		1x ●			1x ●	
ALU 600 PRO POWER	1x ●	2x ●					1x ●

TABLEAU DE CORRESPONDANCE DU SÉPARATEUR HYDRAULIQUE (D)

Description	Séparateurs hydrauliques	
	Séparateur hydraulique (jusqu'à 300 kW)	Séparateur hydraulique (jusqu'à 600 kW) kW
	20009385	20009431
ALU 115 PRO POWER	1x ●	
ALU 150 PRO POWER	1x ●	
ALU 225 PRO POWER	1x ●	
ALU 300 PRO POWER	1x ●	
ALU 349 PRO POWER		1x ●
ALU 375 PRO POWER		1x ●
ALU 450 PRO POWER		1x ●
ALU 525 PRO POWER		1x ●
ALU 600 PRO POWER		1x ●

ÉCHANGEURS DE CHALEUR À PLAQUES CORRESPONDANTS POUR LE FONCTIONNEMENT DE LA CHAUDIÈRE AVEC ΔT PRIMAIRE = 15 °C

Description	Échangeurs de chaleur à plaques															
	ΔT primaire/secondaire = 10 °C								ΔT primaire/secondaire = 7,2 °C							
	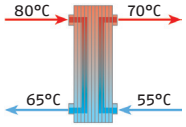								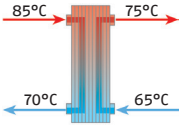							
	SP 35-DN50 25 (25A) N	SP 35-DN50 31 (31A) N	SP 35-DN50 45 (45A) N	SP 35-DN50 57 (57A) N	SP 35-DN50 75 (75A) N	SP 40-DN65 93 (93A) N	SP 40-DN65 111 (111A) N	SP 40-DN65 121 (121A) N	SP 35-DN50 31 (31A) N	SP 35-DN50 45 (45A) N	SP 35-DN50 65 (65A) N	SP 35-DN50 81 (81A) N	SP 35-DN50 105 (105A) N	SP 35-DN50 121 (121A) N	SP 40-DN65 145 (145A) N	SP 60-DN100 73 (73A) N	SP 60-DN100 85 (85A) N
	20140410	20140411	20140414	20140416	20140419	20140427	20140429	20140432	20140411	20140414	20140418	20140420	20140423	20140424	20140433	20140439	20140440
ALU 115 PRO POWER	●								●								
ALU 150 PRO POWER		●								●							
ALU 225 PRO POWER			●								●						
ALU 300 PRO POWER				●								●					
ALU 349 PRO POWER					●								●				
ALU 375 PRO POWER					●									●			
ALU 450 PRO POWER						●									●		
ALU 525 PRO POWER							●									●	
ALU 600 PRO POWER								●									●

ÉCHANGEURS DE CHALEUR À PLAQUES CORRESPONDANTS POUR LE FONCTIONNEMENT DE LA CHAUDIÈRE AVEC ΔT PRIMAIRE = 20 °C

Description	Échangeurs de chaleur à plaques															
	ΔT primaire/secondaire = 10 °C (80°C → 70°C, 60°C → 50°C)								ΔT primaire/secondaire = 7,2 °C (85°C → 75°C, 65°C → 60°C)							
	SP20-DN32 49 (49A) N	SP 35-DN50 31 (31A) N	SP 35-DN50 45 (45A) N	SP 35-DN50 57 (57A) N	SP 35-DN50 75 (75A) N	SP 40-DN65 93 (93A) N	SP 40-DN65 111 (111A) N	SP 40-DN65 121 (121A) N	SP 35-DN50 31 (31A) N	SP 35-DN50 45 (45A) N	SP 35-DN50 65 (65A) N	SP 35-DN50 81 (81A) N	SP 35-DN50 105 (105A) N	SP 35-DN50 121 (121A) N	SP 40-DN65 145 (145A) N	SP 60-DN100 73 (73A) N	SP 60-DN100 85 (85A) N
	20011240	20140411	20140414	20140416	20140419	20140427	20140429	20140432	20140411	20140414	20140418	20140420	20140423	20140424	20140433	20140439	20140440
ALU 115 PRO POWER	●								●								
ALU 150 PRO POWER		●								●							
ALU 225 PRO POWER			●								●						
ALU 300 PRO POWER				●								●					
ALU 349 PRO POWER					●								●				
ALU 375 PRO POWER					●									●			
ALU 450 PRO POWER						●									●		
ALU 525 PRO POWER							●									●	
ALU 600 PRO POWER								●									●

TABLEAU DE CORRESPONDANCE POUR LA GESTION DU CIRCUIT SECONDAIRE (E)

Description	Circuit secondaire	Pompes du circuit secondaire
	Pompe de circuit primaire MAGNA3 40-120 F	Pompe de circuit primaire MAGNA3 65-120 F
	20183650	20183652
ALU 115 PRO POWER	1x ●	
ALU 150 PRO POWER	1x ●	
ALU 225 PRO POWER	1x ●	
ALU 300 PRO POWER	1x ●	
ALU 349 PRO POWER		1x ●
ALU 375 PRO POWER		1x ●
ALU 450 PRO POWER		1x ●
ALU 525 PRO POWER		1x ●
ALU 600 PRO POWER		1x ●

4. ACCESSOIRES ÉLECTRIQUES

Description	Remarque	Code
RIELL0tech CLIMA COMFORT		4031069
CLIMA COMFORT		20010903
AFFICHEUR CLIMA		20010906
Kit de commande à distance RC3		20155028
Kit d'interface pour la communication bus entre Alu Pro Power et RIELL0tech	(1)	20021674
Sonde à immersion pour collecteur solaire NTC (10kΩ)	(2)	4031913
Sonde à immersion NTC (10kΩ) - 5 mètres	(3)	20010068
Sonde à joint torique NTC (10kΩ)	(4)	20168680
Sonde de ballon ECS NTC (10kΩ) - 5 mètres	(5)	20010103

(1) Comprend le câblage et le kit de communication.
(2) Sonde du système solaire.
(3) Sonde primaire (séparateur).
(4) Sonde de zone mixte.
(5) Sonde de ballon de stockage.

5. SYSTÈMES DE TRAITEMENT POUR LA NEUTRALISATION DU CONDENSAT

Description	Remarque	Code
Kit de neutralisation N2 (jusqu'à 450 kW)		4031810
Kit de neutralisation HN2 (jusqu'à 270 kW)	(D)	4031811
Kit neutralisateur N3 (de 450 à 1500 kW)		4031812
Kit neutralisateur HN3 (de 270 à 750 kW)	(D)(1)	4031813

(D) Disponibilité du matériel dans notre entrepôt : 30 jours ouvrables à compter de la date de validation de la commande.
(1) Équipé de pompes d'extraction.

COMPOSITIONS POSSIBLES DU SYSTÈME

CONFIGURATION DE BASE DU SYSTÈME DIRECT 1

Description	Quantité	Code
ALU PRO POWER 115-600	1	(1)
Kit de circuit primaire d'interface (375-600 kW)	1	(2)
Kit primaire (300-600 kW)	1	(2)
Kit de sécurité	1	4030091
Soupape de sécurité (460-580 kW)	1	(2)
Kit de vanne d'arrêt de combustible (1"-3")	1	(2)
Pompe du circuit primaire	1	(2)

(1) Voir le tableau « A - APPORT DE CHALEUR AUTONOME ».
(2) Voir les tableaux de correspondance des pages précédentes.

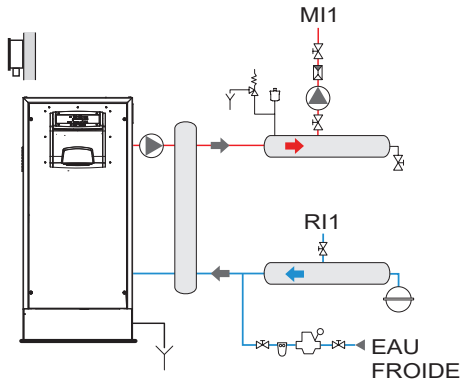

CONFIGURATION DE BASE ECS AVEC CHAUFFAGE EN AMONT DU COMPENSATEUR HYDRAULIQUE

Description	Quantité	Code
ALU PRO POWER 115-600	1	**(1)**
Kit de circuit primaire d'interface (375-600 kW)	1	**(2)**
Kit primaire (300-600 kW)	1	**(2)**
Kit de sécurité	1	**4030091**
Soupape de sécurité (460-580 kW)	1	**(2)**
Kit de vanne d'arrêt de combustible (1"-3")	1	**(2)**
Kit de raccordement à l'eau sanitaire	1	**20022521**
Kit sanitaire (300-600 kW)	1	**(2)**
Pompe du circuit primaire	1	**(2)**
Sonde de ballon ECS NTC (10kΩ) - 5 mètres	1	**20010103**

(1) Voir le tableau « A - APPORT DE CHALEUR AUTONOME ».
(2) Voir les tableaux de correspondance des pages précédentes.

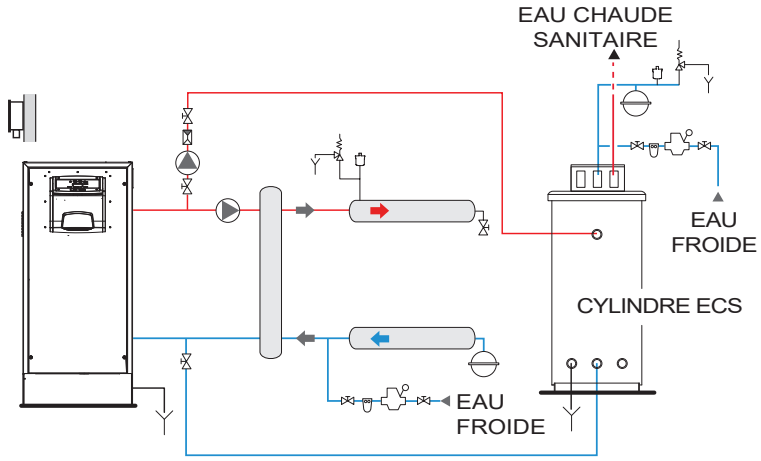

CONFIGURATION DE BASE ECS AVEC CHAUFFAGE EN AVAL DU COMPENSATEUR HYDRAULIQUE

Description	Quantité	Code
ALU PRO POWER 115-600	1	**(1)**
Kit de circuit primaire d'interface (375-600 kW)	1	**(2)**
Kit primaire (300-600 kW)	1	**(2)**
Kit de sécurité	1	**4030091**
Soupape de sécurité (460-580 kW)	1	**(2)**
Kit de vanne d'arrêt de combustible (1"-3")	1	**(2)**
Kit sanitaire (300-600 kW)	1	**(2)**
Pompe du circuit primaire	1	**(2)**
Sonde de ballon ECS NTC (10kΩ) - 5 mètres	1	**20010103**

(1) Voir le tableau « A - APPORT DE CHALEUR AUTONOME ».
(2) Voir les tableaux de correspondance des pages précédentes.

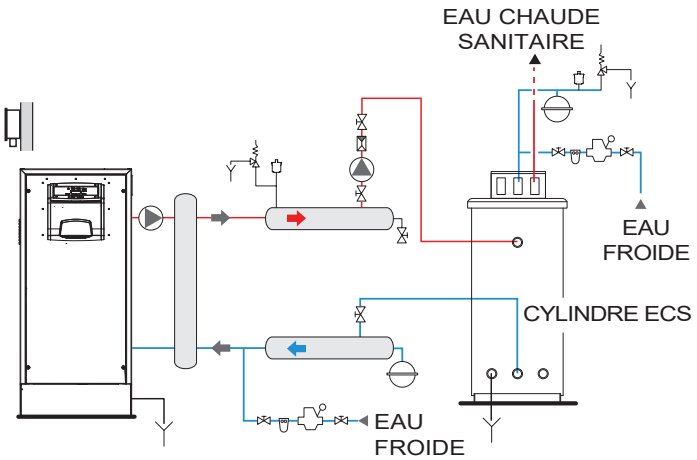

SOLUTION DU PANNEAU DE CONTRÔLE

CONFIGURATION D'1 SYSTÈME DIRECT + 1 SYSTÈME MIXTE + ECS

Description	Quantité	Code
ALU PRO POWER 115-600	1	**(1)**
Kit de circuit primaire d'interface (375-600 kW)	1	**(2)**
Kit primaire (300-600 kW)	1	**(2)**
Kit de sécurité	1	**4030091**
Soupape de sécurité (460-580 kW)	1	**(2)**
Kit de vanne d'arrêt de combustible (1"-3")	1	**(2)**
Pompe du circuit primaire	1	**(2)**
Kit d'interface pour la communication bus entre Alu Pro Power et RIELLOtech	1	**20021674**
CLIMA COMFORT	1	**20010903**
AFFICHEUR CLIMA (*)	1	**20010906**
Sonde à joint torique NTC (10kΩ)	1	**20168680**
Sonde de ballon ECS NTC (10kΩ) - 5 mètres	1	**20010103**
Sonde à immersion NTC (10kΩ) - 5 mètres	1	**20010068**

(1) Voir le tableau « A - APPORT DE CHALEUR AUTONOME ».
(2) Voir les tableaux de correspondance des pages précédentes.
(*) Pour remplacer l'AFFICHEUR CLIMA code 20010906, installez le kit de contrôle d'ambiance RC3 code 20155028.

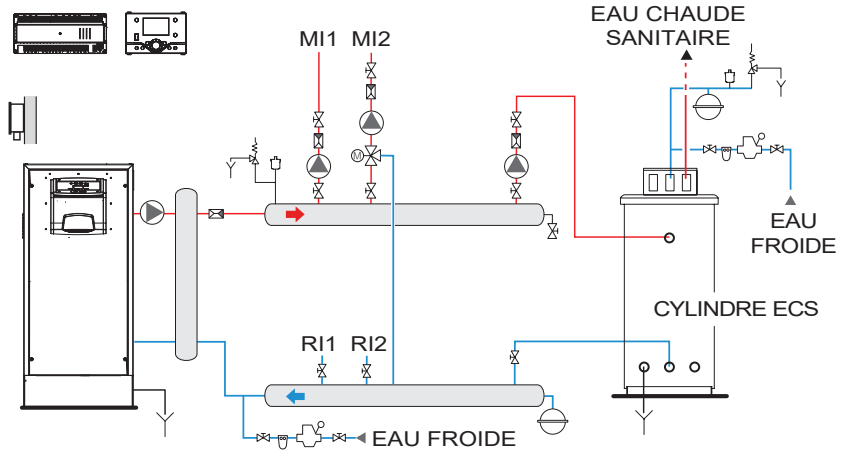

CONFIGURATION DE 2 SYSTÈMES MIXTES + ECS

Description	Quantité	Code
ALU PRO POWER 115-600	1	**(1)**
Kit de circuit primaire d'interface (375-600 kW)	1	**(2)**
Kit primaire (300-600 kW)	1	**(2)**
Kit de sécurité	1	**4030091**
Soupape de sécurité (460-580 kW)	1	**(2)**
Kit de vanne d'arrêt de combustible (1"-3")	1	**(2)**
Pompe du circuit primaire	1	**(2)**
Kit d'interface pour la communication bus entre Alu Pro Power et RIELLOtech	1	**20021674**
CLIMA COMFORT	1	**20010903**
AFFICHEUR CLIMA (*)	1	**20010906**
Sonde à joint torique NTC (10kΩ)	2	**20168680**
Sonde de ballon ECS NTC (10kΩ) - 5 mètres	1	**20010103**
Sonde à immersion NTC (10kΩ) - 5 mètres	1	**20010068**

(1) Voir le tableau « A - APPORT DE CHALEUR AUTONOME ».
(2) Voir les tableaux de correspondance des pages précédentes.
(*) Pour remplacer l'AFFICHEUR CLIMA code 20010906, installez le kit de contrôle d'ambiance RC3 code 20155028.

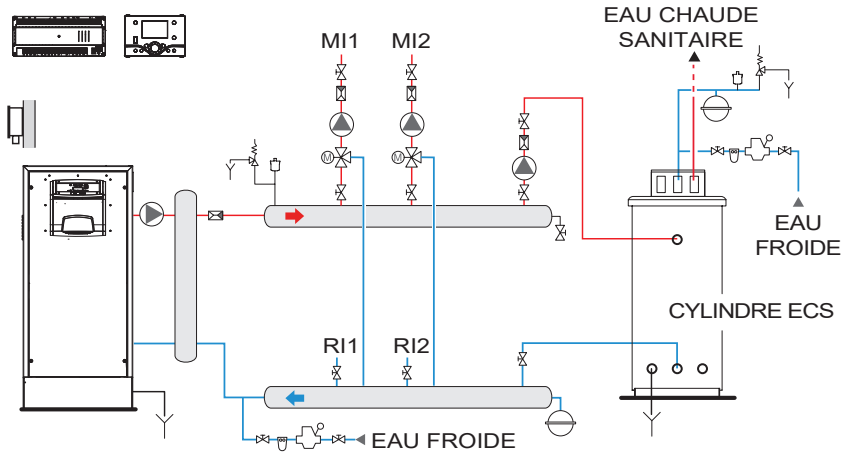

CONFIGURATION EN CASCADE D'1 SYSTÈME DIRECT + 1 SYSTÈME MIXTE + ECS (maximum 8 générateurs)

Description	Quantité	Code
ALU PRO POWER 115-600	1-8	**(1)**
Kit de circuit primaire d'interface (375-600 kW)	1-8	**(2)**
Kit primaire (300-600 kW)	1-8	**(2)**
Kit de sécurité	1-8	**4030091**
Soupape de sécurité (460-580 kW)	1-8	**(2)**
Kit de vanne d'arrêt de combustible (1"-3")	1-8	**(2)**
Pompe du circuit primaire	1-8	**(2)**
Kit d'interface pour la communication bus entre Alu Pro Power et RIELLOtech	1-8	**20021674**
CLIMA COMFORT	1	**20010903**
AFFICHEUR CLIMA (*)	1	**20010906**
Sonde à immersion NTC (10kΩ) - 5 mètres	1	**20010068**
Sonde à joint torique NTC (10kΩ)	1	**20168680**
Sonde de ballon ECS NTC (10kΩ) - 5 mètres	1	**20010103**

(1) Voir le tableau « B - APPORT DE CHALEUR DU SYSTÈME EN CASCADE ».
(2) Voir les tableaux de correspondance des pages précédentes.
(*) Pour remplacer l'AFFICHEUR CLIMA code 20010906, installez le kit de contrôle d'ambiance RC3 code 20155028.

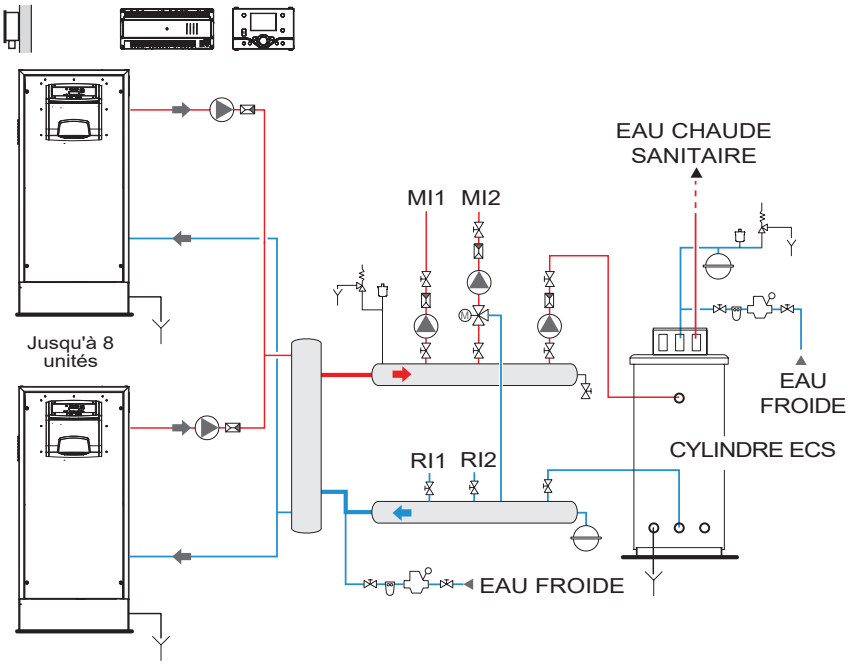

CONFIGURATION D'1 SYSTÈME DIRECT + 1 SYSTÈME MIXTE + ECS AVEC PANNEAU SOLAIRE

Description	Quantité	Code
ALU PRO POWER 115-600	1	**(1)**
Kit de circuit primaire d'interface (375-600 kW)	1	**(2)**
Kit primaire (300-600 kW)	1	**(2)**
Kit de sécurité	1	**4030091**
Soupape de sécurité (460-580 kW)	1	**(2)**
Kit de vanne d'arrêt de combustible (1"-3")	1	**(2)**
Pompe du circuit primaire	1	**(2)**
Kit d'interface pour la communication bus entre Alu Pro Power et RIELLOtech	1	**20021674**
CLIMA COMFORT	1	**20010903**
AFFICHEUR CLIMA (*)	1	**20010906**
Sonde à joint torique NTC (10kΩ)	1	**20168680**
Sonde de ballon ECS NTC (10kΩ) - 5 mètres	1	**20010103**
Sonde à immersion NTC (10kΩ) - 5 mètres	1	**20010068**
Sonde à immersion pour collecteur solaire NTC (10kΩ)	1	**4031913**

(1) Voir le tableau « A - APPORT DE CHALEUR AUTONOME ».
(2) Voir les tableaux de correspondance des pages précédentes.
(*) Pour remplacer l'AFFICHEUR CLIMA code 20010906, installez le kit de contrôle d'ambiance RC3 code 20155028.

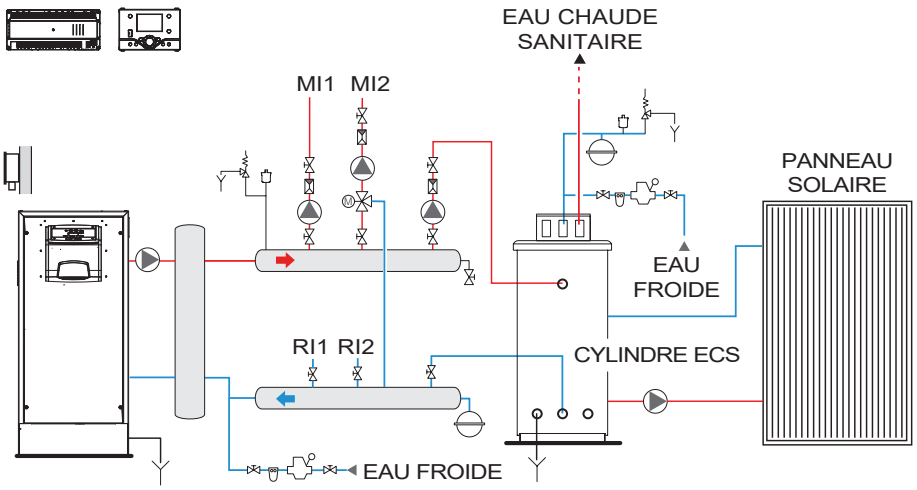

SOLUTION MURALE

CONFIGURATION D'1 SYSTÈME DIRECT + 1 SYSTÈME MIXTE + ECS

Description	Quantité	Code
ALU PRO POWER 115-600	1	**(1)**
Kit de circuit primaire d'interface (375-600 kW)	1	**(2)**
Kit primaire (300-600 kW)	1	**(2)**
Kit de sécurité	1	**4030091**
Soupape de sécurité (460-580 kW)	1	**(2)**
Kit de vanne d'arrêt de combustible (1"-3")	1	**(2)**
Pompe du circuit primaire	1	**(2)**
Kit d'interface pour la communication bus entre Alu Pro Power et RIELLOtech	1	**20021674**
RIELLOtech CLIMA COMFORT	1	**4031069**
Sonde à joint torique NTC (10kΩ)	1	**20168680**
Sonde de ballon ECS NTC (10kΩ) - 5 mètres	1	**20010103**
Sonde à immersion NTC (10kΩ) - 5 mètres	1	**20010068**

(1) Voir le tableau « A - APPORT DE CHALEUR AUTONOME ».
(2) Voir les tableaux de correspondance des pages précédentes.

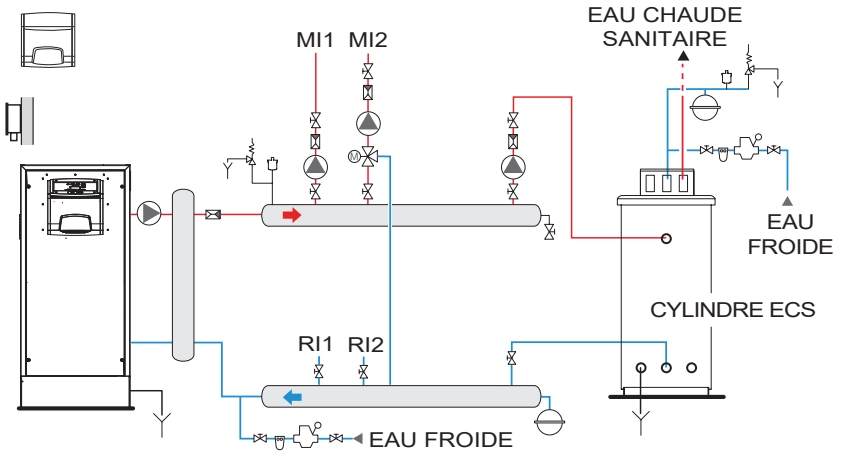

CONFIGURATION DE 2 SYSTÈMES MIXTES + ECS

Description	Quantité	Code
ALU PRO POWER 115-600	1	**(1)**
Kit de circuit primaire d'interface (375-600 kW)	1	**(2)**
Kit primaire (300-600 kW)	1	**(2)**
Kit de sécurité	1	**4030091**
Soupape de sécurité (460-580 kW)	1	**(2)**
Kit de vanne d'arrêt de combustible (1"-3")	1	**(2)**
Pompe du circuit primaire	1	**(2)**
Kit d'interface pour la communication bus entre Alu Pro Power et RIELLOtech	1	**20021674**
RIELLOtech CLIMA COMFORT	1	**4031069**
Sonde à joint torique NTC (10kΩ)	2	**20168680**
Sonde de ballon ECS NTC (10kΩ) - 5 mètres	1	**20010103**
Sonde à immersion NTC (10kΩ) - 5 mètres	1	**20010068**

(1) Voir le tableau « A - APPORT DE CHALEUR AUTONOME ».
(2) Voir les tableaux de correspondance des pages précédentes.

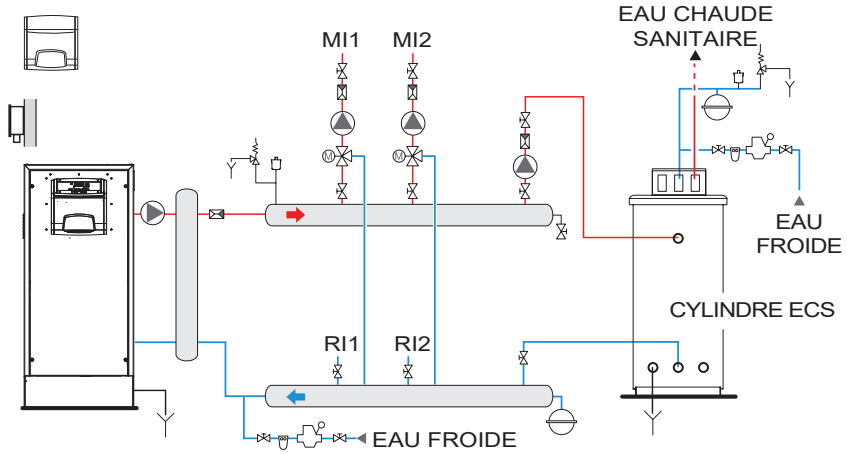

CONFIGURATION EN CASCADE D'1 SYSTÈME DIRECT + 1 SYSTÈME MIXTE + ECS (maximum 8 générateurs)

Description	Quantité	Code
ALU PRO POWER 115-600	1-8	**(1)**
Kit de circuit primaire d'interface (375-600 kW)	1-8	**(2)**
Kit primaire (300-600 kW)	1-8	**(2)**
Kit de sécurité	1-8	**4030091**
Soupape de sécurité (460-580 kW)	1-8	**(2)**
Kit de vanne d'arrêt de combustible (1"-3")	1-8	**(2)**
Pompe du circuit primaire	1-8	**(2)**
Kit d'interface pour la communication bus entre Alu Pro Power et RIELLOtech	1-8	**20021674**
RIELLOtech CLIMA COMFORT	1	**4031069**
Sonde à immersion NTC (10kΩ) - 5 mètres	1	**20010068**
Sonde à joint torique NTC (10kΩ)	1	**20168680**
Sonde de ballon ECS NTC (10kΩ) - 5 mètres	1	**20010103**

(1) Voir le tableau « B - APPORT DE CHALEUR DU SYSTÈME EN CASCADE ».
(2) Voir les tableaux de correspondance des pages précédentes.

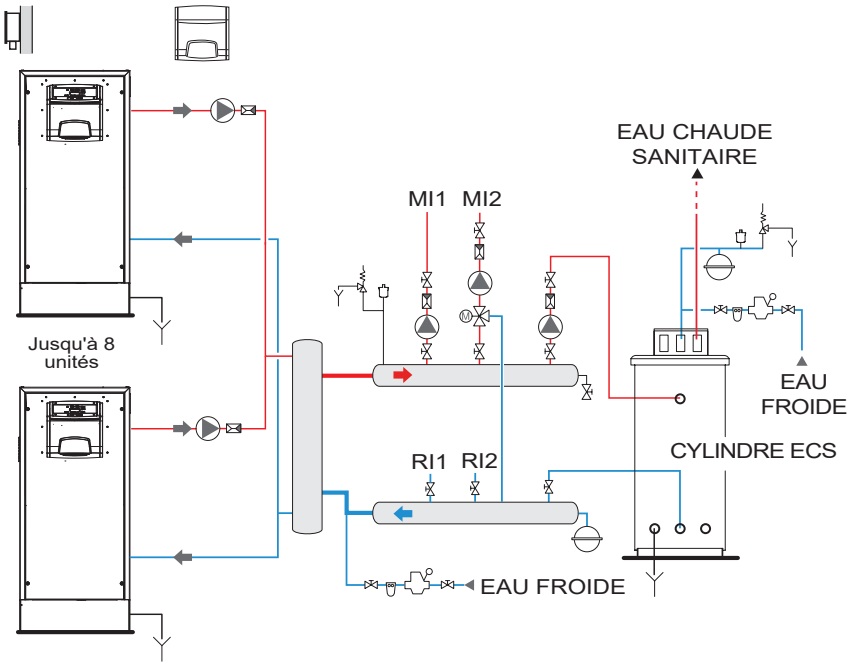

CONFIGURATION D'1 SYSTÈME DIRECT + 1 SYSTÈME MIXTE + ECS AVEC PANNEAU SOLAIRE

Description	Quantité	Code
ALU PRO POWER 115-600	1	**(1)**
Kit de circuit primaire d'interface (375-600 kW)	1	**(2)**
Kit primaire (300-600 kW)	1	**(2)**
Kit de sécurité	1	**4030091**
Soupape de sécurité (460-580 kW)	1	**(2)**
Kit de vanne d'arrêt de combustible (1"-3")	1	**(2)**
Pompe du circuit primaire	1	**(2)**
Kit d'interface pour la communication bus entre Alu Pro Power et RIELLOtech	1	**20021674**
RIELLOtech CLIMA COMFORT	1	**4031069**
Sonde à joint torique NTC (10kΩ)	1	**20168680**
Sonde de ballon ECS NTC (10kΩ) - 5 mètres	1	**20010103**
Sonde à immersion NTC (10kΩ) - 5 mètres	1	**20010068**
Sonde à immersion pour collecteur solaire NTC (10kΩ)	1	**4031913**

(1) Voir le tableau « A - APPORT DE CHALEUR AUTONOME ».
(2) Voir les tableaux de correspondance des pages précédentes.

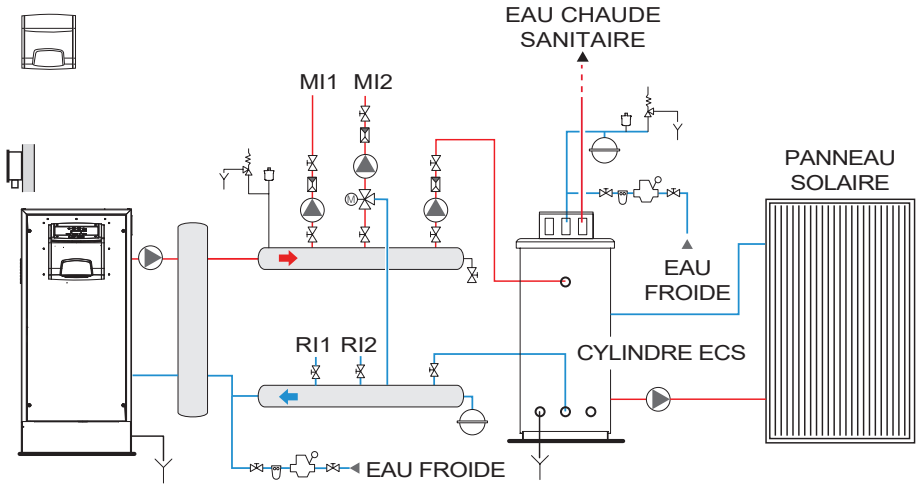

CHAUDIÈRES AU SOL

CHAUFFAGE SEULEMENT

GAZ



TAU UNIT

TAU UNIT 35 (3,4-34,1 KW)**
TAU UNIT 50 (4,9-48,7 KW)**
TAU UNIT 70 (6,7-68,6 KW)**
TAU UNIT 100 (9,7-97,5 KW)**
TAU UNIT 115 (11,2-111,7 KW)**
TAU UNIT 140 (13,9-138,9 KW)**
TAU UNIT 190 (18,6-185,8 KW)**

page 322



TAU N

TAU 115 N (78,4-112,4 kW)***
TAU 150 N (108,2-146,6 kW)***
TAU 210 N (147,5-205,2 kW)***
TAU 270 N (207,2-264,3 kW)***
TAU 350 N (266,4-342,7 kW)***
TAU 450 N (345,0-441,9 kW)***
TAU 600 N (443,3-589,2 kW)***
TAU 800 N (590,8-785,6 kW)***
TAU 1000 N (787,4-982,0 kW)***
TAU 1150 N (984,3-1129,3 kW)***
TAU 1250 N (1131,8-1227,5 kW)***
TAU 1450 N (1229,7-1423,9 kW)***
TAU 1750 N (1424,0-1718,5 kW)***
TAU 2100 N (1721,2-2062,2 kW)***
TAU 2600 N (2065,3-2553,2 kW)***
TAU 3000 N (2056,8-2946,0 kW)***

page 330



TAU N PREMIX

TAU 115 N PREMIX (78,4-112,4 kW)***
TAU 150 N PREMIX (108,2-146,6 kW)***
TAU 210 N PREMIX (147,5-205,2 kW)***
TAU 270 N PREMIX (207,2-264,3 kW)***
TAU 270 N PREMIX LPG (207,2-264,3 kW)***
TAU 350 N PREMIX (266,4-342,7 kW)***
TAU 450 N PREMIX (345,0-441,9 kW)***
TAU 600 N PREMIX (443,3-589,2 kW)***
TAU 800 N PREMIX (590,8-785,6 kW)***
TAU 1000 N PREMIX (787,4-982,0 kW)***
TAU 1150 N PREMIX (984,3-1129,3 kW)***
TAU 1250 N PREMIX (1131,8-1227,5 kW)***
TAU 1450 N PREMIX (1229,7-1423,9 kW)***
TAU 1750 N PREMIX (1424,0-1718,5 kW)***
TAU 2100 N PREMIX (1721,2-2062,2 kW)***
TAU 2600 N PREMIX (2065,3-2553,2 kW)***
TAU 3000 N PREMIX (2056,8-2946,0 kW)***

page 338

FIOUL



TAU N OIL PRO

TAU 115 N OIL PRO (80,0-112,2 kW)***
TAU 150 N OIL PRO (108,2-146,4 kW)***
TAU 210 N OIL PRO (147,5-205,2 kW)***
TAU 270 N OIL PRO (207,3-264,3 kW)***
TAU 350 N OIL PRO (266,5-343,7 kW)***
TAU 450 N OIL PRO (344,7-441,9 kW)***
TAU 600 N OIL PRO (442,9-589,2 kW)***
TAU 800 N OIL PRO (590,2-785,6 kW)***
TAU 1000 N OIL PRO (786,6-982,0 kW)***

page 340

** Puissance utile minimale/maximale 80/60 °C
** Puissance utile maximale 80/60 °C (plage de puissance approuvée)



ERP

Chaudière au sol à condensation, étanche, verticale, à grande contenance en eau

Tau Unit

TAU UNIT 35-115

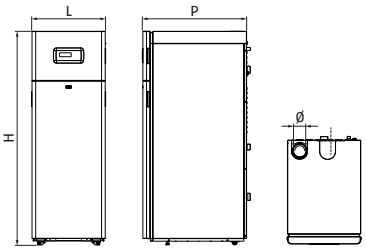

TAU UNIT 140-190

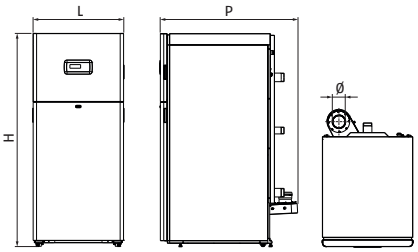

- En conformité avec la réglementation (UE) 2016/426
- Chaudières à condensation au gaz naturel avec corps en acier inoxydable stabilisé au titane à grande contenance en eau (AISI 316 « Ti » + AISI 444) et un brûleur « pré-mix » modulant à faibles émissions (Classe 6 selon la norme UNI EN 15502).

Description	H mm	L mm	P mm	Ø mm	Poids net kg
TAU UNIT 35	1365	600	760	80	135
TAU UNIT 50	1550	600	890	80	155
TAU UNIT 70	1550	600	890	80	165
TAU UNIT 100	1810	600	870	110	245
TAU UNIT 115	1810	600	870	110	245
TAU UNIT 140	1880	800	1250	110	420
TAU UNIT 190	1880	800	1250	160	450

Le corps à haute teneur en eau est équipé d'un tuyau de fumée vertical et possède deux lignes de retour pour assurer le meilleur fonctionnement possible en mode condensation. L'eau se stratifie à une température élevée en haut du corps, tandis que l'eau froide s'accumule en bas, là où se produit la condensation.
La carte chaudière, qui dispose d'une interface facile à utiliser, permet d'optimiser la combustion, de gérer un ballon de stockage à distance pour la production d'eau chaude sanitaire et la température d'alimentation en mode climatique. L'électronique de base comprend la régulation climatique, la gestion de la cascade des modules, avec des fonctions maître/esclave intégrées, la commutation automatique été/hiver et la possibilité de gérer une zone directe et un ballon de stockage ECS.
L'électronique offre également la possibilité d'une gestion à distance en utilisant l'entrée 0-10 V ou avec le protocole Modbus. Avec des accessoires spécifiques, il est également possible de gérer la distribution du circuit secondaire, jusqu'à 16 zones mixtes.
La gestion optimale de la combustion et des taux de modulation élevés de 1:10 (pour les modèles 35-115) permettent une performance élevée et de faibles émissions polluantes (NOx en Classe 6 selon la norme UNI EN 15502). Tous les modèles comprennent la sonde externe.
La gamme peut fonctionner à la fois avec du méthane et du GPL (avec l'accessoire correspondant).

- Finitions de haute qualité et de précision
- Rapport de modulation 1:10 (jusqu'au modèle 115)
- Facile à entretenir car tous les composants internes sont entièrement accessibles
- Dimensions générales réduites
- Pression maximale de fonctionnement : 5 bars.

DONNÉES TECHNIQUES

Description	Puissance - kW			Rendement - %			Classe de rendement énergétique	Code
	Puissance utile 80 °/60 ° max	Puissance utile 50°/30° max	Apport de foyer min-max	Pn utile (80 °/60 °)	Pn utile (50°/30°)	Utile 30 % Pn (50 °/30 °)		
TAU UNIT 35	34,0	37,0	3,5-34,8	97,7	106,3	107,7	A	**20145133**
TAU UNIT 50	48,5	54,5	4,9-49,0	97,1	109,2	108,9	A	**20144105**
TAU UNIT 70	68,0	76,5	6,9-69,9	97,3	109,4	108,5	A	**20144106**
TAU UNIT 100	97,5	106,5	10,0-100,0	97,5	109,2	108,6	-	**20144107**
TAU UNIT 115	112,0	125,4	11,5-115,0	97,4	109,0	108,8	-	**20144108**
TAU UNIT 140	136,9	152,0	28,0-140,0	97,8	108,6	108,8	-	**20145135**
TAU UNIT 190	185,8	205,2	38,0-190,0	97,8	108,0	108,4	-	**20145136**

ACCESSOIRES

Description	Remarque	Code
ACCESSOIRES DE SÉCURITÉ		
Kit de dispositifs de sécurité	(1)	**20180519**
Ensemble soupape de sécurité et manomètre 4,5 bars	(2)	**20181867**
Ensemble soupape de sécurité et manomètre 4 bars	(3)	**20181010**
Raccord de réduction 2" - 1" ½	(4)	**20182680**
Raccord de réduction 2" ½ - 1" ½	(5)	**20154992**
Kit de vanne d'arrêt de combustible (VIC) - ØG.1"	(6)	**20009486**
Kit de vanne d'arrêt de combustible (VIC) - ØG.1" ½	(7)	**20009482**
Débitmètre DN15		**20149998**
Débitmètre DN20		**20149996**
Débitmètre DN25		**20146343**
Débitmètre DN32		**20146345**
ACCESSOIRES HYDRAULIQUES		
Vase d'expansion (uniquement pour TAU UNIT 35)		**20154816**
Pompe de circulation (uniquement pour TAU UNIT 35)		**20154812**
Neutralisateur de condensat HN2 (jusqu'à 270 kW)	(8)	**4031811**
Neutralisateur de condensat N2 (jusqu'à 450 kW)		**4031810**
Neutralisateur de condensat N3 (450-1500 kW)		**4031812**
Neutralisateur de condensat HN3 (270-750 kW)	(8)(D)	**4031813**
KIT DE TRANSFORMATION GPL		
Kit de transformation GPL (TAU UNIT 35)		**20145150**
Kit de transformation GPL (TAU UNIT 50)		**20144699**
Kit de transformation GPL (TAU UNIT 70)		**20144700**
Kit de transformation GPL (TAU UNIT 100)		**20144703**
Kit de transformation GPL (TAU UNIT 115)		**20144704**
CONFIGURATION EN CASCADE, CIRCUIT SECONDAIRE ET ACCESSOIRES ÉLECTRONIQUES		
Sonde externe		**20132778**
Kit électronique pour la gestion d'une zone supplémentaire directe ou mixte (max 16)	(9)	**20130811**
Sonde à immersion	(10)(11)	**1220599**
KIT DE TRANSFORMATION ÉTANCHE (TYPE C)		
Kit de conversion de type C (TAU UNIT 35-50)	(12)	**20144759**
Kit de conversion de type C (TAU UNIT 70)	(12)	**20144760**
Kit de conversion de type C (TAU UNIT 100-115)	(12)	**20144761**
Kit de conversion de type C (TAU UNIT 140-190)	(12)	**20145154**
SYSTÈME D'ÉVACUATION DE CHEMINÉE		
Kit de conversion pour le refoulement de la cheminée(TAU UNIT 35)	(13)	**20160064**
Kit de conversion pour le refoulement de la cheminée(TAU UNIT 50-70)	(13)	**20147234**
Kit de conversion pour le refoulement de la cheminée(TAU UNIT 100-115)	(13)	**20147235**
POMPES DU CIRCUIT PRIMAIRE DES ÉCHANGEURS DE CHALEUR À PLAQUES		
Pompe de circuit primaire UPM3 FLEX AS 15-70 130 H6	(14)	**20147597**
Pompe de circuit primaire UPML 32-105/180	(14)	**20125034**
Pompe de circuit primaire UPM GEO 25-85/130	(14)	**20147604**

Description	Remarque	Code
Pompe de circuit primaire STRATOS PARA 30/1-12	(14)	**20125040**
Pompe de circuit primaire MAGNA3 32-120 F	(14)	**20183636**
Pompe de circuit primaire MAGNA3 40-120 F	(14)	**20183650**

(D) Disponibilité du matériel dans notre entrepôt : 30 jours ouvrables à compter de la date de validation de la commande.
(1) Comprend le tuyau de raccordement avec le kit de sécurité, à l'exclusion de : jeu de soupapes de sécurité + manomètre, soupapes d'arrêt de combustible et jeu de débitmètre (à commander séparément).
(2) À fournir pour les modèles Tau Unit 50-70
(3) À fournir pour les modèles Tau Unit 100-190
(4) À fournir en cas d'installation d'un kit de sécurité pour les modèles Tau Unit 100 et 115.
(5) À fournir en cas d'installation d'un kit de sécurité pour les modèles Tau Unit 140 et 190.
(6) Recommandé jusqu'à une puissance maximale de 131 kW, calculée en tenant compte de la pression d'alimentation en gaz = 20 mbars.
(7) Recommandé jusqu'à une puissance maximale de 230 kW, calculée en tenant compte de la pression d'alimentation en gaz = 20 mbars.
(8) Équipé de pompes d'extraction.
(9) Pour le réglage de la température ambiante, utilisez des thermostats Riello et des thermostats temporisés.
(10) Utilisée pour la gestion secondaire et du chauffage.
(11) Utilisée comme sonde primaire pour la gestion du système en cascade.
(12) Accessoires pour l'évacuation fractionnée, pour l'évacuation concentrique, pour compléter l'installation, pour le système des fumées, voir page 403.
(13) Pour chaque type, vérifiez les longueurs maximales équivalentes en faisant référence à la fiche technique et/ou en contactant le service de prévente. Pour le système des fumées, voir page 403.
(14) À associer avec des échangeurs de chaleur à plaques HEATgate, en fonction des conditions de fonctionnement (ΔT° primaire/secondaire).

REMARQUE : Les Tau Unit 140 et 190 ne nécessitent pas le kit d'accessoires pour la conversion GPL.

COMBINAISONS ACCESSOIRES KIT DE SÉCURITÉ

Description	Kit de sécurité de base	Raccord hydraulique		Soupape de sécurité et manomètre		Vanne d'arrêt de combustible		Débitmètre											
																			
								ΔT = 20 °C				ΔT = 15°C				ΔT = 10°C			
	Kit de dispositifs de sécurité	Raccord de réduction 2" - 1" ½	Raccord de réduction 2" ½ - 1" ½	Ensemble soupape de sécurité et manomètre 4,5 bars	Ensemble soupape de sécurité et manomètre 4 bars	Robinet d'arrêt de gaz (VIC) - ØG.1"	Kit de vanne d'arrêt de combustible (VIC) - ØG.1" ½	Débitmètre DN15	Débitmètre DN20	Débitmètre DN25	Débitmètre DN32	Débitmètre DN15	Débitmètre DN20	Débitmètre DN25	Débitmètre DN32	Débitmètre DN15	Débitmètre DN20	Débitmètre DN25	Débitmètre DN32
	20180519	20182680	20154992	20181867	20181010	20009486	20009482	20149998	20149996	20146343	20146345	20149998	20149996	20146343	20146345	20149998	20149996	20146343	20146345
TAU UNIT 50	●			●		●		●					●				●		
TAU UNIT 70	●			●		●			●				●					●	
TAU UNIT 100	●	●			●	●			●					●					●
TAU UNIT 115	●	●			●	●				●				●					●
TAU UNIT 140	●		●		●		●			●				●					●
TAU UNIT 190	●		●		●		●				●				●				●

COMBINAISONS DE POMPES ET D'ÉCHANGEURS DE CHALEUR À PLAQUES POUR LE FONCTIONNEMENT DES CHAUDIÈRES AVEC ΔT PRIMAIRE = 10 °C

Description	Pompe					Échangeurs de chaleur à plaques													
						ΔT primaire/secondaire = 10 °C							ΔT primaire/secondaire = 7,2°C						
						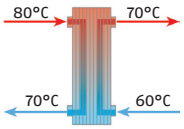							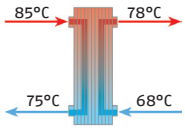						
	UPM3 FLEX AS 15–70 130 H6	UPML 32–105/180	STRATOS PARA 30/1–12	MAGNA3 32–120 F	MAGNA3 40–120 F	SP20–DN32 21 (21A) N	SP 20–DN32 29(29A) N	SP 20–DN32 41 (41A) N	SP 35–DN50 25 (25A) N	SP 35–DN50 31 (31A) N	SP 35–DN50 35 (35A) N	SP 35–DN50 45 (45A) N	SP 20–DN32 21 (21A) N	SP 20–DN32 29 (29A) N	SP 20–DN32 41 (41A) N	SP 35–DN50 25 (25A) N	SP 35–DN50 31 (31A) N	SP 35–DN50 35 (35A) N	SP 35–DN50 45 (45A) N
	20147597	20125034	20125040	20183636	20183650	20016742	20014216	20014217	20140410	20140411	20140412	20140414	20016742	20014216	20014217	20140410	20140411	20140412	20140414
TAU UNIT 35	●					●							●						
TAU UNIT 50		●					●							●					
TAU UNIT 70			●					●							●				
TAU UNIT 100			●						●							●			
TAU UNIT 115			●							●							●		
TAU UNIT 140				●							●							●	
TAU UNIT 190					●							●							●

COMBINAISONS DE POMPES ET D'ÉCHANGEURS DE CHALEUR À PLAQUES POUR LE FONCTIONNEMENT DES CHAUDIÈRES AVEC ΔT PRIMAIRE = 15 °C

Description	Pompe				Échangeurs de chaleur à plaques												
					ΔT primaire/secondaire = 10 °C							ΔT primaire/secondaire = 7,2°C					
					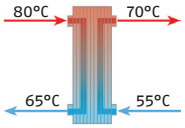							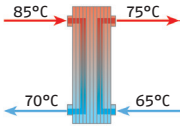					
	UPM3 FLEX AS 15–70 130 H6	UPM GEO 25–85/130	UPML 32–105/180	STRATOS PARA 30/1–12	SP 20–DN32 21 (21A) N	SP 20–DN32 29 (29A) N	SP 20–DN32 41 (41A) N	SP 20–DN32 49 (49A) N	SP 35–DN50 25 (25A) N	SP 35–DN50 35 (35A) N	SP 20–DN32 21 (21A) N	SP 20–DN32 29 (29A) N	SP 20–DN32 41 (41A) N	SP 35–DN50 31 (31A) N	SP 35–DN50 39 (39A) N	SP 35–DN50 57 (57A) N
	20147597	20147604	20125034	20125040	20016742	20014216	20014217	20014240	20140410	20140412	20016742	20014216	20014217	20140411	20140413	20140416
TAU UNIT 35	●				●						●					
TAU UNIT 50	●				●							●				
TAU UNIT 70		●				●							●			
TAU UNIT 100			●				●							●		
TAU UNIT 115				●				●						●		
TAU UNIT 140				●					●						●	
TAU UNIT 190				●						●						●

COMBINAISONS DE POMPES ET D'ÉCHANGEURS DE CHALEUR À PLAQUES POUR LE FONCTIONNEMENT DES CHAUDIÈRES AVEC ΔT PRIMAIRE = 20 °C

Description	Pompe				Échangeurs de chaleur à plaques												
					ΔT primaire/secondaire = 10 °C						ΔT primaire/secondaire = 7,2°C						
					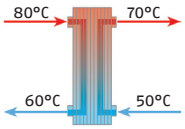						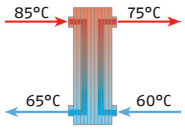						
	UPM3 FLEX AS 15-70 130 H6	UPM GEO 25-85/130	UPML 32-105/180	STRATOS PARA 30/1-12	SP 20-DN32 21 (21A) N	SP 20-DN32 29 (29A) N	SP 20-DN32 41 (41A) N	SP 20-DN32 49 (49A) N	SP 35-DN50 25 (25A) N	SP 35-DN50 35 (35A) N	SP 20-DN32 29 (29A) N	SP 20-DN32 41 (41A) N	SP 20-DN32 49 (49A) N	SP 35-DN50 31 (31A) N	SP 35-DN50 35 (35A) N	SP 35-DN50 39 (39A) N	SP 35-DN50 57 (57A) N
	20147597	20147604	20125034	20125040	20016742	20014216	20014217	20014240	20140410	20140412	20014216	20014217	20014240	20140411	20140412	20140413	20140416
TAU UNIT 35	●				●						●						
TAU UNIT 50	●					●						●					
TAU UNIT 70	●					●							●				
TAU UNIT 100		●					●							●			
TAU UNIT 115			●					●							●		
TAU UNIT 140				●					●							●	
TAU UNIT 190				●						●							●

COMPOSITIONS POSSIBLES DU SYSTÈME

CONFIGURATION STANDARD 1 SYSTÈME DIRECT

Description	Quantité	Code
TAU UNIT 35÷190	1	**(1)**
Sonde externe	1	**20132778**
Kit de dispositifs de sécurité (uniquement pour TAU UNIT 50÷190)	1	**20180519**
Raccord hydraulique	1	**(2)**
Soupape de sécurité et manomètre	1	**(2)**
Vanne d'arrêt de combustible (uniquement pour TAU UNIT 50÷190)	1	**20009486**
Débitmètre (uniquement pour TAU UNIT 50÷190)	1	**(2)**

(1) Voir le tableau « DONNÉES TECHNIQUES ».
(2) Voir le tableau « COMBINAISONS ACCESSOIRES KIT DE SÉCURITÉ » dans la section « ACCESSOIRES ».

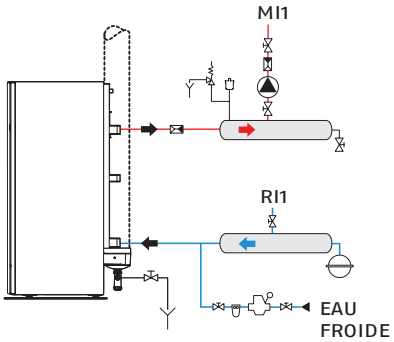

CONFIGURATION 1 DIRECT + SYSTÈME ECS

Description	Quantité	Code
TAU UNIT 35÷190	1	**(1)**
Sonde externe	1	**20132778**
Sonde à immersion	1	**1220599**
Kit de dispositifs de sécurité (uniquement pour TAU UNIT 50÷190)	1	**20180519**
Raccord hydraulique	1	**(2)**
Soupape de sécurité et manomètre	1	**(2)**
Vanne d'arrêt de combustible (uniquement pour TAU UNIT 50÷190)	1	**20009486**
Débitmètre (uniquement pour TAU UNIT 50÷190)	1	**(2)**

(1) Voir le tableau « DONNÉES TECHNIQUES ».
(2) Voir le tableau « COMBINAISONS ACCESSOIRES KIT DE SÉCURITÉ » dans la section « ACCESSOIRES ».

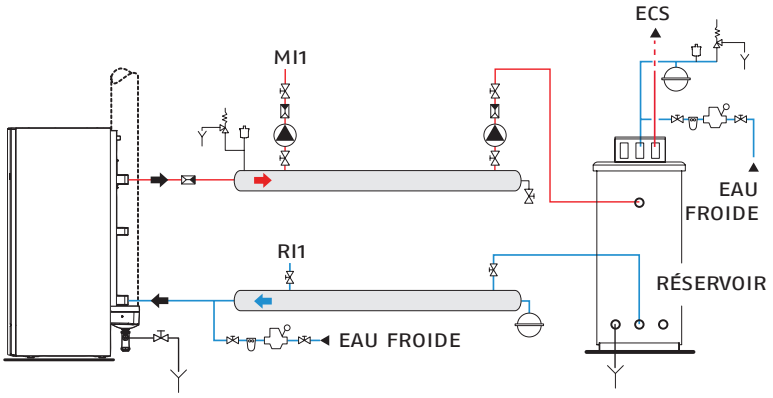

CONFIGURATION 1 SYSTÈME DIRECT + 1 SYSTÈME MIXTE + ECS

Description	Quantité	Code
TAU UNIT 35÷190	1	**(1)**
Sonde externe	1	**20132778**
Kit de dispositifs de sécurité (uniquement pour TAU UNIT 50÷190)	1	**20180519**
Raccord hydraulique	1	**(2)**
Soupape de sécurité et manomètre	1	**(2)**
Vanne d'arrêt de combustible (uniquement pour TAU UNIT 50÷190)	1	**20009486**
Sonde à immersion	1	**1220599**
Kit électronique pour la gestion d'une zone supplémentaire directe ou mixte (max 16)	1	**20130811**
Débitmètre (uniquement pour TAU UNIT 50÷190)	1	**(2)**

(1) Voir le tableau « DONNÉES TECHNIQUES ».
(2) Voir le tableau « COMBINAISONS ACCESSOIRES KIT DE SÉCURITÉ » dans la section « ACCESSOIRES ».

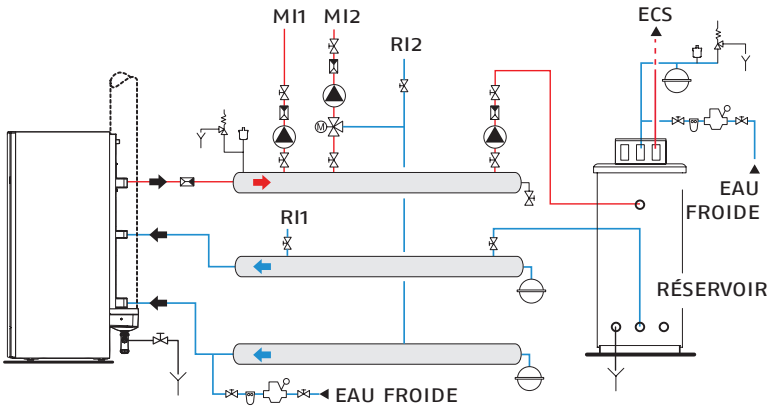

CONFIGURATION 1 SYSTÈME DIRECT + 2 SYSTÈMES MIXTES + SYSTÈMES ECS

Description	Quantité	Code
TAU UNIT 35÷190	1	**(1)**
Sonde externe	1	**20132778**
Kit de dispositifs de sécurité (uniquement pour TAU UNIT 50÷190)	1	**20180519**
Raccord hydraulique	1	**(2)**
Soupape de sécurité et manomètre	1	**(2)**
Vanne d'arrêt de combustible (uniquement pour TAU UNIT 50÷190)	1	**20009486**
Sonde à immersion	1	**1220599**
Kit électronique pour la gestion d'une zone supplémentaire directe ou mixte (max 16)	2	**20130811**
Débitmètre (uniquement pour TAU UNIT 50÷190)	1	**(2)**

(1) Voir le tableau « DONNÉES TECHNIQUES ».
(2) Voir le tableau « COMBINAISONS ACCESSOIRES KIT DE SÉCURITÉ » dans la section « ACCESSOIRES ».

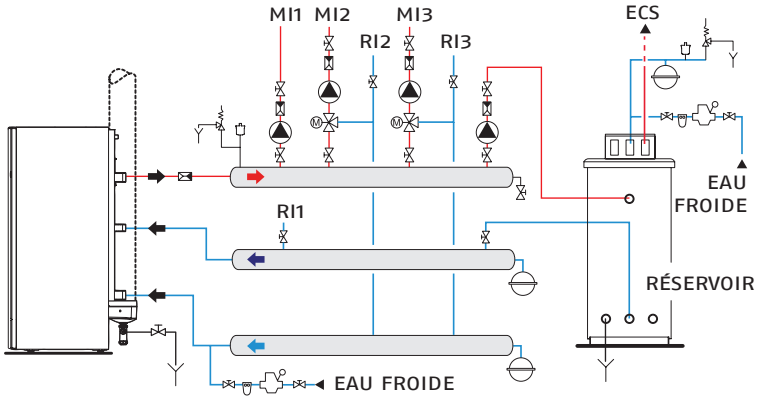

CONFIGURATION EN CASCADE D'1 SYSTÈME DIRECT + 1 SYSTÈME MIXTE + SYSTÈME ECS (maximum 16 générateurs)

Description	Quantité	Code
TAU UNIT 35÷190	2	**(1)**
Sonde externe	1	**20132778**
Kit de dispositifs de sécurité (uniquement pour TAU UNIT 50÷190)	2	**20180519**
Raccord hydraulique	1	**(2)**
Soupape de sécurité et manomètre	1	**(2)**
Vanne d'arrêt de combustible (uniquement pour TAU UNIT 50÷190)	2	**20009486**
Sonde à immersion	2	**1220599**
Kit électronique pour la gestion d'une zone supplémentaire directe ou mixte (max 16)	1	**20130811**
Débitmètre (1 pour chaque chaudière ; uniquement pour TAU UNIT 50÷190)	2	**(2)**

(1) Voir le tableau « DONNÉES TECHNIQUES ».
(2) Voir le tableau « COMBINAISONS ACCESSOIRES KIT DE SÉCURITÉ » dans la section « ACCESSOIRES ».

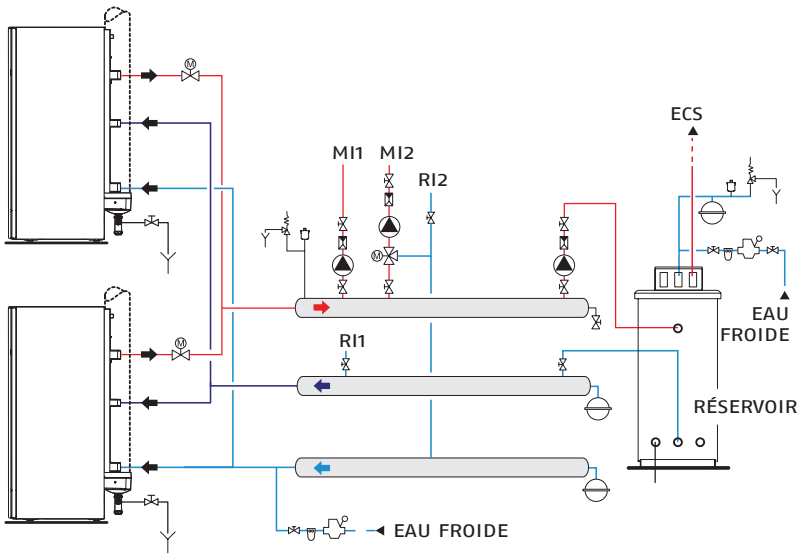

CONFIGURATION STANDARD 1 SYSTÈME DIRECT AVEC ÉCHANGEUR DE CHALEUR À PLAQUES

Description	Quantité	Code
TAU UNIT 35÷190	1	**(1)**
Sonde externe	1	**20132778**
Kit de dispositifs de sécurité (uniquement pour TAU UNIT 50÷190)	1	**20180519**
Raccord hydraulique	1	**(2)**
Soupape de sécurité et manomètre	1	**(2)**
Vanne d'arrêt de combustible (uniquement pour TAU UNIT 50÷190)	1	**20009486**
Pompe	1	**(3)**
Échangeur de chaleur à plaques	1	**(3)**
Kit électronique pour la gestion d'une zone supplémentaire directe ou mixte (max 16)	1	**20130811**
Débitmètre (uniquement pour TAU UNIT 50÷190)	1	**(2)**

(1) Voir le tableau « DONNÉES TECHNIQUES ».
(2) Voir le tableau « COMBINAISONS ACCESSOIRES KIT DE SÉCURITÉ » dans la section « ACCESSOIRES ».
(3) Voir le tableau « COMBINAISONS DE POMPES ET D'ÉCHANGEURS DE CHALEUR À PLAQUES » dans la section « ACCESSOIRES ».

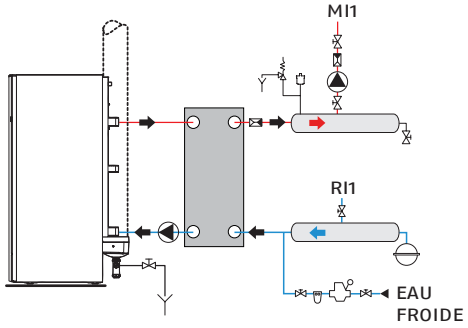

Chaudières à condensation pour brûleurs à jet en acier inoxydable à 3 parcours de fumée

Tau N



ERP

- Conformément à la directive 2009/125/CE
- Chaudières à condensation en acier inoxydable à trois tours de fumées, à haute teneur en eau, adaptées au fonctionnement avec des brûleurs à jet de gaz

TAU 115-1250 N

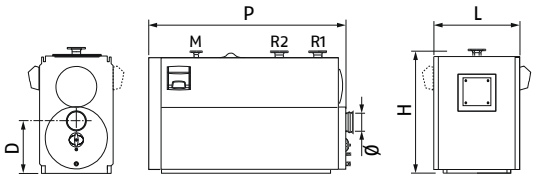

TAU 1450 N

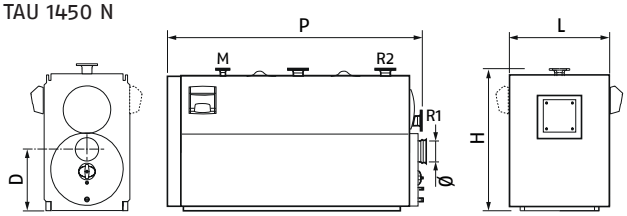

TAU 2100-2600 N

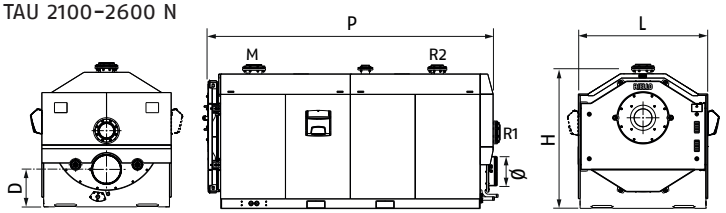

Description	H mm	L mm	P mm	D mm	Ø mm	M DN	R1 DN	R2 DN	Poids net kg
TAU 115 N	1315	740	1455	505	160	65	65	50	545
TAU 150 N	1315	740	1455	505	200	65	65	50	545
TAU 210 N	1315	740	1455	505	200	65	65	50	580
TAU 270 N	1450	850	1630	545	250	65	65	50	737
TAU 350 N	1450	850	1830	545	250	80	80	65	823
TAU 450 N	1630	900	2035	645	300	100	100	80	1185
TAU 600 N	1630	900	2235	645	300	100	100	80	1370
TAU 800 N	1910	1060	2560	680	350	125	125	80	2010
TAU 1000 N	1910	1060	2810	680	350	125	125	80	2245
TAU 1150 N	2030	1180	3010	720	400	150	150	100	2730
TAU 1250 N	2030	1180	3010	720	400	150	150	100	2730
TAU 1450 N	2180	1225	3175	805	450	150	150	100	3280
TAU 1750 N	1945	1750	3620	521	400	200	200	150	4265
TAU 2100 N	1945	1750	4020	521	400	200	200	150	4750
TAU 2600 N	2128	1850	4425	552	450	200	200	150	5550
TAU 3000 N	2170	1950	4640	600	450	200	200	150	6750

M Refoulement.
R1 Système de retour à basse température.
R2 Système de retour à haute température.

TAU N est une chaudière à condensation au sol, à haute teneur en eau pour le chauffage de locaux ; elle convient pour le chauffage et la production d'eau chaude sanitaire en combinaison avec un réservoir d'eau adéquat.
Chaudière à trois tours, dans laquelle tous les composants en contact avec les fumées sont en acier inoxydable stabilisé au titane, conçue sur le principe de la stratification de la chaleur : la chambre de combustion en haut et le faisceau de tuyaux en bas (tuyaux lisses avec turbulateurs amovibles), permettent d'optimiser l'échange de chaleur et le rendement énergétique, de manière à obtenir un rendement élevé, grâce à la technique de la condensation. Le générateur a été conçu avec une structure en mesure de contenir les dilatations thermiques ; une attention particulière a été portée à l'isolation thermique du corps de la chaudière, aux panneaux en acier peint et à la porte, avec l'utilisation de tapis de laine de verre haute densité.
Certains modèles sont également disponibles en version modulaire. Les modèles jusqu'à 1450 kW sont développés avec une structure verticale dont les plans se chevauchent, pour faciliter la manipulation et l'introduction dans la salle de chauffage.
Les nouveaux modèles 1750-3000 sont développés sur une structure « carrée » avec une seule planche, pour maintenir la forte teneur en eau et, en même temps, garantir un rendement maximal.
Pour faciliter les inspections, l'entretien et le nettoyage des pièces internes, la porte d'entrée et la fermeture de la chambre de fumées peuvent être entièrement ouvertes.
- Température moyenne du corps réduite et temps de démarrage rapide
- Plusieurs solutions grâce à la combinaison avec les panneaux de contrôle RIELL0tech
- Évacuation de condensat intégrée
- Pression maximale de fonctionnement 6 bars.

DONNÉES TECHNIQUES

Description	Puissance - kW			Rendement - %			Contre-pression dans la chambre de combustion mbar	Remarque	Code
	Puissance utile 80 °/60 ° max	Puissance utile 40°/30° max	Apport de foyer min-max	Utile Pn (80 °/60 °)	Utile Pn (40°/30°) %	Utile 30% Pn (30 °C)			
TAU 115 N	112,1	123,1	115	97,5	107	108	2,2		**20120144**
TAU 150 N	146,3	159,7	150	97,5	106,5	108,5	2,0		**4031860,0**
TAU 210 N	205,2	223,6	210	97,7	106,5	109,3	2,7		**4031861,0**
TAU 270 N	265,1	290,2	270	98,2	107,5	109,2	3,2		**4031862,0**
TAU 350 N	344,1	375,2	349	98,3	107,5	108,5	4,6		**4031863,0**
TAU 450 N	442,4	481,5	450	98,3	107	108,5	5,0		**4031864,0**
TAU 600 N	589,8	642	600	98,3	107	108,5	5,5		**4031865,0**
TAU 800 N	786,4	860	800	98,3	107	108,5	5,7	(D)(T)	**4031866,0**
TAU 1000 N	983	1070	1000	98,3	107	108,5	6,3	(D)(T)	**4031867,0**
TAU 1150 N	1129,3	1230,5	1150	98,3	107	108,5	6,6	(D)(T)	**20136528**
TAU 1250 N	1229,7	1337,5	1250	98,3	107	108,5	6,8	(D)(T)	**4031868,0**
TAU 1450 N	1425,6	1551,5	1450	98,3	107	108,5	7,4	(D)(T)	**4031869,0**
TAU 1750 N	1718,5	1881,2	1750	98,3	107,5	108,7	8,4	(D)(T)	**20162157**
TAU 2100 N	2062,2	2258,7	2100	98,3	107,5	108,7	9,6	(D)(T)	**20162158**
TAU 2600 N	2553,2	2796,5	2600	98,3	107,5	108,7	11,5	(D)(T)	**20162159**
TAU 3000 N	2946,0	3226,8	3000	98,3	107,5	108,7	11,6	(D)(T)	**20162160**

(D) Disponibilité du matériel dans notre entrepôt : 25 jours ouvrables à compter de la date de validation de la commande.
(T) Produit non soumis aux tarifs de transport standard. Pour l'amélioration des transports, contactez le Bureau de gestion des commandes.
Pression maximale de fonctionnement 6 bars.

ACCESSOIRES

Description	Remarque	Code
ACCESSOIRES HYDRAULIQUES		
Kit de neutralisation N2 jusqu'à 450 kW		**4031810**
Kit neutralisateur N3 de 450 à 1500 kW		**4031812**
Kit de neutralisation HN2 jusqu'à 270 kW	(1)	**4031811**
Kit neutralisateur HN3 de 280 à 750 kW	(1)(D)	**4031813**
ACCESSOIRES MÉCANIQUES		
Bride de brûleur		**4031196**
Bride de brûleur		**20178775**
Bride de brûleur		**20163867**

(1) Équipé de pompes d'extraction.
(D) Disponibilité du matériel dans notre entrepôt : 30 jours ouvrables à compter de la date de validation de la commande.

PANNEAUX DE CONTRÔLE

Description	Installation	Code
RIELL0tech CLIMA COMFORT	Verticale	**4031069**

REMARQUE : pour les accessoires spécifiques, la connexion MODBUS et plus de détails sur les panneaux de contrôle, veuillez consulter page 393.

COMBINAISONS RECOMMANDÉES AVEC LES BRÛLEURS – PAYS DE L'UE

Description	Contre-pression dans la chambre de combustion (mbar)	Brûleur à gaz																		Bride de brûleur		Panneaux de contrôle	
		Flamme jaune (Standard)																					
		Deux allures								Modulant													
		–								Came mécanique													
		–								–													
		RS 50 TC	RS 70 TC	RS 100 TC	RS 130 TC	RS 310/M MZ FS1	RS 410/M MZ FS1	RS 250/M MZ TC	RS 190 TC	RS 50/M MZ TC	RS 70/M TC	RS 100/M TC	RS 130/M TC	RS 190/M TL	RS 190/M TC	RS 250/M MZ TL	RS 310/M MZ FS1	RS 410/M MZ FS1		Bride de brûleur	Bride de brûleur	Riellotech Clima Comfort	Kit de modulation à 3 points
		3784702	3785102	3785302	3785502	20068351	20068361	3788410	3785813	3781622	3789610	3789710	3789810	20052616	3787623	3788411	20068351	20068361		20178757	20178775	4031069	20013035
TAU 450 N	5,0	●																				●	
	5,0									●												●	●
TAU 600 N	5,5		●																			●	
	5,5										●											●	●
TAU 800 N	5,7			●																		●	
	5,7											●										●	●
TAU 1000 N	6,3			●																		●	
	6,3											●										●	●
TAU 1150 N	6,6				●															●		●	
	6,6												●							●		●	●
TAU 1250 N	6,8				●															●		●	
	6,8												●							●		●	●
TAU 1450 N	7,4								●												●	●	
	7,4														●						●	●	●
TAU 1750 N	8,4								●													●	
	8,4													●								●	●
TAU 2100 N	9,6							●														●	
	9,6															●						●	●
TAU 2600 N	11,5					●																●	
	11,5																●					●	●
TAU 3000 N	11,6						●															●	
	11,6																	●				●	●

NOTE : les brûleurs à gaz doivent être complétés par la rampe gaz.
REMARQUE : pour les accessoires spécifiques, la connexion MODBUS et plus de détails sur les panneaux de contrôle, veuillez consulter page 393.

Description	Contre-pression dans la chambre de combustion (mbar)	Brûleur à gaz																							Accessoire de brûleur					Bride de brûleur			Panneaux de contrôle	
		Flamme bleue (NOx faible)																															
		Modulant																															
		Came mécanique										Came électronique																					
		–																Contrôle DE L'O_2				Contrôle DE L'O_2 + Inverseur											
		BS3/M	RS 120/M BLU TC	RS 160/M BLU TC	RS 25/M BLU TC	RS 35/M BLU TC	RS 68/M BLU TC	RS 55/M BLU TC	RS 200/M BLU TL	RS 310/M BLU FS1	RS 410/M BLU FS1	RS 120/E BLU	RS 160/E BLU	RS 200/E BLU	RS 25/E BLU	RS 35/E BLU	RS 68/E BLU	RS 55/E BLU	RS 310/E BLU FS1	RS 410/E BLU FS1	RS 120/E 02 BLU TC	RS 160/E 02 BLU TL	RS 200/E 02 BLU TL	RS 310/E 02 BLU TC	RS 410/E 02 BLU TL	RS 120/EV 02 BLU TC	RS 160/EV 02 BLU TC	RS 200/EV 02 BLU TL	RS 310/EV 02 BLU TC	RS 410/EV 02 BLU TC	Kit de contrôle de l'oxygène	Variateur de vitesse 3,0 kW	Variateur de vitesse 5,5 kW	Variateur de vitesse 7,5 kW	Variateur de vitesse 11 kW	Bride de brûleur	Bride de brûleur	Bride de brûleur	Riellotech Clima Comfort	Kit de modulation à 3 points
		3762350	3897606	3788006	3910510	3910610	3897406	20038484	3899711	20068219	20068270	3897632	3788032	3899810	3910710	3910810	3897432	20038491	20068217	20068279	20165996	20164535	20166368	20166002	20158157	20154943	20158956	20156077	20166004	20174935	20045187	20163064	20163071	20163074	20163093	4031196	20178775	20163867	4031069	20013035
TAU 115 N	2,2	●																																					●	●
TAU 150 N	2,0	●																																					●	●
TAU 210 N	2,7				●																																	●	●
	2,7														●																								●	●
TAU 270 N	3,2				●																																	●	●
	3,2														●																								●	●
TAU 350 N	4,6					●																																	●	●
	4,6															●																								●	●
TAU 450 N	5,0							●																													●			●	●
	5,0																	●																		●			●	●
TAU 600 N	5,5						●																													●			●	●
	5,5																●																			●			●	●
TAU 800 N	5,7		●																																	●			●	●
	5,7											●																								●			●	●
	5,7																				●										●					●			●	●
	5,7																									●					●	●				●			●	●
TAU 1000 N	6,3		●																																	●			●	●
	6,3											●																								●			●	●
	6,3																				●										●								●	●
	6,3																									●					●	●							●	●
TAU 1150 N	6,6			●																																	●			●	●
	6,6												●																								●			●	●
	6,6																					●									●						●			●	●
	6,6																										●				●		●				●			●	●
TAU 1250 N	6,8			●																																	●			●	●
	6,8												●																								●			●	●
	6,8																					●									●						●			●	●
	6,8																										●				●		●				●			●	●
TAU 1450 N	7,4			●																																	●			●	●
	7,4												●																								●			●	●
	7,4																					●									●						●			●	●
	7,4																										●				●		●				●			●	●
TAU 1750 N	8,4								●																															●	●
	8,4													●																										●	●
	8,4																						●								●							●		●	●
	8,4																											●			●			●				●		●	●
TAU 2100 N	9,6									●																														●	●
	9,6																		●																					●	●
	9,6																							●							●									●	●
	9,6																												●		●			●				●		●	●
TAU 2600 N	11,5										●																													●	●
	11,5																			●																				●	●

Description	Contre-pression dans la chambre de combustion (mbar)	Brûleur à gaz																										Accessoire de brûleur					Bride de brûleur			Panneaux de contrôle	
		Flamme bleue (NOx faible)																																		
		Modulant																																		
		Came mécanique											Came électronique																								
		-																		Contrôle DE L'O_2					Contrôle DE L'O_2 + Inverseur										
		BS3/M	RS 120/M BLU TC	RS 160/M BLU TC	RS 25/M BLU TC	RS 35/M BLU TC	RS 68/M BLU TC	RS 55/M BLU TC	RS 200/M BLU TL	RS 310/M BLU FS1	RS 410/M BLU FS1	RS 120/E BLU	RS 160/E BLU	RS 200/E BLU	RS 25/E BLU	RS 35/E BLU	RS 68/E BLU	RS 55/E BLU	RS 310/E BLU FS1	RS 410/E BLU FS1	RS 120/E O2 BLU TC	RS 160/E O2 BLU TL	RS 200/E O2 BLU TL	RS 310/E O2 BLU TC	RS 410/E O2 BLU TL	RS 120/EV O2 BLU TC	RS 160/EV O2 BLU TC	RS 200/EV O2 BLU TL	RS 310/EV O2 BLU TC	RS 410/EV O2 BLU TC	Kit de contrôle de l'oxygène	Variateur de vitesse 3,0 kW	Variateur de vitesse 5,5 kW	Variateur de vitesse 7,5 kW	Variateur de vitesse 11 kW	Bride de brûleur	Bride de brûleur	Bride de brûleur	Riellotech Clima Comfort	Kit de modulation à 3 points
		3762350	3897606	3788006	3910510	3910610	3897406	20038484	3899711	20068219	20068270	3897632	3788032	3899810	3910710	3910810	3897432	20038491	20068217	20068279	20165996	20164535	20166368	20166002	20158157	20154943	20158956	20156077	20166004	20174935	20045187	20163064	20163071	20163074	20163093	4031196	20178775	20163867	4031069	20013035
TAU 2600 N	11,5																								●						●								●	●
	11,5																													●	●				●				●	●
TAU 3000 N	11,6										●																												●	●
	11,6																			●																			●	●
	11,6																								●						●								●	●
	11,6																													●	●				●				●	●

NOTE : les brûleurs à gaz doivent être complétés par la rampe gaz.
REMARQUE : pour les accessoires spécifiques, la connexion MODBUS et plus de détails sur les panneaux de contrôle, veuillez consulter page 393.

COMBINAISONS RECOMMANDÉES AVEC LES BRÛLEURS – PAYS HORS DE L'UE

Description	Contre-pression dans la chambre de combustion (mbar)	Brûleur à gaz																				Bride de brûleur		Panneaux de contrôle	
		Flamme jaune (Standard)																							
		Deux allures										Modulant													
		–										Came mécanique													
		–																							
		RS 44 MZ TC	RS 50 TC	RS 70 TC	RS 100 TC	RS 130 TC	RS5D	RS 310/M MZ FS1	RS 410/M MZ FS1	RS 250/M MZ TC	RS 190 TC	RS 34/M MZ TC	RS 44/M MZ TC	RS 50/M MZ TC	RS 70/M TC	RS 100/M TC	RS 130/M TC	RS 190/M TL	RS 190/M TC	RS 250/M MZ TL	RS 310/M MZ FS1	RS 410/M MZ FS1	Bride de brûleur	Bride de brûleur	Riellotech Clima Comfort	Kit de modulation à 3 points
		3789110	3784702	3785102	3785302	3785502	3762016	20068351	20068361	3788410	3785813	3788710	3788810	3781622	3789610	3789710	3789810	20052616	3787623	3788411	20068351	20068361	20178757	20178775	4031069	20013035
TAU 270 N	3,2						●																		●	
	3,2											●													●	●
TAU 350 N	4,6	●																							●	
	4,6												●												●	●
TAU 450 N	5,0		●																						●	
	5,0													●											●	●
TAU 600 N	5,5			●																					●	
	5,5														●										●	●
TAU 800 N	5,7				●																				●	
	5,7															●									●	●
TAU 1000 N	6,3				●																				●	
	6,3															●									●	●
TAU 1150 N	6,6					●																	●		●	
	6,6																●						●		●	●
TAU 1250 N	6,8					●																	●		●	
	6,8																●						●		●	●
TAU 1450 N	7,4										●													●	●	
	7,4																		●					●	●	●
TAU 1750 N	8,4										●														●	
	8,4																	●							●	●
TAU 2100 N	9,6									●															●	
	9,6																			●					●	●
TAU 2600 N	11,5							●																	●	
	11,5																				●				●	●
TAU 3000 N	11,6								●																●	
	11,6																					●			●	●

NOTE : les brûleurs à gaz doivent être complétés par la rampe gaz.
REMARQUE : pour les accessoires spécifiques, la connexion MODBUS et plus de détails sur les panneaux de contrôle, veuillez consulter page 393.

Description	Contre-pression dans la chambre de combustion (mbar)	Brûleur à gaz																								Accessoire de brûleur					Bride de brûleur				Panneaux de contrôle	
		Flamme bleue (NOx faible)																																		
		Modulant																																		
		Came mécanique											Came électronique																								
		–																	Contrôle DE L'O_2					Contrôle DE L'O_2 + Inverseur											
		BS3/M	RS 25/M BLU TC	RS 35/M BLU TC	RS 55/M BLU TC	RS 68/M BLU TC	RS 120/M BLU TC	RS 160/M BLU TC	RS 200/M BLU TL	RS 310/M BLU FS1	RS 410/M BLU FS1	RS 25/E BLU	RS 35/E BLU	RS 55/E BLU	RS 68/E BLU	RS 120/E BLU	RS 160/E BLU	RS 200/E BLU	RS 310/E BLU FS1	RS 410/E BLU FS1	RS 120/E O2 BLU TC	RS 160/E O2 BLU TL	RS 200/E O2 BLU TL	RS 310/E O2 BLU TC	RS 410/E O2 BLU TL	RS 120/EV O2 BLU TC	RS 160/EV O2 BLU TC	RS 200/EV O2 BLU TL	RS 310/EV O2 BLU TC	RS 410/EV O2 BLU TC	Kit de contrôle de l'oxygène	Variateur de vitesse 3,0 kW	Variateur de vitesse 5,5 kW	Variateur de vitesse 7,5 kW	Variateur de vitesse 11 kW	Bride de brûleur	Bride de brûleur	Bride de brûleur	Bride de brûleur	Riellotech Clima Comfort	Kit de modulation à 3 points
		3762350	3910510	3910610	20038484	3897406	3897606	3788006	3899711	20068219	20068270	3910710	3910810	20038491	3897432	3897632	3788032	3899810	20068261	20068294	20165996	20164535	20166368	20166002	20158157	20154943	20158956	20156077	20166004	20174935	20045187	20163064	20163071	20163074	20163093	4031196	20178757	20178775	20163867	4031069	20013035
TAU 115 N	2,2	●																																					●	●
TAU 150 N	2,0	●																																					●	●
TAU 210 N	2,7		●																																			●	●
	2,7											●																											●	●
TAU 270 N	3,2		●																																			●	●
	3,2											●																											●	●
TAU 350 N	4,6			●																																			●	●
	4,6												●																											●	●
TAU 450 N	5,0				●																																●				●	●
	5,0													●																							●				●	●
TAU 600 N	5,5				●																															●				●	●
	5,5														●																					●				●	●
TAU 800 N	5,7						●																													●				●	●
	5,7															●																					●				●	●
	5,7																				●										●					●				●	●
	5,7																									●					●	●				●				●	●
TAU 1000 N	6,3						●																													●				●	●
	6,3															●																					●				●	●
	6,3																				●										●					●				●	●
	6,3																									●					●	●				●				●	●
TAU 1150 N	6,6							●																														●			●	●
	6,6																●																						●			●	●
	6,6																					●									●									●	●
	6,6																										●				●		●							●	●
TAU 1250 N	6,8							●																														●			●	●
	6,8																●																						●			●	●
	6,8																					●									●									●	●
	6,8																										●				●		●							●	●
TAU 1450 N	7,4							●																														●			●	●
	7,4																●																						●			●	●
	7,4																					●									●									●	●
	7,4																										●				●		●							●	●
TAU 1750 N	8,4								●																																●	●
	8,4																	●																								●	●
	8,4																						●								●										●	●
	8,4																											●			●			●							●	●
TAU 2100 N	9,6									●																															●	●	●
	9,6																		●																						●	●	●
	9,6																							●							●										●	●	●
	9,6																												●		●			●							●	●	●
TAU 2600 N	11,5										●																															●	●
	11,5																			●																						●	●

Description	Contre-pression dans la chambre de combustion (mbar)	Brûleur à gaz																												Accessoire de brûleur					Bride de brûleur				Panneaux de contrôle	
		Flamme bleue (NOx faible)																																					
		Modulant																																					
		Came mécanique										Came électronique																											
		–																		Contrôle DE L'O_2				Contrôle DE L'O_2 + Inverseur															
		BS3/M	RS 25/M BLU TC	RS 35/M BLU TC	RS 55/M BLU TC	RS 68/M BLU TC	RS 120/M BLU TC	RS 160/M BLU TC	RS 200/M BLU TL	RS 310/M BLU FS1	RS 410/M BLU FS1	RS 25/E BLU	RS 35/E BLU	RS 55/E BLU	RS 68/E BLU	RS 120/E BLU	RS 160/E BLU	RS 200/E BLU	RS 310/E BLU FS1	RS 410/E BLU FS1	RS 120/E O2 BLU TC	RS 160/E O2 BLU TL	RS 200/E O2 BLU TL	RS 310/E O2 BLU TC	RS 410/E O2 BLU TL	RS 120/EV O2 BLU TC	RS 160/EV O2 BLU TC	RS 200/EV O2 BLU TL	RS 310/EV O2 BLU TC	RS 410/EV O2 BLU TC	Kit de contrôle de l'oxygène	Variateur de vitesse 3,0 kW	Variateur de vitesse 5,5 kW	Variateur de vitesse 7,5 kW	Variateur de vitesse 11 kW	Bride de brûleur	Bride de brûleur	Bride de brûleur	Bride de brûleur	Riellotech Clima Comfort	Kit de modulation à 3 points
		3762350	3910510	3910610	20038484	3897406	3897606	3788006	3899711	20068219	20068270	3910710	3910810	20038491	3897432	3897632	3788032	3899810	20068261	20068294	20165996	20164535	20166368	20166002	20158157	20154943	20158956	20156077	20166004	20174935	20045187	20163064	20163071	20163074	20163093	4031196	20178757	20178775	20163867	4031069	20013035
TAU 2600 N	11,5																								●					●									●	●
	11,5																												●	●				●					●	●
TAU 3000 N	11,6										●																													●	●
	11,6																		●																					●	●
	11,6																								●						●									●	●
	11,6																												●	●				●					●	●

NOTE : les brûleurs à gaz doivent être complétés par la rampe gaz.
REMARQUE : pour les accessoires spécifiques, la connexion MODBUS et plus de détails sur les panneaux de contrôle, veuillez consulter page 393.

Chaudières à condensation pour brûleurs à jet en acier inoxydable à 3 parcours de fumée

Tau N Premix

Tau N combiné avec des brûleurs à gaz pré-mélangé RX



ERP

- Conformément à la directive 2009/125/CE
- Chaudières à condensation en acier inoxydable à trois tours de fumées, à haute teneur en eau
- Brûleur à gaz à prémélange RX à faibles émissions
- Panneau de contrôle électronique RIELLOtech Clima Comfort

TAU 115-1250 N PREMIX

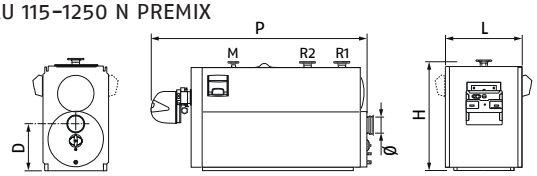

TAU 1450 N PREMIX

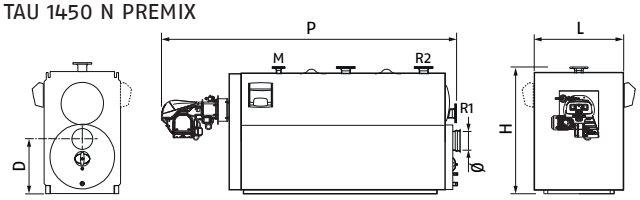

TAU 1750-3000 N PREMIX

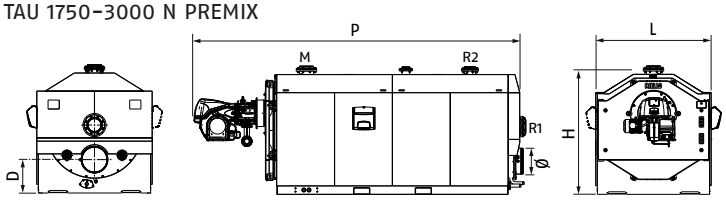

Description	H mm	L mm	P mm	D mm	Ø mm	M DN	R1 DN	R2 DN	Poids net kg
TAU 115 N PREMIX	1315	740	1960	505	160	65	65	50	582
TAU 150 N PREMIX	1315	740	1960	505	200	65	65	50	582
TAU 210 N PREMIX	1315	740	1960	505	200	65	65	50	617
TAU 270 N PREMIX	1450	850	2140	545	250	65	65	50	774
TAU 270 N PREMIX GPL	1450	850	2140	545	250	65	65	50	774
TAU 350 N PREMIX	1450	850	2380	545	250	80	80	65	865
TAU 450 N PREMIX	1630	900	2590	645	300	100	100	80	1233
TAU 600 N PREMIX	1630	900	2760	645	300	100	100	80	1426
TAU 800 N PREMIX	1910	1060	3080	680	350	125	125	80	2107
TAU 1000 N PREMIX	1910	1060	3330	680	350	125	125	80	2342
TAU 1150 N PREMIX	2030	1180	3900	720	400	150	150	100	2880
TAU 1250 N PREMIX	2030	1180	3900	720	400	150	150	100	2880
TAU 1450 N PREMIX	2180	1225	4060	805	450	150	150	100	3430
TAU 1750 N PREMIX	1945	1750	4800	521	400	200	200	150	4466
TAU 2100 N PREMIX	1945	1750	5200	521	400	200	200	150	4961
TAU 2600 N PREMIX	2128	1850	5610	552	450	200	200	150	5776
TAU 3000 N PREMIX	2170	1950	5820	600	450	200	200	150	6976

M Refoulement.
R1 Système de retour à basse température.
R2 Système de retour à haute température.

TAU N Premix est équipé de brûleurs modulants à combustion totale à pré-mélange, qui garantissent de très faibles émissions dans l'atmosphère et un large taux de rotation.
Le brûleur est équipé de vannes à gaz à ouverture proportionnelle avec commande pneumatique ; le gaz est dosé en fonction de l'air introduit dans la tête de combustion qui est de type cylindrique rayonnant. Le mélange de l'air et du gaz a lieu à l'intérieur de la turbine du brûleur (le ventilateur est à vitesse variable), ce qui permet un fonctionnement correct même en présence de faibles pressions d'alimentation en gaz.
La flamme prémélangée se caractérise par une géométrie compacte, et un faible niveau sonore, qui se traduit par une émission sonore limitée vers la cheminée, avec des avantages acoustiques évidents en termes de confort.
La modulation de la flamme permet d'adapter la température de refoulement en fonction de la température extérieure afin d'optimiser le rendement. L'allumage de la flamme est garanti par un dispositif de flamme pilote intermittente.
- Faibles émissions polluantes
- Entretien facilité pour une accessibilité totale aux composants internes évitant de démonter le brûleur
- Équipé du panneau de contrôle électronique RIELLOtech Clima Comfort pour gérer des chaudières en cascade, des systèmes solaires complexes, l'intégration de plusieurs types de générateurs de chaleur, deux zones mixtes, une zone directe et la production d'eau chaude sanitaire
- Équipé d'une plaque de brûleur pour les brûleurs de prémélange
- Pression de travail maximale : 6 bars.

DONNÉES TECHNIQUES

Description	Puissance - kW			Rendement - %			Remarque	Code
	Puissance utile 80 °/60 ° max	Puissance utile 40°/30° max	Apport de foyer min-max	Utile Pn (80 °/60 °)	Utile Pn (40°/30°)	Utile 30% Pn (30 °C)		
TAU 115 N PREMIX	112,1	123,1	115	97,5	107,0	108,0	(B)(D)	**20120146**
TAU 150 N PREMIX	146,3	159,7	150	97,5	106,5	108,5	(B)(D)	**20031981**
TAU 210 N PREMIX	205,2	223,6	210	97,7	106,5	109,3	(B)(D)	**20031987**
TAU 270 N PREMIX	265,1	290,2	270	98,2	107,5	109,2	(C)(D)	**20105079**
TAU 270 N PREMIX GPL	265,1	290,2	270	98,2	107,5	109,2	(A)(D)	**20105081**
TAU 350 N PREMIX	344,1	375,2	349	98,3	107,5	108,5	(B)(D)	**20105082**
TAU 450 N PREMIX	442,4	481,5	450	98,3	107,0	108,5	(B)(D)	**20105083**
TAU 600 N PREMIX	589,8	642,0	600	98,3	107,0	108,5	(B)(D)	**20105085**
TAU 800 N PREMIX	786,4	860,0	800	98,3	107,0	108,5	(B)(D)(T)	**20105086**
TAU 1000 N PREMIX	983,0	1070,0	1000	98,3	107,0	108,5	(B)(D)(T)	**20105089**
TAU 1150 N PREMIX	1129,3	1230,5	1150	98,3	107,0	108,5	(B)(D)(T)	**20166024**
TAU 1250 N PREMIX	1229,7	1337,5	1250	98,3	107,0	108,5	(B)(D)(T)	**20166025**
TAU 1450 N PREMIX	1425,6	1551,5	1450	98,3	107,0	108,5	(B)(D)(T)	**20166026**
TAU 1750 N PREMIX	1718,5	1881,2	1750	98,3	107,5	108,7	(B)(D)(T)	**20166039**
TAU 2100 N PREMIX	2062,2	2258,7	2100	98,3	107,5	108,7	(B)(D)(T)	**20166027**
TAU 2600 N PREMIX	2553,2	2796,5	2600	98,3	107,5	108,7	(B)(D)(T)	**20166030**
TAU 3000 N PREMIX	2946,0	3226,8	3000	98,3	107,5	108,7	(B)(D)(T)	**20166041**

(A) GPL.
(B) Gaz naturel-GPL.
(C) Gaz naturel.
(D) Disponibilité du matériel dans notre entrepôt : 25 jours ouvrables à compter de la date de validation de la commande.
(T) Produit non soumis aux tarifs de transport standard. Pour l'amélioration des transports, contactez le Bureau de gestion des commandes.
Pression maximale de fonctionnement 6 bars.
REMARQUE : pour les accessoires spécifiques, la connexion MODBUS et plus de détails sur les panneaux de contrôle, veuillez consulter page 393.

ACCESSOIRES

Description	Remarque	Code
ACCESSOIRES HYDRAULIQUES		
Kit de neutralisation N2 (jusqu'à 450 kW)		**4031810**
Kit neutralisateur N3 (450-1500 kW)		**4031812**
Kit de neutralisation HN2 (jusqu'à 270 kW)	(1)	**4031811**
Kit neutralisateur HN3 (280-750 kW)	(1)(D)	**4031813**

(1) Équipé de pompes d'extraction.
(D) Disponibilité du matériel dans notre entrepôt : 30 jours ouvrables à compter de la date de validation de la commande.

Chaudières à condensation à gaz et fioul en acier à 3 parcours de fumée

Tau N Oil Pro



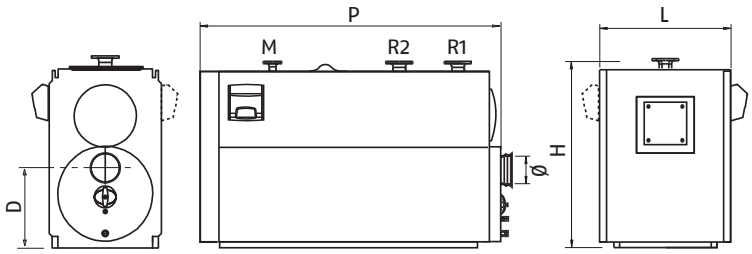

ERP

- Conformément à la directive 2009/125/CE
- Chaudières à condensation en acier inoxydable à trois parcours de fumées, à grande contenance en eau, adaptées au fonctionnement avec des brûleurs à jet de gaz et fioul
- Convient pour le fonctionnement avec fioul pour le chauffage selon la norme UNI 6579 (teneur en soufre < 1000 ppm)

Description	H mm	L mm	P mm	D mm	M Ø-DN	R1 basse temp. Ø-DN	R2 haute temp. Ø-DN	Ø mm	Poids net kg
TAU 115 N OIL PRO	1315	740	1455	505	65	65	50	160	530
TAU 150 N OIL PRO	1315	740	1455	505	65	65	50	200	560
TAU 210 N OIL PRO	1315	740	1455	505	65	65	50	200	580
TAU 270 N OIL PRO	1450	850	1630	545	65	65	50	250	737
TAU 350 N OIL PRO	1450	850	1830	545	80	80	65	250	823
TAU 450 N OIL PRO	1630	900	2035	645	300	100	100	80	1185
TAU 600 N OIL PRO	1630	900	2235	645	300	100	100	80	1370
TAU 800 N OIL PRO	1910	1060	2560	680	350	125	125	80	2010
TAU 1000 N OIL PRO	1910	1060	2810	680	350	125	125	80	2245

La chaudière a été conçue pour fonctionner avec fioul standard de chauffage, avec une teneur en soufre < 1000 ppm, grâce à la construction en acier inoxydable AISI 316Ti et AISI 904 L. La chaudière est basée sur le principe de la stratification de la chaleur : dans la partie supérieure, il y a de l'eau à haute température, tandis que dans la partie inférieure, où se produit la condensation, reste une grande quantité d'eau froide afin d'assurer la condensation.
La structure du générateur a été étudiée pour contenir la dilatation thermique.
Un soin particulier a été apporté à l'isolation thermique du corps de la chaudière, du boîtier et de la porte en utilisant de la laine minérale à haute densité et de la fibre céramique. Le panneau de contrôle devrait être commandé séparément.

- Faibles émissions polluantes
- Température moyenne du corps réduite et temps de démarrage rapide
- Plusieurs solutions grâce à la combinaison avec les panneaux de contrôle Riellotech
- Évacuation de condensat intégrée
- Pression maximale de fonctionnement : 6 bars.

DONNÉES TECHNIQUES

Description	Puissance - kW			Rendement - %			Contre-pression dans la chambre mbar	Remarque	Code
	Puissance utile 80 °/60 ° max	Puissance utile 40°/30° max	Apport de foyer min-max	Pn utile (80 °/60 °)	Utile Pn (40°/30°)	Utile 30% Pn (30 °C)			
TAU 115 N OIL PRO	112,2	120,6	115	97,6	104,9	104,8	2,2	(D)	**20124420**
TAU 150 N OIL PRO	146,4	157,4	150	97,6	104,8	104,7	2,0	(D)	**20124421**
TAU 210 N OIL PRO	205,2	220,1	210	97,7	104,7	104,6	2,7	(1)(D)	**20124423**
TAU 270 N OIL PRO	264,3	282,7	270	97,9	104,5	104,4	3,2	(1)(D)	**20124424**
TAU 350 N OIL PRO	343,7	365,8	350	98,2	104,5	104,1	4,6	(1)(D)	**20124425**
TAU 450 N OIL PRO	441,9	470,3	450	98,2	104,5	104,1	5,0	(1)(D)	**20180060**
TAU 600 N OIL PRO	589,2	627,0	600	98,2	104,5	104,1	5,5	(1)(D)	**20180061**
TAU 800 N OIL PRO	785,6	836,0	800	98,2	104,5	104,1	5,7	(1)(D)	**20164743**
TAU 1000 N OIL PRO	982,0	1045,0	1000	98,2	104,5	104,1	6,3	(1)(D)	**20164757**

(1) Le produit peut bénéficier de déductions fiscales pour le développement énergétique s'il est combiné avec un brûleur de type modulant (voir le tableau des combinaisons recommandées).
(D) Disponibilité du matériel dans notre entrepôt : 30 jours ouvrables à compter de la date de réception de la commande.

ACCESSOIRES

Description	Remarque	Code
ACCESSOIRES HYDRAULIQUES		
Kit neutralisateur DN0 2 (jusqu'à 300 kW)		**20182661**
Kit neutralisateur DN0 3 (jusqu'à 1000 kW)		**20182663**
Kit neutralisateur HN0 1.6 (jusqu'à 200 kW)	(1)	**20182664**
Kit neutralisateur HN0 3 (jusqu'à 1000 kW)	(1)(2)(D)	**20182665**
ACCESSOIRES MÉCANIQUES		
Bride de brûleur		**4031196**

(1) Équipé de pompes d'extraction.
(2) Contactez le service prévente.
(3) Sur demande.
(D) Disponibilité du matériel dans notre entrepôt : 30 jours ouvrables à compter de la date de réception de la commande.

PANNEAUX DE CONTRÔLE

Description	Installation	Modèle de chaudière	Code
RIELLOtech CLIMA COMFORT	Verticale	TAU N 115-350 OIL	**4031069**

REMARQUE : pour les accessoires spécifiques, la connexion MODBUS et plus de détails sur les panneaux de contrôle, veuillez consulter page 393.

COMBINAISONS RECOMMANDÉES AVEC LES BRÛLEURS

Pour la combinaison avec un BRÛLEUR À GAZ, utilisez les tableaux de correspondance fournis pour des modèles similaires de la gamme TAU N sur page 330.

Description	Contre-pression dans la chambre de combustion (mbar)	Brûleur à fioul							Brûleur à double combustible	Bride de brûleur	Panneaux de contrôle		Accessoire carte de panneau
		Flamme jaune (Standard)	Flamme bleue (NOx faible)										
		Modulant	Deux allures			Modulant							
		Came mécanique	-			Came mécanique							
		RL 100/M TL	BG7.1D	RL 22 BLU	RL 32 BLU	RL 42 BLU	RL 55/M BLU	RL 85/M BLU	RLS 120/M MX TL	Bride de brûleur	Riellotech Clima Comfort	Riello 5000 CL-M	Kit de modulation à 3 points
		20166484	20015696	20027479	20027481	20027567	20169338	20169330	20147788	4031196	4031069	20020036	20013035
TAU 115 N OIL PRO	2,2		●								●	●	
TAU 150 N OIL PRO	2,0		●								●	●	
TAU 210 N OIL PRO	2,7			●							●	●	
TAU 270 N OIL PRO	3,2				●						●	●	
TAU 350 N OIL PRO	4,6					●					●	●	
TAU 450 N OIL PRO	5,0					●					●	●	
TAU 450 N OIL PRO	5,0						●			●	●		●
TAU 600 N OIL PRO	5,5						●				●		●
TAU 800 N OIL PRO	5,7							●		●	●		●
TAU 800 N OIL PRO	5,7								●	●	●	●	
TAU 1000 N OIL PRO	6,3	●									●		●
TAU 1000 N OIL PRO	6,3								●	●	●	●	

REMARQUE : les brûleurs à huile légère doivent être complétés par les buses à huile légère.
REMARQUE : pour les accessoires spécifiques, la connexion MODBUS et plus de détails sur les panneaux de contrôle, veuillez consulter page 393.

CHAUDIÈRES FIOUL/GAZ EN ACIER DE MOYENNE ET DE GRANDE PUISSANCE

TROIS TOURS DE FUMÉES



RTS 3S

RTS 3S 90 (85,1 kW)*
RTS 3S 115 (108,3 kW)*
RTS 3S 166 (157,4 kW)*
RTS 3S 217 (207,5 kW)*
RTS 3S 255 (244,0 kW)*
RTS 3S 349 (334,7 kW)*

RTS 3S 448 (427,8 kW)
RTS 3S 511 (488,0 kW)
RTS 3S 639 (610,2 kW)
RTS 3S 850 (811,8 kW)
RTS 3S 1160 (1107,8 kW)
RTS 3S 1450 (1384,8 kW)

page 344



RTS 2S

RTS 115 2S (125 kW)
RTS 150 2S (163 kW)
RTS 200 2S (216 kW)
RTS 247 2S (264 kW)
RTS 319 2S (341 kW)

RTS 410 2S (439 kW)
RTS 526 2S (563 kW)
RTS 736 2S (787 kW)
RTS 850 2S (909 kW)
RTS 1012 2S (1082 kW)
RTS 1200 2S (1283 kW)
RTS 1355 2S (1449 kW)
RTS 1500 2S (1609 kW)
RTS 1850 2S (1980 kW)

page 352



RTG

RTG 1000 (1165 kW)
RTG 1200 (1410 kW)
RTG 1500 (1760 kW)
RTG 1800 (2040 kW)
RTG 2100 (2510 kW)
RTG 2600 (3020 kW)
RTG 3000 (3520 kW)
RTG 3500 (4090 kW)
RTG 4000 (4680 kW)
RTG 4300 (5030 kW)
RTG 5000 (5830 kW)
RTG 6000 (7020 kW)
RTG 7500 (8760 kW)
RTG 9000 (10560 kW)

page 360



RTQ TK

RTQ 4000 TK
RTQ 4500 TK
RTQ 5000 TK
RTQ 6000 TK
RTQ 7000 TK
RTQ 8000 TK
RTQ 9000 TK
RTQ 10000 TK
RTQ 11000 TK
RTQ 12000 TK
RTQ 14000 TK
RTQ 16000 TK
RTQ 18000 TK
RTQ 20000 TK

page 367



RTQ T

RTQ 3000 T
RTQ 3500 T
RTQ 4000 T
RTQ 5000 T
RTQ 6000 T
RTQ 7000 T
RTQ 8000 T
RTQ 9000 T
RTQ 10000 T
RTQ 11000 T
RTQ 12000 T
RTQ 14000 T
RTQ 16000 T
RTQ 18000 T

page 364

FLAMME INVERSÉE



RTQ 3S

RTQ 91 3S (87,1 kW)
RTQ 115 3S (109,7 kW)
RTQ 166 3S (158,7 kW)
RTQ 217 3S (206,8 kW)
RTQ 255 3S (243,3 kW)
RTQ 318 3S (303,4 kW)
RTQ 349 3S (332,0 kW)

RTQ 448 3S (427,4 kW)
RTQ 511 3S (487,5 kW)
RTQ 575 3S (548,6 kW)
RTQ 639 3S (609,6 kW)
RTQ 766 3S (730,8 kW)
RTQ 896 3S (854,8 kW)
RTQ 1100 3S (1049,4 kW)
RTQ 1300 3S (1240,2 kW)
RTQ 1600 3S (1526,4 kW)
RTQ 2100 3S (2003,4 kW)
RTQ 2400 3S (2289,6 kW)
RTQ 3000 3S (2860,0 kW)
RTQ 3500 3S (3339 kW)
RTQ 4000 3S (3816 kW)

page 370



RTQ 2S

RTQ 50 2S (50,0 kW)
RTQ 64 2S (64,0 kW)
RTQ 82 2S (82,0 kW)
RTQ 105 2S (105,0 kW)
RTQ 154 2S (154,4 kW)
RTQ 203 2S (202,7 kW)
RTQ 235 2S (235,3 kW)
RTQ 297 2S (297,0 kW)
RTQ 323 2S (322,9 kW)
RTQ 357 2S (356,7 kW)

RTQ 418 2S (418,0 kW)
RTQ 467 2S (467,0 kW)
RTQ 537 2S (537,1 kW)
RTQ 597 2S (596,8 kW)
RTQ 715 2S (715,4 kW)
RTQ 837 2S (836,9 kW)
RTQ 920 2S (920 kW)
RTQ 1020 2S (1020 kW)
RTQ 1250 2S (1250 kW)
RTQ 1500 2S (1500 kW)
RTQ 1700 2S (1700 kW)
RTQ 2020 2S (2020 kW)
RTQ 2320 2S (2320 kW)
RTQ 2620 2S (2620kW)
RTQ 2920 2S (2920 kW)
RTQ 3200 2S (3200 kW)
RTQ 3500 2S (3500 kW)
RTQ 4000 2S (4000 kW)
RTQ 4500 2S (4500 kW)
RTQ 5000 2S (5000 kW)

page 377

* Produits conformes à la directive ErP (Règlement UE n°813/2013) avec fioul.
REMARQUE : produits conformes à la directive ErP (Règlement UE n°813/2013) avec fioul. La distinction entre les pays de l'UE et les pays hors UE repose uniquement sur l'application du règlement sur l'écoconception. La conformité à toute autre réglementation nationale doit être confirmée.



ERP
FIOUL

Chaudières fioul/gaz en acier de moyenne et de grande puissance à trois tours de fumées

RTS 3S

Les produits à fioul sont conformes à la directive ErP (Règlement UE n°813/2013). Produits au gaz jusqu'à 400 kW uniquement pour le remplacement, jusqu'au 1er janvier 2018, conformément au point 2 (G) Article 1 du Règlement UE N°813/2013.

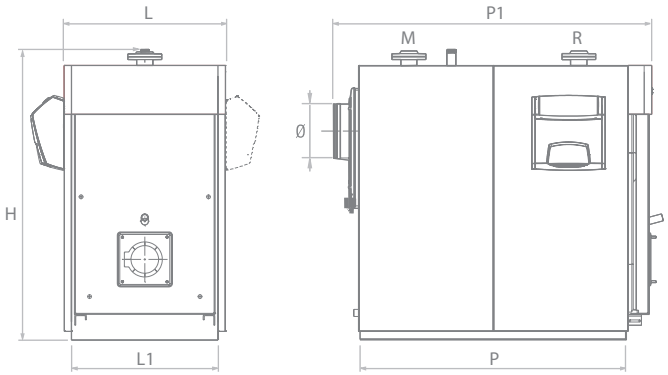

- Les produits à fioul sont conformes à la directive 2009/125/CE
- Chaudières en acier d'une seule pièce à trois tours de fumées
- La géométrie particulière de l'échangeur de chaleur permet de réduire le temps de permanence des fumées dans les zones à haute température tout en diminuant de cette façon la formation de NOx pour des émissions peu polluantes

Description	H mm	L mm	P mm	L1 mm	P1 mm	M Ø	R Ø	Ø mm	Poids net kg
RTS 90 3S	1205	660	860	580	1155	2"	2"	180	335
RTS 115 3S	1285	710	1010	640	1330	2"	2"	200	450
RTS 166 3S	1390	760	1180	690	1500	2" ½	2" ½	250	515
RTS 217 3S	1390	760	1180	690	1500	2" ½	2" ½	250	535
RTS 255 3S	1524	820	1296	750	1660	2" ½	2" ½	250	715
RTS 349 3S	1490	820	1596	750	1960	DN80	DN80	250	840
RTS 448 3S	1685	890	1692	790	2085	DN80	DN80	300	1160
RTS 511 3S	1685	890	1692	790	2085	DN80	DN80	300	1160
RTS 639 3S	1820	1000	1965	900	2375	DN100	DN100	350	1500
RTS 850 3S	1920	1047	2236	980	2657	DN125	DN125	350	2075
RTS 1160 3S	2080	1147	2533	1070	2954	DN125	DN125	400	2575
RTS 1450 3S	2222	1237	2754	1160	3173	DN150	DN150	450	3390

Sa conception verticale et sa largeur réduite (gamme étroite) permettent une installation facile même dans de petits locaux techniques. Les tuyaux de cheminée sont équipés de turbulateurs amovibles en acier inoxydable, qui permettent d'optimiser le rendement de l'échange thermique sans augmenter les pertes de charge. La porte présente une ouverture ambidextre et est munie d'un judas avec prise de pression. Le boîtier est en tôle émaillée au four. Accès facile à la coque et à la zone des fumées pour l'entretien.
Le panneau de contrôle devrait être commandé séparément.

- Rendement élevé à la fois ponctuel et saisonnier
- Fonctionnement à température modulante (température de retour minimale autorisée de 50 °C)
- Plusieurs solutions grâce à la combinaison avec les panneaux de contrôle RIELLOtech
- Pression maximale de fonctionnement : 6 bars.

DONNÉES TECHNIQUES

Description	Puissance - kW		Rendement - %		Remarque	Code
	Puissance utile 80 °/60 ° max	Apport de foyer min-max	Utile Pn (80 °/60 °)	Utile 30% Pn (30 °C)		
RTS 90 3S	85,1	90	94,5	98,5	(1)(2)	**20042418**
RTS 115 3S	108,3	115	94,2	98,5	(1)(2)	**20031973**
RTS 166 3S	157,4	166	94,8	98,5	(1)(2)	**20031974**
RTS 217 3S	207,5	217	95,6	98,5	(1)(2)	**20031976**
RTS 255 3S	244,0	255	95,7	98,5	(1)(2)	**20031977**
RTS 349 3S	334,7	349	95,9	98,5	(1)(2)	**20031978**
RTS 448 3S	427,8	448	95,5	98,5	(3)	**20031979**
RTS 511 3S	488,0	511	95,5	98,5	(3)	**20031980**
RTS 639 3S	610,2	639	95,5	98,5	(3)	**20042417**
RTS 850 3S	811,8	850	95,5	98,5	(3)	**20044152**
RTS 1160 3S	1107,8	1160	95,5	98,5	(3)	**20047381**
RTS 1450 3S	1384,8	1450	95,5	98,5	(3)	**20047391**

Pression maximale de fonctionnement 5 bars pour le modèle 90.
Pression maximale de fonctionnement 6 bars pour les autres modèles.
Température minimale de retour de l'eau (à la chaudière) : 50 °C.
(1) Produits au gaz uniquement pour le remplacement, jusqu'au 1er janvier 2018, conformément au point 2 (G) Article 1 du Règlement UE N°813/2013.
(2) Les produits fioul sont conformes à la directive ErP (Règlement UE n°813/2013)
(3) Pour les commandes, veuillez contacter le service des ventes.

ACCESSOIRES

Description	Code
ACCESSOIRES MÉCANIQUES	
Bride de brûleur	**20199147**
Bride de brûleur	**4031188**
Bride de brûleur	**4031196**
Bride de brûleur	**4031197**
Bride de brûleur	**4031198**
Bride de brûleur	**20043900**
Bride de brûleur	**20047680**

PANNEAUX DE CONTRÔLE

Description	Installation	Code	Modèle de chaudière
RIELLOtech CLIMA COMFORT	Verticale	**4031069**	**Tous les modèles**
RIELLOtech PRIME	Verticale	**20010820**	**Tous les modèles**
RIELLOtech PRIME ACS	Verticale	**20010437**	**Tous les modèles**

Gestion du climat avec RIELLOtech Clima Comfort.
Gestion thermostatique avec RIELLOtech PRIME.
REMARQUE : pour les accessoires spécifiques, la connexion MODBUS et plus de détails sur les panneaux de contrôle, veuillez consulter page 393.

COMBINAISONS RECOMMANDÉES AVEC LES BRÛLEURS – PAYS DE L'UE

Description	Contre-pression dans la chambre de combustion (mbar)	Brûleur à gaz																				Bride de brûleur				Panneaux de contrôle			
		Flamme jaune (Standard)					Flamme bleue (NOx faible)																						
		Deux allures					Modulant																						
		–					Came mécanique								Came électronique														
		–					–												Contrôle DE L'O_2		Contrôle DE L'O_2 +Inverseur								
		RS 50 TC	RS 70 TC	RS 100 TC	RS 130 TC	RS 150 TC	RS 50/M MZ TC	RS 70/M TC	RS 100/M TC	RS 130/M TC	RS 150/M TC	RS 55/M BLU TC	RS 68/M BLU TC	RS 120/M BLU TC	RS 160/M BLU TC	RS 55/E BLU	RS 68/E BLU	RS 120/E BLU	RS 160/E BLU	RS 120/E 02 BLU TC	RS 160/E 02 BLU TL	RS 120/EV 02 BLU TC	RS 160/EV 02 BLU TC	Bride de brûleur	Bride de brûleur	Bride de brûleur	Bride de brûleur	Riellotech Prime	Riellotech Clima Comfort	Kit de gestion brûleur à deux allures	Kit de modulation à 3 points
		3784702	3785102	3785302	3785502	20044636	3781622	3789610	3789710	3789810	20044638	20038484	3897406	3897606	3788006	20038491	3897432	3897632	3788032	20165996	20164535	20154943	20158956	4031197	20043900	20047680	4031196	20010820	4031069	4031067	20013035
RTS 448 3S	2,9	●																										●		●	
	2,9						●																						●		●
	2,9											●															●		●		●
	2,9															●											●		●		●
RTS 511 3S	5,4	●																										●		●	
	5,4						●																						●		●
	5,4											●															●		●		●
	5,4															●											●		●		●
RTS 639 3S	5,2		●																									●		●	
	5,2							●																					●		●
	5,2												●														●		●		●
	5,2																●							●					●		●
RTS 850 3S	6,7			●																								●		●	
	6,7								●																				●		●
	6,7													●															●		●
	6,7																	●											●		●
	6,7																			●									●		●
	6,7																					●							●		●
RTS 1160 3S	3,9				●																				●			●		●	
	3,9									●															●				●		●
	3,9													●															●		●
	3,9																	●											●		●
	3,9																			●									●		●
	3,9																					●							●		●
RTS 1450 3S	4,6					●																						●		●	
	4,6										●																		●		●
	4,6														●														●		●
	4,6																		●										●		●
	4,6																				●								●		●
	4,6																						●						●		●

NOTE : les brûleurs à gaz doivent être complétés par la rampe gaz.
REMARQUE : pour les accessoires spécifiques, la connexion MODBUS et plus de détails sur les panneaux de contrôle, veuillez consulter page 393.

Description	Contre-pression dans la chambre de combustion (mbar)	Brûleur à fioul																Brûleur à double combustible		Accessoire de brûleur		Bride de brûleur					Panneaux de contrôle			
		Flamme jaune (Standard)								Flamme bleue (NOx faible)																				
		Deux allures				Modulant				Deux allures				Modulant																
		–				Came mécanique				–				Came mécanique																
		RL 50 TC	RL 70 TC	RL 100 TC	RL 130 TC	RL 50/M TC	RL 70/M TC	RL 100/M TC	RL 130/M TC	BG6.1D	BG7.1D	RL 22 BLU	RL 32 BLU	RL 42 BLU	RL 55/M BLU	RL 85/M BLU	RLS 68/M MX TC	RLS 120/M MX TC	RLS 160/M MX TC	Kit de modulation RWF 50.2	Kit de modulation RWF 50.2	Bride de brûleur	Bride de brûleur	Bride de brûleur	Bride de brûleur	Bride de brûleur	Riellotech Prime	Riellotech Clima Comfort	Kit de gestion brûleur à deux allures	Kit de modulation à 3 points
		3474632	3475032	3475232	3475432	20166502	20166463	20166481	20166486	20015693	20015696	20027479	20027481	20027567	20169338	20169330	20147784	20147786	20147789	20082208	20099869	20043900	4031188	20199147	4031196	4031198	20010820	4031069	4031067	20013035
RTS 90 3S	1,0									●																	●		●	
RTS 115 3S	1,4										●																●		●	
RTS 166 3S	1,8											●														●	●		●	
RTS 217 3S	2,7											●														●	●		●	
RTS 255 3S	2,9												●														●		●	
RTS 349 3S	3,6													●										●			●		●	
RTS 448 3S	2,9	●																									●		●	
	2,9					●																						●		●
	2,9													●									●				●		●	
	2,9														●										●			●		●
	2,9																●			●							●		●	
RTS 511 3S	5,4	●																									●		●	
	5,4					●																						●		●
	5,4														●										●			●		●
	5,4																●			●							●		●	
RTS 639 3S	5,2		●																								●		●	
	5,2						●																					●		●
	5,2														●										●			●		●
	5,2																●			●							●		●	
RTS 850 3S	6,7			●																							●		●	
	6,7							●																				●		●
	6,7															●									●			●		●
	6,7																	●		●							●		●	
RTS 1160 3S	3,9				●																	●					●		●	
	3,9							●																				●		●
	3,9																		●		●						●		●	
RTS 1450 3S	4,6				●																	●					●		●	
	4,6								●													●						●		●
	4,6																		●		●						●		●	

REMARQUE : pour les accessoires spécifiques, la connexion MODBUS et plus de détails sur les panneaux de contrôle, veuillez consulter page 393.

COMBINAISONS RECOMMANDÉES AVEC LES BRÛLEURS – PAYS HORS DE L'UE

Description	Contre-pression dans la chambre de combustion (mbar)	Brûleur à gaz													Bride de brûleur		Panneaux de contrôle			
		Flamme jaune (Standard)																		
		Deux allures							Modulant											
		–							Came mécanique											
		–							–											
		RS 34 M2 TC	RS 44 M2 TC	RS 50 TC	RS 70 TC	RS 100 TC	RS 130 TC	RS 150 TC	RS 34/M M2 TC	RS 44/M M2 TC	RS 50/M M2 TC	RS 70/M TC	RS 100/M TC	RS 130/M TC	RS 150/M TC	Bride de brûleur	Bride de brûleur	Riellotech Prime	Riellotech Clima Comfort	Kit de gestion brûleur à deux allures	Kit de modulation à 3 points
		3789010	3789110	3784702	3785102	3785302	3785502	20044636	3788710	3788830	3781622	3789610	3789710	3789810	20044638	20043900	4031197	20010820	4031069	4031067	20013035
RTS 166 3S	1,8	●																●		●	
	1,8								●										●		●
RTS 217 3S	2,7	●																●		●	
	2,7								●										●		●
RTS 255 3S	2,9	●																●		●	
	2,9								●										●		●
RTS 349 3S	3,6		●															●		●	
	3,6									●									●		●
RTS 448 3S	2,9			●														●		●	
	2,9										●								●		●
RTS 511 3S	5,4			●														●		●	
	5,4										●								●		●
RTS 639 3S	5,2				●													●		●	
	5,2											●							●		●
RTS 850 3S	6,7					●											●	●		●	
	6,7												●						●		●
RTS 1160 3S	3,9						●									●		●		●	
	3,9													●		●			●		●
RTS 1450 3S	4,6							●										●		●	
	4,6														●				●		●

NOTE : les brûleurs à gaz doivent être complétés par la rampe gaz.
REMARQUE : pour les accessoires spécifiques, la connexion MODBUS et plus de détails sur les panneaux de contrôle, veuillez consulter page 393.

Description	Contre-pression dans la chambre de combustion (mbar)	Brûleur à gaz																				Bride de brûleur					Panneaux de contrôle			
		Flamme bleue (NOx faible)																												
		À une allure	À deux allures	Modulant																										
		-	-	Came mécanique							Came électronique																			
		-																Contrôle DE L'O_2		Contrôle DE L'O_2 +Inverseur										
		BS3	BS3D	BS3/M	RS 25/M BLU TC	RS 35/M BLU TC	RS 55/M BLU TC	RS 68/M BLU TC	RS 120/M BLU TC	RS 160/M BLU TC	RS 25/E BLU	RS 35/E BLU	RS 45/E BLU	RS 55/E BLU	RS 68/E BLU	RS 120/E BLU	RS 160/E BLU	RS 120/E 02 BLU TC	RS 160/E 02 BLU TL	RS 120/EV 02 BLU TC	RS 160/EV 02 BLU TC	Bride de brûleur	Bride de brûleur	Bride de brûleur	Bride de brûleur	Bride de brûleur	Riellotech Prime	Riellotech Clima Comfort	Kit de gestion brûleur à deux allures	Kit de modulation à 3 points
		3761316	3761716	3762350	3910510	3910610	20038484	3897406	3897606	3788006	3910710	3910810	3897332	20038491	3897432	3897632	3788032	20165996	20164535	20154943	20158956	20043900	20047680	4031196	4031198	4031197	20010820	4031069	4031067	20013035
RTS 90 3S	1,0	●																									●			
	1,0		●																								●		●	
	1,0			●																								●		●
RTS 115 3S	1,4	●																									●			
	1,4		●																								●		●	
	1,4			●																								●		●
RTS 166 3S	1,8	●																									●			
	1,8		●																								●		●	
	1,8			●																								●		●
RTS 217 3S	2,7				●																				●			●		●
	2,7										●														●			●		●
RTS 255 3S	2,9				●																							●		●
	2,9											●																●		●
RTS 349 3S	3,6					●																						●		●
	3,6											●																●		●
RTS 448 3S	2,9						●																	●				●		●
	2,9												●															●		●
RTS 511 3S	5,4						●																	●				●		●
	5,4													●										●				●		●
RTS 639 3S	5,2							●																●				●		●
RTS 850 3S	6,7								●																			●		●
	6,7															●												●		●
	6,7																	●										●		●
	6,7																			●								●		●
RTS 1160 3S	3,9								●																			●		●
	3,9															●												●		●
	3,9																	●										●		●
	3,9																			●								●		●
RTS 1450 3S	4,6									●													●					●		●
	4,6																●											●		●
	4,6																		●									●		●
	4,6																				●							●		●

NOTE : les brûleurs à gaz doivent être complétés par la rampe gaz.
REMARQUE : pour les accessoires spécifiques, la connexion MODBUS et plus de détails sur les panneaux de contrôle, veuillez consulter page 393.

Description	Contre-pression dans la chambre de combustion (mbar)	Brûleur à fioul																				Accessoire de brûleur		Bride de brûleur				Panneaux de contrôle			
		Flamme jaune (Standard)													Flamme bleue (NOx faible)																
		Deux allures							Modulant						Deux allures					Modulant											
		–							Came mécanique						–					Came mécanique											
		RG3D	RG4D	RL 50 TC	RL 70 TC	RL 100 TC	RL 130 TC	RL 34 MZ TC	RL 44 MZ TC	RL 50/M TC	RL 70/M TC	RL 100/M TC	RL 130/M TC	RL 28/M TC	RL 38/M TC	BG6.1D	BG7.1D	RL 22 BLU	RL 32 BLU	RL 42 BLU	RL 55/M BLU	RL 85/M BLU	Kit de modulation RWF 50.2	Kit de modulation RWF 50.2	Bride de brûleur	Bride de brûleur	Bride de brûleur	Bride de brûleur	Riellotech Prime	Riellotech Clima Comfort	Kit de gestion brûleur à deux allures	Kit de modulation à 3 points
		3739450	3739750	3474632	3475032	3475232	3475432	3470210	3470310	20166502	20166463	20166481	20166486	20166492	20166497	20015693	20015696	20027479	20027481	20027567	20169338	20169330	20082208	20099869	20043900	4031188	4031196	4031198	20010820	4031069	4031067	20013035
RTS 90 3S	1,0	●																											●		●	
	1,0														●														●		●	
RTS 115 3S	1,4	●																											●		●	
	1,4															●													●		●	
RTS 166 3S	1,8		●																										●		●	
	1,8																	●										●	●		●	
RTS 217 3S	2,7							●																				●	●		●	
	2,7													●														●		●		●
	2,7																	●										●	●		●	
RTS 255 3S	2,9							●																					●		●	
	2,9													●																●		●
	2,9																		●										●		●	
RTS 349 3S	3,6								●																				●		●	
	3,6														●															●		●
	3,6																			●					●				●		●	
RTS 448 3S	2,9			●																									●		●	
	2,9									●																				●		●
	2,9																			●					●				●		●	
	2,9																				●						●			●		●
	2,9																						●						●		●	
RTS 511 3S	5,4			●																									●		●	
	5,4									●																				●		●
	5,4																				●						●			●		●
	5,4																						●						●		●	
RTS 639 3S	5,2				●																								●		●	
	5,2										●																			●		●
	5,2																				●						●			●		●
	5,2																						●						●		●	
RTS 850 3S	6,7					●																							●		●	
	6,7											●																		●		●
	6,7																					●					●			●		●
	6,7																						●						●		●	
RTS 1160 3S	3,9						●																		●				●		●	
	3,9											●																		●		●
	3,9																							●					●		●	
RTS 1450 3S	4,6						●																		●				●		●	
	4,6												●												●					●		●

REMARQUE : pour les accessoires spécifiques, la connexion MODBUS et plus de détails sur les panneaux de contrôle, veuillez consulter page 393.

Description	Contre-pression dans la chambre de combustion (mbar)	Brûleur à double combustible									Accessoire de brûleur		Bride de brûleur					Panneaux de contrôle			
		Flamme jaune (Standard)					Flamme bleue (NOx faible)														
		Deux allures					Modulant														
		-					Came mécanique														
		RLS 28	RLS 38	RLS 50	RLS 70	RLS 100	RLS 68/M MX TC	RLS 120/M MX TC	RLS 160/M MX TC	RLS 190/M MZ	Kit de modulation RWF 50.2	Kit de modulation RWF 50.2	Bride de brûleur	Bride de brûleur	Bride de brûleur	Bride de brûleur	Bride de brûleur	Riellotech Prime	Riellotech Clima Comfort	Kit de gestion brûleur à deux allures	Kit de modulation à 3 points
		20147897	20147803	20147805	20147798	20147799	20147784	20147786	20147789	20159361	20082208	20099869	20043900	20047680	4031188	4031196	4031198	20010820	4031069	4031067	20013035
RTS 166 3S	1,8	●															●	●		●	
RTS 217 3S	2,7	●															●	●		●	
RTS 255 3S	2,9	●																●		●	
RTS 349 3S	3,6		●															●		●	
RTS 448 3S	2,9			●														●		●	
	2,9						●				●							●		●	
RTS 511 3S	5,4				●													●		●	
	5,4						●				●							●		●	
RTS 639 3S	5,2				●													●		●	
	5,2						●				●							●		●	
RTS 850 3S	6,7					●												●		●	
	6,7							●			●							●		●	
RTS 1160 3S	3,9									●	●			●				●		●	
	3,9								●			●						●		●	
RTS 1450 3S	4,6									●	●			●				●		●	
	4,6								●			●						●		●	

REMARQUE : pour les accessoires spécifiques, la connexion MODBUS et plus de détails sur les panneaux de contrôle, veuillez consulter page 393.

Chaudières fioul/gaz en acier de moyenne et de grande puissance à trois tours de fumées

RTS 2S

Produits jusqu'à 400 kW uniquement pour le remplacement, jusqu'au 1er janvier 2018, conformément au point 2 (G) Article 1 du Règlement UE N°813/2013.



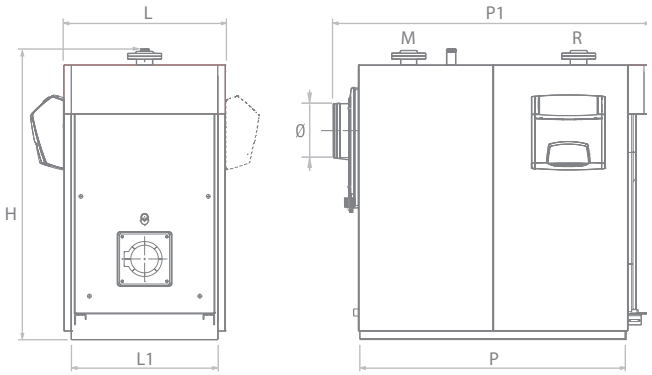

- Chaudières en acier d'une seule pièce avec trois tours de fumées, pouvant être assorties de brûleurs à jet
- La géométrie particulière de l'échangeur de chaleur permet de réduire le temps de permanence des fumées dans les zones à haute température tout en diminuant de cette façon la formation de NOx pour des émissions peu polluantes

Description	H mm	L mm	P mm	L1 mm	P1 mm	M DN	R DN	Ø DN	Poids net kg
RTS 115 2S	1205	660	860	580	1155	2"	2"	180	335
RTS 150 2S	1285	710	1010	640	1330	2"	2"	200	450
RTS 200 2S	1390	760	1180	690	1500	2" ½	2" ½	250	515
RTS 247 2S	1390	760	1180	690	1500	2" ½	2" ½	250	535
RTS 319 2S	1524	820	1296	750	1660	2" ½	2" ½	250	715
RTS 410 2S	1490	820	1596	750	1960	DN80	DN80	250	840
RTS 526 2S	1685	890	1692	790	2085	DN80	DN80	300	1160
RTS 736 2S	1830	1000	1965	900	2375	DN100	DN100	350	1500
RTS 850 2S	1830	1000	1965	900	2375	DN100	DN100	350	1500
RTS 1012 2S	1920	1047	2236	980	2657	DN125	DN125	350	2075
RTS 1200 2S	1920	1047	2236	980	2657	DN125	DN125	350	2075
RTS 1355 2S	2080	1147	2533	1070	2954	DN125	DN125	400	2575
RTS 1500 2S	2080	1147	2533	1070	2954	DN125	DN125	400	2575
RTS 1850 2S	2222	1237	2754	1160	3173	DN150	DN150	450	3390

Des chaudières en acier pressurisé, qui peuvent être associées à n'importe quel brûleur à jet de combustible. Fournies avec une chambre de combustion complètement humide avec dilatation libre et d'un conduit de fumée à trois tours. Les tuyaux de cheminée sont équipés de turbulateurs amovibles en acier inoxydable, qui permettent d'optimiser le rendement de l'échange thermique sans augmenter les pertes de charge.
La porte présente une ouverture ambidextre et est munie d'un judas avec prise de pression.
Le boîtier est en tôle émaillée au four. Accès facile à la coque et à la zone des fumées pour l'entretien.
Le panneau de contrôle devrait être commandé séparément.

- Rendement élevé à la fois ponctuel et saisonnier
- Fonctionnement à température modulante (température de retour minimale autorisée de 50 °C)
- Plusieurs solutions grâce à la combinaison avec les panneaux de contrôle RIELLOtech
- Pression maximale de fonctionnement : 6 bars.

DONNÉES TECHNIQUES

Description	Puissance - kW		Rendement - %		Remarque	Code
	Puissance utile 80 °/60 ° max	Apport de foyer min-max	Utile Pn (80 °/60 °)	Utile 30% Pn (30 °C)		
RTS 115 2S	115	125	92,2	97,2		**20150418**
RTS 150 2S	150	163	92,2	97,2		**20150304**
RTS 200 2S	200	216	92,7	97,2		**20150305**
RTS 247 2S	247	264	93,5	97,2		**20150410**
RTS 319 2S	319	341	93,5	97,2		**20150412**
RTS 410 2S	410	439	93,5	97,2		**20150416**
RTS 526 2S	526	563	93,5	97,2		**20150417**
RTS 736 2S	736	787	93,5	97,2		**20150419**
RTS 850 2S	850	909	93,5	97,2	(1)	**20150434**
RTS 1012 2S	1012	1082	93,5	97,2	(1)	**20150420**
RTS 1200 2S	1200	1283	93,5	97,2	(1)	**20150435**
RTS 1355 2S	1355	1449	93,5	97,2	(1)	**20150432**
RTS 1500 2S	1500	1609	93,2	97,2	(1)	**20150437**
RTS 1850 2S	1850	1980	93,5	97,2	(1)	**20150433**

Pression maximale de fonctionnement : 6 bars.
(1) Pour les commandes, veuillez contacter le service des ventes.

ACCESSOIRES

Description	Code
ACCESSOIRES MÉCANIQUES	
Bride de brûleur	**4031188**
Bride de brûleur	**4031196**
Bride de brûleur	**4031395**
Bride de brûleur	**20043900**
Bride de brûleur	**20047680**
Bride de brûleur	**20065920**
Bride de brûleur	**4031186**
Bride de brûleur	**4031192**
Bride de brûleur	**4031198**
Bride de brûleur	**20043899**
Bride de brûleur	**20184817**

PANNEAUX DE CONTRÔLE

Description	Installation	Code	Modèle de chaudière
RIELLOtech CLIMA COMFORT	Verticale	**4031069**	**Tous les modèles**
RIELLOtech PRIME	Verticale	**20010820**	**Tous les modèles**
RIELLOtech PRIME ACS	Verticale	**20010437**	**Tous les modèles**

Gestion du climat avec RIELLOtech Clima Comfort.
Gestion thermostatique avec RIELLOtech Prime.
REMARQUE : pour les accessoires spécifiques, la connexion MODBUS et plus de détails sur les panneaux de contrôle, veuillez consulter page 393.

COMBINAISONS RECOMMANDÉES AVEC LES BRÛLEURS – PAYS DE L'UE

Description	Contre-pression dans la chambre de combustion (mbar)	Brûleur à gaz																					Bride de brûleur					Panneaux de contrôle			
		Flamme jaune (Standard)											Flamme bleue (NOx faible)																		
		Une allure	Deux allures					Modulant																								
		-	-					Came mécanique									Came électronique															
		RS 44/1 MZ TC	RS 100 TC	RS 130 TC	RS 190 TC	RS 44 MZ TC	RS 50 TC	RS 100/M TC	RS 130/M TC	RS 190/M TC	RS 44/M MZ TC	RS 50/M MZ TC	RS 120/M BLU TC	RS 160/M BLU TC	RS 200/M BLU TC	RS 45/M BLU TC	RS 68/M BLU TC	RS 120/E BLU	RS 160/E BLU	RS 200/E BLU	RS 45/E BLU	RS 68/E BLU	Bride de brûleur	Bride de brûleur	Bride de brûleur	Bride de brûleur	Bride de brûleur	Bride de brûleur	Riellotech Prime	Riellotech Clima Comfort	Kit de gestion brûleur à deux allures	Kit de modulation à 3 points
		3788610	3785302	3785502	3785813	3789110	3784702	3789710	3789810	3787623	3788810	3781622	3897606	3788006	3899710	3897306	3897406	3897632	3788032	3899810	3897332	3897432	20043900	20047680	20065920	4031188	4031196	4031395	20010820	4031069	4031067	20013035
RTS 410 2S	3,70	●																										●	●			
	3,70					●																						●	●		●	
	3,70										●																	●		●		●
	3,70															●												●		●		●
	3,70																				●							●		●		●
RTS 526 2S	2,20						●																					●	●		●	
	2,20											●																●		●		●
	2,20																●									●				●		●
	2,20																					●				●				●		●
RTS 739 2S	4,80		●																							●		●		●		
	4,80							●																		●				●		●
	4,80												●														●			●		●
	4,80																	●									●			●		●
RTS 850 2S	6,80		●																							●		●		●		
	6,80							●																		●				●		●
	6,80												●														●			●		●
	6,80																	●									●			●		●
RTS 1012 2S	6,10		●																				●						●		●	
	6,10								●														●							●		●
	6,10												●										●							●		●
	6,10																	●					●							●		●
RTS 1200 2S	9,80			●																			●						●		●	
	9,80								●														●							●		●
	9,80													●											●					●		●
	9,80																		●						●					●		●
RTS 1355 2S	5,10				●																				●				●		●	
	5,10									●															●					●		●
	5,10													●											●					●		●
	5,10																		●						●					●		●
RTS 1500 2S	7,00				●																				●				●		●	
	7,00									●															●					●		●
	7,00													●											●					●		●
	7,00																		●						●					●		●
RTS 1850 2S	7,20				●																			●					●		●	
	7,20									●															●					●		●
	7,20														●										●					●		●
	7,20																			●					●					●		●

NOTE : les brûleurs à gaz doivent être complétés par la rampe gaz.
REMARQUE : pour les accessoires spécifiques, la connexion MODBUS et plus de détails sur les panneaux de contrôle, veuillez consulter page 393.

Description	Contre-pression dans la chambre de combustion (mbar)	Brûleur à fioul												Brûleur à double combustible								Accessoire de brûleur	Bride de brûleur						Panneaux de contrôle			
		Flamme jaune (Standard)								Flamme bleue (NOx faible)				Flamme jaune (Standard)			Flamme bleue (NOx faible)															
		Deux allures				Modulant				Deux allures	Modulant			Deux allures	Modulant																	
		–				Came mécanique				–	Came mécanique			–	Came mécanique																	
		RL 50 TC	RL 100 TC	RL 130 TC	RL 190 TC	RL 38/M TC	RL 50/M TC	RL 100/M TC	RL 130/M TC	RL 190/M TC	RL 42 BLU	RL 55/M BLU	RL 85/M BLU	RLS 50	RLS 70	RLS 100	RLS 190/M MZ	RLS 250/M MZ	RLS 68/M MX TC	RLS 120/M MX TC	RLS 160/M MX TC	RLS 310/M MX	Kit de modulation RWF 50.2	Bride de brûleur	Bride de brûleur	Bride de brûleur	Bride de brûleur	Bride de brûleur	Bride de brûleur	Riellotech Prime	Riellotech Clima Comfort	Kit de gestion brûleur à deux allures	Kit de modulation à 3 points
		3474632	3475232	3475432	3475613	20166497	20166502	20166481	20166486	20166490	20027567	20169338	20169330	20147805	20147798	20147799	20159361	20145372	20147784	20147786	20147789	20147806	20082208	20043900	20047680	20065920	4031188	4031196	4031395	20010820	4031069	4031067	20013035
RTS 410 2S	3,70	●																											●	●		●	
	3,70					●																							●		●		●
	3,70										●																●			●		●	
	3,70													●															●	●		●	
	3,70																		●				●							●		●	
RTS 526 2S	2,20	●																											●	●		●	
	2,20						●																						●		●		●
	2,20											●																	●		●		●
	2,20														●												●			●		●	
	2,20																		●				●							●		●	
RTS 739 2S	4,80		●																								●			●		●	
	4,80							●																							●		●
	4,80												●															●			●		●
	4,80														●													●			●		●	
	4,80																		●				●							●		●	
RTS 850 2S	6,80		●																								●			●		●	
	6,80							●																							●		●
	6,80															●												●			●		●	
	6,80																			●			●							●		●	
RTS 1012 2S	6,10		●																					●						●		●	
	6,10							●																●							●		●
	6,10															●								●						●		●	
	6,10																			●			●							●		●	
RTS 1200 2S	9,80			●																				●						●		●	
	9,80								●															●							●		●
	9,80																●						●			●				●		●	
	9,80																				●		●							●		●	
RTS 1355 2S	5,10			●																				●						●		●	
	5,10								●															●							●		●
	5,10																●						●			●				●		●	
	5,10																				●		●							●		●	
RTS 1500 2S	7,00				●																					●				●		●	
	7,00									●																●					●		●
	7,00																●						●			●				●		●	
	7,00																				●		●							●		●	
RTS 1850 2S	7,20				●																				●					●		●	
	7,20									●															●						●		●
	7,20																	●					●		●					●		●	
	7,20																					●	●							●		●	

REMARQUE : pour les accessoires spécifiques, la connexion MODBUS et plus de détails sur les panneaux de contrôle, veuillez consulter page 393.

COMBINAISONS RECOMMANDÉES AVEC LES BRÛLEURS – PAYS HORS DE L'UE

Description	Contre-pression dans la chambre de combustion (mbar)	Brûleur à gaz														Bride de brûleur								Panneaux de contrôle			
		Flamme jaune (Standard)																									
		Une allure		Deux allures						Modulant																	
		–		–						Came mécanique																	
		RS 34/1 MZ TC	RS 44/1 MZ TC	RS 100 TC	RS 130 TC	RS 190 TC	RS 44 MZ TC	RS 50 TC	RS5D	RS 100/M TC	RS 130/M TC	RS 190/M TC	RS 34/M MZ TC	RS 44/M MZ TC	RS 50/M MZ TC	Bride de brûleur	Bride de brûleur	Bride de brûleur	Bride de brûleur	Bride de brûleur	Bride de brûleur	Bride de brûleur	Bride de brûleur	Riellotech Prime	Riellotech Clima Comfort	Kit de gestion brûleur à deux allures	Kit de modulation à 3 points
		3788510	3788610	3785302	3785502	3785813	3789110	3784702	3762016	3789710	3789810	3787623	3788710	3788810	3781622	20043900	20047680	20065920	4031186	4031188	4031192	4031198	4031395	20010820	4031069	4031067	20013035
RTS 247 2S	3,00	●																				●		●			
	3,00								●										●					●		●	
	3,00												●									●			●		●
RTS 319 2S	2,40	●																			●			●			
	2,40						●														●			●		●	
	2,40												●									●			●		●
RTS 410 2S	3,70		●																				●	●			
	3,70						●																●	●		●	
	3,70													●									●		●		●
RTS 526 2S	2,20							●															●	●		●	
	2,20														●								●		●		●
RTS 739 2S	4,80			●																●				●		●	
	4,80									●										●					●		●
RTS 850 2S	6,80			●																●				●		●	
	6,80									●										●					●		●
RTS 1012 2S	6,10			●												●								●		●	
	6,10										●					●									●		●
RTS 1200 2S	9,80				●											●								●		●	
	9,80										●					●									●		●
RTS 1355 2S	5,10					●												●						●		●	
	5,10											●						●							●		●
RTS 1500 2S	7,00					●												●						●		●	
	7,00											●						●							●		●
RTS 1850 2S	7,20					●											●							●		●	
	7,20											●					●								●		●

NOTE : les brûleurs à gaz doivent être complétés par la rampe gaz.
REMARQUE : pour les accessoires spécifiques, la connexion MODBUS et plus de détails sur les panneaux de contrôle, veuillez consulter page 393.

Description	Contre-pression dans la chambre de combustion (mbar)	Brûleur à gaz																				Bride de brûleur										Panneaux de contrôle			
		Flamme bleue (NOx faible)																																
		Une allure		Deux allures		Modulant																												
		–		–		Came mécanique										Came électronique																		
		BS3	BS4	BS3D	BS4D	BS3/M	BS4/M	RS 120/M BLU TC	RS 160/M BLU TC	RS 200/M BLU TC	RS 25/M BLU TC	RS 35/M BLU TC	RS 45/M BLU TC	RS 68/M BLU TC	RS 120/E BLU	RS 160/E BLU	RS 200/E BLU	RS 25/E BLU	RS 35/E BLU	RS 45/E BLU	RS 68/E BLU	Bride de brûleur	Bride de brûleur	Bride de brûleur	Bride de brûleur	Bride de brûleur	Bride de brûleur	Bride de brûleur	Bride de brûleur	Bride de brûleur	Bride de brûleur	Riellotech Prime	Riellotech Clima Comfort	Kit de gestion brûleur à deux allures	Kit de modulation à 3 points
		3761316	3761416	3761716	3761816	3762350	3762450	3897606	3788006	3899710	3910510	3910610	3897306	3897406	3897632	3788032	3899810	3910710	3910810	3897332	3897432	20043899	20043900	20047680	20065920	4031186	4031192	4031196	4031198	4031395	20184817	20010820	4031069	4031067	20013035
RTS 115 2S	1,20	●																				●										●			
	1,20			●																		●										●		●	
	1,20					●																●											●		●
RTS 150 2S	1,60	●																												●	●			
	1,60			●																										●	●		●	
	1,60						●																			●							●		●
RTS 200 2S	1,80		●																							●						●		
	1,80				●																					●						●		●	
	1,80										●																		●				●		●
	1,80																	●											●				●		●
RTS 247 2S	3,00										●																		●				●		●
	3,00																	●											●				●		●
RTS 319 2S	2,40											●																					●		●
	2,40																		●														●		●
RTS 410 2S	3,70												●																	●			●		●
	3,70																			●										●			●		●
RTS 526 2S	2,20													●														●					●		●
	2,20																				●							●					●		●
RTS 739 2S	4,80							●																				●					●		●
	4,80														●													●					●		●
RTS 850 2S	6,80							●																				●					●		●
	6,80														●													●					●		●
RTS 1012 2S	6,10							●															●										●		●
	6,10														●								●										●		●
RTS 1200 2S	9,80								●																●								●		●
	9,80															●									●								●		●
RTS 1355 2S	5,10								●																●								●		●
	5,10															●									●								●		●
RTS 1500 2S	7,00								●																●								●		●
	7,00															●									●								●		●
RTS 1850 2S	7,20									●														●									●		●
	7,20																●							●									●		●

NOTE : les brûleurs à gaz doivent être complétés par la rampe gaz.
REMARQUE : pour les accessoires spécifiques, la connexion MODBUS et plus de détails sur les panneaux de contrôle, veuillez consulter page 393.

Description	Contre-pression dans la chambre de combustion (mbar)	Brûleur à fioul																								Bride de brûleur										Panneaux de contrôle			
		Flamme jaune (Standard)																		Flamme bleue (NOx faible)																		
		Une allure				Deux allures									Modulant					Deux allures				Modulant														
		–				–									Came mécanique					–				Came mécanique														
		RG3	RG4S	RG5S	RL 34/1 MZ TC	RG3D	RG4D	RG5D	RL 100 TC	RL 130 TC	RL 190 TC	RL 34 MZ TC	RL 44 MZ TC	RL 50 TC	RL 64 MZ TC	RL 100/M TC	RL 130/M TC	RL 190/M TC	RL 28/M TC	RL 38/M TC	RL 50/M TC	BG7.1D	RL 22 BLU	RL 32 BLU	RL 42 BLU	RL 55/M BLU	RL 85/M BLU	Bride de brûleur	Bride de brûleur	Bride de brûleur	Bride de brûleur	Bride de brûleur	Bride de brûleur	Bride de brûleur	Bride de brûleur	Bride de brûleur	Bride de brûleur	Riellotech Prime	Riellotech Clima Comfort	Kit de gestion brûleur à deux allures	Kit de modulation à 3 points
		3739300	3739650	3739950	3470110	3739450	3739750	3739850	3475232	3475432	3475613	3470210	3470310	3474632	3470410	20166481	20166486	20166490	20166492	20166497	20166502	20015696	20027479	20027481	20027567	20169338	20169330	20043899	20043900	20047680	20065920	4031186	4031188	4031192	4031196	4031198	4031395	20184817	20010820	4031069	4031067	20013035
RTS 115 2S	1,20	●																										●										●			
	1,20					●																						●										●		●	
	1,20																					●						●										●		●	
RTS 150 2S	1,60		●																																		●	●			
	1,60						●																														●	●		●	
	1,60																						●													●		●		●	
RTS 200 2S	1,80			●																											●							●			
	1,80							●																							●							●		●	
	1,80																		●																●				●		●
	1,80																						●												●			●		●	
RTS 247 2S	3,00				●																														●			●			
	3,00											●																							●			●		●	
	3,00																		●																●				●		●
	3,00																							●												●			●		●	
RTS 319 2S	2,40												●																				●						●		●	
	2,40																		●														●						●			●
	2,40																							●									●						●		●	
RTS 410 2S	3,70													●																									●		●	
	3,70																			●																	●		●		●
	3,70																								●								●						●		●	
RTS 526 2S	2,20													●																								●	●		●	
	2,20																				●																		●		●	
	2,20																									●									●				●		●
RTS 739 2S	4,80								●																								●						●		●	
	4,80															●																		●						●		●
	4,80																										●								●				●		●
RTS 850 2S	6,80								●																								●						●		●	
	6,80															●																		●						●		●
RTS 1012 2S	6,10								●																				●										●		●	
	6,10															●													●											●		●
RTS 1200 2S	9,80									●																			●										●		●	
	9,80																●												●											●		●
RTS 1355 2S	5,10									●																			●										●		●	
	5,10																●												●											●		●
RTS 1500 2S	7,00										●																				●								●		●	
	7,00																	●													●									●		●
RTS 1850 2S	7,20										●																				●								●		●	
	7,20																	●													●									●		●

REMARQUE : pour les accessoires spécifiques, la connexion MODBUS et plus de détails sur les panneaux de contrôle, veuillez consulter page 393.

Description	Contre-pression dans la chambre de combustion (mbar)	Brûleur à double combustible											Accessoire de brûleur	Bride de brûleur								Panneaux de contrôle	
		Flamme jaune (Standard)							Flamme bleue (Low N0x)														
		Deux allures					Modulant		Modulant														
		-					Came mécanique		Came mécanique														
		RLS 28	RLS 38	RLS 50	RLS 70	RLS 100	RLS 190/M MZ	RLS 250/M MZ	RLS 68/M MX TC	RLS 120/M MX TC	RLS 160/M MX TC	RLS 310/M MX	Kit de modulation RWF50.2	Bride de brûleur	Bride de brûleur	Bride de brûleur	Bride de brûleur	Bride de brûleur	Bride de brûleur	Bride de brûleur	Bride de brûleur	Riellotech Prime	Kit de gestion brûleur à deux allures
		20147897	20147803	20147805	20147798	20147799	20159361	20145372	20147784	20147786	20147789	20147806	20082208	20043900	20047680	20065920	4031188	4031192	4031196	4031198	4031395	20010820	4031067
RTS 150 2S	1.60	●																		●		●	●
	1.60	●																		●		●	●
RTS 200 2S	1.80	●																		●		●	●
	1.80		●															●				●	●
RTS 247 2S	3.00			●																	●	●	●
	3.00								●				●									●	●
RTS 319 2S	2.40				●												●					●	●
	2.40								●				●									●	●
RTS 410 2S	3.70				●												●					●	●
	3.70								●				●									●	●
RTS 526 2S	2.20					●													●			●	●
	2.20									●			●									●	●
RTS 739 2S	4.80					●								●								●	●
	4.80									●			●									●	●
RTS 850 2S	6.80						●						●			●						●	●
	6.80										●		●									●	●
RTS 1012 2S	6.10						●						●			●						●	●
	6.10										●		●									●	●
RTS 1200 2S	9.80						●						●			●						●	●
	9.80										●		●									●	●
RTS 1355 2S	5.10							●					●		●							●	●
	5.10											●	●									●	●
RTS 1500 2S	7.00																					●	●
	7.00																					●	●
RTS 1850 2S	7.20																					●	●
	7.20																					●	●

REMARQUE : pour les accessoires spécifiques, la connexion MODBUS et plus de détails sur les panneaux de contrôle, veuillez consulter page 393.

Chaudières fioul/gaz en acier de moyenne et de grande puissance à trois tours de fumées

RTG



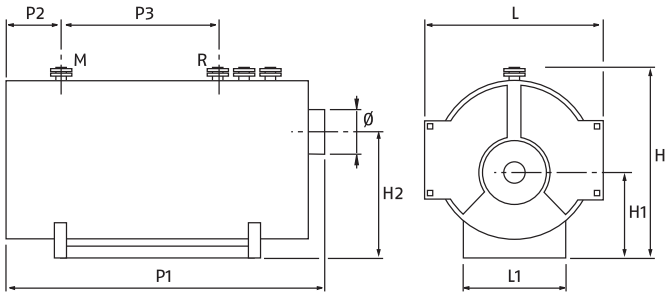

- Chaudières en acier d'une seule pièce à trois tours de fumées
- La géométrie particulière de l'échangeur de chaleur permet de réduire le temps de permanence des fumées dans les zones à haute température tout en diminuant de cette façon la formation de NOx pour des émissions peu polluantes

Description	L mm	H mm	P1 mm	L1 mm	H1 mm	H2 mm	P2 mm	P3 mm	Ø mm	Poids net kg	
										5 bars	8bar
RTG 1000	1580	1930	3240	1100	790	1250	640	1300	400	3320	3720
RTG 1200	1580	1930	3490	1100	790	1250	640	1550	400	3550	3990
RTG 1500	1800	2200	3650	1250	915	1450	720	1400	450	4700	5220
RTG 1800	1800	2200	3900	1250	915	1450	720	1650	450	4950	5500
RTG 2100	1930	2330	4510	1250	960	1530	830	1970	500	5700	6450
RTG 2600	2050	2450	4510	1310	995	1650	830	1970	500	7110	8120
RTG 3000	2050	2460	4960	1310	995	1650	830	2420	500	7650	8750
RTG 3500	2260	2660	5100	1500	1070	1780	860	2450	600	9250	10400
RTG 4000	2260	2660	5550	1500	1070	1780	860	2800	600	10050	11350
RTG 4300	2260	2660	5550	1500	1070	1780	860	2800	600	10200	11500
RTG 5000	2500	2950	6070	1620	1225	1955	922	3000	700	13300	14950
RTG 6000	2500	2950	6570	1620	1225	1955	922	3450	700	14200	5950
RTG 7500	2750	3200	7020	1800	1305	2110	1022	3600	800	19200	19950
RTG 9000	2910	3360	7320	1900	1355	2210	1022	3900	900	23000	23500

Chaudières monobloc en acier avec possibilité d'utiliser des brûleurs à gaz ou à fioul. Ils sont équipés d'un foyer pressurisé avec trois tours de fumées réels, une flamme passante et un développement horizontal monté sur une base en acier. L'extérieur du corps est équipé de raccords hydrauliques, d'anneaux pour les tiges de levage, de mains courantes et de trou d'homme (modèles de 5000 à 9000).
La géométrie particulière de l'échangeur de chaleur permet de réduire la présence de fumées dans les zones de haute température, réduisant ainsi la formation de NOx. L'accès frontal est garanti par deux portes isolées par des matériaux réfractaires et une tresse de confinement. Le boîtier à fumée est équipé d'une évacuation du condensat et de portes pour faciliter le nettoyage et l'entretien.
Le corps est isolé thermiquement par de la laine de roche haute densité et protégé par une feuille d'aluminium.
Ces chaudières sont disponibles en 14 modèles avec une production utile de 1165 à 10560 kW.
Le panneau de commande en option doit être commandé séparément.

- Rendements élevés et saisons intermédiaires
- Réduction des émissions polluantes
- Construction robuste
- Peuvent être combinées avec les brûleurs monobloc Riello
- Faciles à transporter (anneaux de levage)
- Entretien facile : accès frontal à la chambre de combustion, aux tuyaux de fumée, à la chambre des fumées et à l'intérieur du corps
- Faciles à assembler : couplage facile et branchements standardisés
- Flexibilité d'installation : plusieurs solutions d'installation sont possibles en combinant les brûleurs Riello.

DONNÉES TECHNIQUES

Description	Puissance - kW		Rendement - %		Code
	Puissance utile 80 °/60 ° max	Apport de foyer min-max	Utile Pn (80 °/60 °)	Utile 30% Pn (30 °C)	
RTG 1000	1165	1260	92,5	93,0	**4031883**
RTG 1200	1410	1522	92,7	93,2	**4031885**
RTG 1500	1760	1902	92,6	93,1	**4031401**
RTG 1800	2040	2210	92,3	92,9	**4031887**
RTG 2100	2510	2710	92,6	93,4	**4031403**
RTG 2600	3020	3260	92,7	93,1	**4031405**
RTG 3000	3520	3810	92,4	92,8	**4031407**
RTG 3500	4090	4420	92,5	93,2	**4031409**
RTG 4000	4680	5050	92,7	93,3	**4031411**
RTG 4300	5030	5450	92,3	92,8	**4031889**
RTG 5000	5830	6310	92,4	93,0	**4031413**
RTG 6000	7020	7590	92,5	93,1	**4031415**
RTG 7500	8760	9460	92,6	93,2	**4031417**
RTG 9000	10560	11400	92,6	93,2	**4031419**

Les codes produits ci-dessus se réfèrent à des modèles 5 bars. Pression maximale de fonctionnement 5 bars (8 bars sur demande).

PANNEAUX DE CONTRÔLE

Description	Installation	Code	Modèle de chaudière
RIELLOtech CLIMA COMFORT	Verticale	**4031069**	**Tous les modèles**
RIELLOtech PRIME	Verticale	**20010820**	**Tous les modèles**
RIELLOtech PRIME ACS	Verticale	**20010437**	**Tous les modèles**

Gestion du climat avec RIELLOtech Clima Comfort.
Gestion thermostatique avec RIELLOtech PRIME.
REMARQUE : pour les accessoires spécifiques, la connexion MODBUS et plus de détails sur les panneaux de contrôle, veuillez consulter page 393.

COMBINAISONS RECOMMANDÉES AVEC LES BRÛLEURS

Description	Contre-pression dans la chambre de combustion (mbar)	Brûleur à gaz																								Panneaux de contrôle			
		Flamme jaune (Standard)										Flamme bleue (NOx faible)																	
		Deux allures		Modulant																									
		–		Came mécanique																	Came électronique									
		RS 130 TC	RS 190 TC	RS 190/M TC	RS 250/M MZ TC	RS 310/M MZ FS1	RS 410/M MZ FS1	RS 510/M MZ FS1	RS 610/M MZ FS1	RS 1000/M C01	RS 1200/M C01	RS 160/M BLU TC	RS 200/M BLU TC	RS 310/M BLU FS1	RS 410/M BLU FS1	RS 510/M BLU FS1	RS 610/M BLU FS1	RS 810/M BLU FS1	RS 1000/M BLU	RS 1200/M BLU	RS 160/E BLU	RS 200/E BLU	RS 310/E BLU FS1	RS 410/E BLU FS1	RS 510/E BLU FS1	RS 610/E BLU FS1	RS 810/E BLU FS1	RS 1000/E BLU	Riellotech Prime	Riellotech Clima Comfort	Kit de gestion brûleur à deux allures	Kit de modulation à 3 points
		3785502	3785813	3787623	3788410	20068351	20068361	20068027	20066706	20145938	20145936	3788006	3899710	20067964	20069841	20069845	20069847	20155846	20145840	20145867	3788032	3899810	20065783	20056927	20056930	20056932	20160126	20057514	20010820	4031069	4031067	20013035
	4,5	●																											●		●	
RTG 1000	4,5											●																		●		●
	4,5																				●									●		●
	6,6		●																										●		●	
RTG 1200	6,6			●																										●		●
	6,6											●																		●		●
	6,6																				●									●		●
	5,3		●																										●		●	
RTG 1500	5,3			●																										●		●
	5,3												●																	●		●
	5,3																					●								●		●
	5,6		●																										●		●	
RTG 1800	5,6			●																										●		●
	5,6													●																●		●
	5,6																						●							●		●
	5,6				●																									●		●
RTG 2100	5,6													●																●		●
	5,6																						●							●		●
	5,5					●																								●		●
RTG 2600	5,5														●															●		●
	5,5																							●						●		●
	7,7						●																							●		●
RTG 3000	7,7														●															●		●
	7,7																							●						●		●
	5,4							●																						●		●
RTG 3500	5,4															●														●		●
	5,4																								●					●		●
	7,0								●																					●		●
RTG 4000	7,0																●													●		●
	7,0																									●				●		●
	8,2								●																					●		●
RTG 4300	8,2																	●												●		●
	8,2																										●			●		●
	5,6									●																				●		●
RTG 5000	5,6																	●												●		●
	5,6																										●			●		●
	8,4									●																				●		●
RTG 6000	8,4																		●											●		●
	8,4																											●		●		●
	8,1										●																			●		●
RTG 7500	8,1																			●										●		●

NOTE : les brûleurs à gaz doivent être complétés par la rampe gaz.
REMARQUE : pour les accessoires spécifiques, la connexion MODBUS et plus de détails sur les panneaux de contrôle, veuillez consulter page 393.

Description	Contre-pression dans la chambre de combustion (mbar)	Brûleur à fioul					Brûleur à double combustible											Panneaux de contrôle			
		Flamme jaune (Standard)																			
		Deux allures			Modulant		Deux allures	Modulant													
		-			Came mécanique		-	Came mécanique													
		RL 130 TC	RL 190 TC	RL 250 MZ TC	RL 130/M TC	RL 190/M TC	RLS 130	RLS 190/M MZ	RLS 250/M MZ	RLS 160/M MX TC	RLS 310/M MX	RLS 410/M MX	RLS 510/M MX	RLS 610/M MX	RLS 800/M MX	RLS 1000/M C13	RLS 1200/M C13	Riellotech Clima Comfort	Riellotech Prime	Kit de gestion brûleur à deux allures	Kit de modulation à 3 points
		3475432	3475613	3470010	20166486	20166490	20147800	20159361	20145372	20147789	20147806	20147809	20147812	20147813	20147802	20147815	20147814	4031069	20010820	4031067	20013035
RTG 1000	4,5	●																●		●	
	4,5				●														●		●
	4,5						●											●		●	
	4,5									●								●		●	
RTG 1200	6,6	●																●		●	
	6,6				●														●		●
	6,6							●										●		●	
	6,6									●								●		●	
RTG 1500	5,3		●															●		●	
	5,3					●													●		●
	5,3							●										●		●	
	5,3										●							●		●	
RTG 1800	5,6		●															●		●	
	5,6					●													●		●
	5,6								●									●		●	
	5,6										●							●		●	
RTG 2100	5,6			●														●		●	
	5,6										●							●		●	
RTG 2600	5,5											●						●		●	
RTG 3000	7,7												●					●		●	
RTG 3500	5,4												●					●		●	
RTG 4000	7,0													●				●		●	
RTG 4300	8,2													●				●		●	
RTG 5000	5,6														●			●		●	
RTG 6000	8,4															●		●		●	
RTG 7500	8,1																●	●		●	
RTG 9000	8,7																	●		●	

REMARQUE : les brûleurs à huile légère doivent être complétés par les buses à huile légère.
REMARQUE : pour les accessoires spécifiques, la connexion MODBUS et plus de détails sur les panneaux de contrôle, veuillez consulter page 393.

Chaudières fioul/gaz en acier de moyenne et de grande puissance à trois tours de fumées

RTQ T

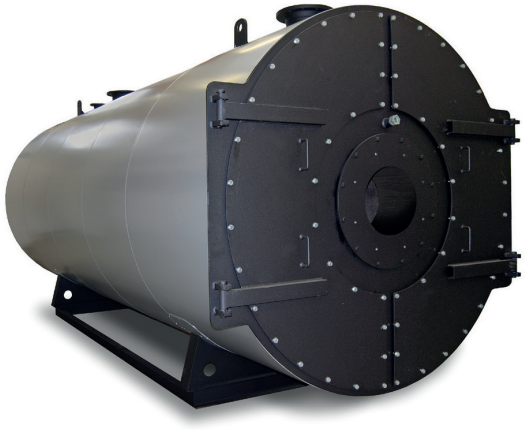

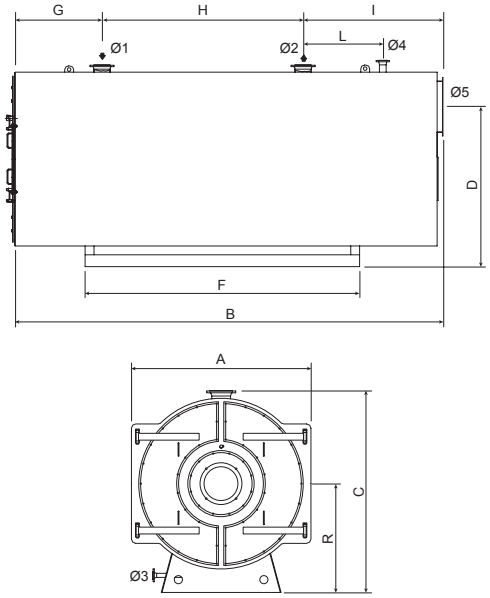

ERP
FIOUL

- Chaudières en acier d'une seule pièce avec trois tours de fumées, pouvant être assorties de brûleurs à jet
- La géométrie particulière de l'échangeur de chaleur permet de réduire le temps de permanence des fumées dans les zones à haute température tout en diminuant de cette façon la formation de NOx pour des émissions peu polluantes

Description		3000	3500	4000	5000	6000	7000	8000	9000	10000	11000	12000	14000	16000	18000
A	mm	2010	2050	2100	2350	2400	2480	2580	2800	2800	2900	3000	3080	3280	3370
B	mm	5164	5310	5425	6115	6332	6415	6432	6452	6732	6732	7332	8102	8492	8902
C	mm	2370	2400	2450	2700	2750	2830	3000	3300	3300	3400	3500	3700	3900	4000
D	mm	1790	1820	1795	2050	2095	2115	2300	2400	2400	2500	2600	2800	3000	3100
F	mm	2800	3000	3000	3800	3500	4000	3700	4000	4000	4250	4400	4500	5000	5200
G	mm	801	801	881	851	791	851	800	800	800	800	800	800	800	800
	mm	2900	3080	2800	3600	3600	3900	3700	3700	4000	4000	4600	5200	5800	6200
I	mm	1463	1429	1741	1658	1941	1663	1932	1952	1932	1932	1932	2102	1892	1902
L	mm	800	800	1050	1000	1050	1000	1050	1050	1050	1050	1050	1050	1050	1050
R	mm	1240	1250	1275	1400	1425	1465	1515	1625	1625	1675	1725	1765	1865	1910
Ø1 - tuyau droit (*)		DN 200	DN 200	DN 200	DN 250	DN 250	DN 250	DN 250	DN 250	DN 300	DN 300	DN 350	DN 400	DN 450	DN 450
Ø2 - tuyau retour (*)		DN 200	DN 200	DN 200	DN 250	DN 250	DN 250	DN 250	DN 250	DN 300	DN 300	DN 350	DN 400	DN 450	DN 450
Ø3 - vidange de la chaudière (**)		DN 40	DN 40	DN 40	DN 40	DN 40	DN 40	DN 40	DN 40	DN 40	DN 40	DN 40	DN 40	DN 40	DN 40
Ø4 - joindre un groupe de sécurité (*)		DN 80	DN 80	DN 80	DN 100	DN 100	DN 100	DN 100	DN 100	DN 125	DN 125	DN 125	DN 125	DN 125	DN 125
Ø5- évacuation gaz de cheminée	mm	600	600	700	700	700	800	800	900	900	900	1000	1100	1100	1200

(*) PN16
(**) PN40

Chaudières monobloc en acier avec possibilité d'utiliser des brûleurs à gaz ou à fioul. Ils sont équipés d'un foyer pressurisé avec trois tours de fumées réels, une flamme passante et un développement horizontal monté sur une base en acier. L'extérieur du corps est équipé de raccords hydrauliques, d'anneaux pour les tiges de levage, de mains courantes et de trou d'homme. La géométrie particulière de l'échangeur de chaleur permet de réduire la présence de fumées dans les zones de haute température, réduisant ainsi la
formation de NOx. L'accès frontal est garanti par deux portes isolées par des matériaux réfractaires et une tresse de confinement.
Le boîtier à fumée est équipé d'une évacuation du condensat et de portes pour faciliter le nettoyage et l'entretien.
Le corps est isolé thermiquement par de la laine de roche haute densité et protégé par une feuille d'aluminium.
Ces chaudières sont disponibles en 14 modèles avec une production utile de 3000 à 18000 kW.

- Rendements élevés et saisons intermédiaires
- Réduction des émissions polluantes
- Construction robuste
- Peuvent être combinées avec les brûleurs Riello
- Faciles à transporter (anneaux de levage)
- Entretien facile : accès frontal à la chambre de combustion, aux tuyaux de fumée, à la chambre des fumées et à l'intérieur du corps
- Faciles à assembler : couplage facile et branchements standardisés
- Flexibilité d'installation : plusieurs solutions d'installation sont possibles en combinant les brûleurs Riello.

Les modèles RTQ T peuvent être équipés de panneaux de commande de la série RIELLO 5000 avec différents contenus fonctionnels : TMR2 – panneau thermostatique pour le contrôle d'une chaudière monocircuit avec brûleurs à un ou deux étages ; ÜL-M est un panneau électronique de contrôle climatique pour le contrôle d'un brûleur modulant à un ou deux étages, d'une fourche de stockage intégrée ou autonome ou d'un échangeur de chaleur à circulation d'eau chaude sanitaire. Contrôle en cascade d'un groupe de quatre chaudières au maximum. Possibilité de contrôler 6 circuits de chauffage séparés (en commandant des unités de contrôle supplémentaires). Les panneaux de contrôle peuvent être installés sur le dessus ou sur le côté de la chaudière.
Pour installer le panneau de contrôle sur le panneau latéral de la chaudière, un support spécial est nécessaire (article nº 4031059).
Le panneau de contrôle n'est pas inclus dans le kit de livraison de la chaudière et doit être commandé séparément !

DONNÉES TECHNIQUES

Description	Puissance - kW		Rendement - %		Code
	Puissance utile 80 °/60 ° max	Apport de foyer min-max	Utile Pn (80 °/60 °)	Utile 30% Pn (30 °C)	
RTQ 3000 T	3000	3226	93,0	94,0	**20069409**
RTQ 3500 T	3500	3763	93,0	94,0	**20069418**
RTQ 4000 T	4000	4301	93,0	94,0	**20069419**
RTQ 5000 T	5000	5376	93,0	94,0	**20069420**
RTQ 6000 T	6000	6452	93,0	94,0	**20069424**
RTQ 7000 T	7000	7527	93,0	94,0	**20149276**
RTQ 8000 T	8000	8602	93,0	94,0	**20069429**
RTQ 9000 T	9000	9677	93,0	94,0	**20069433**
RTQ 10000 T	10000	10753	93,0	94,0	**20069439**
RTQ 11000 T	11000	11828	93,0	94,0	**20069441**
RTQ 12000 T	12000	12903	93,0	94,0	**20069443**
RTQ 14000 T	14000	15054	93,0	94,0	**20069444**
RTQ 16000 T	16000	17204	93,0	94,0	**20069445**
RTQ 18000 T	18000	19355	93,0	94,0	**20069446**

PANNEAUX DE CONTRÔLE

Description	Code	Modèle de chaudière
Riello 5000 TMR2	07200123	Tous les modèles
Riello 5000 CL-M	20020036	Tous les modèles

COMBINAISONS RECOMMANDÉES AVEC LES BRÛLEURS

Description	Contre-pression dans la chambre de combustion (mbar)	Brûleur à gaz												Brûleur à double combustible								Panneaux de contrôle	
		Flamme bleue (NOx faible)												Flamme bleue (NOx faible)									
		Modulant												Modulant									
		Came mécanique						Came électronique						Came mécanique									
		RS 310/M BLU FS1	RS 410/M BLU FS1	RS 510/M BLU FS1	RS 610/M BLU FS1	RS 810/M BLU FS1	(1)	RS 310/E BLU FS1	RS 410/E BLU FS1	RS 510/E BLU FS1	RS 610/E BLU FS1	RS 810/E BLU FS1	(1)	RLS 310/M MX	RLS 410/M MX	RLS 510/M MX	RLS 610/M MX	RLS 800/M MX	RLS 1000/M C13	RLS 1200/M C13	(1)	Riello 5000 CL-M	Riello 5000 TMR2
		20068245	20068284	20069845	20069847	20155846	(1)	20068261	20068294	20056930	20056932	20160126	(1)	20147807	20147810	20147812	20147813	20147802	20147815	20147814	(1)	20020036	07200123
RTQ 3000 T	6	●																				●	
	6							●														●	
	6													●									●
RTQ 3500 T	8		●																			●	
	8								●													●	
	8														●								●
RTQ 4000 T	8			●																		●	
	8									●												●	
	8															●							●
RTQ 5000 T	8				●																	●	
	8										●											●	
	8																●						●
RTQ 6000 T	9					●																●	
	9											●										●	
	9																	●					●
RTQ 7000 T	9						●															●	
	9												●									●	
	9																		●				●
RTQ 8000 T	8						●															●	
	8												●									●	
	8																		●				●
RTQ 9000 T	8						●															●	
	8												●									●	
	8																			●			●
RTQ 10000 T	9						●															●	
	9												●									●	
	9																				●		●
RTQ 11000 T	9						●															●	
	9												●									●	
	9																				●		●
RTQ 12000 T	11						●															●	
	11												●									●	
	11																				●		●
RTQ 14000 T	11						●															●	
	11												●									●	
	11																				●		●
RTQ 16000 T	12						●															●	
	12												●									●	
	12																				●		●
RTQ 18000 T	13						●															●	
	13												●									●	
	13																				●		●

(1) Pour la combinaison avec de grands brûleurs, veuillez contacter le service de prévente. Note : les brûleurs à gaz doivent être complétés par la rampe gaz.
Note : les brûleurs à mazout léger sont équipés d'injecteurs de mazout léger.
REMARQUE : pour les accessoires spécifiques, la connexion MODBUS et plus de détails sur les panneaux de contrôle, veuillez consulter page 393.

Chaudières fioul/gaz en acier de moyenne et de grande puissance à trois tours de fumées

RTQ TK

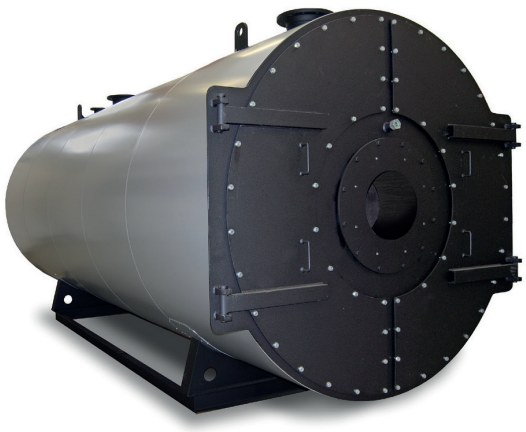

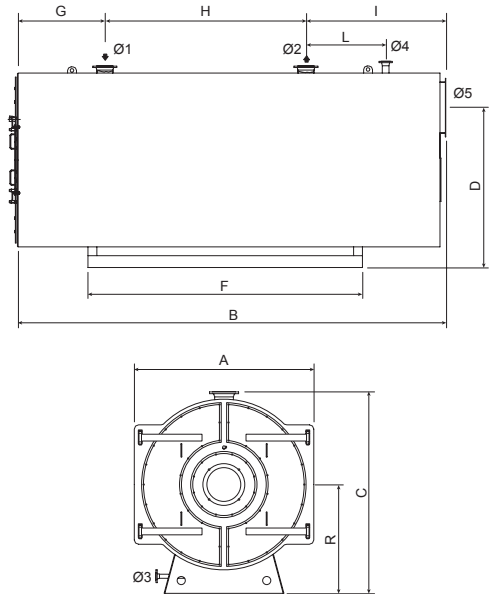

ERP
FIOUL

- Chaudières en acier d'une seule pièce avec trois tours de fumées, pouvant être assorties de brûleurs à jet

Description		4000	4500	5000	6000	7000	8000	9000	10000	11000	12000	14000	16000	18000	20000
A	mm	2010	2050	2100	2350	2400	2480	2580	2750	2800	2900	3000	3080	3280	3370
B	mm	5164	5310	5425	6115	6332	6415	6432	6466	6732	6732	7332	8102	8492	8902
C	mm	2370	2400	2450	2700	2750	2830	3000	3150	3300	3400	3500	3700	3900	4000
D	mm	1790	1820	1795	2050	2095	2115	2300	2400	2400	2500	2600	2800	3000	3100
F	mm	2800	3000	3000	3800	3500	4000	3700	4020	4000	4250	4400	4500	5000	5200
G	mm	801	801	881	851	791	851	800	755	800	800	800	800	800	800
H	mm	2900	3080	2800	3600	3600	3900	3700	3920	4000	4000	4600	5200	5800	6200
I	mm	1463	1429	1741	1658	1941	1663	1932	1658	1932	1932	1932	2102	1892	1902
L	mm	800	800	1050	1000	1050	1000	1050	1000	1050	1050	1050	1050	1050	1050
R	mm	1240	1250	1275	1400	1425	1465	1515	1625	1625	1675	1725	1765	1865	1910
Ø1 – tuyau droit (*)		DN 200	DN 200	DN 200	DN 250	DN 250	DN 250	DN 250	DN 250	DN 300	DN 300	DN 350	DN 400	DN 450	DN 450
Ø2 – tuyau retour (*)		DN 200	DN 200	DN 200	DN 250	DN 250	DN 250	DN 250	DN 250	DN 300	DN 300	DN 350	DN 400	DN 450	DN 450
Ø3 – vidange de la chaudière (**)		DN 40	DN 40	DN 40	DN 40	DN 40	DN 40	DN 40	DN 40	DN 40	DN 40	DN 40	DN 40	DN 40	DN 40
Ø4 – joindre un groupe de sécurité (*)		DN 80	DN 80	DN 80	DN 100	DN 100	DN 100	DN 100	DN 100	DN 125	DN 125	DN 125	DN 125	DN 125	DN 125
Ø5– évacuation gaz de cheminée	mm	600	600	700	700	700	800	800	900	900	900	1000	1100	1100	1200

(*) PN16
(**) PN40

Chaudières monobloc en acier avec possibilité d'utiliser des brûleurs à gaz ou à fioul. Ils sont équipés d'un foyer pressurisé avec trois tours de fumées réels, une flamme passante et un développement horizontal monté sur une base en acier. L'extérieur du corps est équipé de raccords hydrauliques, d'anneaux pour les tiges de levage, de mains courantes et de trou d'homme.
L'accès frontal est garanti par deux portes isolées par des matériaux réfractaires et une tresse de confinement. Le boîtier à fumée est équipé d'une évacuation du condensat et de portes pour faciliter le nettoyage et l'entretien.
Le corps est isolé thermiquement par de la laine de roche haute densité et protégé par une feuille d'aluminium.
Ces chaudières sont disponibles en 14 modèles avec une production utile de 4000 à 20000 kW.

- Rendements élevés et saisons intermédiaires
- Réduction des émissions polluantes
- Construction robuste
- Peuvent être combinées avec les brûleurs Riello
- Faciles à transporter (anneaux de levage)
- Entretien facile : accès frontal à la chambre de combustion, aux tuyaux de fumée, à la chambre des fumées et à l'intérieur du corps
- Faciles à assembler : couplage facile et branchements standardisés

– Flexibilité d'installation : plusieurs solutions d'installation sont possibles en combinant les brûleurs Riello.
Les modèles RTQ TK peuvent être équipés de panneaux de commande de la série RIELLO 5000 avec différents contenus fonctionnels :
MR2 – panneau thermostatique pour le contrôle d'une chaudière monocircuit avec brûleurs à un ou deux étages ; ÜL-M est un panneau électronique de contrôle climatique pour le contrôle d'un brûleur modulant à un ou deux étages, d'une fourche de stockage intégrée ou autonome ou d'un échangeur de chaleur à circulation d'eau chaude sanitaire. Contrôle en cascade d'un groupe de quatre chaudières au maximum. Possibilité de contrôler 6 circuits de chauffage séparés (en commandant des unités de contrôle supplémentaires).
Les panneaux de contrôle peuvent être installés sur le dessus ou sur le côté de la chaudière.
Pour installer le panneau de contrôle sur le panneau latéral de la chaudière, un support spécial est nécessaire (article nº 4031059).
Le panneau de contrôle n'est pas inclus dans le kit de livraison de la chaudière et doit être commandé séparément !

DONNÉES TECHNIQUES

Description	Puissance - kW		Rendement - %		Code
	Puissance utile 80 °/60 ° max	Apport de foyer min-max	Pn utile (80 °/60 °)	Utile 30% Pn (30 °C)	
RTQ 4000 TK	4000	4348	92,0	93,0	**20149272**
RTQ 4500 TK	4500	4891	92,0	93,0	**20149273**
RTQ 5000 TK	5000	5435	92,0	93,0	**20149274**
RTQ 6000 TK	6000	6522	92,0	93,0	**20149275**
RTQ 7000 TK	7000	7609	92,0	93,0	**20065060**
RTQ 8000 TK	8000	8696	92,0	93,0	**20065062**
RTQ 9000 TK	9000	9783	92,0	93,0	**20065063**
RTQ 10000 TK	10000	10870	92,0	93,0	**20065064**
RTQ 11000 TK	11000	11957	92,0	93,0	**20065065**
RTQ 12000 TK	12000	13043	92,0	93,0	**20065066**
RTQ 14000 TK	14000	15217	92,0	93,0	**20065067**
RTQ 16000 TK	16000	17391	92,0	93,0	**20065068**
RTQ 18000 TK	18000	19565	92,0	93,0	**20065069**
RTQ 20000 TK	20000	21739	92,0	93,0	**20065070**

PANNEAUX DE CONTRÔLE

Description	**Code**	Modèle de chaudière
Riello 5000 TMR2	07200123	Tous les modèles
Riello 5000 CL-M	20020036	Tous les modèles

REMARQUE : pour les accessoires spécifiques et plus de détails sur les panneaux de contrôle, veuillez consulter page 393.

COMBINAISONS RECOMMANDÉES AVEC LES BRÛLEURS

Description	Contre-pression dans la chambre de combustion (mbar)	Brûleur à gaz					Brûleur à double combustible		Panneaux de contrôle	
		Flamme jaune (Standard)								
		Modulant					Deux allures	Modulant		
		Came mécanique					-			
		RS 510/M MZ FS1	RS 610/M MZ FS1	RS 1000/M C01	RS 1200/M C01	(1)	(1)	(1)	Riello 5000 CL-M	Riello 5000 TMR2
		20068027	20066706	20145938	20145936	(1)	(1)	(1)	20020036	07200123
RTQ 4000 TK	8	●							●	
	8						●	●		●
RTQ 4500 TK	10		●						●	
	10						●	●		●
RTQ 5000 TK	10			●					●	
	10						●	●		●
RTQ 6000 TK	10			●					●	
	10						●	●		●
RTQ 7000 TK	12			●					●	
	12						●	●		●
RTQ 8000 TK	12				●				●	
	12						●	●		●
RTQ 9000 TK	11				●				●	
	11						●	●		●
RTQ 10000 TK	11					●			●	
	11						●	●		●
RTQ 11000 TK	12					●			●	
	12						●	●		●
RTQ 12000 TK	12					●			●	
	12						●	●		●
RTQ 14000 TK	14					●			●	
	14						●	●		●
RTQ 16000 TK	14					●			●	
	14						●	●		●
RTQ 18000 TK	16					●			●	
	16						●	●		●
RTQ 20000 TK	17					●			●	
	17						●	●		●

(1) Pour la combinaison avec de grands brûleurs, veuillez contacter le service de prévente.
Note : les brûleurs à gaz doivent être complétés par la rampe gaz.
Note : les brûleurs à mazout léger sont équipés d'injecteurs de mazout léger.
REMARQUE : pour les accessoires spécifiques, la connexion MODBUS et plus de détails sur les panneaux de contrôle, veuillez consulter page 393.

Chaudières fioul/gaz en acier de moyenne et de grande puissance à deux tours de fumées

RTQ 3S

Produits jusqu'à 400 kW uniquement pour le remplacement, jusqu'au 1er janvier 2018, conformément au point 2 (G) Article 1 du Règlement UE N°813/2013.

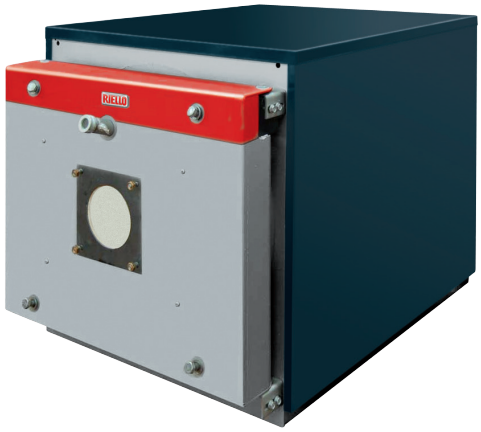

RTQ 3S 35-166

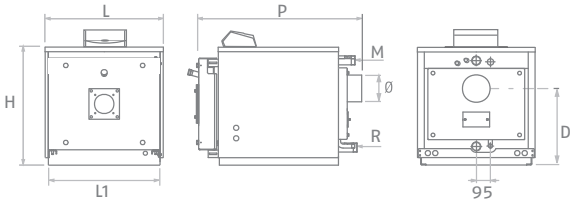

RTQ 3S 217-4000 (*) Du modèle RTQ 1100 3S au modèle RTQ 4000 3S

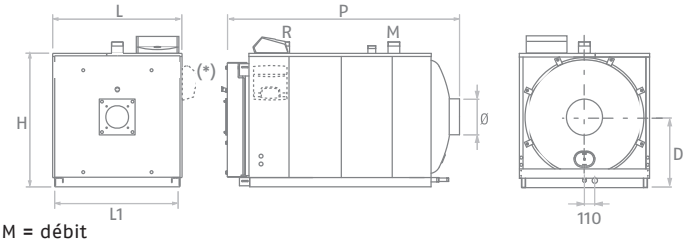

M = débit
R = retour

- Chaudières en acier d'une seule pièce
- Fournies avec une chambre de combustion complètement humide avec dilatation libre et flamme inversée (gamme carrée)

Description	H mm	L mm	P mm	L1 mm	D mm	M Ø	R Ø	Ø mm	Poids net kg
RTQ 35 3S	605	605	880	560	310	1" ¼	1" ¼	139	137
RTQ 55 3S	605	605	1030	560	310	1" ¼	1" ¼	139	160
RTQ 70 3S	740	705	970	660	384	1" ½	1" ½	179	199
RTQ 91 3S	740	705	1120	660	384	1" ½	1" ½	179	225
RTQ 115 3S	905	805	1230	753	500	G2"	G2"	180	283
RTQ 166 3S	955	853	1405	803	525	G2"	G2"	180	355
RTQ 217 3S	1060	925	1580	875	525	G2"½	G2"½	200	455
RTQ 255 3S	1060	925	1580	875	525	G2"½	G2"½	200	473
RTQ 318 3S	1110	975	1810	925	550	G2"½	G2"½	250	610
RTQ 349 3S	1110	975	1810	925	550	G2"½	G2"½	250	610
RTQ 448 3S	1275	1150	2140	1100	655	DN80	DN80	300	970
RTQ 511 3S	1275	1150	2140	1100	655	DN80	DN80	300	970
RTQ 575 3S	1385	1220	2410	1170	690	DN100	DN100	300	1189
RTQ 639 3S	1385	1220	2410	1170	690	DN100	DN100	300	1189
RTQ 766 3S	1440	1285	2550	1235	715	DN100	DN100	350	1406
RTQ 896 3S	1530	1360	2865	1310	755	DN125	DN125	400	1817
RTQ 1100 3S	1630	1450	3130	1400	820	DN125	DN125	400	2280
RTQ 1300 3S	1725	1535	3155	1485	865	DN125	DN125	450	2780
RTQ 1600 3S	1822	1610	3235	1555	900	DN150	DN150	500	3160
RTQ 2100 3S	1972	1715	3515	1660	1000	DN175	DN175	500	4170
RTQ 2400 3S	1972	1715	3515	1660	1000	DN175	DN175	500	4180
RTQ 2700 3S	2090	1865	3560	1895	1050	DN175	DN175	500	4826
RTQ 3000 3S	2162	1935	3670	1885	1080	DN175	DN175	500	5346
RTQ 3500 3S	2240	2040	4010	1990	1155	DN200	DN200	550	6195
RTQ 4000 3S	2270	2070	4260	2020	1170	DN200	DN200	600	6790

Fournies de turbulateurs en acier inoxydable à haute performance assurant une large surface d'échange, afin d'optimiser l'échange thermique et de permettre une charge thermique homogène. La porte frontale présente une ouverture ambidextre et est munie d'un double joint en laine minérale hautement isolant. Le boîtier est en tôle émaillée au four. Le panneau de contrôle devrait être commandé séparément.

- Rendement élevé à la fois ponctuel et saisonnier
- Fonctionnement à température modulante (température de retour minimale autorisée de 55 °C)
- Plusieurs solutions grâce à la combinaison avec les panneaux de contrôle RIELLOtech.

DONNÉES TECHNIQUES

Description	Puissance - kW		Rendement - %		Remarque	Code
	Puissance utile 80 °/60 ° max	Apport de foyer min-max	Pn utile (80 °/60 °)	Utile 30% Pn (30 °C)		
RTQ 35 3S	33,8	34,8	94,2	95,9	(1)	**20025617**
RTQ 55 3S	53,2	55,0	93,8	95,5	(1)	**20025618**
RTQ 70 3S	67,8	69,0	94,2	95,9	(1)	**20025619**
RTQ 91 3S	87,1	90,0	94,2	95,9	(1)(2)	**20024200**
RTQ 115 3S	109,7	115,0	95,8	95,1	(1)(2)	**4032606,0**
RTQ 166 3S	158,7	166,0	95,6	95,6	(1)(2)	**4032607,0**
RTQ 217 3S	206,8	217,0	95,3	96,3	(1)(2)	**4032608,0**
RTQ 255 3S	243,3	255,0	95,8	96,5	(1)(2)	**4032609,0**
RTQ 318 3S	303,4	318,0	95,6	96,5	(1)(2)	**4032610,0**
RTQ 349 3S	332,0	348,0	95,4	96,7	(1)(2)	**4032611,0**
RTQ 448 3S	427,4	448,0	95,4	96,7		**4032613,0**
RTQ 511 3S	487,5	511,0	95,4	96,7		**4032614,0**
RTQ 575 3S	548,6	575,0	95,4	96,7		**4032615,0**
RTQ 639 3S	609,6	639,0	95,4	96,7		**4032616,0**
RTQ 766 3S	730,8	766,0	95,4	96,7		**4032617,0**
RTQ 896 3S	854,8	896,0	95,4	96,7		**20008436**
RTQ 1100 3S	1049,4	1100,0	95,4	96,7		**20012427**
RTQ 1300 3S	1240,2	1300,0	95,4	96,7		**20008435**
RTQ 1600 3S	1526,4	1600,0	95,4	96,7		**20016656**
RTQ 2100 3S	2003,4	2100,0	95,4	96,7		**20016657**
RTQ 2400 3S	2289,6	2400,0	95,4	96,7		**20018817**
RTQ 2700 3S	2576,0	2700,0	95,4	96,7		**20106515**
RTQ 3000 3S	2860,0	3000,0	95,4	96,7		**20106514**
RTQ 3500 3S	3339,0	3500,0	95,4	96,7		**20107462**
RTQ 4000 3S	3816,0	4000,0	95,4	96,7		**20107467**

Pression de fonctionnement maximale 5 bars pour les modèles RTQ 35 3S - RTQ 766 3S.
Pression de fonctionnement maximale 6 bars pour les modèles RTQ 896 3S - RTQ 4000 3S.
(1) Les produits à gaz et à fioul (modèles 35, 55 et 70) sont uniquement pour le remplacement, jusqu'au 1er janvier 2018, conformément au point 2 (G) Article 1 du Règlement UE N°813/2013.
(2) Les produits à fioul sont conformes à la directive ErP (Règlement UE n°813/2013).

ACCESSOIRES

Description	Code
ACCESSOIRES MÉCANIQUES	
Bride de brûleur	4031395
Bride de brûleur	20076596
Bride de brûleur	**20076618**
Bride de brûleur	**4031198**
Bride de brûleur	**4031391**

PANNEAUX DE CONTRÔLE

Description	Installation	Modèles de chaudière	Code
RIELLOtech CLIMA COMFORT	Horizontale	RTQ 3S 90-2400	**4031064**
RIELLOtech CLIMA COMFORT	Verticale	RTQ 3S 448-4000	**4031069**
RIELLOtech PRIME	Horizontale / Verticale	Tous les modèles	**20010820**
RIELLOtech PRIME ACS	Horizontale / Verticale	Tous les modèles	**20010437**

REMARQUE : pour les accessoires spécifiques, la connexion MODBUS et plus de détails sur les panneaux de contrôle, veuillez consulter page 393.

COMBINAISONS RECOMMANDÉES AVEC LES BRÛLEURS – PAYS DE L'UE

Description	Contre-pression dans la chambre de combustion (mbar)	Brûleur à gaz														Accessoire de brûleur	Panneaux de contrôle				
		Flamme jaune (Standard)																			
		Deux allures						Modulant													
								Came mécanique													
		RS 44 MZ TL	RS 50 TL	RS 70 TL	RS 100 TL	RS 130 TL	RS 190 TC	RS 50/M MZ TL	RS 70/M TL	RS 100/M TL	RS 130/M TL	RS 190/M TC	RS 250/M MZ TL	RS 310/M MZ FS1	RS 410/M MZ FS1	Tête étendue	Riellotech Prime	Riellotech Clima Comfort	Riellotech Clima Comfort	Kit de gestion brûleur à deux allures	Kit de modulation à 3 points
		3789111	3784703	3785103	3785303	3785503	3785813	3781623	3789611	3789711	3789811	3787623	3788411	20068343	20068356	3010443	20010820	4031069	4031064	4031067	20013035
RTQ 448 3S	3,5	●															●			●	
	3,5							●											●		●
RTQ 511 3S	4,2		●														●			●	
	4,2							●											●		●
RTQ 575 3S	3,4			●													●			●	
	3,4								●										●		●
RTQ 639 3S	4,5			●													●			●	
	4,5								●										●		●
RTQ 766 3S	5,3				●												●			●	
	5,3									●									●		●
RTQ 896 3S	6,0				●												●			●	
	6,0									●									●		●
RTQ 1100 3S	3,3					●											●			●	
	3,3										●								●		●
RTQ 1300 3S	5,3					●											●			●	
	5,3										●								●		●
RTQ 1600 3S	4,7						●									●	●			●	
	4,7											●				●			●		●
RTQ 2100 3S	5,1												●						●		●
RTQ 2400 3S	7,6													●					●		●
RTQ 2700 3S	8,0													●				●			●
RTQ 3000 3S	6,5													●				●			●
RTQ 3500 3S	7,1														●			●			●
RTQ 4000 3S	8,0														●			●			●

NOTE : les brûleurs à gaz doivent être complétés par la rampe gaz.
REMARQUE : pour les accessoires spécifiques, la connexion MODBUS et plus de détails sur les panneaux de contrôle, veuillez consulter page 393.

Description	Contre-pression dans la chambre de combustion (mbar)	Brûleur à fioul											Brûleur à double combustible										Accessoire de brûleur	Bride de brûleur			Panneaux de contrôle				
		Flamme jaune (Standard)																				Flamme bleue (N0x faible)									
		Deux allures						Modulant					Deux allures				Modulant														
		-						Came mécanique					-				Came mécanique														
		RL 50 TL	RL 70 TL	RL 100 TL	RL 130 TL	RL 190 TC	RL 250 MZ TC	RL 50/M TL	RL 70/M TL	RL 100/M TL	RL 130/M TL	RL 190/M TL	RLS 50	RLS 70	RLS 100	RLS 130	RLS 190/M MZ	RLS 250/M MZ	RLS 310/M MX	RLS 410/M MX	RLS 510/M MX	Tête étendue	Bride de brûleur	Bride de brûleur	Bride de brûleur	Riellotech Prime	Riellotech Clima Comfort	Riellotech Clima Comfort	Kit de gestion brûleur à deux allures	Kit de modulation à 3 points
		3474633	3475033	3475233	3475433	3475613	3470010	20166504	20166476	20166484	20166487	20169231	20147805	20147798	20147799	20147800	20159361	20145372	20147806	20147809	20147812	20097869	4031395	20076596	20076618	20010820	4031069	4031064	4031067	20013035
RTQ 448 3S	3,5	●																								●			●	
	3,5							●															●					●		●
	3,5												●									●				●			●	
RTQ 511 3S	4,2	●																								●			●	
	4,2							●															●					●		●
	4,2													●												●			●	
RTQ 575 3S	3,4	●																					●			●			●	
	3,4								●																			●		●
	3,4													●												●			●	
RTQ 639 3S	4,5		●																							●			●	
	4,5								●																			●		●
	4,5													●												●			●	
RTQ 766 3S	5,3			●																						●			●	
	5,3									●																		●		●
	5,3													●												●			●	
RTQ 896 3S	6,0			●																						●			●	
	6,0									●																		●		●
	6,0														●											●			●	
RTQ 1100 3S	3,3				●																					●			●	
	3,3										●																	●		●
	3,3														●											●			●	
RTQ 1300 3S	5,3				●																					●			●	
	5,3										●																	●		●
	5,3															●										●			●	
RTQ 1600 3S	4,7					●																				●			●	
	4,7											●																●		●
	4,7																●									●			●	
RTQ 2100 3S	5,1						●																			●			●	
	5,1											●																●		●
	5,1																	●								●			●	
RTQ 2400 3S	7,6																									●			●	
	7,6																											●		●
	7,6																		●					●		●			●	
RTQ 2700 3S	8,0																									●			●	
	8,0																										●			●
	8,0																		●					●		●			●	
RTQ 3000 3S	6,5																									●			●	
	6,5																										●			●
	6,5																		●					●		●			●	
RTQ 3500 3S	7,1																									●			●	
	7,1																										●			●
	7,1																			●					●	●			●	
RTQ 4000 3S	8,0																									●			●	
	8,0																										●			●
	8,0																				●				●	●			●	

REMARQUE : les brûleurs à huile légère doivent être complétés par les buses à huile légère.
REMARQUE : pour les accessoires spécifiques, la connexion MODBUS et plus de détails sur les panneaux de contrôle, veuillez consulter page 393.

COMBINAISONS RECOMMANDÉES AVEC LES BRÛLEURS – PAYS HORS DE L'UE

Description	Contre-pression dans la chambre de combustion (mbar)	Brûleur à gaz																				Accessoire de brûleur	Accessoire de brûleur		Panneaux de contrôle				
		Flamme jaune (Standard)															Flamme bleue (NOx faible)												
		Deux allures							Modulant								Une allure			Deux allures									
		–							Came mécanique								–			–									
		RS 34 MZ TL	RS 44 MZ TL	RS 50 TL	RS 70 TL	RS 100 TL	RS 130 TL	RS 190 TC	RS 34/M MZ TL	RS 44/M MZ TL	RS 50/M MZ TL	RS 70/M TL	RS 100/M TL	RS 130/M TL	RS 190/M TC	RS 250/M MZ TL	RS 310/M MZ FS1	RS 410/M MZ FS1	BS1	BS2	BS3	BS1D	BS2D	BS3D	Tête étendue	Tête étendue	Tête étendue	Riellotech Prime	Riellotech Clima Comfort	Riellotech Clima Comfort	Kit de gestion brûleur à deux allures	Kit de modulation à 3 points
		3789011	3789111	3784703	3785103	3785303	3785503	3785813	3788711	3788811	3781623	3789611	3789711	3789811	3787623	3788411	20068343	20068356	3761158	3761258	3761316	3761558	3761658	3761716	3010443	3001007	3001009	20010820	4031069	4031064	4031067	20013035
RTQ 35 3S	0,4																		●									●				
	0,4																					●						●			●	
RTQ 55 3S	0,9																			●						●		●				
	0,9																						●			●		●			●	
RTQ 70 3S	0,6																			●						●		●				
	0,6																						●			●		●			●	
RTQ 91 3S	2,0																				●						●	●				
	2,0																							●			●	●			●	
RTQ 115 3S	1,5																				●						●	●				
	1,5																							●			●	●			●	
RTQ 166 3S	1,3																				●						●	●				
	1,3																							●			●	●			●	
RTQ 217 3S	2,2	●																										●			●	
	2,2								●																				●			●
RTQ 255 3S	2,8	●																										●			●	
	2,8								●																				●			●
RTQ 318 3S	3,2	●																										●			●	
	3,2									●																			●			●
RTQ 349 3S	3,9		●																									●			●	
	3,9									●																			●			●
RTQ 448 3S	3,5		●																									●			●	
	3,5										●																		●			●
RTQ 511 3S	4,2			●																								●			●	
	4,2										●																		●			●
RTQ 575 3S	3,4				●																							●			●	
	3,4											●																		●			●
RTQ 639 3S	4,5				●																							●			●	
	4,5											●																		●			●
RTQ 766 3S	5,3					●																						●			●	
	5,3												●																	●			●
RTQ 896 3S	6,0					●																						●			●	
	6,0												●																	●			●
RTQ 1100 3S	3,3						●																					●			●	
	3,3													●																●			●
RTQ 1300 3S	5,3						●																					●			●	
	5,3													●																●			●
RTQ 1600 3S	4,7							●																		●		●			●	
	4,7														●											●				●			●
RTQ 2100 3S	5,1															●														●			●
RTQ 2400 3S	7,6																●														●			●
RTQ 2700 3S	8,0																●													●			●
RTQ 3000 3S	6,5																●													●			●
RTQ 3500 3S	7,1																	●												●			●
RTQ 4000 3S	8,0																	●												●			●

NOTE : les brûleurs à gaz doivent être complétés par la rampe gaz.
REMARQUE : pour les accessoires spécifiques, la connexion MODBUS et plus de détails sur les panneaux de contrôle, veuillez consulter page 393.

Description	Contre-pression dans la chambre de combustion (mbar)	Brûleur à fioul																						Accessoire de brûleur								Bride de brûleur			Panneaux de contrôle				
		Flamme jaune (Standard)																																					
		Une allure					Deux allures												Modulant																						
		–					–												Came mécanique																						
		RG1NR	RG2	RG3	RG5S	RL 34/1 MZ TL	RG2KD	RG3D	RG4D	RG5D	RL 34 MZ TL	RL 44 MZ TL	RL 50 TL	RL 70 TL	RL 100 TL	RL 130 TL	RL 190 TC	RL 250 MZ TC	RL 28/M TL	RL 38/M TL	RL 50/M TL	RL 70/M TL	RL 100/M TL	RL 130/M TL	RL 190/M TL	Tête étendue	Tête étendue	Tête étendue	Tête étendue	Tête étendue	Tête étendue	Tête étendue	Bride de brûleur	Bride de brûleur	Bride de brûleur	Riellotech Prime	Riellotech Clima Comfort	Riellotech Clima Comfort	Kit de gestion brûleur à deux allures	Kit de modulation à 3 points
		3736405	3737750	3739300	3739950	3470111	3738100	3739450	3739750	3739850	3470211	3470311	3474633	3475033	3475233	3475433	3475613	3470010	20166495	20166499	20166504	20166476	20166484	20166487	20169231	3000964	3000965	3000963	3000969	3001068	3000981	3010426	4031198	4031395	4031391	20010820	4031069	4031064	4031067	20013035
RTQ 35 3S	0,4	●																										●							●				
RTQ 55 3S	0,9		●																						●										●				
	0,9						●																												●			●	
RTQ 70 3S	0,6						●																												●			●	
RTQ 91 3S	2			●																						●									●				
	2							●																		●									●			●	
RTQ 115 3S	1,5							●																											●			●	
RTQ 166 3S	1,3				●																														●				
	1,3								●																					●					●			●	
	1,3																		●													●				●			●
RTQ 217 3S	2,2				●																									●				●	●				
	2,2									●																					●			●	●			●	
	2,2																		●																	●			●
RTQ 255 3S	2,8				●																									●				●	●				
	2,8										●																				●				●			●	
	2,8																		●																	●			●
RTQ 318 3S	3,2					●																													●				
	3,2										●																				●				●			●	
	3,2																			●																●			●
RTQ 349 3S	3,9											●																								●			●	
	3,9																			●																	●			●
RTQ 448 3S	3,5												●																							●			●	
	3,5																				●													●			●			●
RTQ 511 3S	4,2												●																							●			●	
	4,2																				●													●			●			●
RTQ 575 3S	3,4												●																							●			●	
	3,4																					●															●			●
RTQ 639 3S	4,5													●																							●			●	
	4,5																					●																●			●
RTQ 766 3S	5,3														●																							●			●	
	5,3																						●															●			●
RTQ 896 3S	6														●																							●			●	
	6																						●															●			●
RTQ 1100 3S	3,3															●																							●			●	
	3,3																							●															●			●
RTQ 1300 3S	5,3															●																							●			●	
	5,3																							●															●			●
RTQ 1600 3S	4,7																●																							●			●	
	4,7																								●															●			●
RTQ 2100 3S	5,1																	●																							●			●	
	5,1																								●															●			●

REMARQUE : les brûleurs à huile légère doivent être complétés par les buses à huile légère.
REMARQUE : pour les accessoires spécifiques, la connexion MODBUS et plus de détails sur les panneaux de contrôle, veuillez consulter page 393.

Description	Contre-pression dans la chambre de combustion (mbar)	Brûleur à double combustible												Accessoire de brûleur			Bride de brûleur		Panneaux de contrôle	
		Flamme jaune (Standard)								Flamme bleue (NOx faible)										
		Deux allures						Modulant												
		-						Came mécanique												
		RLS 28	RLS 38	RLS 50	RLS 70	RLS 100	RLS 130	RLS 190/M MZ	RLS 250/M MZ	RLS 310/M MX	RLS 410/M MX	RLS 510/M MX		Tête étendue	Tête étendue	Tête étendue	Bride de brûleur	Bride de brûleur	Riellotech Prime	Kit de gestion brûleur à deux allures
		20147897	20147803	20147805	20147798	20147799	20147800	20159361	20145372	20147806	20147809	20147812		20097868	20097869	20097840	20076596	20076618	20010820	4031067
RTQ 217 3S	2,2	●														●			●	●
RTQ 255 3S	2,8	●														●			●	●
RTQ 318 3S	3,2		●											●					●	●
RTQ 349 3S	3,9		●											●					●	●
RTQ 448 3S	3,5			●											●				●	●
RTQ 511 3S	4,2				●														●	●
RTQ 575 3S	3,4				●														●	●
RTQ 639 3S	4,5				●														●	●
RTQ 766 3S	5,3				●														●	●
RTQ 896 3S	6,0					●													●	●
RTQ 1100 3S	3,3					●													●	●
RTQ 1300 3S	5,3						●												●	●
RTQ 1600 3S	4,7							●											●	●
RTQ 2100 3S	5,1								●										●	●
RTQ 2400 3S	7,6									●							●		●	●
RTQ 2700 3S	8,0									●							●		●	●
RTQ 3000 3S	6,5									●							●		●	●
RTQ 3500 3S	7,1										●							●	●	●
RTQ 4000 3S	8,0											●						●	●	●

REMARQUE : les brûleurs à huile légère doivent être complétés par les buses à huile légère.
REMARQUE : pour les accessoires spécifiques, la connexion MODBUS et plus de détails sur les panneaux de contrôle, veuillez consulter page 393.

Chaudières fioul/gaz en acier de moyenne et de grande puissance à deux tours de fumées

RTQ 2S

Produits jusqu'à 400 kW uniquement pour le remplacement, jusqu'au 1er janvier 2018, conformément au point 2 (G) Article 1 du Règlement UE N°813/2013.

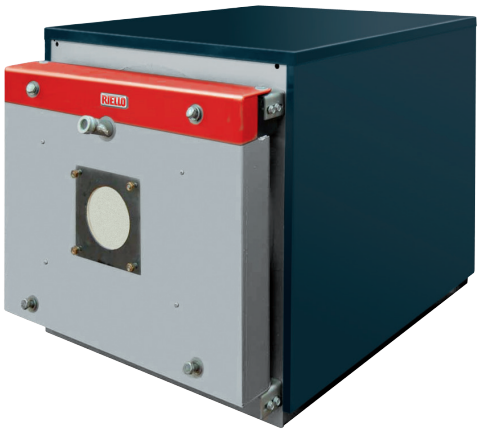

ERP

FIOUL

- Des chaudières en acier d'une pièce, qui peuvent être associées à n'importe quel brûleur à jet de combustible
- Fournies avec une chambre de combustion complètement humide avec dilatation libre et flamme inversée (gamme carrée).

RTQ 2S 50-235

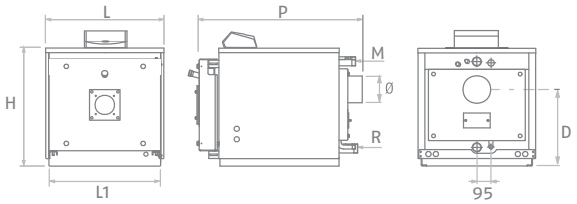

RTQ 2S 297-5000

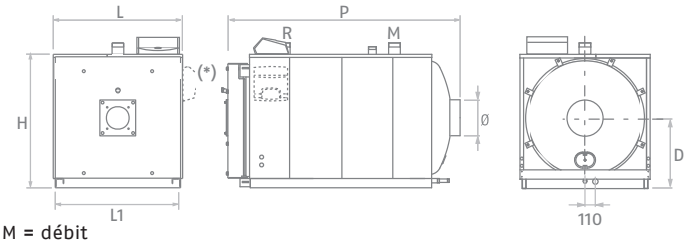

M = débit
R = retour

Description	H mm	L mm	L1 mm	P mm	D mm	Ø mm	Poids net kg
RTQ 50 2S	605	605	560	885	325	139	127
RTQ 64 2S	605	605	560	1035	325	139	160
RTQ 82 2S	740	705	660	970	384	179	199
RTQ 105 2S	740	705	660	1120	384	179	225
RTQ 154 2S	790	805	753	1220	500	180	288
RTQ 203 2S	840	853	803	1400	525	180	382
RTQ 235 2S	840	853	803	1400	525	180	382
RTQ 297 2S	980	925	875	1550	525	200	458
RTQ 323 2S	980	925	875	1550	525	200	458
RTQ 357 2S	980	925	875	1550	525	200	478
RTQ 418 2S	1030	975	925	1770	550	250	630
RTQ 467 2S	1030	975	925	1770	550	250	630
RTQ 537 2S	1030	975	925	1945	550	250	731
RTQ 597 2S	1030	975	925	1945	550	250	726
RTQ 715 2S	1210	1150	1100	2115	655	300	953
RTQ 837 2S	1210	1150	1100	2210	655	300	1037
RTQ 920 2S	1280	1220	1170	2380	690	300	1237
RTQ 1020 2S	1335	1285	1235	2515	715	450	1530
RTQ 1250 2S	1430	1360	1310	2835	755	400	2257
RTQ 1500 2S	1530	1450	1400	2965	820	400	2570
RTQ 1700 2S	1610	1535	1485	3125	865	450	2841
RTQ 2020 2S	1680	1605	1555	3115	900	450	3340
RTQ 2320 2S	1750	1655	1605	3210	925	450	3725
RTQ 2620 2S	1925	1800	1750	3455	1015	450	4667
RTQ 2920 2S	1995	1865	1815	3560	1050	500	4826
RTQ 3200 2S	1996	1865	1815	3611	1050	500	4905
RTQ 3500 2S	2055	1935	1885	3670	1080	500	5346
RTQ 4000 2S	2140	2040	1990	4004	1155	550	6195
RTQ 4500 2S	2170	2070	2020	4254	1170	600	6790
RTQ 5000 2S	2355	2230	2180	4521	1250	650	7965

Des chaudières en acier pressurisé, qui peuvent être associées à n'importe quel brûleur à jet de combustible. Fournies avec une chambre de combustion complètement humide avec dilatation libre et flamme inversée. Équipées de turbulateurs amovibles en acier inoxydable à rendement élevé assurant un échange thermique optimisé et une charge thermique homogène.
La porte frontale présente une ouverture ambidextre et est munie d'un double joint en laine minérale. Le boîtier est en tôle émaillée au four.
Le panneau de contrôle devrait être commandé séparément.

- Fonctionnement à température modulante (température de retour minimale autorisée de 55 °C)
- Plusieurs solutions grâce à la combinaison avec les tableaux de contrôle RIELL0tech.

DONNÉES TECHNIQUES

Description	Puissance - kW		Rendement - %		Code
	Puissance utile 80 °/60 ° max	Apport de foyer min-max	Pn utile (80 °/60 °)	Utile 30% Pn (30 °C)	
RTQ 50 2S	50	54,2	92,2	95,1	**20136573**
RTQ 64 2S	64	69,3	92,3	95,3	**20136574**
RTQ 82 2S	82	88,8	92,3	95,4	**20136575**
RTQ 105 2S	105	113,6	92,4	95,7	**20136577**
RTQ 154 2S	154	166	92,9	91,4	**20136578**
RTQ 203 2S	203	217	93,4	-	**20136579**
RTQ 235 2S	235	255	92,3	92,8	**20136580**
RTQ 297 2S	297	318	93,4	-	**20136581**
RTQ 323 2S	323	348	92,8	93,3	**20136582**
RTQ 357 2S	357	384	92,9	93,3	**20136583**
RTQ 418 2S	418	448	93,3	-	**20136584**
RTQ 467 2S	467	500	93,4	93,3	**20136585**
RTQ 537 2S	537	575	93,4	-	**20136587**
RTQ 597 2S	597	639	93,4	93,3	**20136588**
RTQ 715 2S	715	766	93,4	-	**20136589**
RTQ 837 2S	837	896	93,4	93,3	**20136590**
RTQ 920 2S	920	990	92,9	93	**20136592**
RTQ 1020 2S	1020	1100	92,7	92,9	**20136594**
RTQ 1250 2S	1250	1338	93,4	93,3	**20136595**
RTQ 1500 2S	1500	1606	93,4	93,3	**20136598**
RTQ 1700 2S	1700	1820	93,4	93,3	**20136599**
RTQ 2020 2S	2020	2162	93,4	93,3	**20136600**
RTQ 2320 2S	2320	2485	93,4	93,3	**20136601**
RTQ 2620 2S	2620	2830	92,5	92,8	**20136602**
RTQ 2920 2S	2920	3150	92,7	92,9	**20136603**
RTQ 3200 2S	3200	3450	92,7	92,9	**20136605**
RTQ 3500 2S	3500	3780	92,7	92,9	**20136606**
RTQ 4000 2S	4000	4315	92,7	92,9	**20136607**
RTQ 4500 2S	4500	4854	92,7	92,9	**20136608**
RTQ 5000 2S	5000	5394	92,7	92,9	**20136609**

Pression maximale de fonctionnement 6 bars pour les modèles RTQ 2S 50 - 5000.

ACCESSOIRES

Description	Code
ACCESSOIRES MÉCANIQUES	
Bride de brûleur	**20043900**
Bride de brûleur	**20047680**
Bride de brûleur	**4031188**
Bride de brûleur	**4031395**
Bride de brûleur	**20076596**
Bride de brûleur	**20076618**
Bride de brûleur	**20067631**
Bride de brûleur	**4031196**
Bride de brûleur	**20043899**
Bride de brûleur	**4031186**
Bride de brûleur	**4031192**
Bride de brûleur	**4031198**

PANNEAUX DE CONTRÔLE

Description	Installation	Modèles de chaudière	Code
RIELLOtech CLIMA COMFORT	Horizontale	RTQ 2S 50-2620	**4031064**
RIELLOtech CLIMA COMFORT	Verticale	RTQ 2S 715-5000	**4031069**
RIELLOtech PRIME	Horizontale / Verticale	Tous les modèles	**20010820**
RIELLOtech PRIME ACS	Horizontale / Verticale	Tous les modèles	**20010437**

REMARQUE : pour les accessoires spécifiques, la connexion MODBUS et plus de détails sur les panneaux de contrôle, veuillez consulter page 393.

COMBINAISONS RECOMMANDÉES AVEC LES BRÛLEURS – PAYS DE L'UE

Description	Contre-pression dans la chambre de combustion (mbar)	Brûleur à gaz																				Bride de brûleur							Panneaux de contrôle				
		Flamme jaune (Standard)																															
		Une allure	Deux allures							Modulant																								
		-	-							Came mécanique																								
		RS 44/1 MZ TL	RS 44 MZ TL	RS 50 TL	RS 70 TL	RS 100 TL	RS 130 TL	RS 150 TL	RS 190 TL	RS 44/M MZ TL	RS 50/M MZ TL	RS 70/M TL	RS 100/M TL	RS 150/M TL	RS 190/M TL	RS 250/M MZ TL	RS 310/M MZ FS1	RS 410/M MZ FS1	RS 510/M MZ FS1	RS 610/M MZ FS1	Bride de brûleur	Bride de brûleur	Bride de brûleur	Bride de brûleur	Bride de brûleur	Bride de brûleur	Bride de brûleur	Riellotech Prime	Riellotech Clima Comfort	Riellotech Clima Comfort	Kit de gestion brûleur à deux allures	Kit de modulation à 3 points
		3788611	3789111	3784703	3785103	3785303	3785503	20044637	20030087	3788811	3781623	3789611	3789711	20044639	20052616	3788411	20068343	20068356	20068027	20066706	20043900	20047680	4031188	4031395	20076596	20076618	20067631	20010820	4031069	4031064	4031067	20013035
RTQ 418 2S	2,9	●																						●				●				
	2,9		●																					●				●			●	
	2,9									●														●						●		●
RTQ 467 2S	3,3			●																				●				●			●	
	3,3										●													●						●		●
RTQ 537 2S	3,0				●																		●					●			●	
	3,0											●											●							●		●
RTQ 597 2S	5,1				●																		●					●			●	
	5,1											●											●							●		●
RTQ 715 2S	4,7				●																		●					●			●	
	4,7												●										●							●		●
RTQ 837 2S	8,1					●																	●					●			●	
	8,1												●										●							●		●
RTQ 920 2S	4,6					●																	●					●			●	
	4,6												●										●							●		●
RTQ 1020 2S	4,6					●															●							●			●	
	4,6												●								●									●		●
RTQ 1250 2S	5,8						●														●							●			●	
	5,8													●							●									●		●
RTQ 1500 2S	5,4							●													●							●			●	
	5,4													●							●									●		●
RTQ 1700 2S	7,2								●													●						●			●	
	7,2														●							●								●		●
RTQ 2020 2S	4,8								●																		●	●			●	
	4,8														●												●			●		●
RTQ 2320 2S	4,2															●											●			●		●
RTQ 2620 2S	6,0																●								●					●		●
RTQ 2920 2S	6,3																●								●				●			●
RTQ 3200 2S	7,9																	●							●				●			●
RTQ 3500 2S	7,9																	●							●				●			●
RTQ 4000 2S	7,7																		●							●			●			●
RTQ 4500 2S	8,0																			●						●			●			●
RTQ 5000 2S	7,9																			●						●			●			●

NOTE : les brûleurs à gaz doivent être complétés par la rampe gaz.
REMARQUE : pour les accessoires spécifiques, la connexion MODBUS et plus de détails sur les panneaux de contrôle, veuillez consulter page 393.

Description	Contre-pression dans la chambre de combustion (mbar)	Brûleur à fioul												Brûleur à double combustible								Accessoire de brûleur			Bride de brûleur								Panneaux de contrôle				
		Flamme jaune (Standard)																																			
		Deux allures						Modulant						Deux allures						Modulant																		
		–						Came mécanique						–						Came mécanique																		
		RL 50 TL	RL 70 TL	RL 100 TL	RL 130 TL	RL 190 TC	RL 250 MZ TC	RL 38/M TL	RL 50/M TL	RL 70/M TL	RL 100/M TL	RL 130/M TL	RL 190/M TL	RLS 38	RLS 50	RLS 70	RLS 100	RLS 130	RLS 190/M MZ	RLS 250/M MZ	Tête étendue	Tête étendue	Tête étendue	Bride de brûleur	Bride de brûleur	Bride de brûleur	Bride de brûleur	Bride de brûleur	Bride de brûleur	Bride de brûleur	Riellotech Prime	Riellotech Clima Comfort	Riellotech Clima Comfort	Kit de gestion brûleur à deux allures	Kit de modulation à 3 points
		3474633	3475033	3475233	3475433	20011008	3470010	20166499	20166504	20166476	20166484	20166487	20169231	20147803	20147805	20147798	20147799	20147800	20159361	20145372	20097868	20097869	3010422	20043900	20047680	4031188	4031196	4031395	20076596	20067631	20010820	4031069	4031064	4031067	20013035
	2,9	●																										●			●			●	
RTQ 418 2S	2,9							●																				●					●		●
	2,9													●							●							●			●			●	
	3,3	●																										●			●			●	
RTQ 467 2S	3,3								●																			●					●		●
	3,3														●							●						●			●			●	
	3	●																										●			●			●	
RTQ 537 2S	3								●																			●					●		●
	3															●										●					●			●	
	5,1		●																							●					●			●	
RTQ 597 2S	5,1									●																●							●		●
	5,1															●										●					●			●	
	4,7		●																							●					●			●	
RTQ 715 2S	4,7									●																●							●		●
	4,7															●										●					●			●	
	8,1			●																						●					●			●	
RTQ 837 2S	8,1										●															●							●		●
	8,1																●										●				●			●	
	4,6			●																						●					●			●	
RTQ 920 2S	4,6										●															●							●		●
	4,6																●										●				●			●	
	4,6			●																				●							●			●	
RTQ 1020 2S	4,6										●													●									●		●
	4,6																●							●							●			●	
	5,8				●																			●							●			●	
RTQ 1250 2S	5,8											●												●									●		●
	5,8																	●						●							●			●	
	5,4					●																			●						●			●	
RTQ 1500 2S	5,4											●												●									●		●
	5,4																		●						●						●			●	
	7,2					●																			●						●			●	
RTQ 1700 2S	7,2												●												●								●		●
	7,2																		●						●						●			●	
	4,8					●																								●	●			●	
RTQ 2020 2S	4,8												●																	●			●		●
	4,8																			●										●	●			●	
RTQ 2320 2S	4,2						●																●							●	●			●	
	4,2																																●		●
RTQ 2620 2S	6,0						●																						●		●			●	

REMARQUE : les brûleurs à huile légère doivent être complétés par les buses à huile légère.
REMARQUE : pour les accessoires spécifiques, la connexion MODBUS et plus de détails sur les panneaux de contrôle, veuillez consulter page 393.

COMBINAISONS RECOMMANDÉES AVEC LES BRÛLEURS – PAYS HORS DE L'UE

Description	Contre-pression dans la chambre de combustion (mbar)	Brûleur à gaz																								Bride de brûleur									Panneaux de contrôle				
		Flamme jaune (Standard)																				Flamme bleue (NOx faible)																
		Une allure		Deux allures								Modulant										Une allure		Deux allures																
		–		–								Came mécanique										–		–																
		RS 34/1 MZ TL	RS 44/1 MZ TL	RS 34 MZ TL	RS 44 MZ TL	RS 50 TL	RS 70 TL	RS 100 TL	RS 130 TL	RS 150 TL	RS 190 TL	RS 34/M MZ TL	RS 44/M MZ TL	RS 50/M MZ TL	RS 70/M TL	RS 100/M TL	RS 150/M TL	RS 190/M TL	RS 250/M MZ TL	RS 310/M MZ FS1	RS 410/M MZ FS1	RS 510/M MZ FS1	RS 610/M MZ FS1	BS2	BS3	BS2D	BS3D	Bride de brûleur	Bride de brûleur	Bride de brûleur	Bride de brûleur	Bride de brûleur	Bride de brûleur	Bride de brûleur	Bride de brûleur	Bride de brûleur	Riellotech Prime	Riellotech Clima Comfort	Riellotech Clima Comfort	Kit de gestion brûleur à deux allures	Kit de modulation à 3 points
		3788511	3788611	3789011	3789111	3784703	3785103	3785303	3785503	20044637	20030087	3788711	3788811	3781623	3789611	3789711	20044639	20052616	3788411	20068343	20068356	20068027	20066706	3761258	3761316	3761658	3761716	20043899	20043900	20047680	4031186	4031188	4031192	4031198	4031395	20076596	20076618	20067631	20010820	4031069	4031064	4031067	20013035
RTQ 50 2S	0,3																							●														●				
	0,3																									●											●			●	
RTQ 64 2S	0,8																							●														●				
	0,8																									●												●			●	
RTQ 82 2S	0,8																								●			●										●				
	0,8																										●	●										●			●	
RTQ 105 2S	1,4																								●			●										●				
	1,4																										●	●										●			●	
RTQ 154 2S	1,6																								●						●							●				
	1,6																										●				●							●			●	
RTQ 203 2S	1,8	●																														●						●				
	1,8			●																												●						●			●	
	1,8											●																				●								●		●
RTQ 235 2S	2,7	●																														●						●				
	2,7			●																												●						●			●	
	2,7												●																				●								●		●
RTQ 297 2S	3,5	●																															●						●				
	3,5			●																													●						●			●	
	3,5													●																			●								●		●
RTQ 323 2S	3,9		●																														●						●				
	3,9				●																												●						●			●	
	3,9												●																				●								●		●
RTQ 357 2S	4,1		●																															●						●				
	4,1				●																													●						●			●	
	4,1												●																					●								●		●
RTQ 418 2S	2,9		●																															●						●				
	2,9				●																													●						●			●	
	2,9												●																					●								●		●
RTQ 467 2S	3,3					●																												●						●			●	
	3,3													●																				●								●		●
RTQ 537 2S	3,0						●																												●						●			●	
	3,0														●																				●								●		●
RTQ 597 2S	5,1						●																												●						●			●	
	5,1														●																				●								●		●
RTQ 715 2S	4,7						●																												●						●			●	
	4,7															●																				●								●		●
RTQ 837 2S	8,1							●																												●						●			●	
	8,1															●																				●								●		●
RTQ 920 2S	4,6							●																												●						●			●	
	4,6															●																				●								●		●
RTQ 1020 2S	4,6							●																						●									●			●	
	4,6															●														●										●			●
RTQ 1250 2S	5,8								●																					●									●			●	
	5,8																●													●										●			●

NOTE : les brûleurs à gaz doivent être complétés par la rampe gaz.
REMARQUE : pour les accessoires spécifiques, la connexion MODBUS et plus de détails sur les panneaux de contrôle, veuillez consulter page 393.

Description	Contre-pression dans la chambre de combustion (mbar)	Brûleur à gaz																										Bride de brûleur											Panneaux de contrôle				
		Flamme jaune (Standard)																						Flamme bleue (N0x faible)																				
		Une allure		Deux allures								Modulant												Une allure		Deux allures																		
		-		-								Came mécanique												-		-																		
		RS 34/1 MZ TL	RS 44/1 MZ TL	RS 34 MZ TL	RS 44 MZ TL	RS 50 TL	RS 70 TL	RS 100 TL	RS 130 TL	RS 150 TL	RS 190 TL	RS 34/M MZ TL	RS 44/M MZ TL	RS 50/M MZ TL	RS 70/M TL	RS 100/M TL	RS 150/M TL	RS 190/M TL	RS 250/M MZ TL	RS 310/M MZ FS1	RS 410/M MZ FS1	RS 510/M MZ FS1	RS 610/M MZ FS1	BS2	BS3	BS2D	BS3D	Bride de brûleur	Bride de brûleur	Bride de brûleur	Bride de brûleur	Bride de brûleur	Bride de brûleur	Bride de brûleur	Bride de brûleur	Bride de brûleur	Bride de brûleur	Bride de brûleur	Riellotech Prime	Riellotech Clima Comfort	Riellotech Clima Comfort	Kit de gestion brûleur à deux allures	Kit de modulation à 3 points
		3788511	3788611	3789011	3789111	3784703	3785103	3785303	3785503	20044637	20030087	3788711	3788811	3781623	3789611	3789711	20044639	20052616	3788411	20068343	20068356	20068027	20066706	3761258	3761316	3761658	3761716	20043899	20043900	20047680	4031186	4031188	4031192	4031198	4031395	20076596	20076618	20067631	20010820	4031069	4031064	4031067	20013035
RTQ 1500 2S	5,4									●																			●										●			●	
	5,4																●												●												●		●
RTQ 1700 2S	7,2										●																			●									●			●	
	7,2																	●												●											●		●
RTQ 2020 2S	4,8										●																											●	●			●	
	4,8																	●																				●			●		●
RTQ 2320 2S	4,2																		●																			●			●		●
RTQ 2620 2S	6,0																			●																●					●		●
RTQ 2920 2S	6,3																			●																●				●			●
RTQ 3200 2S	7,9																				●															●				●			●
RTQ 3500 2S	7,9																				●															●				●			●
RTQ 4000 2S	7,7																					●															●			●			●
RTQ 4500 2S	8,0																						●														●			●			●
RTQ 5000 2S	7,9																						●														●			●			●

NOTE : les brûleurs à gaz doivent être complétés par la rampe gaz.
REMARQUE : pour les accessoires spécifiques, la connexion MODBUS et plus de détails sur les panneaux de contrôle, veuillez consulter page 393.

Description	Contre-pression dans la chambre de combustion (mbar)	Brûleur à fioul																			Accessoire de brûleur			Bride de brûleur									Panneaux de contrôle				
		Flamme jaune (Standard)																																		
		Une allure				Deux allures									Modulant																						
		–													Came mécanique																						
		RG2	RG3	RG4S	RL 34/1 MZ TL	RG3D	RG4D	RL 34 MZ TL	RL 44 MZ TL	RL 50 TL	RL 70 TL	RL 100 TL	RL 130 TL	RL 190 TC	RL 250 MZ TC	RL 28/M TL	RL 38/M TL	RL 50/M TL	RL 70/M TL	RL 100/M TL	RL 130/M TL	RL 190/M TL	Tête étendue	Tête étendue	Tête étendue	Bride de brûleur	Bride de brûleur	Bride de brûleur	Bride de brûleur	Bride de brûleur	Bride de brûleur	Bride de brûleur	Bride de brûleur	Bride de brûleur	Riellotech Prime	Riellotech Clima Comfort	Riellotech Clima Comfort	Kit de gestion brûleur à deux allures	Kit de modulation à 3 points
		3737750	3739300	3739650	3470111	3739450	3739750	3470211	3470311	3474633	3475033	3475233	3475433	20011008	3470010	20166495	20166499	20166504	20166476	20166484	20166487	20169231	3000964	3000965	3010422	20043900	20047680	4031186	4031188	4031192	4031196	4031198	4031395	20076596	20067631	20010820	4031069	4031064	4031067	20013035
RTQ 50 2S	0,3	●																					●												●				
RTQ 64 2S	0,8	●																					●												●				
RTQ 82 2S	0,8		●																					●											●				
RTQ 82 2S	0,8					●																		●											●			●	
RTQ 105 2S	1,4		●																																●				
	1,4					●																		●											●			●	
RTQ 154 2S	1,6			●																								●							●				
	1,6						●																					●							●			●	
RTQ 203 2S	1,8				●																										●				●				
	1,8							●																				●							●			●	
	1,8															●															●					●		●
RTQ 235 2S	2,7				●																										●				●				
	2,7							●																							●				●			●	
	2,7															●															●					●		●
RTQ 297 2S	3,5				●																									●					●				
	3,5							●																						●					●			●	
	3,5																●													●							●	●
RTQ 323 2S	3,9								●																					●					●				
	3,9																●													●							●	●
RTQ 357 2S	4,1									●																							●		●			●	
	4,1																●																●				●		●
RTQ 418 2S	2,9									●																							●		●			●	
	2,9																●																●				●		●
RTQ 467 2S	3,3									●																							●		●			●	
	3,3																	●															●				●		●
RTQ 537 2S	3,0									●																							●		●			●	
	3,0																	●															●				●		●
RTQ 597 2S	5,1										●																			●					●			●	
	5,1																		●											●							●	●
RTQ 715 2S	4,7										●																			●					●			●	
	4,7																		●											●							●	●
RTQ 837 2S	8,1											●																			●					●			●	
	8,1																			●											●							●	●
RTQ 920 2S	4,6											●																			●					●			●	
	4,6																			●											●							●	●
RTQ 1020 2S	4,6											●														●										●			●	
	4,6																			●						●											●			●
RTQ 1250 2S	5,8												●													●										●			●	
	5,8																				●					●											●			●
RTQ 1500 2S	5,4													●													●									●			●	
	5,4																				●					●											●			●
RTQ 1700 2S	7,2													●													●									●			●	
	7,2																					●					●										●			●
RTQ 2020 2S	4,8													●																					●	●			●	
	4,8																					●													●			●	●
RTQ 2320 2S	4,2														●										●										●	●			●	
RTQ 2620 2S	6,0														●																					●			●	

REMARQUE : les brûleurs à huile légère doivent être complétés par les buses à huile légère.
REMARQUE : pour les accessoires spécifiques, la connexion MODBUS et plus de détails sur les panneaux de contrôle, veuillez consulter page 393.

Description	Contre-pression dans la chambre de combustion (mbar)	Brûleur à double combustible								Accessoire de brûleur		Bride de brûleur								Panneaux de contrôle	
		Flamme jaune (Standard)																			
		Deux allures						Modulant													
		-						Came mécanique													
		RLS 28	RLS 38	RLS 50	RLS 70	RLS 100	RLS 130	RLS 190/M MZ	RLS 250/M MZ	Tête étendue	Tête étendue	Bride de brûleur	Bride de brûleur	Bride de brûleur	Bride de brûleur	Bride de brûleur	Bride de brûleur	Bride de brûleur	Bride de brûleur	Riellotech Prime	Kit de gestion brûleur à deux allures
		20147897	20147803	20147805	20147798	20147799	20147800	20159361	20145372	20097868	20097869	20043900	20047680	4031188	4031192	4031196	4031198	4031395	20067631	20010820	4031067
RTQ 203 2S	1,8	●															●			●	●
RTQ 235 2S	2,7	●															●			●	●
RTQ 297 2S	3,5		●												●					●	●
RTQ 323 2S	3,9		●												●					●	●
RTQ 357 2S	4,1		●															●		●	●
RTQ 418 2S	2,9		●							●								●		●	●
RTQ 467 2S	3,3			●							●							●		●	●
RTQ 537 2S	3,0				●									●						●	●
RTQ 597 2S	5,1				●									●						●	●
RTQ 715 2S	4,7				●									●						●	●
RTQ 837 2S	8,1					●										●				●	●
RTQ 920 2S	4,6					●										●				●	●
RTQ 1020 2S	4,6					●						●								●	●
RTQ 1250 2S	5,8						●					●								●	●
RTQ 1500 2S	5,4							●					●							●	●
RTQ 1700 2S	7,2							●					●							●	●
RTQ 2020 2S	4,8								●										●	●	●

REMARQUE : les brûleurs à huile légère doivent être complétés par les buses à huile légère.
REMARQUE : pour les accessoires spécifiques, la connexion MODBUS et plus de détails sur les panneaux de contrôle, veuillez consulter page 393.

CHAUDIÈRES AU SOL EN FONTE À

TROIS TOURS DE FUMÉES

TROIS TOURS DE FUMÉES



TREGÌ N

TREGÌ 3N (23,9 KW)
TREGÌ 4N (31,5 KW)
TREGÌ 5N (40,2 KW)
TREGÌ 6N (48,2 KW)
TREGÌ 7N (56,2 KW)
TREGÌ 8N (63,8 KW)
TREGÌ 9N (72,5 KW)
TREGÌ 10N (83,5 KW)

page 388



TREGÌ NK

TREGÌ 3/60 NK (23,9 KW)
TREGÌ 4/60 NK (31,5 KW)
TREGÌ 3/100 NK (23,9 KW)
TREGÌ 4/100 NK (31,5 KW)
TREGÌ 5/100 NK (40,2 KW)

page 390

Chaudières pour brûleurs à jet en fonte à 3 parcours de fumée

Tregì N



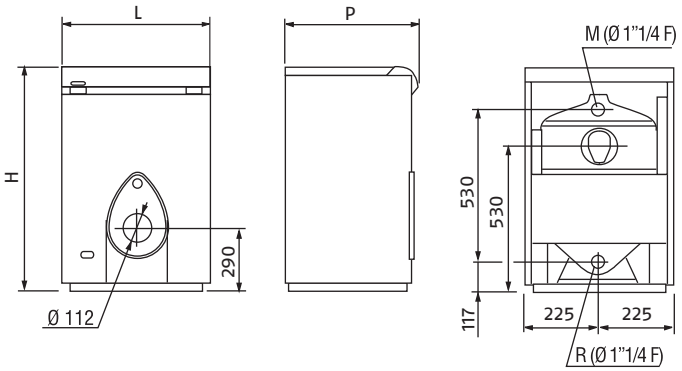

- Chaudières en fonte à trois tours de fumées, turbulateurs amovibles, chambre de combustion humide et tuyaux à ailettes
- Elles peuvent être associées à un brûleur à jet de fioul ou de gaz

Description	H mm	L mm	P mm	Ø mm	Poids net kg
TREGÌ 3 N	850	450	490	130	109
TREGÌ 4 N	850	450	590	130	135
TREGÌ 5 N	850	450	690	130	161
TREGÌ 6 N	850	450	790	130	187
TREGÌ 7 N	850	450	890	130	213
TREGÌ 8 N	850	450	990	130	239
TREGÌ 9 N	965	450	995	180	267
TREGÌ 10 N	965	450	1095	180	297

La porte frontale, à ouverture ambidextre, est dotée d'une isolation en laine de verre, tandis que le corps de la chaudière est isolé par une couche de laine de verre à haute densité. Le panneau de contrôle intégré est équipé de dispositifs de sécurité et peut gérer un brûleur à une allure. Le boîtier est en tôle d'acier émaillée au four.

- Combinaison possible avec un ballon d'ECS séparé
- Température de retour autorisée jusqu'à 35 °C pour tous les combustibles
- Manipulation facile : ce produit est fourni dans un seul article préassemblé à l'intérieur d'un boîtier en bois sur une palette.

DONNÉES TECHNIQUES

Description	Puissance - kW		Rendement - %		Code
	Puissance utile 80 °/60 ° max	Apport de foyer min-max	Pn utile (80 °/60 °)	Utile 30% Pn (30 °C)	
TREGÌ 3 N	23,9	26,5	90,2	90,9	**4040719**
TREGÌ 4 N	31,5	34,8	90,5	91,3	**4040720**
TREGÌ 5 N	40,2	44,3	90,7	91,6	**4040721**
TREGÌ 6 N	48,2	53,1	90,8	92,0	**4040722**
TREGÌ 7 N	56,2	62,0	90,6	91,8	**4040723**
TREGÌ 8 N	63,8	70,0	91,1	92,0	**4040724**
TREGÌ 9 N	72,5	80,0	90,63	90,3	**4040725**
TREGÌ 10 N	83,5	92,0	90,76	90,5	**4040726**

ACCESSOIRES

Description	Code
Kit d'arrêt global	**4047318**

COMBINAISONS RECOMMANDÉES AVEC LES BRÛLEURS

Description	Contre-pression dans la chambre de combustion (mbar)	Brûleur à gaz			Brûleur à fioul		
		Flamme bleue (NOx faible)			Flamme jaune (Standard)		
		Une allure					Deux allures
		BS2	BS1	RG2	RG0.R	RG1NR	RG2KD
		3761258	3761158	3737750	3736550	3736405	3738100
TREGÌ 3 N	0,1		●				
	0,1				●		
TREGÌ 4 N	0,17		●				
	0,17					●	
TREGÌ 5 N	0,26		●				
	0,26					●	
TREGÌ 6 N	0,36	●					
	0,36			●			
TREGÌ 7 N	0,42	●					
	0,42			●			
TREGÌ 8 N	0,6	●					
	0,6						●

NOTE : les brûleurs à gaz doivent être complétés par la rampe gaz.
REMARQUE : les brûleurs à huile légère doivent être complétés par les buses à huile légère.

Chaudières pour brûleurs à jet en fonte à 3 parcours de fumée

Tregì NK



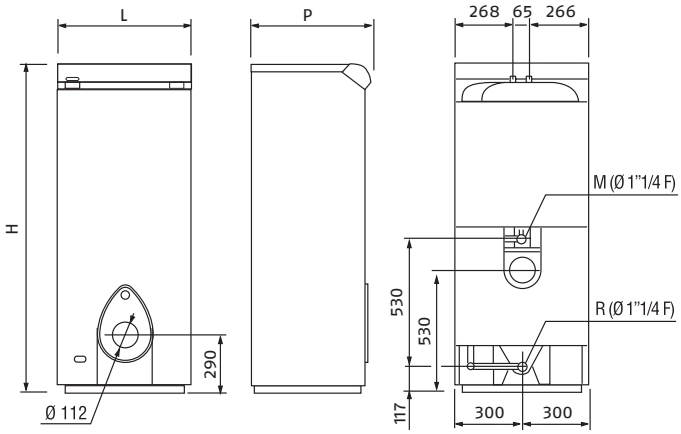

- Chaudières en fonte à trois tours de fumées avec ballon de stockage, turbulateurs amovibles, chambre de combustion humide et tuyaux à ailettes
- Elles peuvent être associées à un brûleur à jet de fioul ou de gaz

Description	H mm	L mm	P mm	Ø mm	Poids net kg
TREGÌ 3/60 NK	1470	450	580	130	157
TREGÌ 4/60 NK	1470	450	580	130	182
TREGÌ 3/100 NK	1470	600	580	130	157
TREGÌ 4/100 NK	1470	600	580	130	182
TREGÌ 5/100 NK	1510	600	690	130	223

Ballon de stockage émaillé, d'une capacité de 60 ou 100 litres, parfaitement isolé par un couvercle en polystyrène, avec circuit hydraulique et circulateur à rendement élevé. La porte frontale, à ouverture ambidextre, est dotée d'une isolation en laine de verre, tandis que le corps de la chaudière est isolé par une couche de laine de verre à haute densité.
Le panneau de contrôle intégré est équipé de dispositifs de sécurité et peut gérer un brûleur à une allure. Le boîtier est en tôle d'acier émaillée au four.

- Température de retour autorisée jusqu'à 35 °C pour tous les combustibles
- Manipulation facile : ce produit est fourni dans un seul article préassemblé à l'intérieur d'un boîtier en bois sur une palette (modèles 3NK et 4NK) ou dans des colis séparés (chaudière et boîtier) sur une palette

DONNÉES TECHNIQUES

Description	Puissance - kW		Rendement - %		Capacité du ballon litres	Code
	Puissance utile 80 °/60 ° max	Apport de foyer min-max	Pn utile (80 °/60 °)	Utile 30% Pn (30 °C)		
TREGÌ 3/60 NK	23,9	26,5	90,2	90,9	60	**20101199**
TREGÌ 4/60 NK	31,5	34,8	90,5	91,3	60	**20101200**
TREGÌ 3/100 NK	23,9	26,5	90,2	90,9	100	**20101201**
TREGÌ 4/100 NK	31,5	34,8	90,5	91,3	100	**20101202**
TREGÌ 5/100 NK	40,2	44,3	90,7	91,6	100	**20101203**

ACCESSOIRES

Description	Code
Kit d'arrêt global	**4047318**

COMBINAISONS RECOMMANDÉES AVEC LES BRÛLEURS

Description	Contre-pression dans la chambre de combustion (mbar)	Brûleur à gaz	Brûleur à fioul	
		Flamme bleue (NOx faible)	Flamme jaune (Standard)	
		Une allure		
		BS1	RG0.R	RG1NR
		3761158	3736550	3736405
TREGÌ 3/60 NK	0,10	•		
	0,10		•	
TREGÌ 4/60 NK	0,17	•		
	0,17			•
TREGÌ 3/100 NK	0,10	•		
	0,10		•	
TREGÌ 4/100 NK	0,17	•		
	0,17			•
TREGÌ 5/100 NK	0,26	•		
	0,26			•

NOTE : les brûleurs à gaz doivent être complétés par la rampe gaz.
REMARQUE : les brûleurs à huile légère doivent être complétés par les buses à huile légère.

PANNEAUX DE CONTRÔLE ET THERMORÉGULATIONS

APPLICATION

ÉLECTRONIQUE



RIELLOTECH CLIMA COMFORT
RIELLOTECH CLIMA MIX

page 395



RIELLO 5000 CL-M

page 397

THERMOSTATIQUE



RIELLOTECH PRIME
RIELLOTECH PRIME ACS

page 399



RIELLO 5000 TMR2

page 401

APPLICATION	ÉLECTRONIQUE			THERMOSTATIQUE		
	CLIMA COMFORT	**CLIMA MIX**	**RIELLO 5000 CL-M**	**PRIME**	**PRIME ACS**	**RIELLO 5000 TMR2**
HORIZONTALE	•		•	•	•	•
VERTICALE	•	•				
POUR ARMOIRE ÉLECTRIQUE	•	•				
BRÛLEUR	Modulant*		Modulant	Une allure/deux allures (avec le kit code 4031067)	Une allure/deux allures (avec le kit code 4031067)	Une allure/deux allures
APPLICATION EN CASCADE	• Sonde à immersion ou à clip		•			
SYSTÈME SOLAIRE	• Sondes 2 x 20010103 1 x 4031913					
BALLON ECS	○ Sonde 1 x 20010103		•		• Sonde incluse	•
ZONE DIRECTE	•		•	•	•	•
1ère ZONE MIXTE	• Sonde à immersion ou à clip	• Sonde à immersion ou à clip	Avec le kit 20022775			
	En option : sonde intérieure ou télécommande RC3					
2ème ZONE MIXTE	• Avec le kit 20102310, sonde à immersion ou à clip	• Avec le kit 20011194, sonde à immersion ou à clip	Avec le kit 20022775			
	En option : sonde intérieure ou télécommande RC3					
GÉNÉRATEUR DE SOURCE ALTERNATIVE	• Pour la biomasse : sonde à immersion					

* Pour un brûleur modulant associé au panneau de contrôle de l'installation en armoire, ajoutez le kit code 20013035.

UTILISATION DES SYSTÈMES DE RÉGULATION RIELLOTECH

Les systèmes de régulation RIELLOTECH sont spécifiquement conçus pour les gammes suivantes : TAU N, RTS 3S, RTQ et RTQ 3S. En outre, ils permettent d'ajouter des fonctions supplémentaires concernant les thermorégulations intégrées dans le modèle TAU UNIT OIL.
Les compositions complètes et les kits de communication doivent être vérifiés sur les tableaux d'accessoires spécifiques dans les sections concernant les chaudières et les groupes thermiques.

Panneaux de contrôle et thermorégulations

RIELLOtech Clima Comfort
RIELLOtech Clima Mix



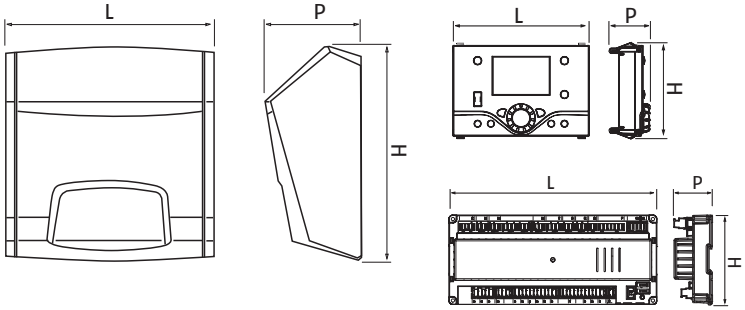

- RIELLOtech est la gamme de systèmes de contrôle Riello conçue pour contrôler tout type d'installations

Description	H mm	L mm	P mm	Poids net kg
RIELLOtech CLIMA COMFORT/MIX	360	350	165	3
CLIMA COMFORT	360	350	165	3
CLIMA MIX	120	180	50	1
AFFICHEUR CLIMA	95	140	50	1

RIELLOtech est un panneau de contrôle électronique pour la gestion climatique d'un foyer avec brûleur à une allure, à deux allures ou modulant. Idéal pour les systèmes complexes ainsi que pour la gestion d'installations plus simples. La gamme comprend :

RIELLOtech Climate Comfort : c'est la régulation climatique de systèmes même complexes dans des installations monofamiliales ou multifamiliales. Elle gère les brûleurs modulants, les chaudières en cascade, les systèmes solaires et l'intégration de plusieurs types de générateurs de chaleur. Le côté système gère une zone mixte (extensible à 2 avec un kit spécial dédié), une zone directe et la production d'eau chaude sanitaire. Clima Comfort offre également la possibilité de contrôler des circulateurs modulants (0-10 V et PWM) avec l'extension spécifique.

RIELLOtech Clima Mix : c'est le système de régulation qui peut gérer de 1 zone mixte extensible à 2 avec un kit spécial.
Les versions RIELLOtech Clima Comfort comprennent une sonde de chaudière et une sonde externe.
Toutes les régulations RIELLOtech Clima peuvent être intégrées via BUS.
RIELLOtech dispose d'un niveau de protection IP X4D.

- Il est possible de personnaliser le panneau de contrôle grâce à des entrées et sorties programmables (par exemple, entrée 0/10 V, pompe anti-condensat du générateur)
- Protection contre le gel, fonction de pompe anti-blocage et protection contre la légionellose
- Économie d'énergie grâce au système de thermorégulation en fonction des conditions météorologiques extérieures
- Facile à programmer grâce à un menu convivial et un grand afficheur
- Rapide à installer : les embouts et les connecteurs, identifiables par des sérigraphies, sont inclus dans la fourniture
- Grande souplesse d'installation : ils peuvent être installés horizontalement ou verticalement sur les chaudières ou fixés au mur au moyen d'un kit spécifique
- Une version spécifique comme panneau de contrôle principal pour la salle des chaudières est également disponible (en combinaison avec l'Afficheur Clima).

DONNÉES TECHNIQUES

Description	Description fonctionnement	Type d'installation	Remarque	Code
RIELLOtech CLIMA COMFORT	Panneau de contrôle avec régulation climatique	Horizontale	(1)	**4031064**
RIELLOtech CLIMA COMFORT	Panneau de contrôle avec régulation climatique	Verticale	(1)	**4031069**
RIELLOtech CLIMA MIX	Panneau électrique avec régulateur de zone	Verticale		**20010428**
AFFICHEUR CLIMA	Interface utilisateur pour les réglages CLIMA COMFORT			**20010906**
CLIMA MIX	Régulateur de zone			**20010904**
CLIMA COMFORT	Régulation climatique			**20010903**

(1) Fournis en standard 1 sonde à immersion et 1 collecteur externe.

Produits déductibles uniquement dans le cadre d'une rénovation du système et d'un réaménagement énergétique des bâtiments. Par conséquent, veuillez toujours vérifier les procédures spécifiques d'accès à l'incitation.

ACCESSOIRES

Description	Code
Kit d'extension programmable (CLIMA COMFORT)	**20102310**
Kit d'extension programmable (CLIMA MIX)	**20011194**
Kit de relais pour brûleur modulant (CLIMA COMFORT)	**20013035**
Kit d'installation murale RIELLOtech (à utiliser uniquement pour une installation verticale)	**20010056**
Kit de commande à distance RC3	**20155028**
Kit de raccordement MODBUS	**20185704**
Sonde intérieure	**20012456**
Sonde à immersion NTC (10kΩ) - 5 mètres	**20010068**
Sonde de ballon ECS NTC (10kΩ) - 5 mètres	**20010103**
Sonde de collecteur solaire NTC (10 k ohm)	**4031913**
Sonde à joint torique NTC (10kΩ)	**20168680**
Sonde extérieure NTC (10 k ohm)	**20164232**

TABLEAU D'APPLICATION

Description	Brûleur	Chaudière en cascade	Chaudière à biomasse	Système solaire	Ballon de stockage d'ECS	Zone directe	1ère zone mixte	2ème zone mixte
RIELLOtech CLIMA COMFORT *								Avec un kit de contrôle supplémentaire spécifique pour zone mixte
RIELLOtech CLIMA MIX								Avec un kit de contrôle supplémentaire pour zone mixte
Accessoires obligatoires		1 sonde à clip NTC		2 sondes NTC pour ballon d'ECS et 1 sonde à immersion NTC pour collecteur solaire	1 sonde NTC pour ballon d'ECS		1 sonde NTC à clip ou 1 sonde NTC à immersion	1 sonde NTC à clip ou 1 sonde NTC à immersion
Accessoires en option			1 sonde à immersion NTC (uniquement pour la chaudière à biomasse)				1 sonde intérieure ou télécommande RC3	1 sonde intérieure ou télécommande RC3

* Pour le réglage du brûleur modulant, commandez l'accessoire kit de relais.

Panneaux de contrôle et thermorégulations

RIELLO 5000 CL-M



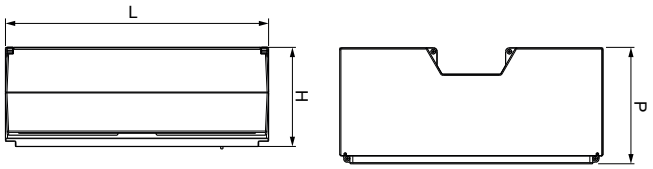

- La gamme de systèmes de contrôle RIELLO 5000 CL-M est conçue pour contrôler tout type d'installation

Description	H mm	L mm	P mm	Poids net kg
RIELLO 5000 CL-M	165	451	207	3

Le panneau de contrôle RIELLO 5000 CL-M est conçu pour la gestion climatique d'une chaudière à un ou deux circuits, équipée d'un brûleur modulant, ventilé à un ou deux étages, d'une chaudière encastrée ou autonome et d'une pompe de circulation du système de chauffage.
Il est possible de raccorder au système de régulation en cascade deux à quatre chaudières équipées de panneaux de contrôle CL-M.
En même temps, il est possible de raccorder à chaque tableau de commande jusqu'à 6 modules de commande supplémentaires pour un circuit de chauffage séparé ou un échangeur de chaleur à flux continu de l'installation ECS (les modules sont fournis comme accessoires, voir la section « Accessoires »).
L'installation sur le côté de la chaudière est possible, en utilisant le support disponible comme accessoire.

DONNÉES TECHNIQUES

Description	Description fonctionnement	Type d'installation	Remarque	Code
RIELLO 5000 CL-M	Panneau de contrôle avec régulation climatique	Horizontale	(1)	**20020036**

(1) Fournis en standard 1 sonde à immersion et 1 collecteur externe.

ACCESSOIRES

Dessin	Description	Code
	Module accessoires CECS	**20022775**
	Kit d'adaptateur latéral	**4031059**

TABLEAU D'APPLICATION

Description	Brûleur	Chaudière en cascade	Système solaire	Ballon de stockage d'ECS	Zone directe	1ère zone mixte	2ème zone mixte
RIELLO 5000 CL-M							Avec un kit de contrôle supplémentaire spécifique pour zone mixte
Accessoires obligatoires		1 sonde à clip NTC	2 sondes NTC pour ballon d'ECS et 1 sonde à immersion NTC pour collecteur solaire	1 sonde NTC pour ballon d'ECS		1 CDHW	1 CDHW

* Pour le réglage du brûleur modulant, commandez l'accessoire kit de relais.

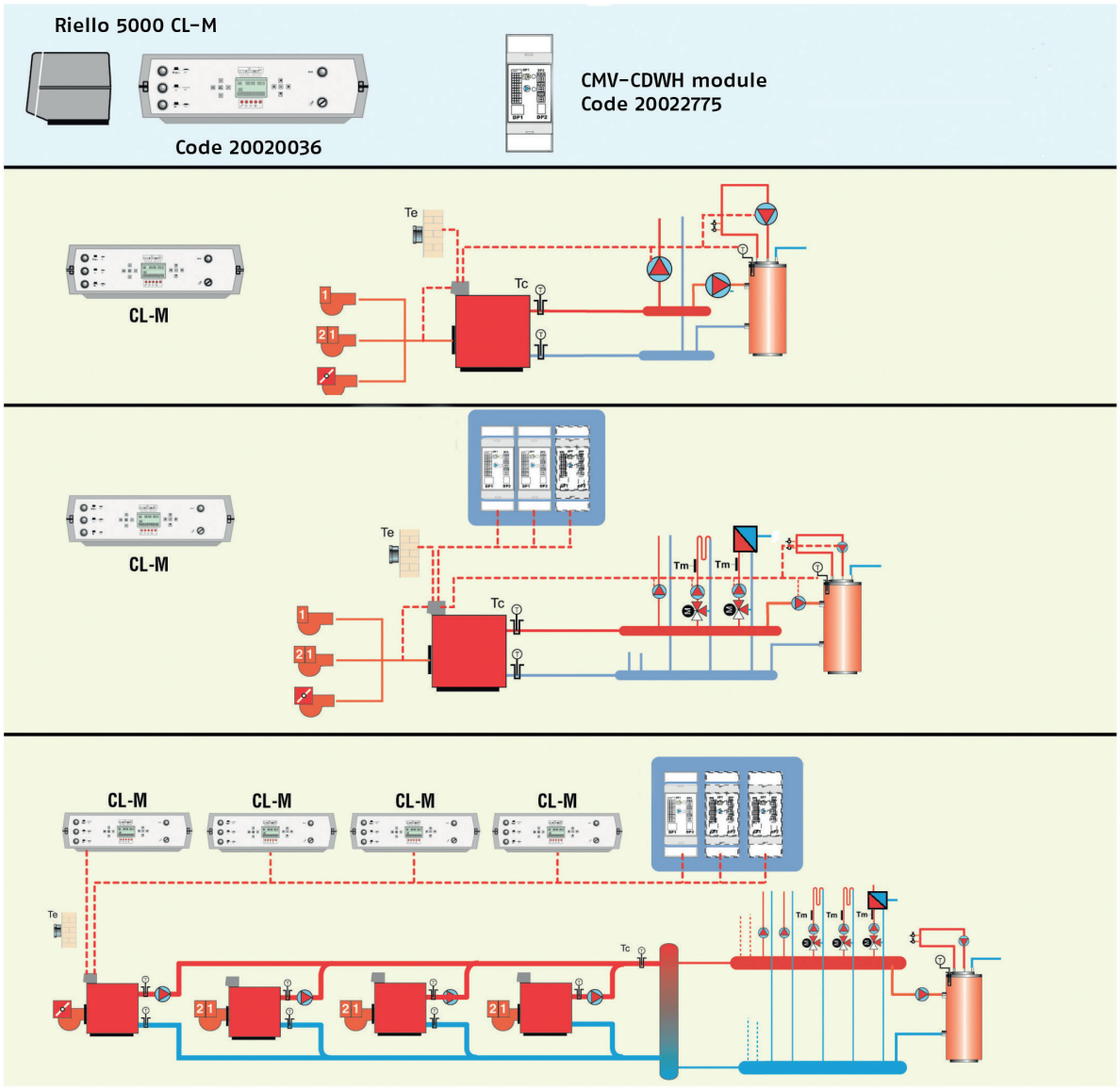

RECOMMANDATIONS POUR L'UTILISATION DE PANNEAUX DE COMMANDE AVEC LES CHAUDIÈRES RIELLO

Description	RIELLO 3500 SAT	RTQ	RTS	RTQ T (K)	TAU N
RIELLO 5000 CL-M	•	•	•	•	•

Panneaux de contrôle et thermorégulations

RIELLOtech Prime
RIELLOtech Prime ACS



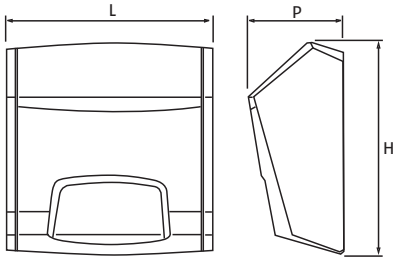

- RIELLOtech est la gamme de systèmes de contrôle Riello conçue pour contrôler tout type d'installations

Description	H mm	L mm	P mm	Poids net kg
RIELLOtech Prime	360	350	165	3
RIELLOtech Prime ACS	360	350	165	3

RIELLOtech Prime est la ligne de produits thermostatiques pour le contrôle des brûleurs à 1 et 2 allures (au moyen d'un kit spécifique) et d'une zone directe. RIELLOtech Prime ACS est la ligne de produits thermostatiques pour le contrôle des brûleurs à 1 et 2 allures (au moyen d'un kit spécifique), la production d'ECS et d'une zone directe.
Protection électrique IPX4D.

- Facile à utiliser et à installer
- Thermostat de sécurité à réarmement manuel
- Fonction d'élimination des surchauffes
- Fonction anti-condensation réglable sur le chauffage et la production ECS
- Ces panneaux de contrôle présentent un large espace intérieur et permettent une facilité de connexion maximale
- Ces panneaux de contrôle sont disponibles en version horizontale ; pour l'installation verticale, il suffit de faire pivoter le panneau frontal de 180°.

DONNÉES TECHNIQUES

Description	Type	Code
RIELLOtech Prime	Panneau de contrôle thermostatique chauffage uniquement à une allure (1) - installation horizontale (2)	**20010820**
RIELLOtech Prime ACS	Panneau de contrôle thermostatique chauffage et production ECS à une allure (1) - installation horizontale (2)	**20010437**

(1) Brûleur à deux allures contrôlé par le kit code 4031067.
(2) Pour un montage vertical, tournez le panneau frontal de 180°.

ACCESSOIRES

Description	Code
Kit de gestion de brûleur à deux allures (à installer dans Riellotech Prime et Riellotech Prime ACS)	**4031067**
Kit d'installation murale RIELLOtech (à utiliser uniquement pour les modèles à installation verticale)	**20010056**

TABLEAU D'APPLICATION

Description	Brûleur	Chaudière en cascade	Chaudière à biomasse	Système solaire	Ballon de stockage ECS	Zone directe	1ère zone mixte	2ème zone mixte
RIELLOtech PRIME	 Deux allures avec kit spécial							
RIELLOtech PRIME ACS	 Deux allures avec kit spécial							
Accessoires obligatoires					1 sonde de ballon de stockage NTC			

Panneaux de contrôle et thermorégulations

RIELLO 5000 TMR2



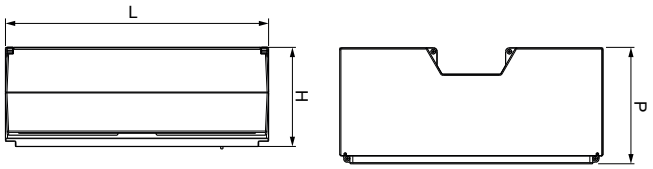

- La gamme de systèmes de contrôle RIELLO 5000 TMR2 est conçue pour contrôler tout type d'installation

Description	H mm	L mm	P mm	Poids net kg
RIELLO 5000 TMR2	165	451	207	3

RIELLO 5000 TMR2 est la ligne de produits thermostatiques pour le contrôle des brûleurs à 1 et 2 allures, la production d'ECS et d'une zone directe. Protection électrique IPX4D.
- Facile à utiliser et à installer
- Thermostat de sécurité à réarmement manuel
- Fonction d'élimination des surchauffes
- Fonction anti-condensation réglable sur le chauffage et la production ECS
- Ces panneaux de contrôle présentent un large espace intérieur et permettent une facilité de connexion maximale
- Ces panneaux de contrôle sont disponibles en installation horizontale.

DONNÉES TECHNIQUES

Description	Description fonctionnement	Type d'installation	Code
RIELLO 5000 TMR2	Panneau de contrôle avec régulation climatique	Horizontale	**07200123**

TABLEAU D'APPLICATION

Description	Brûleur	Chaudière en cascade	Chaudière à biomasse	Système solaire	Ballon de stockage ECS	Zone directe	1ère zone mixte	2ème zone mixte
RIELLO 5000 TMR2	 Deux allures avec kit spécial							
Accessoires obligatoires					1 sonde de ballon de stockage NTC			

Riello 5000 TMR2



Code 7200123

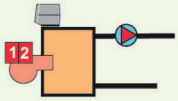

RECOMMANDATIONS POUR L'UTILISATION DE PANNEAUX DE COMMANDE AVEC LES CHAUDIÈRES RIELLO

Description	RIELLO 3500 SAT	RTQ	RTS	RTQ T (K)
RIELLO 5000 TMR2	•	•	•	•

SYSTÈME OPTIONS CHEMINÉE

SYSTÈME UNIQUE D'ÉVACUATION DE GAZ DE CHEMINÉE OU DOUBLE ASPIRATION/ÉVACUATION Ø80 mm

Dessin	Description	Matériel (*)	Condexa Pro 57-70P	TAU UNIT 35-70	Remarque	Code
	Coude 45° Ø80 mm	PP	•	•	(2)	**20137503**
	Coude 90° Ø80 mm	PP	•	•	(2)	**20137506**
	Rallonge Ø80 mm, L=500	PP	•	•	(2)	**20137508**
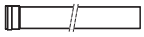	Extension Ø80 mm L=1000	PP	•	•	(2)	**20137509**
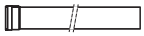	Extension Ø80 mm L=2000	PP	•	•	(2)	**20137511**
	Rallonge flexible de 12,5 m avec 8 entretoises Ø80 mm	PP	•	•	(2)	**20132509**
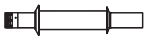	Conduit horizontal Ø80 mm	PP	•	•	(2)	**20137517**
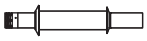	Conduit d'aspiration d'air Ø80 mm	PP	•	•	(2)	**20137515**
	Kit de jonction en T Ø80 mm avec support	PP	•	•	(2)	**20132504**
	Entretoises tuyau dans le tuyau de gaz de cheminée	PP	•	•		**20132505**
	Collecteur d'inspection droit Ø80 mm	PP	•	•	(2)	**20132506**
	Capot de cheminée Ø80 mm	PP	•	•	(2)	**20132508**
	Capot de cheminée Ø80 pour système rigide/flexible	PP	•	•	(2)	**20131271**
	Kit de support de cheminée	Mét	•	•		**20145888**
	Raccord rigide-flexible Ø80 mm	PP	•	•	(2)	**20132510**
	Raccord flexible-flexible Ø80 mm	PP	•	•	(2)	**20132511**
	Raccord flexible-rigide Ø80 mm	PP	•	•	(2)	**20132512**
	Kit tuyau de vidange	PP	•	•		**20132518**
	Kit de jonction en T Ø80 mm	PP	•	•	(2)	**20132513**
	Kit de fermeture jonction en T Ø80 pour vidange de condensation	Mét	•	•	(2)	**20132514**
	Kit panache Ø80 mm	PP	•	•	(2)	**20197690**

(*) Matériel PP : la couleur pourrait changer au fil du temps à cause de l'exposition aux rayons du soleil.
(2) Niveau de pression H1 selon la norme EN 1443.
REMARQUE : s'il y a un composant avec un niveau de pression P1 (selon EN 1443) dans la ligne de cheminée, toute la ligne a un niveau de pression P1 même si tous les autres composants sont d'un niveau de pression H1 (selon EN 1443).
REMARQUE : veuillez consulter le manuel d'installation de la chaudière pour connaître la longueur maximale du conduit de cheminée.

Produits déductibles uniquement dans le cadre de la rénovation du système ou de la modernisation économe en énergie du bâtiment. Par conséquent, veuillez toujours vérifier les modes spécifiques d'accès à l'incitation.

SYSTÈME D'ASPIRATION/ÉVACUATION DES FUMÉES CONCENTRÉES Ø60/100 MM (KIT DE COMBUSTION ÉTANCHE AU GAZ DE TYPE C REQUIS)

Dessin	Description	Matériel (*)	Condexa Pro 57-70P	Remarque	Code
	Double adaptateur Ø80/80 mm - concentrique Ø60/100 mm	PP/Mét	•	(2)(3)	**20137535**
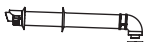	Collecteur mural Ø60/100 mm	PP/PPu	•	(2)(3)	**20132018**

(*) Matériau PP : la couleur peut changer avec le temps en raison de l'exposition aux rayons du soleil
(2) Niveau de pression H1 selon la norme EN 1443
(3) Vérifiez les longueurs maximales équivalentes en consultant la fiche technique et/ou en contactant le service de prévente.
REMARQUE : si dans le conduit de cheminée il y a un composant avec un niveau de pression P1 (selon la norme EN 1443), tout le conduit a un niveau de pression P1 même si tous les autres composants sont au niveau de pression H1 (selon la norme EN 1443)
REMARQUE : veuillez consulter le manuel d'installation de la chaudière pour connaître la longueur maximale du conduit de cheminée

Produits déductibles uniquement dans le cadre de la rénovation du système ou de la modernisation économe en énergie du bâtiment. Par conséquent, veuillez toujours vérifier les modes spécifiques d'accès à l'incitation.

SYSTÈME D'ASPIRATION/ÉVACUATION DES FUMÉES CONCENTRÉES Ø80/125 MM (KIT DE COMBUSTION ÉTANCHE AU GAZ DE TYPE C REQUIS)

Dessin	Description	Matériel (*)	Condexa Pro 57-70P	TAU UNIT 35-70	Remarque	Code
	Tuile universelle pour les toits inclinés	Nylon	•	•		**20132050**
	Kit d'éléments Ø80/125 mm de raccordement à la cheminée	PP	•	•	(2)	**20132520**
	Coude 45° Ø80/125 mm	PP/ABS	•	•	(2)	**20131054**
	Coude 90° Ø80/125 mm	PP/ABS	•	•	(2)	**20131083**
	Coude 90° avec inspection Ø80/125 mm	PP/ABS	•	•	(2)	**20131095**
	Double adaptateur Ø80/80 mm - concentrique Ø80/125 mm	PP/ABS	•	•	(2)	**20131055**
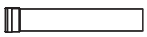	Rallonge Ø80/125 mm, L=500 mm	PP/ABS	•	•	(2)	**20131084**
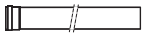	Rallonge Ø80/125 mm, L=1000 mm	PP/ABS	•	•	(2)	**20131085**
	Conduit vertical Ø80/125 mm	PP/ABS	•	•	(2)	**20131113**
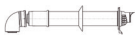	Conduit d'évacuation mural Ø80/125 mm	PP/ABS	•	•	(2)	**20131098**
	Kit panache Ø80 mm	PP	•	•	(2)	**20197690**

(*) Matériel PP : la couleur pourrait changer au fil du temps à cause de l'exposition aux rayons du soleil.
(2) Niveau de pression H1 selon la norme EN 1443.
REMARQUE : veuillez consulter le manuel d'installation de la chaudière pour connaître la longueur maximale du conduit de cheminée.

Produits déductibles uniquement dans le cadre de la rénovation du système ou de la modernisation économe en énergie du bâtiment. Par conséquent, veuillez toujours vérifier les modes spécifiques d'accès à l'incitation.

SYSTÈME UNIQUE D'ÉVACUATION DE GAZ DE CHEMINÉE OU DOUBLE ASPIRATION/ÉVACUATION Ø110 mm

Dessin	Description	Matériel (*)	Condexa Pro 90-135	TAU UNIT 100-140	Remarque	Code
	Coude 45° Ø110 mm	PP	•	•	(2)	**20131205**
	Coude 90° Ø110 mm avec inspection	PP	•	•	(2)	**20131202**
	Coude 90° Ø110 mm	PP	•	•	(2)	**20131208**
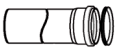	Rallonge Ø110 mm, L=1000 mm	PP	•	•	(2)	**20131210**
	Kit de jonction en T Ø110 avec vidange de condensation	PP	•	•	(2)	**20131218**
	Kit de jonction en T Ø110 mm avec support de cheminée vidange de condensation	PP	•	•	(2)	**20131221**
	Kit de jonction en T Ø110 mm	PP	•	•	(2)	**20131222**
	Capot de cheminée Ø110 mm avec conduit	PP	•	•	(2)	**20131225**
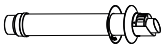	Conduit horizontal Ø110 mm	PP	•	•	(2)	**20197688**
	Conduit d'aspiration d'air Ø110 mm	PP	•	•	(2)	**20197689**

(*) Matériel PP : la couleur pourrait changer au fil du temps à cause de l'exposition aux rayons du soleil.
(2) Niveau de pression H1 selon la norme EN 1443.
REMARQUE : s'il y a un composant avec un niveau de pression P1 (selon EN 1443) dans la ligne de cheminée, toute la ligne a un niveau de pression P1 même si tous les autres composants sont d'un niveau de pression H1 (selon EN 1443).
REMARQUE : veuillez consulter le manuel d'installation de la chaudière pour connaître la longueur maximale du conduit de cheminée.

Produits déductibles uniquement dans le cadre de la rénovation du système ou de la modernisation économe en énergie du bâtiment. Par conséquent, veuillez toujours vérifier les modes spécifiques d'accès à l'incitation.

SYSTÈME D'ASPIRATION/ÉVACUATION DES FUMÉES CONCENTRÉES Ø110/160 MM (KIT DE COMBUSTION ÉTANCHE AU GAZ DE TYPE C REQUIS)

Dessin	Description	Matériel (*)	Condexa Pro 90-135	TAU UNIT 100-140	Remarque	Code
	Tuile Ø160 mm pente 25-45 %	-	•	•		**20131145**
	Adaptateur Ø80/Ø110 mm	PP		•	(2)	**20131238**
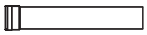	Rallonge Ø110 mm, L=145 mm	PP		•	(2)	**20144853**
	Rallonge Ø110/160 mm, L=500 mm	PP/Mét	•	•	(2)	**20131046**
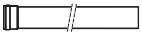	Rallonge Ø110/160 mm, L=1000 mm	PP/Mét	•	•	(2)	**20131050**
	Coude 45° Ø110/160 mm	PP/Mét	•	•	(2)	**20131036**
	Coude 90° Ø110/160 mm	PP/Mét	•	•	(2)	**20131040**
	Coude 90° avec inspection Ø110/160 mm	PP/Mét	•	•	(2)	**20131147**
	Double adaptateur Ø110/110 mm - concentrique Ø110/160 mm	PP/Mét	•	•	(2)	**20131059**
	Conduit de cheminée horizontal concentrique Ø110/160	PP/Mét	•	•	(2)	**20131149**
	Évacuation sur le toit Ø110/160 mm	PP/PE	•	•	(2)	**20147403**

(*) Matériel PP : la couleur pourrait changer au fil du temps à cause de l'exposition aux rayons du soleil.
(2) Niveau de pression H1 selon la norme EN 1443.
REMARQUE : s'il y a un composant avec un niveau de pression P1 (selon EN 1443) dans la ligne de cheminée, toute la ligne a un niveau de pression P1 même si tous les autres composants sont d'un niveau de pression H1 (selon EN 1443).
REMARQUE : veuillez consulter le manuel d'installation de la chaudière pour connaître la longueur maximale du conduit de cheminée.

Produits déductibles uniquement dans le cadre de la rénovation du système ou de la modernisation économe en énergie du bâtiment. Par conséquent, veuillez toujours vérifier les modes spécifiques d'accès à l'incitation.

SYSTÈME DE CHEMINÉE EN PLASTIQUE Ø160 mm POUR LES CHAUDIÈRES À CONDENSATION

Dessin	Description	Matériel	Code
	Coude 30° Ø160 mm	PP	**20062445**
	Coude 45° Ø160 mm	PP	**20032646**
	Coude 90° Ø160 mm	PP	**20032644**
	Coude d'inspection Ø160 mm	PP	**20062446**
	Rallonge Ø160 mm, L=500 mm	PP	**20060940**
	Rallonge Ø160 mm, L=1000 mm	PP	**20060941**
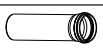	Rallonge Ø160 mm, L=2000 mm	PP	**20060942**
	Rallonge d'inspection Ø160 mm	PP	**20060945**
	Support de cheminée Ø160 mm	PP	**20062703**
	Couvercle de cheminée Ø160 mm (acier inoxydable)	PP	**20060953**
	Tuyau d'évacuation du condensat Ø160 mm	PP	**20062447**
	Raccord en T Ø160 mm avec support de cheminée et évacuation du condensat	PP	**20063419**
	Raccord en T Ø160 mm avec évacuation du condensat	PP	**20062448**

SYSTÈME DE CHEMINÉE EN PLASTIQUE Ø200 mm POUR LES CHAUDIÈRES À CONDENSATION

Dessin	Description	Matériel	Code
	Adaptateur concentrique Ø200-160 mm	PP	**20062567**
	Coude 30° Ø200 mm	PP	**20062539**
	Coude 45° Ø200 mm	PP	**20062542**
	Coude 90° Ø200 mm	PP	**20062543**
	Coude d'inspection Ø200 mm	PP	**20062545**
	Rallonge Ø200 mm L=500 mm	PP	**20062527**
	Rallonge Ø200 mm L=1000 mm	PP	**20062530**
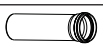	Rallonge Ø200 mm L=2000 mm	PP	**20062532**
	Rallonge d'inspection Ø200 mm	PP	**20062534**
	Support de cheminée Ø200 mm	PP	**20062548**
	Couvercle de cheminée Ø200 mm (acier inoxydable)	PP	**20062547**
	Tuyau d'évacuation du condensat Ø200 mm	PP	**20062537**
	Raccord en T Ø200 mm avec support de cheminée et évacuation du condensat	PP	**20063420**
	Raccord en T Ø200 mm avec évacuation du condensat	PP	**20062550**

SYSTÈME DE CHEMINÉE EN PLASTIQUE Ø250 mm POUR LES CHAUDIÈRES À CONDENSATION

Dessin	Description	Matériel	Code
	Adaptateur excentrique Ø250-160 mm	PP	**20062606**
	Adaptateur concentrique Ø250-200 mm	PP	**20062607**
	Adaptateur excentrique Ø250-200 mm	PP	**20132393**
	Coude 30° Ø250 mm	PP	**20062593**
	Coude 45° Ø250 mm	PP	**20062594**
	Coude 90° Ø250 mm	PP	**20062595**
	Coude d'inspection Ø250 mm	PP	**20062598**
	Rallonge Ø250 mm, L=500 mm	PP	**20062576**
	Rallonge Ø250 mm, L=1000 mm	PP	**20062577**
	Rallonge Ø250 mm, L=2000 mm	PP	**20062578**
	Rallonge d'inspection Ø250 mm	PP	**20062591**
	Support de cheminée Ø250 mm	PP	**20062600**
	Couvercle de cheminée Ø250 mm (acier inoxydable)	PP	**20062599**
	Tuyau d'évacuation du condensat Ø250 mm	PP	**20062592**
	Raccord en T Ø250 mm avec support de cheminée et évacuation du condensat	PP	**20063421**
	Raccord en T Ø250 mm avec évacuation du condensat	PP	**20062601**

SYSTÈME DE CHEMINÉE EN PLASTIQUE Ø300 mm POUR LES CHAUDIÈRES À CONDENSATION

Dessin	Description	Matériel	Code
	Adaptateur excentrique Ø300-160 mm	PP	**20158581**
	Adaptateur excentrique Ø300-250 mm	PP	**20158580**
	Coude 45° Ø300 mm	PP	**20145293**
	Coude 90° Ø300 mm	PP	**20145294**
	Coude d'inspection Ø300 mm	PP	**20158567**
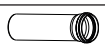	Rallonge Ø300 mm, L=500 mm	PP	**20145292**
	Rallonge Ø300 mm, L=1000 mm	PP	**20145295**
	Rallonge Ø300 mm, L=2000 mm	PP	**20145296**
	Rallonge d'inspection Ø300 mm	PP	**20145290**
	Support de cheminée Ø300 mm	PP	**20158569**
	Tuyau d'évacuation du condensat Ø300 mm	PP	**20158566**
	Raccord en T Ø300 mm avec support de cheminée et évacuation du condensat	PP	**20158572**
	Raccord en T Ø300 mm avec évacuation du condensat	PP	**20158571**

SYSTÈME DE CHEMINÉE MURALE DOUBLE EN PLASTIQUE/INOX Ø160-225 mm POUR LES CHAUDIÈRES À CONDENSATION

Dessin	Description	Matériel	Code
	Coude 30° Ø160-225 mm	PP/Mét	**20062658**
	Coude 45° Ø160/-225 mm	PP/Mét	**20062659**
	Coude 90 ° Ø160/-225 mm	PP/Mét	**20062660**
	Rallonge Ø160-225 mm, L=500 mm	PP/Mét	**20062655**
	Rallonge Ø160-225 mm, L=1000 mm	PP/Mét	**20062656**
	Rallonge d'inspection Ø160-225 mm, L=1000 mm	PP/Mét	**20062657**
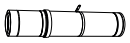	Tuyau pour embout Ø160-225 mm	PP/Mét	**20062662**
	Embout Ø160-225 mm	PP/Mét	**20062663**
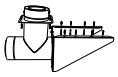	Support de cheminée Ø160-225 mm	PP/Mét	**20062661**

SYSTÈME DE CHEMINÉE MURALE DOUBLE EN PLASTIQUE/INOX Ø200-300 mm POUR LES CHAUDIÈRES À CONDENSATION

Dessin	Description	Matériel	Code
	Coude 30° Ø200-300 mm	PP/Mét	**20062669**
	Coude 45° Ø200-300 mm	PP/Mét	**20062670**
	Coude 90° Ø200-300 mm	PP/Mét	**20062671**
	Rallonge Ø200-300 mm, L=500 mm	PP/Mét	**20062666**
	Rallonge Ø200-300 mm, L=1000 mm	PP/Mét	**20062667**
	Rallonge d'inspection Ø200-300 mm	PP/Mét	**20062668**
	Tuyau pour embout Ø200-300 mm	PP/Mét	**20062673**
	Embout Ø200-300 mm	PP/Mét	**20062674**
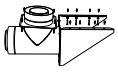	Support de cheminée Ø200-300 mm	PP/Mét	**20062672**

SYSTÈME DE CHEMINÉE MURALE DOUBLE EN PLASTIQUE/INOX Ø250-350 mm POUR LES CHAUDIÈRES À CONDENSATION

Dessin	Description	Matériel	Code
	Coude 45° Ø250-350 mm	PP/Mét	**20062689**
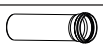	Rallonge Ø250-350 mm, L=500 mm	PP/Mét	**20062676**
	Rallonge Ø250-350 mm, L=1000 mm	PP/Mét	**20062677**
	Rallonge d'inspection Ø250-350 mm	PP/Mét	**20062688**
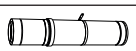	Tuyau pour embout Ø250-350 mm	PP/Mét	**20062691**
	Embout Ø250-350 mm	PP/Mét	**20062692**
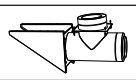	Support de cheminée Ø250-350 mm	PP/Mét	**20062690**

SYSTÈME DE CHEMINÉE MURALE DOUBLE EN PLASTIQUE/INOX Ø300-350 mm POUR LES CHAUDIÈRES À CONDENSATION

Dessin	Description	Matériel	Code
	Adaptateur excentrique Ø300/350 mm - 250/350 mm	PP/Mét	**20158598**
	Coude 45° Ø300-350 mm	PP/Mét	**20158600**
	Rallonge Ø300-350 mm, L=500 mm	PP/Mét	**20158601**
	Rallonge Ø300-350 mm, L=1000 mm	PP/Mét	**20158602**
	Rallonge d'inspection Ø300-350 mm	PP/Mét	**20158603**
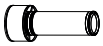	Tuyau pour embout Ø300-350 mm	PP/Mét	**20158604**
	Embout Ø300-350 mm	PP/Mét	**20158605**
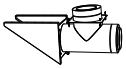	Support de cheminée Ø300-350 mm	PP/Mét	**20158606**
	Raccord de la chaudière Ø300-350 mm (STEEL PRO POWER)	PP/Mét	**20158607**
	Tuyau d'évacuation du condensat Ø300-350 mm	PP/Mét	**20158594**

ACCESSOIRES POUR LES SYSTÈMES DE CHEMINÉE

Dessin	Description	Code
	Siphon Long John	**20062443**
	Outil Ø160 mm	**20062510**
	Outil Ø200 mm	**20062563**
	Outil Ø250 mm	**20062604**
	Entretoises Ø300-500 mm	**20158577**
	Entretoises Ø160 mm	**20062444**
	Entretoises Ø160 mm (5 pcs)	**20060948**
	Entretoises Ø200 mm	**20062564**
	Entretoises Ø225 mm	**20062664**
	Entretoises Ø250 mm	**20062605**
	Grille Ø160 mm	**20062513**
	Grille Ø200 mm	**20062575**
	Grille Ø250 mm	**20062636**
	Grille Ø300 mm	**20158576**
	Couvercle mural Ø160 mm	**20062512**
	Couvercle mural Ø200 mm	**20062574**
	Couvercle mural Ø225 mm	**20062665**

Dessin	Description	Code
	Couvercle mural Ø250 mm	**20062635**
	Couvercle mural Ø300 mm	**20062675**
	Couvercle mural Ø350 mm	**20062693**
	Alimentation murale Ø160-225 mm	**20062449**
	Alimentation murale Ø200-300 mm	**20062556**
	Alimentation murale Ø250-350 mm	**20062602**



CLIMATISATION

CLIMATISEURS 417

CLIMATISEURS PROFESSIONNELS 433

CLIMATISEURS

CLIMATISEURS POUR LES PETITES ET MOYENNES PIÈCES

	MONTAGE MURAL	PLAFOND/PLANCHER	CASSETTE	À CONDUITE
MONO-INVERSEUR	 AARIA MONO PLUS AMW AARIA AMW 25 PLUS SET AARIA AMW 35 PLUS SET AARIA AMW 50 PLUS SET page 418	 AARIA MONO PLUS AMS AARIA AMS 35 P SET AARIA AMS 50 P SET page 420	 AARIA MONO PLUS AMK AARIA AMK 35 P SET AARIA AMK 50 P SET page 423	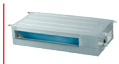 AARIA MONO PLUS AMD AARIA AMD 35 P SET AARIA AMD 50 P SET page 425
		 AARIA MONO PLUS AMC AARIA AMC 25 P SET AARIA AMC 35 P SET AARIA AMC 42 P SET page 421		
	 AARIA START AARIA START 25 AARIA START 35 AARIA START 50 AARIA START 70 page 426			
MULTI-INVERSEUR	 AARIA MULTI À MONTAGE MURAL AMW 20 P AMW 25 P AMW 35 P AMW 50 P AMW 70 P page 428	 AARIA MULTI PLAFOND/ PLANCHER AMS 35 P AMS 50 P AMS 70 P page 428	 AARIA MULTI CASSETTE AMK 25 P AMK 35 P AMK 50 P AMK 70 P page 428	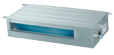 AARIA MULTI À CONDUITE AMD 25 PA AMD 35 PA AMD 50 PA AMD 70 PA AMD 70 PB page 428
		 AARIA MULTI CONSOLE AMC 25 P AMC 35 P AMC 42 P page 428		
MONOBLOC		 AARIA ONE INVERTER AARIA ONE INVERTER page 431		



Climatiseurs muraux à mono-inverseur

AARIA MONO PLUS-AMW

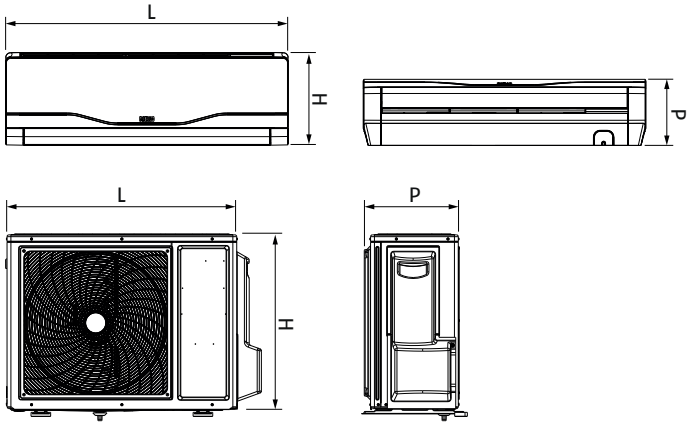

ERP

- Inverseur mural Monosplit
- Chauffe-eau thermodynamique R32, faible impact environnemental
- Classe de rendement énergétique élevée A+++/A++, pour une faible consommation

Description	Unité type	H mm	L mm	P mm	Poids net kg
AMW 25 P	Intérieur	280	855	200	10,0
AARIA MONO 25 PLUS	Extérieur	550	800	280	29,0
AMW 35 P	Intérieur	280	855	200	10,0
AARIA MONO 35 PLUS	Extérieur	550	800	280	31,5
AMW 50 P	Intérieur	322	997	230	13,0
AARIA MONO 50 PLUS	Extérieur	614	820	338	37,8

Les climatiseurs AARIA MONO PLUS, à installer au mur, sont les solutions Riello idéales pour les petites et moyennes maisons, afin de permettre des solutions à rendement énergétique élevé et au design moderne. L'unité avec le réfrigérant R32 à faible impact environnemental
atteint les classes de rendement énergétique A+++/A++.
L'unité extérieure est équipée d'un compresseur à inverseur ROTATIF, pour assurer un confort maximal pendant le fonctionnement.
La gamme AARIA MONO PLUS comprend trois modèles de 2,5 kW à 5,0 kW.
Grâce à la télécommande à infrarouge fournie, il est possible de gérer toutes les fonctions de l'unité.
Les climatiseurs AARIA MONO PLUS peuvent être équipés d'un kit Wi-Fi en option, pour une gestion complète à distance via une APPLI RiCLOUD AC dédiée.

- Unité intérieure équipée d'un AFFICHEUR LED caché
- Mode SMART pour un fonctionnement automatique
- Fonction SLEEP pour un confort nocturne maximal
- Fonction QUIET pour un fonctionnement ultra-silencieux
- Fonction ANTIGEL pour démarrer l'unité lorsque la température interne descend en dessous de 10 °C
- Fonction AUTORESTART en cas de panne de courant
- Unité extérieure complète avec couvercles de fixation.

DONNÉES TECHNIQUES

Description	Rendement en refroidissement (T=+35 °C) kW	Consommation annuelle kWh/an	Rendement en chauffage (Pdesign T=-10 °C) kW	Consommation annuelle kWh/an	Unité type	Fixations liquides mm	Fixations gaz mm	L/H max m	Classe de rendement énergétique SEER	Classe de rendement énergétique SCOP	Code
AMW 25 P	2,6	107	2,4	731	Intérieur				A+++	A++	**20127839**
AARIA MONO 25 PLUS					Extérieur						**20151556**
AARIA AMW 25 PLUS SET						6,35	9,52	15/10			**20127854**
AMW 35 P	3,5	144	2,8	854	Intérieur				A+++	A++	**20127841**
AARIA MONO 35 PLUS					Extérieur						**20151557**
AARIA AMW 35 PLUS SET						6,35	9,52	15/10			**20127858**
AMW 50 P	5,2	253	4,6	1401	Intérieur				A++	A++	**20127842**
AARIA MONO 50 PLUS					Extérieur						**20151558**
AARIA AMW 50 PLUS SET						6,35	12,7	25/15			**20127859**

Les données et les classes de rendement sont déclarées conformes à la norme EN 14825 pour une zone climatique tempérée.
Les performances se réfèrent aux conditions suivantes :
- Refroidissement : température de l'air à l'entrée de l'unité intérieure 27 °C Tb.s., 19 °C Tb.u.
- Chauffage : température de l'air à l'entrée de l'unité intérieure 20 °C Tb.s.

ACCESSOIRES

Dessin	Description	Code
	Kit d'interface Wi-Fi pour le climatiseur modèle AMW P	**20194065**

Climatiseurs mono-inverseur plafond/plancher

AARIA MONO PLUS-AMS

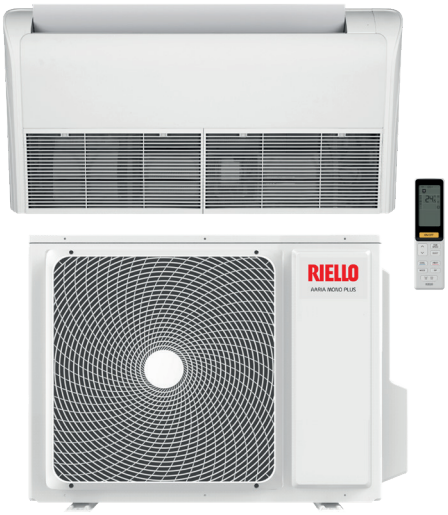

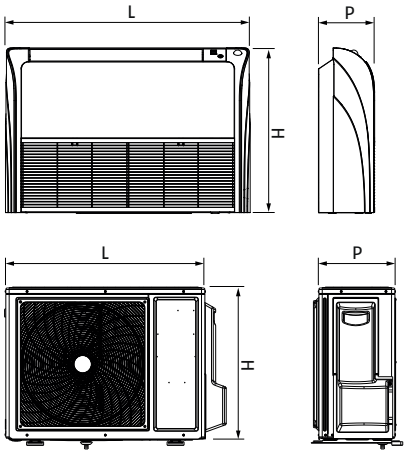

ERP

- Inverseur plafond/plancher Monosplit
- Chauffe-eau thermodynamique R32, faible impact environnemental
- Classe énergétique élevée A+++/A+, pour une faible consommation
- Avec contrôle infrarouge

Description	Unité type	H mm	L mm	P mm	Poids net kg
AMS 35 P	Intérieur	680	1000	230	26,0
AARIA MONO 35 PLUS	Extérieur	550	800	280	31,5
AMS 50 P	Intérieur	680	1000	230	26,0
AARIA MONO 50 PLUS	Extérieur	614	820	338	37,8

Les climatiseurs AARIA MONO PLUS-AMS, avec installation au plafond ou au sol, sont conçus pour les moyennes et hautes températures et
les espaces réduits, pour permettre des solutions à rendement énergétique élevé et un design fonctionnel. L'unité avec le réfrigérant R32 à faible impact environnemental atteint les classes de rendement énergétique A+++/A+.
L'unité se compose d'une unité extérieure équipée d'un compresseur inverseur ROTATIF, pour assurer un confort maximal pendant le fonctionnement, et d'une unité intérieure, avec 4 vitesses de turbine. L'unité AARIA MONO PLUS qui peut être associée est disponible en deux puissances de 3,5 kW et 5,0 kW. L'offre est complétée par une télécommande infrarouge fournie en standard, grâce à laquelle il est possible de gérer toutes les fonctions de l'unité.

- Unité intérieure avec AFFICHEUR embarqué
- Mode SMART pour un fonctionnement automatique
- Fonction QUIET pour un fonctionnement ultra-silencieux
- Fonction AUTORESTART en cas de panne de courant
- Unité extérieure complète avec couvercles de raccordement
- Contrôle câblé sur demande.

DONNÉES TECHNIQUES

Description	Rendement en refroidissement (T=+35 °C) kW	Consommation annuelle kWh/an	Rendement en chauffage (Pdesign T=-10 °C) kW	Consommation annuelle kWh/an	Unité type	Fixations liquides mm	Fixations gaz mm	L/H max m	Classe de rendement énergétique SEER	Classe de rendement énergétique SCOP	Code
AMS 35 P	3,50	146	3,00	945	Intérieur				A+++	A+	**20151552**
AARIA MONO 35 PLUS					Extérieur						**20151557**
AARIA AMS 35 P SET						6,35	9,52	15/10			**20161590**
AMS 50 P	5,00	240	4,40	1491	Intérieur				A+++	A+	**20151553**
AARIA MONO 50 PLUS					Extérieur						**20151558**
AARIA AMS 50 P SET						6,35	12,7	25/15			**20161592**

Les données et les classes de rendement sont déclarées conformément à la norme EN 14825 pour la zone climatique tempérée.
La performance se réfère aux conditions suivantes :
- refroidissement : température de l'air à l'entrée de l'unité intérieure 27 °C Tb.s., 19 °C Tb.u.
- chauffage : température de l'air à l'entrée de l'unité intérieure 20 °C Tb.s.

Climatiseurs mono-inverseur au sol

AARIA MONO PLUS-AMC



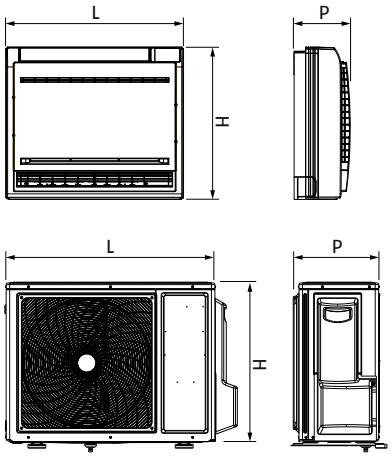

ERP

- Inverseur plafond/plancher Monosplit
- Chauffe-eau thermodynamique R32, faible impact environnemental
- Classe énergétique élevée A++/A++, pour une faible consommation
- Avec contrôle infrarouge

Description	Unité type	H mm	L mm	P mm	Poids net kg
AMC 25 P	Intérieur	600	700	210	16,5
AARIA MONO 25 PLUS	Extérieur	550	800	280	29,0
AMC 35 P	Intérieur	600	700	210	16,5
AARIA MONO 35 PLUS	Extérieur	550	800	280	31,5
AMC 42 P	Intérieur	600	700	210	16,5
AARIA MONO 50 PLUS	Extérieur	614	820	338	37,8

Les climatiseurs AARIA MONO PLUS-AMC, pour installation au sol, sont adaptés aux environnements de petite et moyenne taille, pour permettre des solutions à rendement énergétique élevé et au design fonctionnel. L'unité avec le réfrigérant R32 à faible impact environnemental atteint les classes de rendement énergétique A++/A+. L'unité se compose d'une unité extérieure équipée d'un compresseur inverseur ROTATIF, pour assurer un confort maximal pendant le fonctionnement, et d'une unité intérieure, avec 4 vitesses de turbine. L'unité AARIA MONO PLUS qui peut être associée est disponible en trois puissances de 2,5 kW à 5,0 kW. L'offre est complétée par une télécommande infrarouge fournie en standard, grâce à laquelle il est possible de gérer toutes les fonctions de l'unité.

- Gestion du double débit d'air
- Mode SMART pour un fonctionnement automatique
- Fonction DRY pour la déhumidification
- Fonction QUIET pour un fonctionnement ultra-silencieux
- Fonction AUTORESTART en cas de panne de courant
- Unité extérieure complète avec couvercles de raccordement
- Télécommande infrarouge.

DONNÉES TECHNIQUES

Description	Rendement en refroidissement (T=+35 °C) kW	Consommation annuelle kWh/an	Rendement en chauffage (Pdesign T=-10 °C) kW	Consommation annuelle kWh/an	Unité type	Fixations liquides mm	Fixations gaz mm	L/H max m	Classe de rendement énergétique SEER	Classe de rendement énergétique SCOP	Code
AMC 25 P	2,50	107	2,40	798	Intérieur				A++	A+	**20151549**
AARIA MONO 25 PLUS					Extérieur						**20151556**
AARIA AMC P MONO 25 PLUS						6,35	9,52	15/10			**20161593**
AMC 35 P	3,50	157	2,90	962	Intérieur				A++	A+	**20151550**
AARIA MONO 35 PLUS					Extérieur						**20151557**
AARIA AMC P MONO 35 PLUS						6,35	9,52	15/10			**20161594**
AMC 42 P	4,20	208	3,20	1115	Intérieur				A++	A+	**20151551**
AARIA MONO 50 PLUS					Extérieur						**20151558**
AARIA AMC P MONO 50 PLUS						6,35	12,7	25/15			**20161595**

Les données et les classes de rendement sont déclarées conformément à la norme EN 14825 pour la zone climatique tempérée.
La performance se réfère aux conditions suivantes :
- refroidissement : température de l'air à l'entrée de l'unité intérieure 27 °C Tb.s., 19 °C Tb.u.
- chauffage : température de l'air à l'entrée de l'unité intérieure 20 °C Tb.s.

Climatiseurs à mono-inverseur à cassette

AARIA MONO PLUS-AMK



AMK P

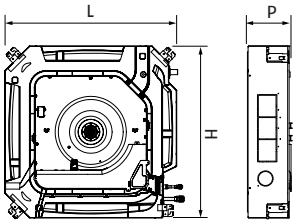

PANNELLO 4 VIE

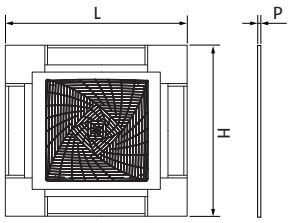

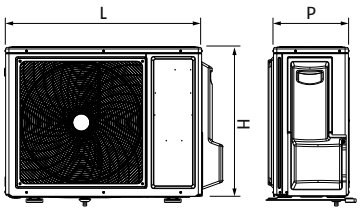

ERP

- Inverseur Monosplit à cassettes
- Chauffe-eau thermodynamique R32, faible impact environnemental
- Avec télécommande
- Pompe d'évacuation du condensat sur l'unité

Description	Unité type	H mm	L mm	P mm	Poids net kg
AMK 35 P	Intérieur	570	570	260	19
AARIA MONO 35 PLUS	Extérieur	550	800	280	31,5
PANNEAU 4 VOIES AMK 25-35-50 P	Panneau	700	700	60	2
AMK 50 P	Intérieur	570	570	260	19
AARIA MONO 50 PLUS	Extérieur	614	820	338	37,8
PANNEAU 4 VOIES AMK 25-35-50 P	Panneau	700	700	60	2

Les climatiseurs AARIA MONO PLUS, à installation à cassettes, sont conçus pour un environnement résidentiel de petite et moyenne taille, afin de permettre des solutions à rendement énergétique élevé et au design moderne. L'unité avec le réfrigérant R32 à faible impact environnemental atteint les classes de rendement énergétique A+++/A++.
La turbine centrifuge de l'unité intérieure a trois vitesses qui permettent d'atteindre un faible niveau de bruit à très basse vitesse. L'unité est ultra compacte avec une profondeur de 260 mm et un panneau couvercle de 700x700 mm. L'unité extérieure est dotée d'un compresseur rotatif à rendement élevé qui réduit les vibrations au minimum et se caractérise par une isolation acoustique parfaite.

- Fonction QUIET pour un fonctionnement ultra-silencieux
- Fonction DEHUMIDIFICATION
- Fonction AUTORESTART en cas de panne de courant
- Mode POWER pour atteindre rapidement la température
- Unité extérieure complète avec couvercles de fixation
- Télécommande infrarouge en standard

DONNÉES TECHNIQUES

Description	Rendement en refroidissement (T=+35 °C) kW	Consommation annuelle kWh/an	Rendement en chauffage (Pdesign T=-10 °C) kW	Consommation annuelle kWh/an	Unité type	Fixations liquides mm	Fixations gaz mm	L/H max m	Classe de rendement énergétique SEER	Classe de rendement énergétique SCOP	Code
AMK 35 P	3,5	187	3	1025	Intérieur				A++	A	**20151429**
AARIA MONO 35 PLUS					Extérieur						**20151557**
PANNEAU 4 VOIES AMK 25-35-50 P						6,35	9,52	15/10			**20151431**
AARIA AMK 35 P SET											**20161587**
AMK 50 P	5	264	4,5	1425	Intérieur				A++	A	**20151430**
AARIA MONO 50 PLUS					Extérieur						**20151558**
PANNEAU 4 VOIES AMK 25-35-50 P						6,35	12,7	25/15			**20151431**
AARIA AMK 50 P SET											**20161589**

Les données et les classes de rendement sont déclarées conformes à la norme EN 14825 pour une zone climatique tempérée.
Les performances se réfèrent aux conditions suivantes :
- Refroidissement : température de l'air à l'entrée de l'unité intérieure 27 °C Tb.s., 19 °C Tb.u.
- Chauffage : température de l'air à l'entrée de l'unité intérieure 20 °C Tb.s.

Climatiseurs à mono-inverseur à conduite

AARIA MONO PLUS-AMD



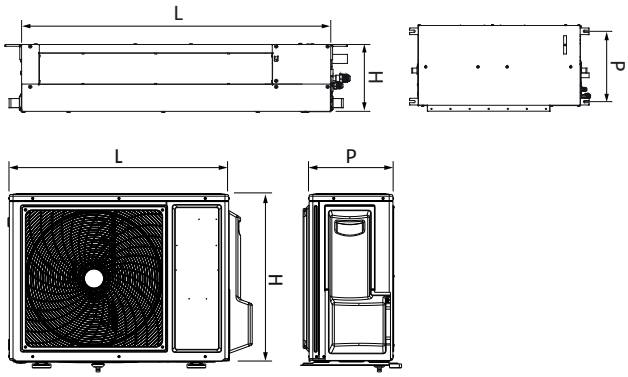

ERP

- Inverseur à conduite Monosplit
- Chauffe-eau thermodynamique R32, faible impact environnemental
- Avec une télécommande avec fil
- L'unité intérieure de 185 mm de hauteur

Description	Unité type	H mm	L mm	P mm	Poids net kg
AMD 35 PA	Intérieur	185	850	420	15,5
AARIA MONO 35 PLUS	Extérieur	550	800	280	31,5
AMD 50 PA	Intérieur	185	1170	420	21,5
AARIA MONO 50 PLUS	Extérieur	614	820	338	37,8

Les climatiseurs AARIA MONO PLUS, à installation à conduite, sont conçus pour un environnement résidentiel de petite et moyenne taille, afin de permettre des solutions à rendement énergétique élevé et au design moderne. L'unité avec le réfrigérant R32 à faible impact environnemental atteint les classes de rendement énergétique A+++/A++.
La gamme AARIA MONO PLUS - AMD comprend deux modèles de 3,5 kW et 5,0 kW.
La turbine de l'unité intérieure est canalisable, avec trois vitesses permettant d'atteindre des niveaux de silence élevés. Avec une hauteur de 185 mm, l'unité est l'une des plus compactes de sa catégorie. L'unité extérieure est dotée d'un compresseur rotatif à rendement élevé pour réduire les vibrations et se caractérise par une isolation acoustique parfaite.

- Fonction QUIET pour un fonctionnement ultra-silencieux
- Fonction DEHUMIDIFICATION
- Fonction AUTORESTART en cas de panne de courant
- Mode POWER pour atteindre rapidement la température
- Unité extérieure complète avec couvercles de fixation
- Contrôle câblé standard.

DONNÉES TECHNIQUES

Description	Rendement en refroi-dissement (T=+35 °C) kW	Consommation annuelle kWh/an	Rendement en chauffage (Pdesign T=-10 °C) kW	Consommation annuelle kWh/an	Unité type	Fixations liquides mm	Fixations gaz mm	L/H max m	Classe de rendement énergétique SEER	Classe de rendement énergétique SCOP	Code
AMD 35 PA	3,5	187	3	1025	Intérieur				A++	A	**20151424**
AARIA MONO 35 PLUS					Extérieur						**20151557**
AARIA AMD 35 PA SET						6,35	9,52	15/10			**20161585**
AMD 50 PA	5	264	4,5	1425	Intérieur				A++	A	**20151425**
AARIA MONO 50 PLUS					Extérieur						**20151558**
AARIA AMD 50 PA SET						6,35	12,7	25/15			**20161586**

Les données et les classes de rendement sont déclarées conformes à la norme EN 14825 pour une zone climatique tempérée.
Les performances se réfèrent aux conditions suivantes :
- Refroidissement : température de l'air à l'entrée de l'unité intérieure 27 °C Tb.s., 19 °C Tb.u.
- Chauffage : température de l'air à l'entrée de l'unité intérieure 20 °C Tb.s.

Climatiseurs muraux à mono-inverseur

AARIA START



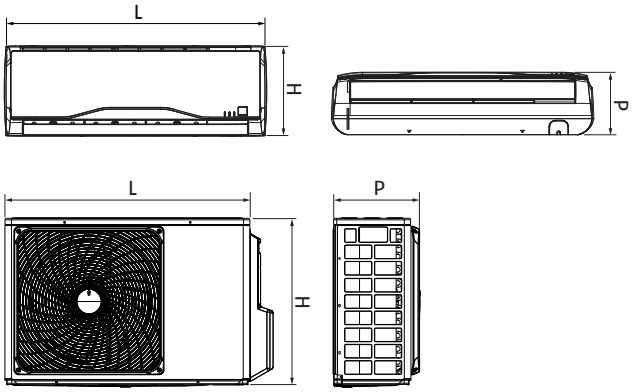

ERP

- Inverseur mural Monosplit
- Chauffe-eau thermodynamique R32, faible impact environnemental
- Classe de rendement énergétique A++/A+

Description	Unité type	H mm	L mm	P mm	Poids net kg
AMW 25 ST	Intérieur	280	820	195	8,8
AARIA START 25	Extérieur	540	780	245	27,0
AMW 35 ST	Intérieur	280	820	195	8,8
AARIA START 35	Extérieur	540	780	245	28,0
AMW 50 ST	Intérieur	318	1008	225	11,6
AARIA START 50	Extérieur	614	820	338	37,8
AMW 70 ST	Intérieur	335	1125	240	14,0
AARIA START 70	Extérieur	697	890	353	51,0

Les climatiseurs AARIA START, à installer au mur, sont les solutions Riello idéales pour les petites et moyennes maisons. L'unité avec le réfrigérant R32 à faible impact environnemental atteint des valeurs de rendement énergétique équivalentes à la classe A++/A+, grâce à la technologie à inverseur.
La gamme AARIA START comprend quatre modèles de 2,6 kW jusqu'à 7,0 kW lors du refroidissement.
La turbine de l'unité murale intérieure à 4 vitesses vous permet d'atteindre des niveaux de silence élevés, jusqu'à 20 dB(A), à une vitesse extrêmement faible. L'unité extérieure est équipée d'un compresseur rotatif à rendement élevé avec une isolation acoustique.
Grâce à la télécommande à infrarouge fournie, il est possible de gérer toutes les fonctions de l'unité.
Les climatiseurs AARIA START peuvent être équipés d'un kit Wi-Fi en option, pour une gestion complète à l'aide d'une APPLI RiCLOUD AC dédiée.

- Mode SMART pour un fonctionnement automatique
- Fonction SLEEP pour un confort nocturne maximal
- Fonction QUIET pour un fonctionnement ultra-silencieux
- Fonction AUTORESTART si l'alimentation électrique est interrompue
- Unité extérieure complète avec couvercles de raccordement
- Télécommande infrarouge fournie

DONNÉES TECHNIQUES

Description	Rendement en refroidissement (T=+35 °C) kW	Consommation annuelle kWh/an	Rendement en chauffage (Pdesign T=-10 °C) kW	Consommation annuelle kWh/an	Unité type	Fixations liquides mm	Fixations gaz mm	L/H max m	Classe de rendement énergétique SEER	Classe de rendement énergétique SCOP	Code
AMW 25 ST	2,6	147	2,4	839	Intérieur				A++	A+	**20139544**
AARIA START 25					Extérieur						**20139542**
AARIA AMW 25 START SET						6,35	9,52	15/10			**20140092**
AMW 35 ST	3,6	186	3,2	1123	Intérieur				A++	A+	**20139545**
AARIA START 35					Extérieur						**20139546**
AARIA AMW 35 START SET						6,35	9,52	15/10			**20140095**
AMW 50 ST	5,2	268	5,2	1819	Intérieur				A++	A+	**20139547**
AARIA START 50					Extérieur						**20139548**
AARIA AMW 50 START SET						6,35	12,7	25/15			**20140096**
AMW 70 ST	7,0	350	5,6	1963	Intérieur				A++	A+	**20139549**
AARIA START 70					Extérieur						**20139550**
AARIA AMW 70 START SET						6,35	12,7	25/15			**20140106**

Les données et les classes de rendement sont déclarées conformes à la norme EN 14825 pour une zone climatique tempérée.
Les performances se réfèrent aux conditions suivantes :
- Refroidissement : température de l'air à l'entrée de l'unité intérieure 27 °C Tb.s., 19 °C Tb.u.
- Chauffage : température de l'air à l'entrée de l'unité intérieure 20 °C Tb.s.

ACCESSOIRES

Dessin	Description	Code
	Kit d'interface Wi-Fi pour climatiseur	**20194065**

Climatiseurs multi-inverseurs

AARIA MULTI PLUS

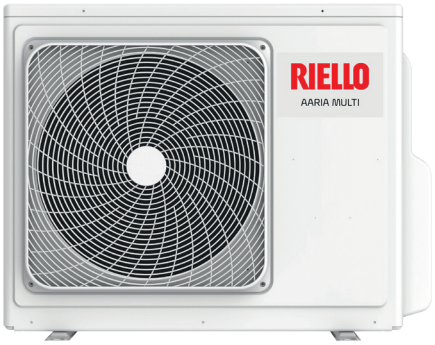

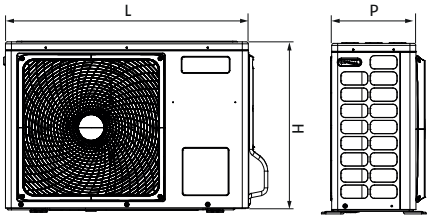

ERP

- Climatiseur à inverseur CC Multisplit
- Multigamme jusqu'à 4 unités intérieures
- Chauffe-eau thermodynamique R32 à faible impact environnemental

Description	Unité type	H mm	L mm	P mm	Poids net kg
AARIA MULTI 250 P	Extérieur	553	800	275	36
AARIA MULTI 355 P	Extérieur	700	890	340	51
AARIA MULTI 370 P	Extérieur	700	890	340	54
AARIA MULTI 475 P	Extérieur	700	890	340	61
AARIA MULTI 485 P	Extérieur	700	890	340	61
AARIA MULTI 590 P	Extérieur	760	920	372	66

La gamme AARIA MULTI PLUS a été conçue pour desservir plusieurs pièces avec l'utilisation d'une seule unité extérieure. La principale caractéristique est la flexibilité des choix des unités intérieures avec un large choix d'unités murales, à conduite et à cassette.
AARIA MULTI PLUS est disponible en 5 modèles de 5 kW à 8,5 kW de puissance de réfrigération produite, offrant des performances énergétiques de pointe. L'unité avec le réfrigérant R32 à faible impact environnemental atteint des valeurs de rendement énergétique équivalentes à la classe A++/A+, grâce à la technologie à inverseur. L'unité extérieure en métal qui est pré-revêtue pour résister aux intempéries dispose de couvercles de fixation et d'une grille frontale en plastique.
Le compresseur ROTATIF DOUBLE à rendement élevé peut réduire les vibrations au minimum.

- Unité de condensat avec jusqu'à 4 fixations pour les unités intérieures
- Large gamme d'unités intérieures : murales, à cassette et à conduite
- Technologie à inverseur CC
- Taux de rendement énergétique saisonnier SCOP et SEER élevés
- Tuyaux jusqu'à 100 m de long
- Limite de fonctionnement de l'unité extérieure : AARIA MULTI 250 P jusqu'à -15 °C en mode chauffage et jusqu'à +43 °C en mode refroidissement ; AARIA MULTI 355 - 590 P jusqu'à -25 °C en mode chauffage et jusqu'à +43 °C en mode refroidissement
- Dimensions compactes
- Classe de rendement énergétique élevée pour une faible consommation.

DONNÉES TECHNIQUES

Description	Unité type	Combinaison d'unités intérieures	Rendement en refroidissement (T=+35 °C) kW	Rendement en chauffage (Pdesign T=-10 °C) kW	Fixations liquides mm	Fixations gaz mm	Classe de rendement énergétique SEER	Classe de rendement énergétique SCOP	Code
AARIA MULTI 250 P	DUAL (1:2)	2x3,5	5,0	5,2	2x6,35	2x9,52	A++	A+	**20171566**
AARIA MULTI 355 P	TRIAL (1:3)	3x2,5	5,5	4,7	3x6,35	3x9,52	A++	A+	**20175226**
AARIA MULTI 370 P	TRIAL (1:3)	3x2,5	7,0	6,0	3x6,35	3x9,52	A++	A+	**20175227**
AARIA MULTI 475 P	QUADRI (1:4)	4x2,5	7,5	6,3	4x6,35	3x9,52+1x12,7	A++	A+	**20175228**
AARIA MULTI 485 P	QUADRI (1:4)	4x2,5	8,5	7,0	4x6,35	3x9,52+1x12,7	A++	A+	**20175229**
AARIA MULTI 590 P	PENTA (1:5)	5x2,5	9,0	7,2	5x6.35	3x9.52+2x12.7	A++	A+	**20175230**

Les données et les classes de rendement sont déclarées conformes à la norme EN 14825 pour une zone climatique tempérée.
Les performances se réfèrent aux conditions suivantes :
- Refroidissement : température de l'air à l'entrée de l'unité intérieure 27 °C Tb.s., 19 °C Tb.u.
- Chauffage : température de l'air à l'entrée de l'unité intérieure 20 °C Tb.s.

DONNÉES TECHNIQUES DES UNITÉS INTÉRIEURES MURALES



Description	Rendement en refroidissement kW	Rendement en chauffage kW	Puissance absorbée W	Alimentation électrique V/Ph/Hz	Volume maximal d'air traité m³/h	Dimensions (H/L/P) mm	Tuyauterie de liquide Ømm	Tuyauterie de gaz Ømm	Code
AMW 20 P	2	2,3	25	230/1/50	600	280/855/200	6,35	9,52	**20148316**
AMW 25 P	2,5	2,8	25	230/1/50	600	280/855/200	6,35	9,52	**20127839**
AMW 35 P	3,5	3,8	25	230/1/50	650	280/855/200	6,35	9,52	**20127841**
AMW 50 P	5,2	6,0	40	230/1/50	900	332/997/230	6,35	12,70	**20127842**
AMW 70 P	7,0	8,1	45	230/1/50	1100	336/1115/243	9,52	15,88	**20148318**

DONNÉES TECHNIQUES DES UNITÉS INTÉRIEURES DE PLAFOND/PLANCHER



Description	Rendement en refroidissement kW	Rendement en chauffage kW	Puissance absorbée W	Alimentation électrique V/Ph/Hz	Volume maximal d'air traité m³/h	Dimensions (H/L/P) mm	Tuyauterie de liquide Ømm	Tuyauterie de gaz Ømm	Code
AMS 35 P	3,5	4,0	30	230/1/50	750	680/1000/230	6,35	9,52	**20151552**
AMS 50 P	5,0	5,8	30	230/1/50	880	680/1000/230	6,35	12,70	**20151553**
AMS 70 P	7,0	7,5	120	230/1/50	1250	680/1325/230	9,52	15,88	**20151554**

DONNÉES TECHNIQUES DES UNITÉS INTÉRIEURES DE PLANCHER



Description	Rendement en refroidissement kW	Rendement en chauffage kW	Puissance absorbée W	Alimentation électrique V/Ph/Hz	Volume maximal d'air traité m³/h	Dimensions (H/L/P) mm	Tuyauterie de liquide Ømm	Tuyauterie de gaz Ømm	Code
AMC 25 P	2,5	2,8	40	230/1/50	400	600/700/210	6,35	9,52	**20151549**
AMC 35 P	3,4	3,5	40	230/1/50	450	600/700/210	6,35	9,52	**20151550**
AMC 42 P	4,2	4,7	40	230/1/50	530	600/700/210	6,35	9,52	**20151551**

DONNÉES TECHNIQUES DES UNITÉS INTÉRIEURES À CASSETTE



Description	Rendement en refroidissement kW	Rendement en chauffage (Pdesign) kW	Puissance absorbée W	Alimentation électrique V/Ph/Hz	Volume maximal d'air traité m³/h	Dimensions (H/L/P) mm	Tuyauterie de liquide Ømm	Tuyauterie de gaz Ømm	Code
AMK 25 P	2,6	3,2	33	230/1/50	510	260/570/570	6,35	9,52	**20151428**
PANNEAU 4 VOIES AMK 25-35-50 P						60/700/700			**20151431**
SET AMK 25 P									**20154918**
AMK 35 P	3,5	4,0	35	230/1/50	620	260/570/570	6,35	9,52	**20151429**
PANNEAU 4 VOIES AMK 25-35-50 P						60/700/700			**20151431**
SET AMK 35 P									**20154921**
AMK 50 P	5,0	5,5	38	230/1/50	700	260/570/570	6,35	12,70	**20151430**
PANNEAU 4 VOIES AMK 25-35-50 P						60/700/700			**20151431**
SET AMK 50 P									**20154920**
AMK 70 P	7,1	8,0	50	230/1/50	1260	204/840/840	9,52	15,88	**20151432**
PANNEAU 4 VOIES AMK 70 P						50/950/950			**20151433**
SET AMK 70 P									**20155179**

DONNÉES TECHNIQUES DES UNITÉS INTÉRIEURES À CONDUITE

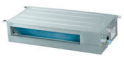

Description	Rendement en refroidissement kW	Rendement en chauffage (Pdesign) kW	Puissance absorbée W	Alimentation électrique V/Ph/Hz	Volume maximal d'air traité m³/h	Dimensions (H/L/P) mm	Tuyauterie de liquide Ømm	Tuyauterie de gaz Ømm	Code
AMD 25 PA	2,5	3,0	17	230/1/50	530	185/850/420	6,35	9,52	**20151422**
AMD 35 PA	3,5	4,0	28	230/1/50	600	185/850/420	6,35	9,52	**20151424**
AMD 50 PA	5,0	5,5	55	230/1/50	900	185/1170/420	6,35	12,70	**20151425**
AMD 70 PA	7,1	7,5	65	230/1/50	1000	185/1170/420	9,52	15,88	**20151426**
AMD 70 PB	7,1	8,0	200	230/1/50	1440	248/1100/700	9,52	15,88	**20151427**

ACCESSOIRES

Dessin	Description	Code
	Kit d'interface Wi-Fi pour le climatiseur modèle AMW P	**20194065**
	Télécommande IR	**20192803**
	Panneau récepteur de télécommande IR	**20160625**
	Télécommande à fil pour les modèles AMK P	**20187243**
	Commande centralisée à afficheur tactile N (compatible avec les modèles à partir d'AARIA MULTI 355 P)	**20133642**

Les données et les classes de rendement sont déclarées conformes à la norme EN 14825 :
- Refroidissement : Température de l'air à l'entrée 27 °C Tb.s., 19 °C Tb.u. ; température de l'air extérieur 35 °C Tb.s.
- Chauffage : Température de l'air à l'entrée 20 °C Tb.s, température de l'air extérieur 7 °C Tb.s/6 °C Tb.u.

Pour les configurations du système, voir la fiche technique.

Climatiseurs monoblocs

AARIA ONE INVERTER



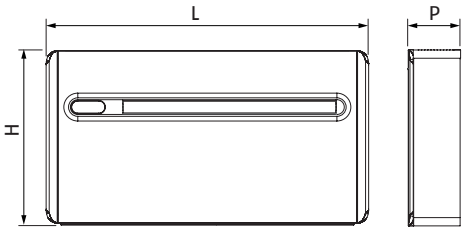

- Sans unité extérieure
- Inverseur monobloc avec télécommande
- Réfrigérant R410A
- Fonctionnement du chauffe-eau thermodynamique

Description	H mm	L mm	P mm	Poids net kg
AARIA ONE INVERTER 25	555	1030	170	46,5

AARIA ONE INVERTER est la solution de Riello pour les climatiseurs sans unité extérieure, qui élimine toute perturbation du point de vue décoratif à l'extérieur de la maison. En effet, elle permet de réduire considérablement l'impact esthétique des unités extérieures, notamment dans tous les cas où il est nécessaire de préserver le patrimoine artistique, tels que les bâtiments historiques, les musées, les villas, où l'on ne veut pas renoncer à la climatisation en été et au chauffage en hiver, ou pour toutes les applications dans lesquelles on veut supprimer la présence de l'unité extérieure.
L'unité AARIA ONE INVERTER peut être installée sur n'importe quel mur périphérique en version au sol ou suspendue, en faisant des trous de 162 millimètres dans le mur.
L'impact esthétique est également réduit de manière significative à l'intérieur de la maison grâce à une profondeur de seulement 170 mm, plus petite que les unités de climatisation intérieures conventionnelles. La puissance de réfrigération délivrée dans des conditions de confort est de 2,04 kW et en mode chauffe-eau thermodynamique de 2,1 kW. Si nécessaire, le mode Power peut être sélectionné, ce qui permet d'atteindre la température souhaitée dans les plus brefs délais ; une fois atteinte, AARIA ONE INVERTER repasse en mode confort.
La télécommande infrarouge est fournie en standard, et il y a également un panneau de contrôle embarqué dans la machine qui vous permet de régler n'importe quelle fonction, y compris la fonction « lock » qui empêche toute utilisation inappropriée de l'appareil.

- Compresseur à inverseur
- Fonctionnement électrique
- Installation facile : seulement deux trous
- Installation au sol ou suspendue
- Profondeur réduite
- Plateau de condensation chauffé en permanence.

DONNÉES TECHNIQUES

Description	Puissance de refroidissement kW	Puissance thermique kW	Puissance de refroidissement absorbée W	Puissance de chauffage absorbée W	Niveau de pression acoustique (max/min) dB(A) (1)	Classe de rendement énergétique SEER	Classe de rendement énergétique SCOP	Code
AARIA ONE INVERTER 25	2,04	2,1	630	638	40/31	A+	A	**20131342**

La performance se réfère aux conditions suivantes :
- refroidissement : température de l'air ambiant 27 °C, température de l'air extérieur 35 °C.
- chauffage : température de l'air ambiant 20 °C, température de l'air extérieur 7 °C.

(1) Valeurs se référant à une distance de 2 m de la machine à l'intérieur.

CLIMATISEURS PROFESSIONNELS

CLIMATISEURS POUR LES ENVIRONNEMENTS COMMERCIAUX

MONO-INVERSEUR CORRESPONDANCE

MURAL	PLAFOND/PLANCHER	CASSETTE	À CONDUITE
			
AARIA PRO AMW 70 P	AARIA PRO AMS 70-170 P	AARIA PRO AMK 70-170 P	AARIA PRO AMD 70-170 P
page 434	page 435	page 437	page 439

Climatiseurs muraux à mono-inverseur

AARIA PRO P-AMW



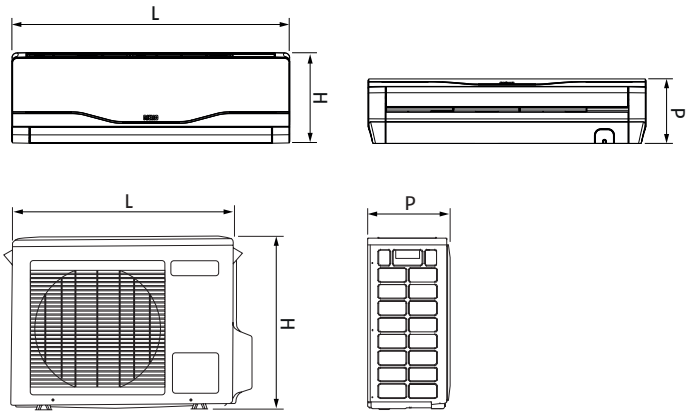

ERP

- Inverseur mural monosplit
- Chauffe-eau thermodynamique avec R32 à faible impact environnemental
- Classe énergétique jusqu'à A+++/A++ pour la faible consommation

Description	Unité type	H mm	L mm	P mm	Poids net kg
AMW 70 P	Intérieur	336	1115	243	16,0
AARIA PRO P 1070 M	Extérieur	730	860	308	46

La série AARIA PRO P-AMW est la solution de plafond idéale pour la climatisation des locaux commerciaux de moyenne/grande taille tels que les magasins, les bureaux et les bâtiments publics. AARIA PRO offre des puissances de refroidissement de 7,3 à 12,9 kW, avec une alimentation monophasée pour les puissances de 1070 à 1125 et une alimentation triphasée pour les puissances de 1125 à 1140.
Les limites de fonctionnement élevées (jusqu'à -15 °C) garantissent une utilisation efficace tant pour le refroidissement en été que pour le chauffage en hiver, avec un rendement saisonnier élevé. Les unités intérieures de plafond ont un contrôle élevé du débit d'air, à la fois dans le sens horizontal et vertical, grâce aux ailettes motorisées à cinq niveaux.
Toutes les machines permettent un raccordement pour l'introduction d'air frais dans l'espace intérieur.
Les gammes sont livrées avec une télécommande infrarouge.

- Fonction AUTORESTART en cas de panne de courant
- Unité intérieure avec turbine adaptée pour un fonctionnement silencieux
- Entretien et accessibilité aisés des filtres
- Prise d'air frais extérieur possible
- Contrôle infrarouge inclus.

DONNÉES TECHNIQUES

Description	Unité type	Alimentation électrique V/Ph/Hz	Fixations liquides mm	Raccords gaz mm	L/H max m	Production en mode refroidissement (T=+35 °C)		Production en mode chauffage (T=+7 °C)		Classe de rendement énergétique		Code
						kW	SEER	kW	SCOP	SEER	SCOP	
AARIA PRO P 1070 M	Extérieur	230/1/50								A++	A+	**20153499**
AMW 70 P	Intérieur	230/1/50								-	-	**20148318**
AARIA PRO P 70 M SET			9,52	15,88	25/15	7,0	7,1	8,0	4,0	-	-	**20166998**

Les données et les classes de rendement sont déclarées conformément à la norme EN 14825 pour la zone climatique tempérée. Le taux de rendement énergétique saisonnier (SEER et SCOP) n'est disponible que pour les unités de moins de 12 kW.
La performance se réfère aux conditions suivantes :
- refroidissement : température de l'air à l'entrée de l'unité intérieure 27 °C Tb.s., 19 °C Tb.u.
- chauffage : température de l'air à l'entrée de l'unité intérieure 20 °C Tb.s.

Climatiseurs mono-inverseur plafond/plancher

AARIA PRO P-AMS



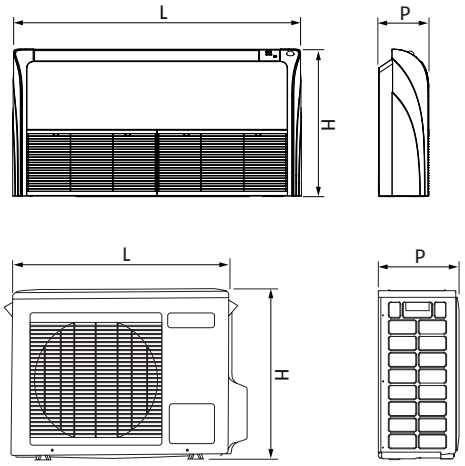

ERP

- Inverseur plafond/plancher Monosplit
- Chauffe-eau thermodynamique avec R32 à faible impact environnemental
- Classe énergétique jusqu'à A++/A

Description	Unité type	H mm	L mm	P mm	Poids net kg
AMS 70 P	Intérieur	680	1000	230	26,0
AARIA PRO P 1070 M	Extérieur	730	860	308	46
AMS 100 P	Intérieur	680	1325	230	33,5
AARIA PRO P 1100 M	Extérieur	760	920	372	60
AMS 125 P	Intérieur	680	1650	230	43,0
AARIA PRO P 1125 M	Extérieur	965	950	370	83
AMS 125 P	Intérieur	680	1650	230	43,0
AARIA PRO P 1125 T	Extérieur	965	950	370	85
AMS 140 P	Intérieur	680	1650	230	43
AARIA PRO P 1140 T	Extérieur	1350	950	370	105

La série AARIA PRO P-AMS est la solution de plafond idéale pour la climatisation des locaux commerciaux de moyenne/grande taille tels que les magasins, les bureaux et les bâtiments publics. AARIA PRO offre des puissances de refroidissement de 7,3 à 12,9 kW, avec une alimentation monophasée pour les puissances de 1070 à 1125 et une alimentation triphasée pour les puissances de 1125 à 1140.
Les limites de fonctionnement élevées (jusqu'à -15 °C) garantissent une utilisation efficace tant pour le refroidissement en été que pour le chauffage en hiver, avec un rendement saisonnier élevé.
Les unités intérieures de plafond ont un contrôle élevé du débit d'air, à la fois dans le sens horizontal et vertical, grâce aux ailettes motorisées à cinq niveaux. Toutes les machines permettent un raccordement pour l'introduction d'air frais dans l'espace intérieur.
Les gammes sont livrées avec une télécommande infrarouge.

- Fonction AUTORESTART en cas de panne de courant
- Unité intérieure avec turbine adaptée pour un fonctionnement silencieux
- Entretien et accessibilité aisés des filtres
- Prise d'air frais extérieur possible
- Contrôle infrarouge inclus.

DONNÉES TECHNIQUES

Description	Unité type	Alimentation électrique V/Ph/Hz	Fixations liquides mm	Raccords gaz mm	L/H max m	Production en mode refroidissement (T=+35 °C)		Production en mode chauffage (T=+7 °C)		Classe de rendement énergétique		Code
						kW	SEER	kW	SCOP	SEER	SCOP	
AARIA PRO P 1070 M	Extérieur	230/1/50								A++	A	**20153499**
AMS 70 P	Intérieur	230/1/50								-	-	**20151554**
AARIA PRO AMS P 70M SET			9,52	15,88	25/15	6,9	6,1	7,5	3,8	-	-	**20166939**
AARIA PRO P 1100 M	Extérieur	230/1/50								A+	A	**20159411**
AMS 100 P	Intérieur	230/1/50								-	-	**20159404**
AARIA PRO AMS P 100M SET			9,52	15,88	50/30	9,5	6,03	10,2	3,8	-	-	**20167018**
AARIA PRO P 1125 M	Extérieur	230/1/50										**20159412**
AMS 125 P	Intérieur	230/1/50								-	-	**20159405**
AARIA PRO AMS P 125M SET			9,52	15,88	50/30	12	5,86	12,5	3,81			**20167019**
AARIA PRO P 1125 T	Extérieur	400/3/50										**20159413**
AMS 125 P	Intérieur	230/1/50								-	-	**20159405**
AARIA PRO AMS P 125T SET			9,52	15,88	50/30	12	5,86	12,5	3,81			**20167020**
AARIA PRO P 1140 T	Extérieur	400/3/50										**20159414**
AMS 140 P	Intérieur	230/1/50								-	-	**20159406**
AARIA PRO AMS P 140T SET			9,52	15,88	75/30	12,9	6,1	14,1	4,0			**20167021**

Les données et les classes de rendement sont déclarées conformément à la norme EN 14825 pour la zone climatique tempérée. Le taux de rendement énergétique saisonnier (SEER et SCOP) n'est disponible que pour les unités de moins de 12 kW.
La performance se réfère aux conditions suivantes :
- refroidissement : température de l'air à l'entrée de l'unité intérieure 27 °C Tb.s., 19 °C Tb.u.
- chauffage : température de l'air à l'entrée de l'unité intérieure 20 °C Tb.s.

ACCESSOIRES

Dessin	Description	Code
	Contrôle câblé	**20187243**

Climatiseurs à mono-inverseur

AARIA PRO P-AMK



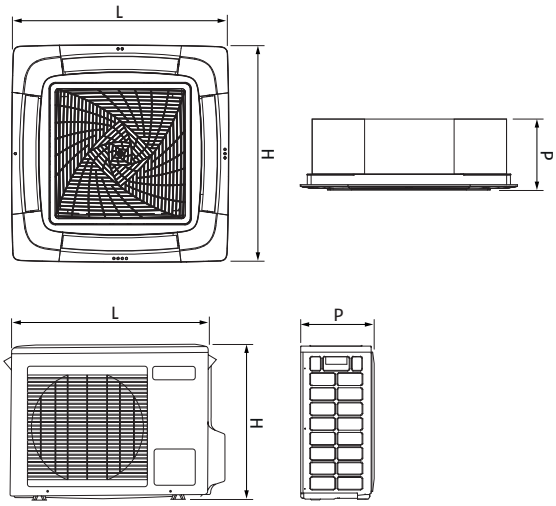

ERP

- Cassette à inverseur Monosplit
- Chauffe-eau thermodynamique avec R32 à faible impact environnemental
- Classe énergétique jusqu'à A++/A

Description	Unité type	H mm	L mm	P mm	Poids net kg
AMK 70 P	Interne	840	840	204	27
AARIA PRO P 1070 M	Externe	730	860	308	46
Panneau de recouvrement		950	950	50	6,5
AMK 100 P	Interne	840	840	246	31
AARIA PRO P 1100 M	Externe	760	920	372	60
Panneau de recouvrement		950	950	50	6,5
AMK 125 P	Interne	840	840	288	32,0
AARIA PRO P 1125 M	Externe	965	950	370	83
Panneau de recouvrement		950	950	50	6,5
AMK 125 P	Interne	840	840	288	32,0
AARIA PRO P 1125 T	Externe	965	950	370	85
Panneau de recouvrement		950	950	50	6,5
AMK 140 P	Interne	840	840	288	32,0
AARIA PRO P 1140 T	Externe	1350	950	370	105
Panneau de recouvrement		950	950	50	6,5

La série AARIA PRO P-AMK est la solution à cassette idéale pour la climatisation des locaux commerciaux de moyenne/grande taille tels que les magasins, les bureaux et les bâtiments publics.
AARIA PRO P offre des puissances de refroidissement de 7,1 kW à 12,2 kW, avec une alimentation monophasée pour les puissances de 1070 à 1125 et une alimentation triphasée pour les puissances de 1025 à 1140. Les limites de fonctionnement élevées (jusqu'à -15 °C) garantissent une utilisation efficace tant pour le refroidissement en été que pour le chauffage en hiver, avec un rendement saisonnier élevé. Les unités d'intérieur à cassette AMK-P sont conçues pour une installation encastrée au plafond et leurs dimensions sont de 840x840 mm.
Le design comprend un panneau de recouvrement en plastique avec prise d'air centrale et distribution à 4 voies, avec ventilation orientable individuellement. L'unité est livrée avec un contrôle infrarouge.

- Fonction AUTORESTART en cas de panne de courant
- Unité intérieure avec turbine adaptée pour un fonctionnement silencieux
- Pompe à condensation embarquée dans l'unité
- Entretien et accessibilité aisés des filtres
- Prise d'air supplémentaire possible
- Contrôle infrarouge.

DONNÉES TECHNIQUES

Description	Unité type	Alimentation en énergie électrique V/Ph/Hz	Fixations liquides mm	Raccords gaz mm	L/H max m	Production en mode refroidissement (T=+35 °C)		Production en mode chauffage (T=+7 °C)		Classe de rendement énergétique		Code
										SEER	SCOP	
						kW	SEER	kW	SCOP			
AARIA PRO P 1070 M	Extérieur	230/1/50								A++	A	**20153499**
AMK 70 P	Intérieur	230/1/50								-	-	**20151432**
Panneau de recouvrement										-	-	**20151433**
AARIA PRO AMK P 70M SET			9,52	15,88	25/15	7,1	6,1	8,0	3,8	-	-	**20167000**
AARIA PRO P 1100 M	Extérieur	230/1/50								A+	A	**20159411**
AMK 100 P	Intérieur	230/1/50								-	-	**20158940**
Panneau de recouvrement										-	-	**20151433**
AARIA PRO AMK P 100M SET			9,52	15,88	50/30	9,0	5,7	10,1	3,8	-	-	**20167001**
AARIA PRO P 1125 M	Extérieur	230/1/50								-	-	**20159412**
AMK 125 P	Intérieur	230/1/50								-	-	**20158941**
Panneau de recouvrement										-	-	**20151433**
AARIA PRO AMK P 125M SET			9,52	15,88	50/30	12	5,9	12,3	3,7	-	-	**20167003**
AARIA PRO P 1125 T	Extérieur	400/3/50								-	-	**20159413**
AMK 125 P	Intérieur	230/1/50								-	-	**20158941**
Panneau de recouvrement										-	-	**20151433**
AARIA PRO AMK P 125T SET			9,52	15,88	50/30	12	5,9	12,3	3,7	-	-	**20167004**
AARIA PRO P 1140 T	Extérieur	400/3/50								-	-	**20159414**
AMK 140 P	Intérieur	230/1/50								-	-	**20158942**
Panneau de recouvrement										-	-	**20151433**
AARIA PRO AMK P 140T SET			9,52	15,88	75/30	12,2	5,1	14,3	3,7	-	-	**20167005**

Les données et les classes de rendement sont déclarées conformément à la norme EN 14825 pour la zone climatique tempérée. Le taux de rendement énergétique saisonnier (SEER et SCOP) n'est disponible que pour les unités de moins de 12 kW.
La performance se réfère aux conditions suivantes :
- refroidissement : température de l'air à l'entrée de l'unité intérieure 27 °C Tb.s., 19 °C Tb.u.
- chauffage : température de l'air à l'entrée de l'unité intérieure 20 °C Tb.s.

ACCESSOIRES

Dessin	Description	Remarque	Code
	Télécommande IR	(1)	**20192803**
	Panneau récepteur de télécommande IR	(1)	**20160625**
	Contrôle câblé		**20187243**

(1) Déjà inclus en standard dans les modèles AMK.

Climatiseurs à conduite à mono-inverseur

AARIA PRO P-AMD



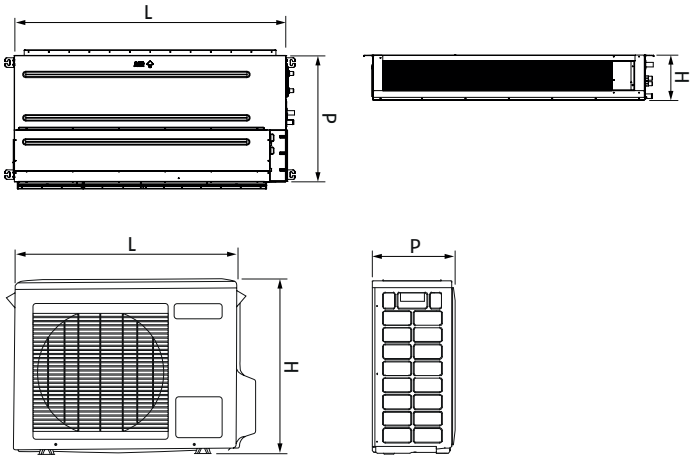

ERP

- Monosplit inverseur à conduite
- Chauffe-eau thermodynamique avec R32 à faible impact environnemental
- Classe énergétique jusqu'à A+/A

Description	Unité type	H mm	L mm	P mm	Poids net kg
AMD 70 PA	Intérieur	185	1170	420	21,5
AARIA PRO P 1070 M	Extérieur	730	860	308	46
AMD 70 PB	Intérieur	248	1100	700	36
AARIA PRO P 1070 M	Extérieur	730	860	308	46
AMD 100 PB	Intérieur	248	1500	700	35
AARIA PRO P 1100 M	Extérieur	760	920	372	60
AMD 125 PB	Intérieur	248	1500	700	52
AARIA PRO P 1125 M	Extérieur	965	950	370	83
AMD 125 PC	Intérieur	425	1350	490	61
AARIA PRO P 1125 M	Extérieur	965	950	370	83
AMD 125 PB	Intérieur	248	1500	700	52
AARIA PRO P 1125 T	Extérieur	965	950	370	85
AMD 125 PC	Intérieur	425	1350	490	61
AARIA PRO P 1125 T	Extérieur	965	950	370	85
AMD 140 PB	Intérieur	248	1500	700	52,0
AARIA PRO P 1140 T	Extérieur	1350	950	370	105
AMD 140 PC	Intérieur	425	1350	490	61,0
AARIA PRO P 1140 T	Extérieur	1350	950	370	105

La série AARIA PRO P-AMD est la solution à conduite idéale pour la climatisation des locaux commerciaux de moyenne/grande taille tels que les magasins, les bureaux et les bâtiments publics.
AARIA PRO P-ADM offre des puissances de refroidissement de 7,1 kW à 13,5 kW, avec une alimentation monophasée pour les puissances de 1070 à 1125 et une alimentation triphasée pour les puissances de 1125 à 1140. Les limites de fonctionnement élevées (jusqu'à -15 °C) garantissent une utilisation efficace tant pour le refroidissement en été que pour le chauffage en hiver, avec un rendement saisonnier parmi les plus élevés du marché. Les unités d'intérieur AMD sont préréglées pour les installations nécessitant des conduits d'air.
La taille compacte et la polyvalence de la gamme, avec des charges allant jusqu'à 250 Pa, permettent une grande variété d'installations. L'offre est complète avec le contrôle câblé.

- Fonction AUTORESTART en cas de panne de courant
- Entretien et accessibilité aisés des filtres
- Contrôle câblé inclus

DONNÉES TECHNIQUES

Description	Unité type	Alimentation électrique V/Ph/Hz	Fixations liquides mm	Raccords gaz mm	L/H max m	Charge Pa	Production en mode refroidissement (T=+35 °C)		Production en mode chauffage (T=+7 °C)		Classe de rendement énergétique		Code
											SEER	SCOP	
							kW	SEER	kW	SCOP			
AARIA PRO P 1070 M	Extérieur	230/1/50									A++	A	**20153499**
AMD 70 PA	Intérieur	230/1/50									–	–	**20151426**
AARIA PRO AMD P 70M SET A			9,52	15,88	25/15	0/40	7,1	6,1	7,5	3,8	–	–	**20167006**
AARIA PRO P 1070 M	Extérieur	230/1/50									A++	A+	**20153499**
AMD 70 PB	Intérieur	230/1/50									–	–	**20151427**
AARIA PRO AMD P 70M SET B			9,52	15,88	25/15	25/150	7,1	6,1	8,0	4,0	–	–	**20167008**
AARIA PRO P 1100 M	Extérieur	230/1/50									A+	A	**20159411**
AMD 100 PB	Intérieur	230/1/50									–	–	**20158936**
AARIA PRO AMD P 100M SET B			9,52	15,88	50/30	25/150	9,5	5,6	10,2	3,8	–	–	**20167009**
AARIA PRO P 1125 M	Extérieur	230/1/50									–	–	**20159412**
AMD 125 PB	Intérieur	230/1/50									–	–	**20158937**
AARIA PRO AMD P 125M SET B			9,52	15,88	50/30	25/150	11,9	5,6	12,2	3,8	–	–	**20167010**
AARIA PRO P 1125 M	Extérieur	230/1/50									–	–	**20159412**
AMD 125 PC	Intérieur	230/1/50									–	–	**20159407**
AARIA PRO AMD P 125M SET C			9,52	15,88	50/30	40/250	12	5,8	12,2	3,7	–	–	**20167014**
AARIA PRO P 1125 T	Extérieur	400/3/50									–	–	**20159413**
AMD 125 PB	Intérieur	230/1/50									–	–	**20158937**
AARIA PRO AMD P 125T SET B			9,52	15,88	50/30	25/150	11,9	5,6	12,2	3,6	–	–	**20167012**
AARIA PRO P 1125 T	Extérieur	400/3/50									–	–	**20159413**
AMD 125 PC	Intérieur	230/1/50									–	–	**20159407**
AARIA PRO AMD P 125T SET C			9,52	15,88	50/30	40/250	12	5,8	12,2	3,7	–	–	**20167015**
AARIA PRO P 1140 T	Extérieur	400/3/50									–	–	**20159414**
AMD 140 PB	Intérieur	230/1/50									–	–	**20158938**
AARIA PRO AMD P 140T SET B			9,52	15,88	75/30	25/150	12,5	6,1	14,5	3,8	–	–	**20167016**
AARIA PRO P 1140 T	Extérieur	400/3/50									–	–	**20159414**
AMD 140 PC	Intérieur	230/1/50									–	–	**20159408**
AARIA PRO AMD P 140T SET C			9,52	15,88	75/30	40/250	13,5	6,1	15	4	–	–	**20167017**

Les données et les classes de rendement sont déclarées conformément à la norme EN 14825 pour la zone climatique tempérée. Le taux de rendement énergétique saisonnier (SEER et SCOP) n'est disponible que pour les unités de moins de 12 kW.
La performance se réfère aux conditions suivantes :
- refroidissement : température de l'air à l'entrée de l'unité intérieure 27 °C Tb.s., 19 °C Tb.u.
- chauffage : température de l'air à l'entrée de l'unité intérieure 20 °C Tb.s.

ACCESSOIRES

Dessin	Description	Code
	Télécommande IR	**20192803**
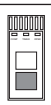	Panneau récepteur de télécommande IR	**20160625**



UNITÉS TERMINALES

VENTILO-CONVECTEURS 444

VENTILO-CONVECTEURS À CONDUITE 470

CHAUFFE-EAUX À AIR 473

VENTILO-CONVECTEURS

	VENTILO-CONVECTEURS	VENTILO-CONVECTEURS À PLAQUE RAYONNANTE
MONTAGE MURAL VENTILO-CONVECTEURS	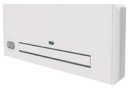 HELIOTERM DESIGN WALL 11-23 page 451 INSTALLATION VERTICALE R	
VENTILO-CONVECTEURS AVEC PANNEAUX	 HELIOTERM DESIGN INVERTER 11-46 page 451 INSTALLATION VERTICALE HORIZONTALE L R  HELIOTERM DESIGN S INVERTER 6-32 page 454 INSTALLATION VERTICALE L	 HELIOTERM DESIGN INVERTER PLUS 11-46 page 448 INSTALLATION VERTICALE L
VENTILO-CONVECTEURS POUR INSTALLATION ENCASTRÉE	 HELIOTERM IN INVERTER 11-46 page 465 INSTALLATION VERTICALE HORIZONTALE L R	 HELIOTERM IN INVERTER PLUS 11-46 page 465 INSTALLATION VERTICALE L
VENTILO-CONVECTEURS POUR INSTALLATION ENCASTRÉE EN BOÎTIER	 HELIOTERM INVISIBLE INVERTER 11-46 page 456 INSTALLATION VERTICALE L R  HELIOTERM INVISIBLE INVERTER PLAFOND 11-46 page 462 INSTALLATION HORIZONTALE L R	 HELIOTERM INVISIBLE INVERTER PLUS 11-46 page 459 INSTALLATION VERTICALE L

VENTILO-CONVECTEURS

COMMERCIAUX

MONTAGE MURAL VENTILO-CONVECTEURS



NUOVO ACU
NUOVO ACU F

ACU 12-93

page 473

VENTILO-CONVECTEURS POUR INSTALLATION ENCASTRÉE/À CONDUITE



FCU N

FCU 09-43

page 470

« À CASSETTE » VENTILO-CONVECTEURS



RK N HYDROLINE

RK 24N-96N

page 468

Ventilo-convecteurs muraux

Design Wall

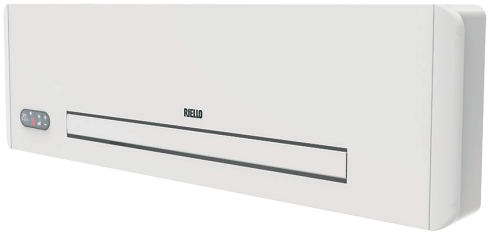

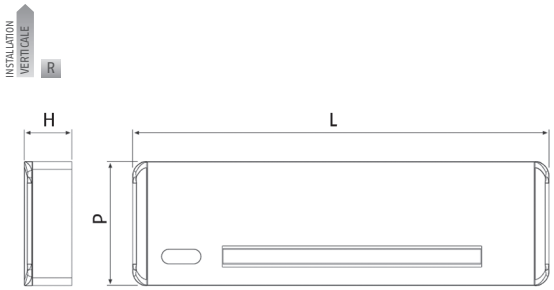

- Ventilo-convecteurs muraux avec moteur à inverseur sans balais

Description	H mm	L mm	P mm
DESIGN WALL 11	335	902	128
DESIGN WALL 17	335	1102	128
DESIGN WALL 23	335	1302	128

DESIGN WALL est la nouvelle gamme de ventilo-convecteurs muraux de Riello qui convient aux applications résidentielles et aux petits commerces.
Grâce au moteur CC sans balais, les ventilo-convecteurs DESIGN WALL peuvent fonctionner avec une modulation élevée du débit d'air, de 0 à 100 %, afin de maintenir une température confortable à l'intérieur des locaux et d'assurer un fonctionnement peu bruyant.
La gamme se caractérise par une esthétique ultra étroite, avec une profondeur de seulement 128 mm, pour garantir une parfaite intégration dans les espaces.
Des ailettes motorisées distribuent l'air uniformément dans toute la pièce.
Le DESIGN WALL est disponible en deux versions : équipé d'une télécommande et d'un afficheur tactile embarqué ou en combinaison avec le panneau de contrôle mural TOP (Design Wall 11-23P).
Trois modèles sont disponibles, avec une puissance de 1140 W à 2340 W en mode refroidissement, de 1610 W à 3250 W en mode chauffage.
Tous trois sont disponibles dans les deux versions avec télécommande ou panneau de contrôle mural TOP.

- Design ultra étroit
- 128 mm de profondeur, également avec une vanne à 2 ou 3 voies embarquée
- Ailettes motorisés pour une distribution d'air confortable
- Contrôle de l'afficheur tactile

DONNÉES TECHNIQUES

Description	Puissance de refroidissement 7 °C-12 °C (1) Watt	Puissance de chauffage 50 °C (2) Watt	Puissance de chauffage 70 °C - 60 °C (3) Watt	Débit d'air maximal (4) m³/h	Irradiation pression acoustique max-min (5) dB(A)	Remarque	Code
AVEC TÉLÉCOMMANDE							
DESIGN WALL 11	1140	1610	2780	320	39,7-24,9		**20186360**
DESIGN WALL 17	1620	2350	4120	430	42,4-25,2		**20186361**
DESIGN WALL 23	2340	3250	5720	540	42,6-25,8		**20186362**
EN COMBINAISON AVEC UN PANNEAU DE CONTRÔLE MURAL TOP							
DESIGN WALL 11 P	1140	1610	2780	320	39,7-24,9	(A)	**20186363**
DESIGN WALL 17 P	1620	2350	4120	430	42,4-25,2	(A)	**20186364**
DESIGN WALL 23 P	2340	3250	5720	540	42,6-25,8	(A)	**20186365**

Les performances se réfèrent aux conditions suivantes :
(1) Température de l'air ambiant 27 °C Tb.s. et 19 °C Tb.u.
(2) Température de l'air 20 °C Tb.s. et même débit d'eau obtenu en mode refroidissement.
(3) Température de l'air 20 °C Tb.s.
(4) Débit d'air mesuré avec des filtres nettoyés.
(5) Selon la norme UNI EN ISO 7779:2001.
(A) Accessoire obligatoire.

ACCESSOIRES

Dessin	Description	Remarque	Code
	Panneau de contrôle mural TOP (MAÎTRE). Panneau de contrôle électronique mural TACTILE LCD avec sonde d'ambiance et protocole de communication ModBus RTU. Le panneau de contrôle permet de gérer la température ambiante grâce à sa sonde de température ou à la sonde embarquée du ventilo-convecteur. Le panneau permet de contrôler un ou plusieurs (jusqu'à un maximum de 30) ventilo-convecteurs grâce à l'électronique embarquée pour le panneau de contrôle mural TOP.	(1)	**20181383**
	Kit de vanne motorisée à 3 voies.		**20099251**
	Kit de vanne motorisée à 2 voies.		**20099250**
	Kit de robinets à 2 voies.		**20117090**

(1) Accessoire obligatoire pour le Design Wall 11P-23P.

Ventilo-convecteur

Design Inverter Plus



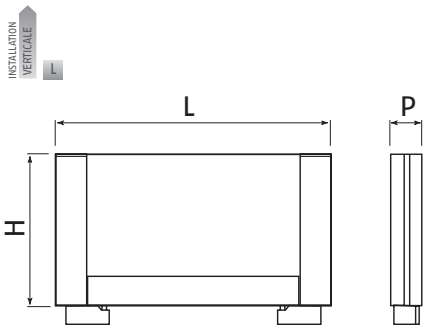

- Ventilo-convecteurs tangentiels à plaque rayonnante et moteur à inverseur sans balais

Description	H mm	L mm	P mm
DESIGN INVERTER PLUS 11	580	760	130
DESIGN INVERTER PLUS 21	580	960	130
DESIGN INVERTER PLUS 33	580	1160	130
DESIGN INVERTER PLUS 40	580	1360	130
DESIGN INVERTER PLUS 46	580	1560	130

DESIGN INVERTER PLUS est le TOP de ce que Riello a à offrir pour les ventilo-convecteurs. Il est idéal pour offrir un confort supérieur en mode chauffage.
Les unités DESIGN INVERTER PLUS, grâce à leur principe de fonctionnement exclusif, l'effet convectif et ventilant à l'effet rayonnant du panneau frontal, augmentent le bien-être des locaux.
En plus de l'effet rayonnant, toute la gamme est équipée de moteurs CC à inverseur sans balais. Cette solution technologique permet une variation continue de 0 à 100 % du débit d'air et donc de la puissance de chauffage et de refroidissement.
Le DESIGN INVERTER PLUS chauffe et refroidit très rapidement n'importe quelle zone, avec la possibilité de choisir entre deux fonctions dédiées : PERFORMANCE pour les besoins commerciaux, lorsqu'un rendement élevé et une efficience élevées sont requis, et CONFORT pour les besoins résidentiels, afin d'assurer un fonctionnement toujours aussi silencieux.
Grâce à l'utilisation des moteurs CC sans balais, le DESIGN INVERTER PLUS permet d'économiser jusqu'à 50 % d'électricité par rapport aux ventilo-convecteurs à moteurs traditionnels (type ON/OFF). Comme toute la gamme HELIOTERM, la gamme DESIGN INVERTER PLUS a un aspect ULTRA PLAT, avec une profondeur de seulement 13 cm et un système d'aspiration automatique.
La gamme est disponible en 5 modèles avec des puissances en mode refroidissement de 830 W jusqu'à 4560 W et en mode chauffage de 1150 W jusqu'à 4860 W.
La vaste gamme d'accessoires et de contrôles avec AFFICHEUR tactile permet de nombreuses applications. Versions pouvant être installées verticalement avec les raccordements à gauche.
La structure est en tôle galvanisée avec des côtés en ABS ; la grille de refoulement frontale est en aluminium.

- COMPLÈTEMENT PLAT avec un système d'aspiration automatique
- Profondeur de 13 cm
- Terminal à effet rayonnant
- Filtres faciles à retirer et à nettoyer
- Commandes de l'afficheur tactile

DONNÉES TECHNIQUES

Description	Puissance de refroidissement 7 °C-12 °C (1) W		Puissance de chauffage 50 °C (2) W		Débit d'air maximal (4) m³/h		Irradiation par pression acoustique max-min (5) dB(A)		Code
	Performance	Confort	Performance	Confort	Performance	Confort	Performance	Confort	
VENTILO-CONVECTEUR BLANC AVEC PLAQUE CHAUFFANTE RAYONNANTE ET VENTILATION AUTOMATIQUE DE L'AIR									
DESIGN INVERTER PLUS 11B	1095	830	1515	1150	197	162	42,2-24,2	39,4-24,2	**20116258**
DESIGN INVERTER PLUS 21B	2120	1760	2885	2460	389	320	43,1-25,3	40,2-25,3	**20116260**
DESIGN INVERTER PLUS 33B	3310	2650	4140	3410	560	461	45,5-25,6	42,2-25,6	**20116261**
DESIGN INVERTER PLUS 40B	3875	3340	5015	4400	699	576	45,9-26,3	42,5-26,3	**20116263**
DESIGN INVERTER PLUS 46B	4560	3800	5910	5200	787	648	47,2-27,6	43,9-27,6	**20116264**

Les performances se réfèrent aux conditions suivantes :
(1) Température de l'air ambiant 27 °C d.b. et 19 °C w.b.
(2) Température de l'air 20 °C et même débit d'eau obtenu en mode refroidissement.
(3) Température de l'air 20 °C
(4) Température de l'air 20 °C ; turbine principale sur « off ».
(5) Débit d'air mesuré avec des filtres nettoyés.
(6) Selon la norme UNI EN ISO 7779:2001
REMARQUE : le paramètre de performance est recommandé pour les espaces commerciaux, tandis que le paramètre de confort est recommandé pour les espaces résidentiels.

ACCESSOIRES

Dessin	Description	Remarque	Code
	Panneau de contrôle embarqué BASIC. Panneau TACTILE LCD embarqué, de couleur ambre, fonctionnant en : ON/OFF, thermostat d'ambiance avec plage de température de 5 à 40 °C, sélecteur été-hiver, contrôle de la turbine avec sonde de température de l'eau. La vitesse de la turbine peut être réglée selon quatre modes de fonctionnement : AUTO, NUIT, MIN et MAX. Doté d'une sortie de 230 V pour le contrôle d'une vanne électronique.		**20116484**
	Panneau de contrôle embarqué TOP. Panneau de contrôle électronique embarqué TACTILE LCD avec modulation continue et protocole de communication ModBus RTU. Il rend la régulation de la température ambiante entièrement automatique, par le biais des programmes AUTO, SILENCIEUX, NUIT et MAX, grâce à une sonde située dans la partie inférieure de l'appareil. Protocole de communication ModBus RTU.		**20181365**
	Panneau de contrôle mural TOP (MAÎTRE). Panneau de contrôle électronique mural TACTILE LCD avec sonde d'ambiance et protocole de communication ModBus RTU. Le panneau de contrôle permet de gérer la température ambiante grâce à sa sonde de température ou à la sonde embarquée du ventilo-convecteur. Le panneau permet de contrôler un ou plusieurs (jusqu'à un maximum de 30) ventilo-convecteurs grâce à l'électronique embarquée pour le panneau de contrôle mural TOP.	(1)	**20181383**
	Carte électronique pour panneau de commande mural TOP (ESCLAVE). Carte électronique à modulation continue pour la connexion à distance avec le panneau de contrôle mural TOP. Il est possible de connecter un maximum de 30 cartes électroniques avec un panneau de contrôle mural TOP.	(1)(2)	**20181395**
	Panneau de contrôle pour installation encastrée.	(1)	**20147241**
	Interface de contrôle à distance. Carte électronique de contrôle à distance pour thermostat à 3 vitesses.	(1)(2)	**20116481**
	Interface de contrôle à distance 0-10 V. Carte électronique à distance avec entrée 0-10 V.		**20116413**
	Kit de vanne à 3 voies. Le kit est composé d'une vanne à charge thermoélectrique et d'une vanne de maintien. La première permet d'exclure automatiquement le ventilo-convecteur du système si elle est associée à un panneau de contrôle en permettant la gestion. La vanne de maintien permet d'équilibrer les pertes de charge du système. Ce kit est une alternative à la vanne à deux voies.		**20101063**

Dessin	Description	Remarque	Code
	Kit de vanne à 2 voies. Le kit est composé d'une vanne à charge thermoélectrique et d'une vanne de maintien. La première permet d'exclure automatiquement le ventilo-convecteur du système si elle est associée à un panneau de contrôle en permettant la gestion ; la deuxième permet d'équilibrer les pertes de charge du système. Ce kit est obligatoire dans les versions Plus, sauf dans le cas où l'on monte la vanne à 3 voies ou que l'on dispose d'un collecteur à charges thermoélectriques.		**4013453**
	Kit de robinets à 2 voies.		**4013450**
	Kit pieds blancs. Le kit est composé de deux pieds de support qui permettent de placer le panneau ventilo-convecteur au sol.		**4013458**
	Kit d'entretoise pour l'unité de vannes à 2 voies pour le raccordement des tuyaux aux vannes avec sortie au sol et pour l'unité de vannes à 3 voies pour le raccordement des tuyaux aux vannes avec sortie au mur.		**20069423**
	Kit de raccordement à 90 °, pour permettre un raccordement facile des tuyaux aux vannes de sortie du mur.		**4013452**
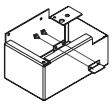	Kit de support de montage blanc. Ce kit est utilisé pour fixer le panneau ventilo-convecteur au sol, en cas d'installation devant des fenêtres ou dans les endroits où il n'est pas possible de le fixer au mur.		**20069422**

(1) Les deux codes sont nécessaires pour le premier ventilo-convecteur.
(2) 1 pièce doit être installée pour chaque ventilo-convecteur à distance.

ACCESSOIRES CORRESPONDANTS

Dessin	Description	Taille					Remarque	Code
		11	21	33	40	46		
	Kit de panneau de recouvrement arrière pour les modèles Design Inverter et Design Inverter Plus	•					(D)	**20116460**
			•				(D)	**20116461**
				•			(D)	**20116462**
					•		(D)	**20116463**
						•	(D)	**20116464**

(D) Disponibilité du matériel dans notre entrepôt : 25 jours ouvrables à compter de la date de validation de la commande.

Ventilo-convecteur

Design Inverter



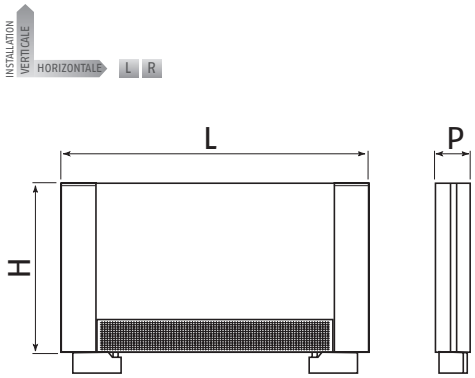

- Ventilo-convecteurs tangentiels
- Installation verticale ou horizontale (avec accessoire)

Description	H mm	L mm	P mm
DESIGN INVERTER 11	580	760	130
DESIGN INVERTER 21	580	960	130
DESIGN INVERTER 33	580	1160	130
DESIGN INVERTER 40	580	1360	130
DESIGN INVERTER 46	580	1560	130

Les DESIGN INVERTER sont les ventilo-convecteurs Riello avec moteurs CC à inverseur sans balais, pour une variation continue de 0 à 100 % du débit d'air et donc de la puissance de chauffage et de refroidissement. Le DESIGN INVERTER permet de chauffer et de refroidir rapidement n'importe quelle zone, et il est possible de choisir entre deux fonctions dédiées : PERFORMANCE pour les besoins commerciaux, lorsqu'un rendement élevé et une efficience élevées sont requis, et CONFORT pour les besoins résidentiels, afin d'assurer un fonctionnement toujours aussi silencieux. Grâce aux moteurs CC sans balais, le DESIGN INVERTER permet d'économiser jusqu'à 50 % d'électricité par rapport aux ventilo-convecteurs à moteurs traditionnels (ON/OFF). Comme toute la famille HELIOTERM, la gamme DESIGN INVERTER est extrêmement étroite, avec une profondeur de seulement 13 cm.
La gamme se décline en 5 modèles avec une puissance de refroidissement de 830 W à 4560 W et une puissance de chauffage de 1090 W à 4860 W. La large gamme d'accessoires et de contrôles électroniques avec un AFFICHEUR tactile permet de couvrir un large éventail d'applications. Toutes les versions peuvent être installées verticalement ou horizontalement (en utilisant un accessoire spécifique), avec les raccordements à gauche. La structure est en tôle zinguée avec des parties latérales en ABS ; la grille de refoulement frontale est en aluminium.

- Extrêmement étroite
- Profondeur de 13 cm
- Les unités peuvent être installées à la fois verticalement et horizontalement
- Facilité d'installation avec des raccordements à gauche
- Filtres faciles à retirer et à nettoyer
- Commandes de l'afficheur tactile

DONNÉES TECHNIQUES

Description	Puissance de refroidissement 7 °C-12 °C (1) W		Puissance de chauffage 50 °C (2) W		Débit d'air maximal (4) m^3/h		Irradiation par pression acoustique max-min (5) dB(A)		Code
	Performance	Confort	Performance	Confort	Performance	Confort	Performance	Confort	
VENTILO-CONVECTEUR BLANC									
DESIGN INVERTER 11B	1095	830	1415	1090	197	162	42,2-24,2	39,4-24,2	**20116254**
DESIGN INVERTER 21B	2120	1760	2775	2350	389	320	43,1-25,3	40,2-25,3	**20116244**
DESIGN INVERTER 33B	3310	2650	3905	3190	560	461	45,5-25,6	42,2-25,6	**20116246**
DESIGN INVERTER 40B	3875	3340	4665	4100	699	576	45,9-26,3	42,5-26,3	**20116250**
DESIGN INVERTER 46B	4560	3800	5705	4860	787	648	47,2-27,6	43,9-27,6	**20116252**

Les performances se réfèrent aux conditions suivantes :
(1) Température de l'air ambiant 27 °C d.b. et 19 °C w.b.
(2) Température de l'air 20 °C et même débit d'eau obtenu en mode refroidissement
(3) Température de l'air 20 °C
(4) Débit d'air mesuré avec des filtres nettoyés
(5) Selon la norme UNI EN ISO 7779:2001
REMARQUE : le paramètre de performance est recommandé pour les espaces commerciaux, tandis que le paramètre de confort est recommandé pour les espaces résidentiels.

ACCESSOIRES

Dessin	Description	Remarque	Code
	Panneau de contrôle embarqué BASIC. Panneau TACTILE LCD embarqué, de couleur ambre, fonctionnant en : ON/OFF, thermostat d'ambiance avec plage de température de 5 à 40 °C, sélecteur été-hiver, contrôle de la turbine avec sonde de température de l'eau. La vitesse de la turbine peut être réglée selon quatre modes de fonctionnement : AUTO, NUIT, MIN et MAX. Doté d'une sortie de 230 V pour le contrôle d'une vanne électronique.		**20116484**
	Panneau de contrôle embarqué TOP. Panneau de contrôle électronique embarqué TACTILE LCD avec modulation continue et protocole de communication ModBus RTU. Il rend la régulation de la température ambiante entièrement automatique, par le biais des programmes AUTO, SILENCIEUX, NUIT et MAX, grâce à une sonde située dans la partie inférieure de l'appareil. Protocole de communication ModBus RTU.		**20181365**
	Panneau de contrôle mural TOP (MAÎTRE). Panneau de contrôle électronique mural TACTILE LCD avec sonde d'ambiance et protocole de communication ModBus RTU. Le panneau de contrôle permet de gérer la température ambiante grâce à sa sonde de température ou à la sonde embarquée du ventilo-convecteur. Le panneau permet de contrôler un ou plusieurs (jusqu'à un maximum de 30) ventilo-convecteurs grâce à l'électronique embarquée pour le panneau de contrôle mural TOP.	(1)	**20181383**
	Carte électronique pour panneau de commande mural TOP (ESCLAVE). Carte électronique à modulation continue pour la connexion à distance avec le panneau de contrôle mural TOP. Il est possible de connecter un maximum de 30 cartes électroniques avec un panneau de contrôle mural TOP.	(1)(2)	**20181395**
	Panneau de contrôle pour installation encastrée.	(1)	**20147241**
	Interface de contrôle à distance. Carte électronique de contrôle à distance pour thermostat à 3 vitesses.	(1)(2)	**20116481**
	Interface de contrôle à distance 0-10 V. Carte électronique à distance avec entrée 0-10 V.		**20116413**
	Kit de vanne à 3 voies. Le kit est composé d'une vanne à charge thermoélectrique et d'une vanne de maintien. La première permet d'exclure automatiquement le ventilo-convecteur du système si elle est associée à un panneau de contrôle en permettant la gestion. La vanne de maintien permet d'équilibrer les pertes de charge du système. Ce kit est une alternative à la vanne à deux voies.		**20101063**
	Kit de vanne à 2 voies. Le kit est composé d'une vanne à charge thermoélectrique et d'une vanne de maintien. La première permet d'exclure automatiquement le ventilo-convecteur du système si elle est associée à un panneau de contrôle en permettant la gestion ; la deuxième permet d'équilibrer les pertes de charge du système. Ce kit est obligatoire dans les versions Plus, sauf dans le cas où l'on monte la vanne à 3 voies ou que l'on dispose d'un collecteur à charges thermoélectriques.		**4013453**
	Kit de robinets à 2 voies.		**4013450**
	Kit pieds blancs. Le kit est composé de deux pieds de support qui permettent de placer le panneau ventilo-convecteur au sol.		**4013458**
	Kit d'entretoise pour l'unité de vannes à 2 voies pour le raccordement des tuyaux aux vannes avec sortie au sol et pour l'unité de vannes à 3 voies pour le raccordement des tuyaux aux vannes avec sortie au mur.		**20069423**
	Kit de raccordement à 90 °, pour permettre un raccordement facile des tuyaux aux vannes de sortie du mur.		**4013452**
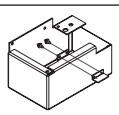	Kit de support de montage blanc. Ce kit est utilisé pour fixer le panneau ventilo-convecteur au sol, en cas d'installation devant des fenêtres ou dans les endroits où il n'est pas possible de le fixer au mur.		**20069422**

Dessin	Description	Remarque	Code
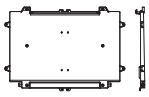	Évacuation de condensat 11 pour installation horizontale.	(3)	**20025185**
	Évacuation de condensat 21 pour installation horizontale.	(3)	**20025186**
	Évacuation de condensat 33 pour installation horizontale.	(3)	**20025187**
	Évacuation de condensat 40 pour installation horizontale.	(3)	**20025188**
	Évacuation de condensat 46 pour installation horizontale.	(3)	**20025189**
	Kit de câbles pour les raccordements du côté droit. Il est obligatoire pour l'inversion des raccordements.		**20069415**

(1) Les deux codes sont nécessaires pour le premier ventilo-convecteur.
(2) 1 pièce doit être installée pour chaque ventilo-convecteur à distance.
(3) L'accessoire est nécessaire pour l'installation horizontale du ventilo-convecteur.

ACCESSOIRES CORRESPONDANTS

Dessin	Description	Taille					Remarque	Code
		11	21	33	40	46		
	Kit de panneau de recouvrement arrière pour les modèles Design Inverter et Design Inverter Plus	•					(D)	**20116460**
			•				(D)	**20116461**
				•			(D)	**20116462**
					•		(D)	**20116463**
						•	(D)	**20116464**

(D) Disponibilité du matériel dans notre entrepôt : 25 jours ouvrables à compter de la date de validation de la commande.

Ventilo-convecteur

Design S Inverter



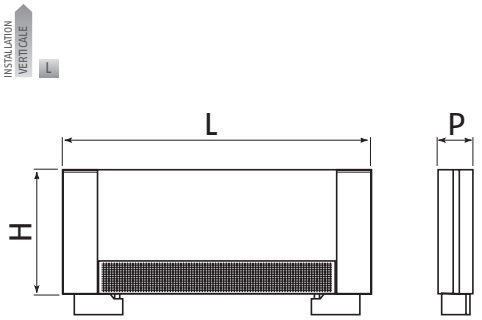

- Ventilo-convecteurs tangentiels avec moteur à inverseur sans balais

Description	H mm	L mm	P mm
DESIGN INVERTER 6BS	379	760	130
DESIGN INVERTER 11BS	379	960	130
DESIGN INVERTER 17BS	379	1160	130
DESIGN INVERTER 23BS	379	1360	130
DESIGN INVERTER 32BS	379	1560	130

Les DESIGN S INVERTER ont une hauteur de 379 mm et sont plus bas que les ventilo-convecteurs traditionnels. Cette caractéristique permet de les installer dans des espaces limités.
Toute la gamme est équipée de moteurs CC à inverseur sans balais, permettant une modulation continue de 0 à 100 % du débit d'air et par conséquent de la puissance de chauffage et de refroidissement, chauffant et refroidissant très rapidement n'importe quelle pièce.
Grâce aux moteurs CC sans balais, les DESIGN S INVERTER ont une consommation électrique inférieure de 50 % à celle des ventilo-convecteurs aux moteurs traditionnels. La gamme DESIGN S INVERTER se caractérise par un design ultra plat, grâce à une profondeur de seulement 13 cm.
La structure est en tôle zinguée et la grille frontale est en aluminium. La gamme se décline en 5 modèles avec une puissance de refroidissement de 560 W jusqu'à 3140 W et une puissance de chauffage de 780 W jusqu'à 3910 W.
La large gamme d'accessoires et de contrôles avec AFFICHEUR tactile permet une large gamme d'applications.

- Extrêmement étroite
- Hauteur 379 mm
- Filtres faciles à retirer et à nettoyer
- Commandes de l'afficheur tactile

DONNÉES TECHNIQUES

Description	Puissance de refroidissement 7 °C-12 °C (1) Watt	Puissance de chauffage 50 °C (2) Watt	Puissance de chauffage 70 °C - 60 °C (3) Watt	Débit d'air maximal (4) m^3/h	Irradiation pression acoustique max-min (5) dB(A)	Code
VENTILO-CONVECTEUR BLANC						
DESIGN INVERTER 6BS	560	780	1390	140	38,8-23,8	**20116265**
DESIGN INVERTER 11BS	1040	1570	2730	250	39,5-24,9	**20116267**
DESIGN INVERTER 17BS	1640	2380	4140	390	41,4-25,1	**20116271**
DESIGN INVERTER 23BS	2310	3250	5650	540	41,6-25,7	**20116272**
DESIGN INVERTER 32BS	3140	3910	6620	600	42,6-26,8	**20116273**

Les performances se réfèrent aux conditions suivantes :
(1) Température de l'air ambiant 27 °C d.b. et 19 °C w.b.
(2) Température de l'air 20 °C et même débit d'eau obtenu en mode refroidissement
(3) Température de l'air 20 °C
(4) Débit d'air mesuré avec des filtres nettoyés
(5) Selon la norme UNI EN ISO 7779:2001

ACCESSOIRES

Dessin	Description	Remarque	Code
	Panneau de contrôle embarqué BASIC. Panneau TACTILE LCD embarqué, de couleur ambre, fonctionnant en : ON/OFF, thermostat d'ambiance avec plage de température de 5 à 40 °C, sélecteur été-hiver, contrôle de la turbine avec sonde de température de l'eau. La vitesse de la turbine peut être réglée selon quatre modes de fonctionnement : AUTO, NUIT, MIN et MAX. Doté d'une sortie de 230 V pour le contrôle d'une vanne électronique.		**20116484**
	Panneau de contrôle embarqué TOP. Panneau de contrôle électronique embarqué TACTILE LCD avec modulation continue et protocole de communication ModBus RTU. Il rend la régulation de la température ambiante entièrement automatique, par le biais des programmes AUTO, SILENCIEUX, NUIT et MAX, grâce à une sonde située dans la partie inférieure de l'appareil. Protocole de communication ModBus RTU.		**20181365**
	Panneau de contrôle mural TOP (MAÎTRE). Panneau de contrôle électronique mural TACTILE LCD avec sonde d'ambiance et protocole de communication ModBus RTU. Le panneau de contrôle permet de gérer la température ambiante grâce à sa sonde de température ou à la sonde embarquée du ventilo-convecteur. Le panneau permet de contrôler un ou plusieurs (jusqu'à un maximum de 30) ventilo-convecteurs grâce à l'électronique embarquée pour le panneau de contrôle mural TOP.	(1)	**20181383**
	Carte électronique pour panneau de commande mural TOP (ESCLAVE) Carte électronique à modulation continue pour la connexion à distance avec le panneau de contrôle mural TOP. Il est possible de connecter un maximum de 30 cartes électroniques avec un panneau de contrôle mural TOP.	(1)(2)	**20181395**
	Panneau de contrôle pour installation encastrée.	(1)	**20147241**
	Interface de contrôle à distance. Carte électronique de contrôle à distance pour thermostat à 3 vitesses.	(1)(2)	**20116481**
	Interface de contrôle à distance 0-10 V. Carte électronique à distance avec entrée 0-10 V.		**20116413**
	Kit de vanne à 3 voies. Le kit est composé d'une vanne à charge thermoélectrique et d'une vanne de maintien. La première permet d'exclure automatiquement le ventilo-convecteur du système si elle est associée à un panneau de contrôle en permettant la gestion. La vanne de maintien permet d'équilibrer les pertes de charge du système. Ce kit est une alternative à la vanne à deux voies.		**20076544**
	Kit de vanne à 2 voies. Le kit est composé d'une vanne à charge thermoélectrique, permettant d'exclure automatiquement le ventilo-convecteur du système si elle est associée à un panneau de contrôle en permettant la gestion.		**20076590**
	Kit de robinets à 2 voies.		**4013450**
	Kit pieds blancs. Le kit est composé de deux pieds de support qui permettent de placer le panneau ventilo-convecteur au sol.		**4013458**
	Kit d'entretoise pour l'unité de vannes à 2 voies pour le raccordement des tuyaux aux vannes avec sortie au sol et pour l'unité de vannes à 3 voies pour le raccordement des tuyaux aux vannes avec sortie au mur.		**20069423**
	Kit de raccordement à 90 °, pour permettre un raccordement facile des tuyaux aux vannes de sortie du mur.		**4013452**
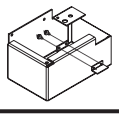	Kit de support de montage blanc. Ce kit est utilisé pour fixer le panneau ventilo-convecteur au sol, en cas d'installation devant des fenêtres ou dans les endroits où il n'est pas possible de le fixer au mur.		**20069422**

(1) Les deux codes sont nécessaires pour le premier ventilo-convecteur
(2) 1 pièce doit être installée pour chaque ventilo-convecteur à distance

Ventilo-convecteur

Invisible Inverter



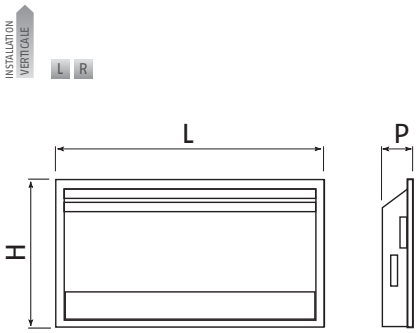

- Ventilo-convecteurs tangentiels avec moteur à inverseur sans balais pour installation encastrée dans le mur (avec modèle)

Description	H mm	L mm	P mm
INVISIBLE INVERTER 11	750	770	152
INVISIBLE INVERTER 21	750	970	152
INVISIBLE INVERTER 33	750	1170	152
INVISIBLE INVERTER 40	750	1370	152
INVISIBLE INVERTER 46	750	1570	152

INVISIBLE INVERTER est la solution Riello de ventilo-convecteurs pour installation encastrée, permettant de rationaliser l'espace selon les critères de l'architecture moderne d'intérieur. L'unité peut être encastrée dans des murs d'épaisseur limitée, grâce au boîtier de 14,2 cm de profondeur seulement.
Le panneau frontal blanc avec une grille d'aspiration grise est dans la même ligne esthétique que le ventilo-convecteur DESIGN INVERTER. L'orientation de l'aile d'expulsion d'air peut être ajustée manuellement de 160° de bas en haut pour assurer un confort optimal en mode chauffage et refroidissement.
Toute la gamme est équipée de moteurs CC à inverseur sans balais. Cette solution technologique permet une variation continue de 0 à 100 % du débit d'air et donc de la puissance de chauffage et de refroidissement.
INVISIBLE INVERTER chauffe et refroidit rapidement n'importe quelle pièce ; avec la possibilité de choisir entre deux fonctions dédiées : PERFORMANCE pour les besoins commerciaux, lorsqu'un rendement élevé et une efficience élevées sont requis, et CONFORT pour les besoins résidentiels, afin d'assurer un fonctionnement toujours aussi silencieux.
Grâce aux moteurs CC sans balais, la gamme INVISIBLE INVERTER a une consommation électrique inférieure de 50 % à celle des ventilo-convecteurs à moteurs traditionnels (type ON/OFF).
La gamme se décline en 5 modèles avec une puissance de refroidissement de 830 W jusqu'à 4560 W et une puissance de chauffage de 1090 W jusqu'à 4860 W avec une large gamme d'accessoires.

- Design ultra plat
- Les ailes peuvent être complètement orientées
- Fonctionnement ultra silencieux
- Facilité d'installation grâce au boîtier encastré
- Seulement 14,2 cm de profondeur
- Large gamme d'accessoires
- Filtres faciles à démonter et à nettoyer

DONNÉES TECHNIQUES

Description	Puissance de refroidissement 7 °C-12 °C (1) W		Puissance de chauffage 50 °C (2) W		Débit d'air maximal (4) m³/h		Irradiation par pression acoustique max-min (5) dB(A)		Code
	Performance	Confort	Performance	Confort	Performance	Confort	Performance	Confort	
VENTILO-CONVECTEUR BLANC AVEC MODÈLE POUR INSTALLATION ENCASTRÉE DANS LE MUR									
INVISIBLE INVERTER 11	1095	830	1415	1090	197	162	42,2-24,2	39,4-24,2	**20069349**
BOÎTIER (pour installation encastrée)									**20025164**
PANNEAU FRONTAL ET GRILLE									**20116418**
INVISIBLE INVERTER 21	2120	1760	2775	2350	389	320	43,1-25,3	40,2-25,3	**20069370**
BOÎTIER (pour installation encastrée)									**20025166**
PANNEAU FRONTAL ET GRILLE									**20116419**
INVISIBLE INVERTER 33	3310	2650	3905	3190	560	461	45,5-25,6	42,2-25,6	**20069371**
BOÎTIER (pour installation encastrée)									**20025167**
PANNEAU FRONTAL ET GRILLE									**20116420**
INVISIBLE INVERTER 40	3875	3340	4665	4100	699	576	45,9-26,3	42,5-26,3	**20069372**
BOÎTIER (pour installation encastrée)									**20025169**
PANNEAU FRONTAL ET GRILLE									**20116421**
INVISIBLE INVERTER 46	4560	3800	5705	4860	787	648	47,2-27,6	43,9-27,6	**20069373**
BOÎTIER (pour installation encastrée)									**20025171**
PANNEAU FRONTAL ET GRILLE									**20116423**

Les performances se réfèrent aux conditions suivantes :
(1) Température de l'air ambiant 27 °C d.b. et 19 °C w.b.
(2) Température de l'air 20 °C et même débit d'eau obtenu en mode refroidissement
(3) Température de l'air 20 °C
(4) Débit d'air mesuré avec des filtres nettoyés
(5) Selon la norme UNI EN ISO 7779:2001
REMARQUE : le paramètre de performance est recommandé pour les espaces commerciaux, tandis que le paramètre de confort est recommandé pour les espaces résidentiels.

ACCESSOIRES

Dessin	Description	Remarque	Code
	Panneau de contrôle mural TOP (MAÎTRE). Panneau de contrôle électronique mural TACTILE LCD avec sonde d'ambiance et protocole de communication ModBus RTU. Le panneau de contrôle permet de gérer la température ambiante grâce à sa sonde de température ou à la sonde embarquée du ventilo-convecteur. Le panneau permet de contrôler un ou plusieurs (jusqu'à un maximum de 30) ventilo-convecteurs grâce à l'électronique embarquée pour le panneau de contrôle mural TOP.	(1)	**20181383**
	Carte électronique pour panneau de commande mural TOP (ESCLAVE). Carte électronique à modulation continue pour la connexion à distance avec le panneau de contrôle mural TOP. Il est possible de connecter un maximum de 30 cartes électroniques avec un panneau de contrôle mural TOP.	(1)(2)	**20181395**
	Panneau de contrôle pour installation encastrée.	(1)	**20147241**
	Interface de contrôle à distance. Carte électronique de contrôle à distance pour thermostat à 3 vitesses.	(1)(2)	**20116481**
	Interface de contrôle à distance 0-10 V. Carte électronique à distance avec entrée 0-10 V.		**20116413**
	Kit de vanne à 3 voies. Le kit est composé d'une vanne à charge thermoélectrique et d'une vanne de maintien. La première permet d'exclure automatiquement le ventilo-convecteur du système si elle est associée à un panneau de contrôle en permettant la gestion. La vanne de maintien permet d'équilibrer les pertes de charge du système. Ce kit est une alternative à la vanne à deux voies.		**20101063**

Dessin	Description	Remarque	Code
	Kit de vanne à 2 voies. Le kit est composé d'une vanne à charge thermoélectrique et d'une vanne de maintien. La première permet d'exclure automatiquement le ventilo-convecteur du système si elle est associée à un panneau de contrôle en permettant la gestion ; la deuxième permet d'équilibrer les pertes de charge du système. Ce kit est obligatoire dans les versions Plus, sauf dans le cas où l'on monte la vanne à 3 voies ou que l'on dispose d'un collecteur à charges thermoélectriques.		**4013453**
	Kit de robinets à 2 voies.		**4013450**
	Kit d'entretoise pour l'unité de vannes à 2 voies pour le raccordement des tuyaux aux vannes avec sortie au sol et pour l'unité de vannes à 3 voies pour le raccordement des tuyaux aux vannes avec sortie au mur.		**20069423**
	Kit de raccordement à 90 °, pour permettre un raccordement facile des tuyaux aux vannes de sortie du mur.		**4013452**
	Kit de câbles pour les raccordements du côté droit. Il est obligatoire pour l'inversion des raccordements.		**20069415**

(1) Les deux codes sont nécessaires pour le premier ventilo-convecteur
(2) 1 pièce doit être installée pour chaque ventilo-convecteur à distance

Ventilo-convecteur

Invisible Inverter Plus



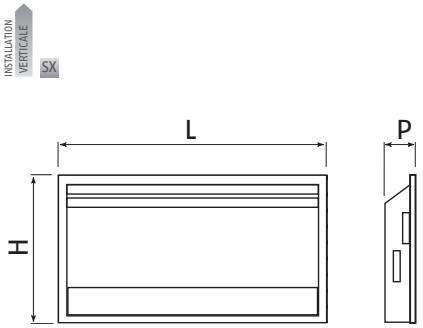

- Ventilo-convecteurs tangentiels avec moteur à inverseur sans balais, effet de plaque de chaleur rayonnante du panneau frontal pour installation encastrée dans le mur (avec modèle)

Description	H mm	L mm	P mm
INVISIBLE INVERTER PLUS 11	750	770	152
INVISIBLE INVERTER PLUS 21	750	970	152
INVISIBLE INVERTER PLUS 33	750	1170	152
INVISIBLE INVERTER PLUS 40	750	1370	152
INVISIBLE INVERTER PLUS 46	750	1570	152

INVISIBLE INVERTER PLUS est la solution TOP de Riello de la gamme de ventilo-convecteurs pour installation encastrée, permettant de rationaliser l'espace selon les critères de l'architecture moderne d'intérieur. L'unité peut être encastrée dans des murs d'épaisseur limitée, grâce au boîtier de 14,2 cm de profondeur seulement.
Les unités INVISIBLE INVERTER PLUS, grâce à leur principe de fonctionnement exclusif, l'effet convectif et ventilant et l'effet rayonnant du panneau frontal, augmentent le bien-être des locaux. L'orientation de l'aile d'expulsion d'air peut être ajustée manuellement de 160° de bas en haut pour assurer un confort optimal en mode chauffage et refroidissement.
Toute la gamme est équipée de moteurs CC à inverseur sans balais. Cette solution technologique permet une variation continue de 0 à 100 % du débit d'air et donc de la puissance de chauffage et de refroidissement.
INVISIBLE INVERTER PLUS chauffe et refroidit rapidement n'importe quelle pièce ; avec la possibilité de choisir entre deux fonctions dédiées : PERFORMANCE pour les besoins commerciaux, lorsqu'un rendement élevé et une efficience élevées sont requis, et CONFORT pour les besoins résidentiels, afin d'assurer un fonctionnement toujours aussi silencieux. Grâce aux moteurs CC sans balais, la gamme INVISIBLE INVERTER PLUS a une consommation électrique inférieure de 50 % à celle des ventilo-convecteurs à moteurs traditionnels (type ON/OFF).
La gamme se décline en 5 modèles avec une puissance de refroidissement de 830 W jusqu'à 4560 W et une puissance de chauffage de 1090 W jusqu'à 4860 W.

- Design ultra plat
- Effet de rayonnement en mode chauffage
- Les ailes peuvent être complètement orientées
- Fonctionnement ultra silencieux
- Facilité d'installation grâce au boîtier encastré
- Seulement 14,2 cm de profondeur
- Large gamme d'accessoires
- Filtres faciles à démonter et à nettoyer

DONNÉES TECHNIQUES

Description	Puissance de refroidissement 7 °C-12 °C (1) W		Puissance de chauffage 50 °C (2) W		Débit d'air maximal (4) m³/h		Irradiation par pression acoustique max-min (5) dB(A)		Remarque	Code
	Performance	Confort	Performance	Confort	Performance	Confort	Performance	Confort		
VENTILO-CONVECTEUR BLANC AVEC MODÈLE POUR INSTALLATION ENCASTRÉE DANS LE MUR										
INVISIBLE INVERTER PLUS 11	1095	830	1515	1090	197	162	42,2-24,2	39,4-24,2	(D)	**20069374**
BOÎTIER (pour installation encastrée)										**20025164**
PANNEAU FRONTAL ET GRILLE										**20116418**
INVISIBLE INVERTER PLUS 21	2120	1760	2885	2350	389	320	43,1-25,3	40,2-25,3	(D)	**20069375**
BOÎTIER (pour installation encastrée)										**20025166**
PANNEAU FRONTAL ET GRILLE										**20116419**
INVISIBLE INVERTER PLUS 33	3310	2650	4140	3190	560	461	45,5-25,6	42,2-25,6	(D)	**20069376**
BOÎTIER (pour installation encastrée)										**20025167**
PANNEAU FRONTAL ET GRILLE										**20116420**
INVISIBLE INVERTER PLUS 40	3875	3340	5015	4100	699	576	45,9-26,3	42,5-26,3	(D)	**20069377**
BOÎTIER (pour installation encastrée)										**20025169**
PANNEAU FRONTAL ET GRILLE										**20116421**
INVISIBLE INVERTER PLUS 46	4560	3800	5910	4860	787	648	47,2-27,6	43,9-27,6	(D)	**20069378**
BOÎTIER (pour installation encastrée)										**20025171**
PANNEAU FRONTAL ET GRILLE										**20116423**

Les performances se réfèrent aux conditions suivantes :
(1) Température de l'air ambiant 27 °C d.b. et 19 °C w.b.
(2) Température de l'air 20 °C et même débit d'eau obtenu en mode refroidissement
(3) Température de l'air 20 °C
(4) Température de l'air 20 °C ; turbine principale sur « off »
(5) Débit d'air mesuré avec des filtres nettoyés
(6) Selon la norme UNI EN ISO 7779:2001
(D) Disponibilité du matériel dans notre entrepôt : 25 jours ouvrables à compter de la date de validation de la commande.
REMARQUE : le paramètre de performance est recommandé pour les espaces commerciaux, tandis que le paramètre de confort est recommandé pour les espaces résidentiels.

ACCESSOIRES

Dessin	Description	Remarque	Code
	Panneau de contrôle mural TOP (MAÎTRE). Panneau de contrôle électronique mural TACTILE LCD avec sonde d'ambiance et protocole de communication ModBus RTU. Le panneau de contrôle permet de gérer la température ambiante grâce à sa sonde de température ou à la sonde embarquée du ventilo-convecteur. Le panneau permet de contrôler un ou plusieurs (jusqu'à un maximum de 30) ventilo-convecteurs grâce à l'électronique embarquée pour le panneau de contrôle mural TOP.	(1)	**20181383**
	Carte électronique pour panneau de commande mural TOP (ESCLAVE). Carte électronique à modulation continue pour la connexion à distance avec le panneau de contrôle mural TOP. Il est possible de connecter un maximum de 30 cartes électroniques avec un panneau de contrôle mural TOP.	(1)(2)	**20181395**
	Panneau de contrôle pour installation encastrée.	(1)	**20147241**
	Interface de contrôle à distance. Carte électronique de contrôle à distance pour thermostat à 3 vitesses.	(1)(2)	**20116481**
	Interface de contrôle à distance 0-10 V. Carte électronique à distance avec entrée 0-10 V.		**20116413**
	Kit de vanne à 3 voies. Le kit est composé d'une vanne à charge thermoélectrique et d'une vanne de maintien. La première permet d'exclure automatiquement le ventilo-convecteur du système si elle est associée à un panneau de contrôle en permettant la gestion. La vanne de maintien permet d'équilibrer les pertes de charge du système. Ce kit est une alternative à la vanne à deux voies.		**20101063**

Dessin	Description	Remarque	Code
	Kit de vanne à 2 voies. Le kit est composé d'une vanne à charge thermoélectrique et d'une vanne de maintien. La première permet d'exclure automatiquement le ventilo-convecteur du système si elle est associée à un panneau de contrôle en permettant la gestion ; la deuxième permet d'équilibrer les pertes de charge du système. Ce kit est obligatoire dans les versions Plus, sauf dans le cas où l'on monte la vanne à 3 voies ou que l'on dispose d'un collecteur à charges thermoélectriques.		**4013453**
	Kit de robinets à 2 voies.		**4013450**
	Kit d'entretoise pour l'unité de vannes à 2 voies pour le raccordement des tuyaux aux vannes avec sortie au sol et pour l'unité de vannes à 3 voies pour le raccordement des tuyaux aux vannes avec sortie au mur.		**20069423**
	Kit de raccordement à 90 °, pour permettre un raccordement facile des tuyaux aux vannes de sortie du mur.		**4013452**

(1) Les deux codes sont nécessaires pour le premier ventilo-convecteur.
(2) 1 pièce doit être installée pour chaque ventilo-convecteur à distance.

Ventilo-convecteurs de plafond avec coffrage

Invisible Inverter Ceiling



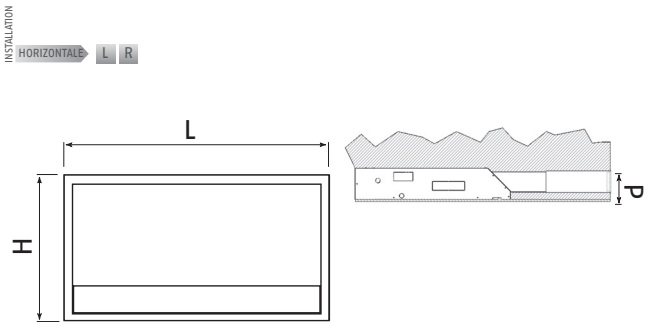

- Ventilo-convecteur avec moteur Brushless Inverter intégré, avec gabarit pour l'installation au plafond.

Description	H mm	L mm	P mm
INVISIBLE INVERTER 11	750	770	152
INVISIBLE INVERTER 21	750	970	152
INVISIBLE INVERTER 33	750	1170	152
INVISIBLE INVERTER 40	750	1370	152
INVISIBLE INVERTER 46	750	1570	152

L'unité de montage au plafond INVISIBLE INVERTER est idéalement conçue pour être installée dans les faux plafonds, comme dans les chambres d'hôtel, où une entrée d'air directe, via une grille (non incluse), et un apport d'air, via un conduit de distribution, sont nécessaires. Cette unité peut être installée dans des faux plafonds d'épaisseur limitée grâce à sa profondeur de seulement 14,2 cm.
Le panneau de recouvrement est blanc et équipé d'une grille d'admission. Le conduit télescopique permet de le combiner avec tout type de grille de sortie d'air disponible sur le marché. INVISIBLE INVERTER est équipé de moteurs DC Brushless Inverter.
Le moteur DC Brushless permet une variation continue de 0 à 100% du débit d'air et donc de la capacité de chauffage et de refroidissement. INVISIBLE INVERTER chauffe et rafraîchit très rapidement n'importe quelle pièce, avec un choix de deux cartographies dédiées : PERFORMANCE pour les environnements commerciaux, qui exigent des performances et une efficacité élevées, et CONFORT pour les environnements résidentiels silencieux. Grâce à l'utilisation de moteurs DC Brushless, les INVISIBLE INVERTER économisent jusqu'à 50% d'électricité par rapport aux ventilo-convecteurs équipés de moteurs traditionnels (type ON/OFF).
La gamme est disponible en 5 modèles, avec des capacités de refroidissement de 830 W à 4560 W et des capacités de chauffage de 1090 W à 4860 W, avec une large gamme d'accessoires.

- Installation dans les faux plafonds
- Niveau sonore particulièrement bas
- Profondeur réduite de 14,2 cm
- Large gamme d'accessoires

DONNÉES TECHNIQUES

Description	Puissance frigorifique 7°C-12°C W (1)		Production thermique 50°C W (2)		Débit d'air maximal m³/h (4)		Irradiation max-min dB(A) (5)		Remarque	Code
	Performance	Confort	Performance	Confort	Performance	Confort	Performance	Confort		
VENTILO-CONVECTEUR BLANC COMPLET AVEC GABARIT D'INSTALLATION AU PLAFOND										
INVISIBLE INVERTER 11	1095	830	1415	1090	197	162	42,2-24,2	39,4-24,2		**20069349**
Unité intégrée										**20025164**
Panneau de plafond et grille d'aspiration									(D)	**20116425**
Conduit de sortie d'air télescopique									(D)	**4013486**
INVISIBLE INVERTER 21	2120	1760	2775	2350	389	320	43,1-25,3	40,2-25,3		**20069370**
Unité intégrée										**20025166**
Panneau de plafond et grille d'aspiration									(D)	**20116426**
Conduit de sortie d'air télescopique									(D)	**4013487**
INVISIBLE INVERTER 33	3310	2650	3905	3190	560	461	45,5-25,6	42,2-25,6		**20069371**
Unité intégrée										**20025167**
Panneau de plafond et grille d'aspiration									(D)	**20116427**
Conduit de sortie d'air télescopique									(D)	**4013488**
INVISIBLE INVERTER 40	3875	3340	4665	4100	699	576	45,9-26,3	42,5-26,3		**20069372**
Unité intégrée										**20025169**
Panneau de plafond et grille d'aspiration									(D)	**20116428**
Conduit de sortie d'air télescopique									(D)	**4013489**
INVISIBLE INVERTER 46	4560	3800	5705	4860	787	648	47,2-27,6	43,9-27,6		**20069373**
Unité intégrée										**20025171**
Panneau de plafond et grille d'aspiration									(D)	**20116429**
Conduit de sortie d'air télescopique									(D)	**4013490**

La performance se réfère aux services suivants :
(1) Température de l'air ambiant 27 °C Tb.s. et 19 °C Tb.u.
(2) Température de l'air 20 °C et même débit d'eau obtenu en mode refroidissement.
(3) Température de l'air 20 °C.
(4) Débit d'air mesuré avec des filtres propres.
(5) Selon la norme UNI EN ISO 7779:2001.
(D) Disponibilité du matériel dans notre entrepôt : 25 jours ouvrables à compter de la date de validation de la commande.
NOTA : le paramètre de performance est recommandé pour les espaces commerciaux, tandis que le paramètre de confort est recommandé pour les espaces résidentiels.

ACCESSOIRES

Dessin	Description	Remarque	Code
	Panneau de contrôle mural TOP (MAÎTRE). Panneau de contrôle électronique mural TACTILE LCD avec sonde d'ambiance et protocole de communication ModBus RTU. Le panneau de contrôle permet de gérer la température ambiante grâce à sa sonde de température ou à la sonde embarquée du ventilo-convecteur. Le panneau permet de contrôler un ou plusieurs (jusqu'à un maximum de 30) ventilo-convecteurs grâce à l'électronique embarquée pour le panneau de contrôle mural TOP.	(1)	**20181383**
	Carte électronique pour panneau de commande mural TOP (ESCLAVE). Carte électronique à modulation continue pour la connexion à distance avec le panneau de contrôle mural TOP. Il est possible de connecter un maximum de 30 cartes électroniques avec un panneau de contrôle mural TOP.	(1)(2)	**20181395**
	Panneau de contrôle pour installation encastrée.	(1)	**20147241**
	Interface de contrôle à distance. Carte électronique de contrôle à distance pour thermostat à 3 vitesses.	(1)(2)	**20116481**
	Interface de contrôle à distance 0-10 V. Carte électronique à distance avec entrée 0-10 V.		**20116413**
	Kit de vanne à 3 voies. Le kit est composé d'une vanne à charge thermoélectrique et d'une vanne de maintien. La première permet d'exclure automatiquement le ventilo-convecteur du système si elle est associée à un panneau de contrôle en permettant la gestion. La vanne de maintien permet d'équilibrer les pertes de charge du système. Ce kit est une alternative à la vanne à deux voies.		**20101063**
	Kit de vanne à 2 voies. Le kit est composé d'une vanne à charge thermoélectrique et d'une vanne de maintien. La première permet d'exclure automatiquement le ventilo-convecteur du système si elle est associée à un panneau de contrôle en permettant la gestion ; la deuxième permet d'équilibrer les pertes de charge du système. Ce kit est obligatoire dans les versions Plus, sauf dans le cas où l'on monte la vanne à 3 voies ou que l'on dispose d'un collecteur à charges thermoélectriques.		**4013453**
	Kit de robinets à 2 voies.		**4013450**
	Kit d'entretoise pour l'unité de vannes à 2 voies pour le raccordement des tuyaux aux vannes avec sortie au sol et pour l'unité de vannes à 3 voies pour le raccordement des tuyaux aux vannes avec sortie au mur.		**20069423**
	Kit de raccordement à 90 °, pour permettre un raccordement facile des tuyaux aux vannes de sortie du mur.		**4013452**

(1) Les deux codes sont nécessaires pour le premier ventilo-convecteur
(2) 1 pièce doit être installée pour chaque ventilo-convecteur à distance

Ventilo-convecteur pour installation encastrée

In Inverter
In Inverter Plus



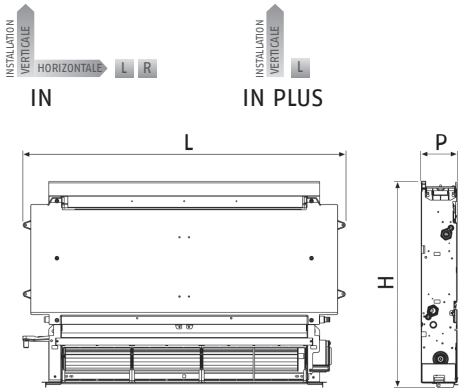

- Ventilo-convecteurs avec moteur à inverseur sans balais pour installation encastrée dans le mur

Description	H mm	L mm	P mm
IN INVERTER 11	576	525	126
IN INVERTER 21	576	725	126
IN INVERTER 33	576	925	126
IN INVERTER 40	576	1125	126
IN INVERTER 46	576	1325	126
IN INVERTER PLUS 11	576	525	126
IN INVERTER PLUS 21	576	725	126
IN INVERTER PLUS 33	576	925	126
IN INVERTER PLUS 40	576	1125	126
IN INVERTER PLUS 46	576	1325	126

IN INVERTER est la solution Riello de ventilo-convecteurs pour installation encastrée, permettant de rationaliser l'espace selon les critères de l'architecture moderne d'intérieur. L'unité peut être encastrée dans des murs relativement étroits, grâce au boîtier de 12,6 cm de profondeur seulement.
Toute la gamme est équipée de moteurs CC à inverseur sans balais. Cette solution technologique permet une variation continue de 0 à 100 % du débit d'air et donc de la puissance de chauffage et de refroidissement.
IN INVERTER chauffe et refroidit rapidement n'importe quelle pièce ; avec la possibilité de choisir entre deux fonctions dédiées : PERFORMANCE pour les besoins commerciaux, lorsqu'un rendement élevé et une efficience élevées sont requis, et CONFORT pour les besoins résidentiels, afin d'assurer un fonctionnement toujours aussi silencieux.
Grâce aux moteurs CC sans balais, la gamme IN INVERTER a une consommation électrique inférieure de 50 % à celle des ventilo-convecteurs à moteurs traditionnels (type ON/OFF). La gamme se décline en 5 modèles avec (modèle PLUS) et sans effet rayonnant, avec une puissance de refroidissement de 830 W jusqu'à 4560 W et une puissance de chauffage de 1090 W jusqu'à 4860 W.
La vaste gamme d'accessoires et de contrôles avec AFFICHEUR permet de nombreuses applications.
Toutes les versions IN INVERTER peuvent être installées verticalement ou horizontalement (en utilisant un accessoire spécifique), avec les raccordements standards à gauche (sur la droite avec l'accessoire relatif).
Les versions IN INVERTER PLUS qui peuvent être installées verticalement avec les raccordements à gauche.
La structure est faite de tôle zinguée.

- Fonctionnement ultra silencieux
- Seulement 12,6 cm de profondeur
- Large gamme d'accessoires
- Filtres faciles à démonter et à nettoyer

DONNÉES TECHNIQUES

Description	Puissance de refroidissement 7 °C-12 °C (1) W		Puissance de chauffage 50 °C (2) W		Débit d'air maximal (4) m³/h		Irradiation par pression acoustique max-min (5) dB(A)		Remarque	Code
	Performance	Confort	Performance	Confort	Performance	Confort	Performance	Confort		
VENTILO-CONVECTEUR POUR INSTALLATION ENCASTRÉE										
IN INVERTER 11	1095	830	1515	1090	197	162	42,2-24,2	39,4-24,2		**20069349**
IN INVERTER 21	2120	1760	2885	2350	389	320	43,1-25,3	40,2-25,3		**20069370**
IN INVERTER 33	3310	2650	4140	3190	560	461	45,5-25,6	42,2-25,6		**20069371**
IN INVERTER 40	3875	3340	5015	4100	699	576	45,9-26,3	42,5-26,3		**20069372**
IN INVERTER 46	4560	3800	5910	4860	787	648	47,2-27,6	43,9-27,6		**20069373**
VENTILO-CONVECTEUR AVEC PLAQUE CHAUFFANTE POUR INSTALLATION ENCASTRÉE										
IN INVERTER PLUS 11	1095	830	1515	1090	197	162	42,2-24,2	39,4-24,2	(D)	**20069374**
IN INVERTER PLUS 21	2120	1760	2885	2350	389	320	43,1-25,3	40,2-25,3	(D)	**20069375**
IN INVERTER PLUS 33	3310	2650	4140	3190	560	461	45,5-25,6	42,2-25,6	(D)	**20069376**
IN INVERTER PLUS 40	3875	3340	5015	4100	699	576	45,9-26,3	42,5-26,3	(D)	**20069377**
IN INVERTER PLUS 46	4560	3800	5910	4860	787	648	47,2-27,6	43,9-27,6	(D)	**20069378**

Les performances se réfèrent aux conditions suivantes :
(1) Température de l'air ambiant 27 °C d.b. et 19 °C w.b.
(2) Température de l'air 20 °C et même débit d'eau obtenu en mode refroidissement
(3) Température de l'air 20 °C
(4) Température de l'air 20 °C ; turbine principale sur « off »
(5) Débit d'air mesuré avec des filtres nettoyés
(6) Selon la norme UNI EN ISO 7779:2001
(D) Disponibilité du matériel dans notre entrepôt : 25 jours ouvrables à compter de la date de validation de la commande.
REMARQUE : le paramètre de performance est recommandé pour les espaces commerciaux, tandis que le paramètre de confort est recommandé pour les espaces résidentiels.

ACCESSOIRES

Dessin	Description	Remarque	Code
	Panneau de contrôle mural TOP (MAÎTRE). Panneau de contrôle électronique mural TACTILE LCD avec sonde d'ambiance et protocole de communication ModBus RTU. Le panneau de contrôle permet de gérer la température ambiante grâce à sa sonde de température ou à la sonde embarquée du ventilo-convecteur. Le panneau permet de contrôler un ou plusieurs (jusqu'à un maximum de 30) ventilo-convecteurs grâce à l'électronique embarquée pour le panneau de contrôle mural TOP.	(1)	**20181383**
	Carte électronique pour panneau de commande mural TOP (ESCLAVE). Carte électronique à modulation continue pour la connexion à distance avec le panneau de contrôle mural TOP. Il est possible de connecter un maximum de 30 cartes électroniques avec un panneau de contrôle mural TOP.	(1)(2)	**20181395**
	Panneau de contrôle pour installation encastrée.	(1)	**20147241**
	Interface de contrôle à distance. Carte électronique de contrôle à distance pour thermostat à 3 vitesses.	(1)(2)	**20116481**
	Interface de contrôle à distance 0-10 V. Carte électronique à distance avec entrée 0-10 V.		**20116413**
	Kit de vanne à 3 voies. Le kit est composé d'une vanne à charge thermoélectrique et d'une vanne de maintien. La première permet d'exclure automatiquement le ventilo-convecteur du système si elle est associée à un panneau de contrôle en permettant la gestion. La vanne de maintien permet d'équilibrer les pertes de charge du système. Ce kit est une alternative à la vanne à deux voies.		**20101063**
	Kit de vanne à 2 voies. Le kit est composé d'une vanne à charge thermoélectrique et d'une vanne de maintien. La première permet d'exclure automatiquement le ventilo-convecteur du système si elle est associée à un panneau de contrôle en permettant la gestion ; la deuxième permet d'équilibrer les pertes de charge du système. Ce kit est obligatoire dans les versions Plus, sauf dans le cas où l'on monte la vanne à 3 voies ou que l'on dispose d'un collecteur à charges thermoélectriques.		**4013453**

Dessin	Description	Remarque	Code
	Kit de robinets à 2 voies.		4013450
	Kit d'entretoise pour l'unité de vannes à 2 voies pour le raccordement des tuyaux aux vannes avec sortie au sol et pour l'unité de vannes à 3 voies pour le raccordement des tuyaux aux vannes avec sortie au mur.		20069423
	Kit de raccordement à 90 °, pour permettre un raccordement facile des tuyaux aux vannes de sortie du mur.		4013452
	Kit de câbles pour les raccordements du côté droit pour le modèle IN (pas pour le modèle PLUS). Il est obligatoire pour l'inversion des raccordements.		20069415

(1) Les deux codes sont nécessaires pour le premier ventilo-convecteur
(2) 1 pièce doit être installée pour chaque ventilo-convecteur à distance.

ACCESSOIRES CORRESPONDANTS

Dessin	Description	Taille					Remarque	Code
		11	21	33	40	46		
	Kit d'entrée d'air à 90 ° pour les modèles encastrés IN Inverter (pas pour les modèles Plus)	●					(D)	4013481
			●				(D)	4013482
				●			(D)	4013483
					●		(D)	4013484
						●	(D)	4013485
	Kit d'entrée d'air supérieure pour les modèles encastrés IN Inverter	●					(D)	4013486
			●				(D)	4013487
				●			(D)	4013488
					●		(D)	4013489
						●	(D)	4013490
	Kit d'aspiration pour les modèles encastrés IN Inverter (pas pour le modèle Plus)	●					(D)	4013491
			●				(D)	4013492
				●			(D)	4013493
					●		(D)	4013494
						●	(D)	4013495

(D) Disponibilité du matériel dans notre entrepôt : 25 jours ouvrables à compter de la date de validation de la commande.

Ventilo-convecteurs - À cassette

RK N Hydroline



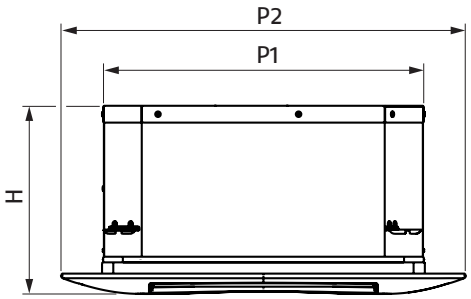

• Ventilo-convecteurs « à cassette »

Description	H mm	L1 mm	L2 mm
RK 24 N SET	298	720	569
RK 40 N SET	298	720	569
RK 47 N SET	298	720	569
RK 63 N SET	298	960	825
RK 72 N SET	298	960	825
RK 96 N SET	298	960	825

La gamme de ventilo-convecteurs à cassette RK N est conçue pour des solutions de chauffage et/ou de refroidissement, tant pour des applications résidentielles que commerciales, partout où une installation au plafond est nécessaire pour répondre à des besoins architecturaux spécifiques.
Grâce à leur esthétique agréable, à leur design précis et à leur sortie d'air réglable dans 4 directions, les ventilo-convecteurs à cassette RK N sont la solution idéale de Riello pour tout type d'installation. Pour une interface conviviale, toute la gamme de ventilo-convecteurs RK N peut être associée aux panneaux de contrôle muraux de la ligne Hydrocontrol :

- TermoComfortPlus et TermoComfort.
- Niveau de bruit extrêmement faible
- Filtre à air lavable
- Pompe d'évacuation du condensat fournie en standard
- Facilité d'installation
- Excellente distribution de l'air grâce à 4 ailes manuelles
- Filtres faciles à démonter et à nettoyer.

DONNÉES TECHNIQUES

	Description	Puissance de refroidissement kW	Puissance de chauffage kW	Débit d'air m^3/h	Remarque	Code
RK 24 N SET	RK 24 N	2,400	3,200	660	(1)(2)	**20051794**
	Panneau de la grille				(2)	**4012190**
	Kit de commutation automatique été/hiver				(2)	**4012226**
RK 40 N SET	RK 40 N	4,000	5,000	735	(1)(2)	**20051795**
	Panneau de la grille				(2)	**4012190**
	Kit de commutation automatique été/hiver				(2)	**4012226**
RK 47 N SET	RK 47 N	4,700	6,200	900	(1)(2)	**20051796**
	Panneau de la grille				(2)	**4012190**
	Kit de commutation automatique été/hiver				(2)	**4012226**
RK 63 N SET	RK 63 N	6,300	8,110	980	(1)(2)	**20051797**
	Panneau de la grille				(2)	**20051800**
	Kit de commutation automatique été/hiver				(2)	**4012226**
RK 72 N SET	RK 72 N	7,200	10,000	1160	(1)(2)	**20051798**
	Panneau de la grille				(2)	**20051800**
	Kit de commutation automatique été/hiver				(2)	**4012226**
RK 96 N SET	RK 96 N	9,600	13,000	1,600	(1)(2)	**20051799**
	Panneau de la grille				(2)	**20051800**
	Kit de commutation automatique été/hiver				(2)	**4012226**

(*) **POUR ACHETER LE PRODUIT COMPLET, N'OUBLIEZ PAS DE COMMANDER TOUS LES CODES** (RK N, PANNEAU DE LA GRILLE ET KIT DE COMMUTATION AUTOMATIQUE ÉTÉ/HIVER).
(1) Le ventilo-convecteur doit être associé à une électrovanne qui en gère le fonctionnement.
(2) Les accessoires « Panneau de la grille » et « Kit de commutation automatique été/hiver » doivent être commandés avec l'unité de base.
Les performances se réfèrent aux conditions suivantes :
- vitesse de la turbine : maximale ;
- refroidissement : flux d'eau 7 °C ; température de l'air d'entrée 27 °C T.d.b/ 19 °C Tw.b. ; (Δt 5 °C) ;
- chauffage : flux d'eau 50 °C ; température de l'air d'entrée 20 °C Td.b ; même flux d'eau atteint en mode refroidissement ;
- flux maximal de l'eau 80 °C.

ACCESSOIRES

Description	Code
Kit de vanne à 2 tuyaux (modèles 24-47)	**20035945**
Kit de vanne à 2 tuyaux (modèles 63-96)	**20086595**
Kit d'air primaire	**4012192**
Kit de verrouillage air	**4012225**

COMMANDES

Description	Remarque	Code
Commande « Plus » 2 tuyaux (montage mural)	(1)	**20081464**
Kit de sonde à air	(2)	**20083816**
Kit de sonde à eau		**20083809**
Kit multiple	(3)	**20081499**

(1) Kit de sonde à eau non incluse code 20083809.
(2) Capteur pour la lecture à distance.
(3) Une commande pour chaque ventilo-convecteur.

Ventilo-convecteurs à conduite

FCU N

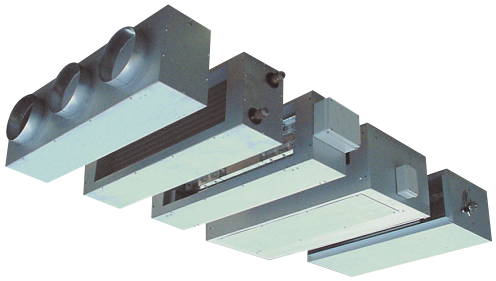

FCU

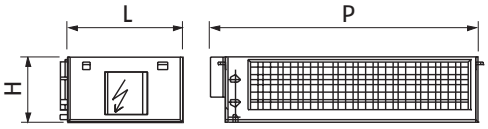

FCU V

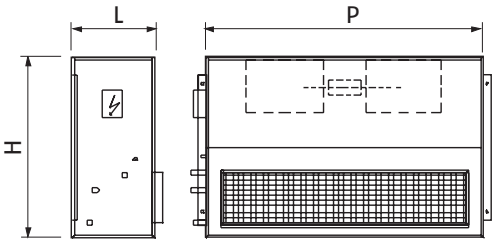

- Ventilo-convecteurs pour installation horizontale et verticale

Description	H mm	L mm	P mm
FCU 09 N	296	520	645
FCU 15 N-17 N	296	520	1000
FCU 21 N	325	600	1100
FCU 24 N	325	600	1345
FCU 36 N-43 N	375	600	1345

Les ventilo-convecteurs à conduite FCU sont conçus pour fournir un traitement d'air préliminaire à la fois pour les installations centralisées de petite taille et pour les installations avec ventilo-convecteurs unitaires. Ils sont disponibles en 7 modèles avec un débit d'air allant de 930 à 4 300 m³/h. La possibilité de combiner les unités FCU avec une série d'accessoires, tant à la sortie qu'à l'entrée, les rend adaptées à différents usages, depuis les simples fonctions de refroidissement et/ou de chauffage jusqu'aux traitements tels que le filtrage, le mélange, l'aspiration d'air extérieur, le réchauffement à la fois par l'eau et par l'électricité.
Il est disponible en deux versions de base : une pour l'installation horizontale, ayant une longueur réduite, et une pour l'installation verticale. Ces unités sont constituées d'un boîtier en Aluzinc, muni d'une couche d'isolation thermique en polyéthylène et en polyester. Toutes les unités sont équipées de : un filtre EU3 synthétique, amovible sur des rails de guidage, un serpentin d'échange thermique avec des tuyaux en cuivre et des ailettes en aluminium, un piège à condensat en acier inoxydable AISI 304 et des turbines à double aspiration avec moteur à couplage direct. Toutes les unités (sauf la taille 09 en raison de son absorption électrique réduite) sont également équipées d'un boîtier de raccordement électrique avec des connecteurs protégés par un relais.

- Dimensions compactes
- Piège à condensat en acier inoxydable AISI 304
- Groupe de turbines motorisées, qui peuvent être inspectés par le bas
- Large gamme d'accessoires permettant aux unités d'être plus flexibles et de répondre à différents besoins d'application.

DONNÉES TECHNIQUES

Description	Puissance de refroidissement kW	Puissance de chauffage kW	Perte d'air maximale m³/h	Pression statique externe Pa	Puissance absorbée maximale W	Code
MODÈLES POUR INSTALLATION HORIZONTALE						
FCU 09 N	4,6	9,8	930	90	195	**20095872**
FCU 15 N	7,5	15,5	1,500	100	299	**20095873**
FCU 17 N	9,1	19,7	1,600	85	302	**20095874**
FCU 21 N	10,5	21,6	2,050	115	430	**20095876**
FCU 24 N	13,1	25,9	2,400	105	430	**20095877**
FCU 36 N	15,7	35,5	3,600	120	750	**20095878**
FCU 43 N	20,7	46,3	4,200	115	950	**20095879**

(1) Disponibilité du matériel dans notre entrepôt : 20 jours ouvrables à compter de la réception de la commande.
Les performances se réfèrent aux conditions suivantes :
- Refroidissement : température de l'air d'entrée 26 °C avec 50 % h.r. ; flux d'eau 7 °C (Δt 5 °C au flux d'air nominal)
- Chauffage : température de l'air d'entrée 20 °C avec 50 % h.r. ; flux d'eau 70 °C (Δt 10 °C au flux d'air nominal)

ACCESSOIRES

Description	Remarque	Code
CP-Base : sélecteur de vitesse avec bouton OFF/refroidissement/chauffage et commutateur de vitesse à 3 positions	(A)	**20083633**
CP-Confort/R : Panneau de contrôle électronique mural pour le contrôle de la température ambiante hiver/été, l'activation ou l'exclusion de la résistance électrique et la sélection de la vitesse de la turbine (minimale, moyenne, maximale), pour les modèles à résistance électrique	(A)	**20083635**
CP-Confort/V : Panneau de contrôle électronique mural pour le contrôle de la température ambiante hiver/été, l'activation ou l'exclusion du serpentin d'eau (contrôle 0-10 V) et la sélection de la vitesse de la turbine (minimale, moyenne, maximale), pour les modèles à serpentin d'eau	(A)	**20083637**

(A) L'accessoire ne peut pas être commandé séparément mais seulement en même temps que l'unité. De toute façon, il devra être monté car il n'est pas pré-installé sur le produit.

PLÉNUM DE SORTIE POUR LES CONDUITS RONDS

Destination	Description	Code
Modèle 09	Plénum de sortie pour conduits ronds pour FCU 09	**4015962**
Modèles 15-17	Plénum de sortie pour conduits ronds pour FCU 15-17	**4015963**
Modèle 21	Plénum de sortie pour conduits ronds pour FCU 21	**4015964**
Modèle 24	Plénum de sortie pour conduits ronds pour FCU 24	**4015965**
Modèles 36-43	Plénum de sortie pour conduits ronds pour FCU 36-43	**4015966**

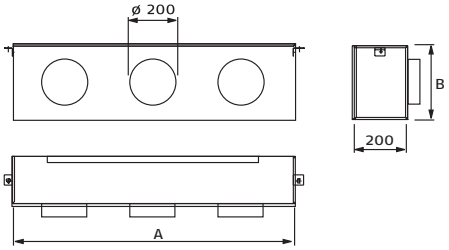

Modèle	Conduits ronds		Dimensions mm	
	Nombre	Diamètre mm	A	B
Modèle 09	2	200	614	295
Modèles 15-17	3	200	974	295
Modèle 21	3	200	1074	322
Modèle 24	4	200	1314	322
Modèles 36-43	4	200	1314	372

PLÉNUM D'ADMISSION 90 °

Destination	Description	Code
Modèle 09	Plénum d'admission 90 ° pour FCU 09	**4015967**
Modèles 15-17	Plénum d'admission 90 ° pour FCU 15-17	**4015968**
Modèle 21	Plénum d'admission 90 ° pour FCU 21	**4015969**
Modèle 24	Plénum d'admission 90 ° pour FCU 24	**4015970**
Modèles 36-43	Plénum d'admission 90 ° pour FCU 36-43	**4015971**

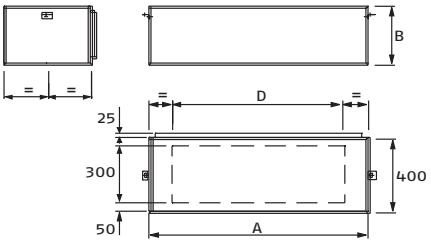

Modèle	Dimensions mm		
	A	B	D
Modèle 09	550	278	500
Modèles 15-17	910	278	800
Modèle 21	1010	302	800
Modèle 24	1250	302	1200
Modèles 36-43	1250	328	1200

GRILLE DE PRISE D'EAU AVEC DES AILES FIXES (POUR LE PLÉNUM D'ADMISSION)

Destination	Description	Code
Modèle 09	Grille d'admission pour FCU 09	4015972
Modèles 15-17-21	Grille d'admission pour FCU 15-17-21	4015973
Modèles 24-36-43	Grille d'admission pour FCU 24-36-43	4015974

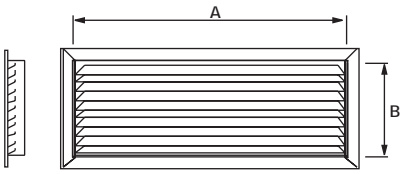

Modèle	Dimensions mm	
	A	B
Modèle 09	500	300
Modèles 15-17-21	800	300
Modèles 24-36-43	1200	300

CADRE ADAPTATEUR POUR CONDUITS RECTANGULAIRES

Destination	Description	Code
Modèle 09	Cadre adaptateur pour FCU 09	**4015978**
Modèles 15-17	Cadre adaptateur pour FCU 15-17	**4015979**
Modèle 21	Cadre adaptateur pour FCU 21	**4015980**
Modèle 24	Cadre adaptateur pour FCU 24	**4015981**
Modèles 36-43	Cadre adaptateur pour FCU 36-43	**4015982**

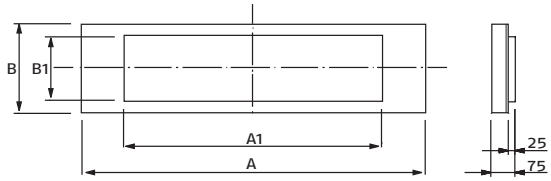

Modèle	Dimensions mm			
	A	A1	B	B1
Modèle 09	614	440	295	235
Modèles 15-17	974	800	295	235
Modèle 21	1074	800	322	235
Modèle 24	1314	1070	322	280
Modèles 36-43	1314	1070	372	280

Générateurs d'air chaud à eau

Nuovo Acu-Nuovo Acu F



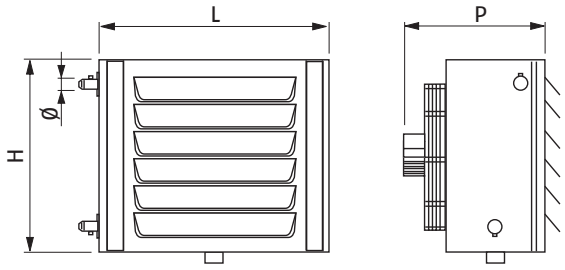

- Versions de chauffage et de refroidissement
- Turbine hélicoïdale

Description	H mm	L mm	P mm	Ø mm	Poids net kg
NUOVO ACU 13 M	390	555	370	1"	15
NUOVO ACU 23 M	440	605	396	1"	18
NUOVO ACU 33 M	490	655	402	1"	21
NUOVO ACU 43 M	540	705	402	1"	24
NUOVO ACU 53 M	590	755	402	1"	28
NUOVO ACU 63 M	640	805	402	1" ¼	32
NUOVO ACU 73 T	690	855	460	1" ¼	43
NUOVO ACU 23 F	440	605	396	1"	18
NUOVO ACU 33 F	490	655	402	1"	21
NUOVO ACU 43 F	540	705	402	1"	24
NUOVO ACU 63 F	640	805	402	1" ¼	32

NUOVO ACU et NUOVO ACU F sont des chauffe-eau à air conçus pour le chauffage et le refroidissement de petites et moyennes surfaces, telles que les entrepôts, les magasins, les laboratoires, les centres sportifs.
Le NUOVO ACU se compose de serpentins à 3 rangées pour les applications avec de l'eau chaude à basse température. Le NUOVO ACU F est spécialement conçu pour le refroidissement et se compose de serpentins en cuivre à 3 rangées avec piège à condensat.

- Niveau de bruit faible
- Dimensions réduites
- Serpentin avec accouplement muni d'un évent
- Raccordements hydrauliques réversibles
- Possibilité d'installation au plafond avec un kit d'accessoires spécifiques (uniquement pour la version chauffage, pas pour les versions F)
- Disponible en monophasé (16 modèles) et en triphasé (1 modèle)
- 10 modèles
- Large gamme d'accessoires
- La gamme se compose de 4 modèles pour le refroidissement avec des serpentins à 3 rangées d'une puissance de 19,6 kW à 42,2 kW.
- La gamme se compose de :
  7 modèles avec des serpentins à 3 rangées d'une puissance de 17,3 kW à 63 kW
  4 modèles pour le refroidissement avec des serpentins à 3 rangées d'une puissance de 19,6 kW à 42,2 kWa.

DONNÉES TECHNIQUES (VERSION CHAUFFAGE)

Description	Puissance de chauffage (*) kW	Débit d'air (**) m³/h	Moteur	N° de tours/min (***)	Code
GÉNÉRATEUR D'AIR CHAUD À EAU AVEC DES SERPENTINS EN CUIVRE À 3 RANGÉES					
NUOVO ACU 13M	17,3	1,550	Monophasé	1400-900-700	**4152422**
NUOVO ACU 23M	23,7	2,300	Monophasé	1400-900-700	**4152424**
NUOVO ACU 33M	28,5	2,550	Monophasé	1400-900-700	**4152426**
NUOVO ACU 43M	37,5	3,400	Monophasé	1400-900-700	**4152428**
NUOVO ACU 53M	44,0	3,850	Monophasé	1400-900-700	**4152430**
NUOVO ACU 63M	54,1	4,900	Monophasé	1400-900-700	**4152432**
NUOVO ACU 73T	61,2	6,150	Triphasé	900-700	**4152414**

(*) Les performances se réfèrent aux conditions suivantes : ΔT eau 85-70 °C, température de l'air à l'entrée +15 °C, 50 % h.r., 1013 mbars, turbine à la vitesse maximale.
(**) Les performances se réfèrent à la turbine à la vitesse maximale.
(***) La variation du nombre de tours peut être obtenue en appliquant des accessoires spécifiques.

DONNÉES TECHNIQUES (VERSION REFROIDISSEMENT)

Description	Puissance de chauffage (*) kW	Puissance de refroidissement (**) kW	Débit d'air m³/h	Moteur	N° de tours/min	Remarque	Code
GÉNÉRATEUR D'AIR CHAUD À EAU AVEC DES SERPENTINS EN CUIVRE À 3 RANGÉES POUR REFROIDISSEMENT							
NUOVO ACU 23F	19,6	10,2	1,520	Monophasé	900	(D)	**4152501**
NUOVO ACU 33F	24,5	12,9	1,900	Monophasé	900	(D)	**4152502**
NUOVO ACU 43F	27,9	15,1	2,000	Monophasé	900	(D)	**4152503**
NUOVO ACU 63F	42,2	21,5	3,150	Monophasé	900	(D)	**4152504**

(*) Les performances se réfèrent aux conditions suivantes : ΔT eau 85-70 °C, température de l'air à l'entrée +15 °C, 50 % h.r., 1013 mbars
(**) Les performances se réfèrent aux conditions suivantes : ΔT eau 7-12 °C, température de l'air à l'entrée +30 °C, 60 % h.r., 1013 mbars.
(D) Disponibilité du matériel dans notre entrepôt : 30 jours ouvrables à compter de la date de validation de la commande.

ACCESSOIRES

Description	Destination	Code
Kit régulateur de vitesse monophasé à 4 positions	NUOVO ACU 13-63 M NUOVO ACU 23-63 F	**20092637**
Kit de panneau de contrôle triphasé	NUOVO ACU 73 T	**4155602**
Kit de sélection manuelle de vitesse triphasée	NUOVO ACU 73 T	**4155604**
Supports de fixation	Tous les modèles	**4155606**
Kit d'installation au plafond	NUOVO ACU 13 M	**4155609**
Kit d'installation au plafond	NUOVO ACU 23 M	**4155611**
Kit d'installation au plafond	NUOVO ACU 33 M	**4155613**
Kit d'installation au plafond	NUOVO ACU 43 M	**4155615**
Kit d'installation au plafond	NUOVO ACU 53 M	**4155617**
Kit d'installation au plafond	NUOVO ACU 63 M	**4155619**
Kit d'installation au plafond	NUOVO ACU 73 T	**4155620**
Kit d'amortisseurs verticaux	NUOVO ACU 13 M	**4155626**
Kit d'amortisseurs verticaux	NUOVO ACU 23 M - 23 F	**4155628**
Kit d'amortisseurs verticaux	NUOVO ACU 33 M - 33 F	**4155630**
Kit d'amortisseurs verticaux	NUOVO ACU 43 M - 43 F	**4155632**
Kit d'amortisseurs verticaux	NUOVO ACU 53 M	**4155634**
Kit d'amortisseurs verticaux	NUOVO ACU 63 M - 63 F	**4155636**
Kit d'amortisseurs verticaux	NUOVO ACU 73 T	**4155638**

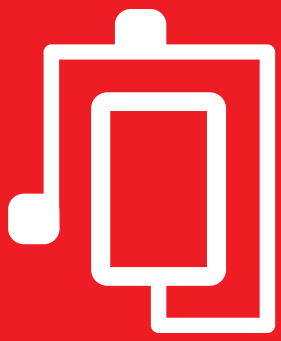

ÉQUIPEMENTS COMPLÉMENTAIRES DU SYSTÈME

THERMOSTAT ET CHRONOTHERMOSTAT 479

ÉCHANGEURS DE CHALEUR 485

CIRCULATEURS D'EAU 491

THERMOSTAT ET CHRONOTHERMOSTAT

Contrôle à distance intelligent

Hi, Comfort T100 Wi-Fi

NOUVEAU





GET IT ON Google Play

Available on the iPhone App Store

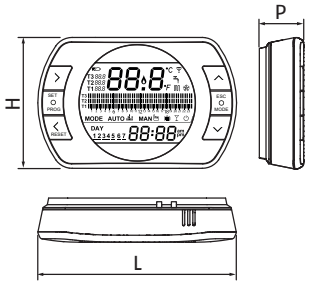

- Commandes modulantes de la pièce
- Interface à distance pour la chaudière
- Gestion de la restauration par APPLI

Description	H mm	L mm	P mm
Hi, Comfort T100 Wi-Fi	89	135	28

Hi, Comfort est la solution intelligente et simple proposée par Riello pour gérer votre confort domestique, que ce soit par la commande murale traditionnelle ou la nouvelle application Hi, Comfort, téléchargeable gratuitement sur les systèmes iOS et Android, qui permet de contrôler facilement la chaudière et la température à l'intérieur de la maison, en offrant à l'utilisateur final une expérience fantastique. L'application Hi, Comfort, en effet, répond et respecte toutes les normes que le marché actuel exige en termes de simplicité d'utilisation, de large compatibilité et de sécurité maximale.
Hi, Comfort est disponible pour une connexion OT afin de mieux exploiter la capacité de modulation de la chaudière (atteignant la norme A+, selon le règlement délégué de l'UE nº 811/2013) ou avec On/Off pour atteindre une simplicité maximale.
Il est possible de contrôler jusqu'à 8 zones de chauffage, chacune contrôlée par son propre Hi, Comfort pour régler indépendamment la température et les plages horaires.
L'installation de Hi, Comfort est facile et en cas de remplacement d'un ancien thermostat, aucune rénovation du câblage électrique n'est nécessaire. Hi, Comfort est alimenté par des piles, ce qui permet une installation véritablement sans fil : Hi, Comfort peut être installé n'importe où dans la maison et connecté à la chaudière par Hi, Comfort G100-W ou la station de base radio Hi, Comfort G100-R. Toutes les procédures qui, avec un thermostat traditionnel, pouvaient sembler compliquées, comme la programmation quotidienne/hebdomadaire, sont désormais à la portée de tous grâce à la technologie de l'écran tactile.

DONNÉES TECHNIQUES

Description	Remarque	Code
Hi, Comfort T100 Wi-Fi		**20193354**
Hi, Comfort T100		**20193352**
Hi, Comfort G100-W		**20193355**
Hi, Comfort G100-R		**20193356**
Carte d'interface ITRF11	(1)	**20164477**

(1) Uniquement pour l'« ancien modèle » des condensateurs familiaux.

DESCRIPTION DE LA GAMME

Dessin	Description	Code
	**Hi, Comfort T100 Wi-Fi** KIT complet pour installation Wi-Fi, contenant une commande de salle Hi, Comfort T100 et une passerelle Hi, Comfort G100-W. Le kit comprend des piles, des fils, un transformateur, des vis, des chevilles, du ruban adhésif double face, du ruban magnétique et des instructions techniques. Subvention de classe-ErP : VI-4% (*); I-1% (**).	**20193354**
	**Hi, Comfort T100** Le thermostat d'ambiance Hi, Comfort T100 est idéal pour les remplacements et les nouveaux bâtiments, aussi bien pour les applications mono-zone que multi-zones. Hi, Comfort T100 peut être connecté à Internet couplé avec Hi, Comfort G100-W (en option). L'emballage comprend des batteries, des vis, des ancrages, du ruban adhésif double face et des instructions techniques. Subvention de classe-ErP : V-3% (*); I-1% (**).	**20193352**
	**Hi, Comfort G100-W** Hi, Comfort G100-W est un appareil qui permet la connexion à Internet via le réseau Wi-Fi domestique. Il permet également la connexion OT avec la chaudière pour un contrôle avancé à distance. L'emballage comprend les fils, le transformateur, le ruban adhésif double face.	**20193355**
	**Hi, Comfort G100-R** Dispositif à radiofréquence permettant la connexion sans fil de la commande Hi, Comfort T100 à la chaudière (à la fois ON/OFF et par OTBus). Il peut également être utilisé lorsque la faiblesse du signal Wi-Fi empêche d'installer Hi, Comfort G100-W à proximité de la chaudière.	**20193356**
	**Carte d'interface ITRF11** (Uniquement pour l'« ancienne version » de Family Condens). À utiliser en fonction du type de chaudière (consulter la section dédiée) en fonctionnement OTBus. Pour le fonctionnement en mode ON/OFF, il n'est pas nécessaire.	**20164477**

(*) Avec connexion via OTBus.
(**) En connexion on/off.

Clé intelligente

Hi, Comfort K100 NOUVEAU



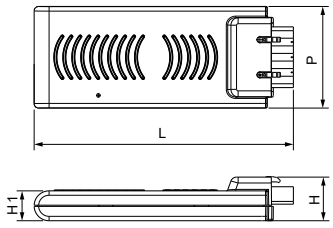

- Télécommande
- Application mise à jour
- Facile à installer

Description	H mm	H1 mm	L mm	P mm
Hi, Comfort K100	14,6	10	86,8	34

Smart Key Hi, Comfort K100 permet de rendre les chaudières intelligentes sans nécessairement changer votre thermostat, pour une facilité d'installation maximale : son installation plug&play et sa mise en service guidée permettent d'être opérationnel rapidement.
Avec Hi, Comfort K100 il est possible de contrôler à distance la chaudière, de régler les paramètres et de réduire les consommations en évitant les heures de chauffage inutiles. La nouvelle application Hi, Comfort App est enrichie de fonctions nouvellement développées pour garantir une grande expérience en ligne pour les utilisateurs finaux, comme la fonction bébé qui définit une température maximale de l'eau chaude sanitaire fournie par la douche. Hi, comfort K100 nécessite une connexion ModBus dans la chaudière.

DONNÉES TECHNIQUES

Description	Code
Hi, Comfort K100	**20168501**

REMARQUE : disponible à partir du deuxième trimestre de 2022.

Thermostats et chronothermostats

ChronoRiello



CHRONORIELLO 7D

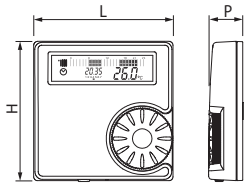

TERMORIELLO DGT

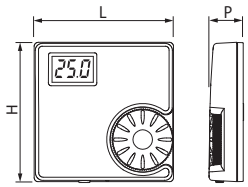

- Les ChronoRiello sont des thermostats numériques programmables qui permettent de programmer la température quotidienne et hebdomadaire, en mode chauffage et permettent une gestion optimale du système

Description	H mm	L mm	P mm
TERMORIELLO DGT	86	86	20
TERMORIELLO DGT SANS FIL	86	86	20
CHRONORIELLO 7D	86	86	20
CHRONORIELLO 7D SANS FIL	86	86	20

TERMORIELLO DGT
Thermostat d'ambiance avec afficheur numérique.

TERMORIELLO DGT SANS FIL
Thermostat d'ambiance avec afficheur numérique.

CHRONORIELLO 7D
Thermostat numérique programmable hebdomadaire. Trois niveaux de température sélectionnables (Confort-Économie-Antigel). Programmation hebdomadaire personnalisée. Fonction de refroidissement (pour cette fonction il est nécessaire d'installer un relais de séparation externe). Fonction Party (demande de chauffage toujours active et horaires programmés ignorés). Bande quotidienne avec division du temps en segments de 60 minutes.

CHRONORIELLO 7D SANS FIL
Chronothermostat hebdomadaire numérique à affichage numérique en radiofréquence.
Thermostat numérique programmable hebdomadaire. Trois niveaux de température sélectionnables (Confort-Économie-Antigel). Programmation hebdomadaire personnalisée. Fonction Party (demande de chauffage toujours active aux horaires programmés ignorés). Bande quotidienne avec division du temps en segments de 60 minutes.

- Simplicité d'installation
- Facilité d'utilisation
- Bouton de sélection de la température sur le devant du thermostat
- Sonde de calibrage sur tous les modèles
- Batteries en série sur tous les modèles
- Les modèles sans fil fonctionnent en radiofréquence permettant la connexion à la chaudière sans l'utilisation de câbles électriques
- L'hystérésis on/off peut être calibrée sur tous les modèles.

DONNÉES TECHNIQUES

Description	Type	Code
TERMORIELLO DGT	Thermostat	**20059640**
TERMORIELLO DGT SANS FIL	Thermostat à radiofréquence	**20063871**
CHRONORIELLO 7D	Thermostat programmable hebdomadaire	**20063873**
CHRONORIELLO 7D SANS FIL	Chronothermostat hebdomadaire numérique à affichage numérique en radiofréquence	**20101747**

ÉCHANGEURS DE CHALEUR

Échangeur de chaleur à plaques

Riello HEATgate



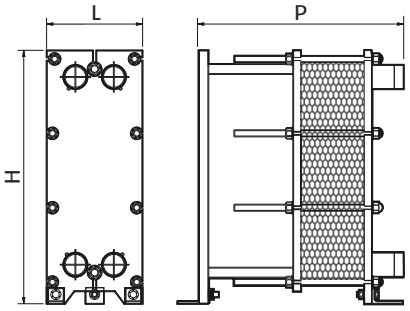

- Échangeurs de chaleur à plaques pour les générateurs de chaleur, les chauffe-eau thermodynamique et les applications solaires

Description	N° plaques de - à	H mm	L mm	P mm
SP 20	11 - 29	470	200	252
	41 - 49	470	200	352
SP 30	17 - 27	755	200	251
	37	755	200	351
	53 - 69	755	200	552
SP 35	25 - 39	950	400	408
	45 - 65	950	400	548
	75 - 93	950	400	688
	105 - 121	950	400	918
SP 40	19 - 35	819	310	418
	47 - 67	819	310	558
	75 - 99	819	310	718
	111 - 145	819	310	948
SP 60	43 - 101	1124	530	775
	117 - 167	1124	530	1275

RIELLO HEATgate est une gamme d'échangeurs de chaleur à plaques inspectables créée par RIELLO pour répondre au plus grand nombre d'applications possibles. Ses caractéristiques techniques en font un produit de haute qualité et de longue durée, tout en garantissant un rendement et une fiabilité maximaux pendant la durée de vie du produit.
La gamme RIELLO HEATgate se compose d'échangeurs de chaleur à plaques en acier inoxydable AISI316, de joints en peroxyde EPDM ou en NBR (selon l'application), et est équipée de raccords filetés en AISI316.
La structure de l'échangeur de chaleur assure une étanchéité jusqu'à 10 bars. Les différentes tailles répondent parfaitement aux programmes et applications thermiques indiqués dans le tableau, assurant ainsi un rendement élevé et des pertes de charge réduites.
Facilité d'entretien grâce à la qualité des matériaux.

DONNÉES TECHNIQUES

Description	Plaques N°	DN	MIX (*) %	Poids kg	Type de kit (**)		Code
					Isolation	Pieds	
ÉCHANGEUR DE CHALEUR AISI 316 L, AVEC JOINTS EN PEROXYDE EPDM POUR APPLICATION SOLAIRE							
SP 20 – DN32 29 (29A) E	29	DN32	100	33	KIT C1	KIT P1	**20016729**
SP 20 – DN32 41 (41A) E	41	DN32	100	37	KIT C2	KIT P1	**20016730**
SP 30 – DN32 17 (17A) E	17	DN32	100	46	KIT C3	KIT P1	**20016734**
SP 30 – DN32 27 (27A) E	27	DN32	100	51	KIT C3	KIT P1	**20016735**
SP 30 – DN32 37 (37A) E	37	DN32	100	57	KIT C4	KIT P1	**20016736**
SP 30 – DN32 53 (53A) E	53	DN32	100	66	KIT C5	KIT P1	**20016738**
SP 30 – DN32 69 (69A) E	69	DN32	100	73	KIT C5	KIT P1	**20016739**
SP 40 – DN65 23 (10A) E	23	DN65	45	108	KIT C6	KIT P2	**20016731**
SP 40 – DN65 29 (13A) E	29	DN65	45	112	KIT C6	KIT P2	**20016732**
SP 40 – DN65 33 (15A) E	33	DN65	45	114	KIT C6	KIT P2	**20016733**
ÉCHANGEUR DE CHALEUR À PLAQUES AISI 316 L, AVEC JOINT NBR							
SP 20 – DN32 11 (11A) N	11	DN32	100	28	KIT C1	KIT P1	**20016741**
SP 20 – DN32 21 (21A) N	21	DN32	100	30	KIT C1	KIT P1	**20016742**
SP 20 – DN32 29 (29A) N	29	DN32	100	33	KIT C1	KIT P1	**20014216**
SP 20 – DN32 41 (41A) N	41	DN32	100	37	KIT C2	KIT P1	**20014217**
SP 20 – DN32 49 (49A) N	49	DN32	100	39	KIT C2	KIT P1	**20014240**
SP 35 – DN50 25 (25A) N	25	DN50	100	89	KIT C17	KIT P2	**20140410**
SP 35 – DN50 31 (31A) N	31	DN50	100	92	KIT C17	KIT P2	**20140411**
SP 35 – DN50 35 (35A) N	35	DN50	100	94	KIT C17	KIT P2	**20140412**
SP 35 – DN50 39 (39A) N	39	DN50	100	96	KIT C17	KIT P2	**20140413**
SP 35 – DN50 45 (45A) N	45	DN50	100	103	KIT C18	KIT P2	**20140414**
SP 35 – DN50 49 (49A) N	49	DN50	100	105	KIT C18	KIT P2	**20140415**
SP 35 – DN50 57 (57A) N	57	DN50	100	109	KIT C18	KIT P2	**20140416**
SP 35 – DN50 65 (65A) N	65	DN50	100	113	KIT C18	KIT P2	**20140418**
SP 35 – DN50 75 (75A) N	75	DN50	100	122	KIT C19	KIT P2	**20140419**
SP 35 – DN50 81 (81A) N	81	DN50	100	125	KIT C19	KIT P2	**20140420**
SP 35 – DN50 93 (93A) N	93	DN50	100	131	KIT C19	KIT P2	**20140421**
SP 35 – DN50 105 (105A) N	105	DN50	100	143	KIT C20	KIT P2	**20140423**
SP 35 – DN50 121 (121A) N	121	DN50	100	151	KIT C20	KIT P2	**20140424**
SP 40 – DN65 19 (19A) N	19	DN65	100	105	KIT C6	KIT P2	**20014230**
SP 40 – DN65 23 (23A) N	23	DN65	100	108	KIT C6	KIT P2	**20014218**
SP 40 – DN65 27 (27A) N	27	DN65	100	111	KIT C6	KIT P2	**20014219**
SP 40 – DN65 35 (35A) N	35	DN65	100	116	KIT C6	KIT P2	**20014235**
SP 40 – DN65 47 (47A) N	47	DN65	100	128	KIT C7	KIT P2	**20014232**
SP 40 – DN65 59 (59A) N	59	DN65	100	136	KIT C7	KIT P2	**20014231**
SP 40 – DN65 67 (67A) N	67	DN65	100	144	KIT C7	KIT P2	**20140425**
SP 40 – DN65 75 (75A) N	75	DN65	100	154	KIT C8	KIT P2	**20140426**
SP 40 – DN65 93 (93A) N	93	DN65	100	166	KIT C8	KIT P2	**20140427**
SP 40 – DN65 99 (99A) N	99	DN65	100	171	KIT C8	KIT P2	**20140428**
SP 40 – DN65 111 (111A) N	111	DN65	100	185	KIT C21	KIT P2	**20140429**
SP 40 – DN65 121 (121A) N	121	DN65	100	192	KIT C21	KIT P2	**20140432**
SP 40 – DN65 145 (145A) N	145	DN65	100	209	KIT C21	KIT P2	**20140433**
SP 60 – DN100 51 (51A) N	51	DN100	100	415	KIT C15	KIT P3	**20140435**
SP 60 – DN100 59 (59A) N	59	DN100	100	427	KIT C15	KIT P3	**20140437**
SP 60 – DN100 65 (65A) N	65	DN100	100	435	KIT C15	KIT P3	**20140438**
SP 60 – DN100 73 (73A) N	73	DN100	100	447	KIT C15	KIT P3	**20140439**
SP 60 – DN100 77 (77A) N	77	DN100	100	442	KIT C15	KIT P3	**20083248**
SP 60 – DN100 85 (85A) N	85	DN100	100	464	KIT C15	KIT P3	**20140440**
SP 60 – DN100 97 (97A) N	97	DN100	100	471	KIT C15	KIT P3	**20083249**
SP 60 – DN100 107 (107A) N	107	DN100	100	517	KIT C16	KIT P3	**20140441**
SP 60 – DN100 117 (117A) N	117	DN100	100	521	KIT C16	KIT P3	**20083250**
SP 60 – DN100 121 (79A) N	121	DN100	65	527	KIT C16	KIT P3	**20039825**
SP 60 – DN100 143 (100A) N	143	DN100	70	558	KIT C16	KIT P3	**20039826**
SP 60 – DN100 167 (109A) N	167	DN100	65	592	KIT C16	KIT P3	**20039827**

(*) % de plaques à rendement élevé sur le total
(**) Voir tableau de correspondance avec le kit d'isolation page 488

TABLEAU DE CORRESPONDANCE KITS D'ISOLATION

Kits d'isolation thermoformés à combiner avec les échangeurs de chaleur à plaques Heatgate pour les applications à haute et basse température.

Description	Isolation type de kit	Type d'échangeur	N° maximal n°	Code
Kit d'isolation SP 20 29	KIT C1	20	29	**20096860**
Kit d'isolation SP20 49	KIT C2	20	49	**20096862**
Kit d'isolation SP30 29	KIT C3	30	29	**20096863**
Kit d'isolation SP30 49	KIT C4	30	49	**20096864**
Kit d'isolation SP30 75	KIT C5	30	75	**20096865**
Kit d'isolation SP 35 41	KIT C17	35	41	**20140442**
Kit d'isolation SP 35 71	KIT C18	35	71	**20140443**
Kit d'isolation SP 35 101	KIT C19	35	101	**20140444**
Kit d'isolation SP 35 151	KIT C20	35	151	**20140445**
Kit d'isolation SP40 41	KIT C6	40	41	**20090501**
Kit d'isolation SP40 71	KIT C7	40	71	**20096867**
Kit d'isolation SP40 101	KIT C8	40	101	**20096868**
Kit d'isolation SP40 151	KIT C21	40	151	**20140446**
Kit d'isolation SP60 101	KIT C15	60	101	**20096918**
Kit d'isolation SP60 201	KIT C16	60	201	**20116198**

TABLEAU DE CORRESPONDANCE DES PIEDS

Description	Kit pieds	Type d'échangeur	Code
Kit de fixation au sol SP 20-30	Kit P1	20-30	**20120281**
Kit de fixation au sol SP 35-40	Kit P2	40-45	**20120282**
Kit de fixation au sol SP 60	Kit P3	60	**20120284**

LA CORRESPONDANCE AVEC LES CHAUDIÈRES ÉNUMÉRÉES CI-DESSOUS EST VALABLE POUR LES MODÈLES À HAUTE TENEUR EN EAU ET POUR LES CHAUDIÈRES ALU PRO POWER. CONTACTEZ LE SERVICE PRÉVENTE POUR LA CORRESPONDANCE AVEC LES CONDEXA PRO (ANCIENS MODÈLES), CONDEXA PRO 2 EVO ET CONDEXA PRO 3.

TABLEAU DE SÉLECTION

CHAUDIÈRE SUR UNE INSTALLATION À HAUTE TEMPÉRATURE

Puissance d'installation

kW	Code	Modèle
115	20014230	**SP 40 - DN65 19 (19A) N**
150	20014218	**SP 40 - DN65 23 (23A) N**
225	20014219	**SP 40 - DN65 27 (27A) N**
300	20014235	**SP 40 - DN65 35 (35A) N**
350	20014232	**SP 40 - DN65 47 (47A) N**
450	20014231	**SP 40 - DN65 59 (59A) N**
525	20014231	**SP 40 - DN65 59 (59A) N**
600	20140425	**SP 40 - DN65 67 (67A) N**
700	20140426	**SP 40 - DN65 75 (75A) N**
750	20140426	**SP 40 - DN65 75 (75A) N**
800	20140435	**SP 60 - DN100 51 (51A) N**
900	20140437	**SP 60 - DN100 59 (59A) N**
1000	20140438	**SP 60 - DN100 65 (65A) N**
1150	20140439	**SP 60 - DN100 73 (73A) N**
1250	20083248	**SP 60 - DN100 77 (77A) N**
1450	20140440	**SP 60 - DN100 85 (85A) N**

REMARQUE : vérifiez toujours la chute de pression

Programme thermique

	Fluide	IN °C	SORTIE °C	Perte de charge (KPa)
Primaire	H_2O	80	60	≤ 33
Secondaire	H_2O	50	70	≤ 33

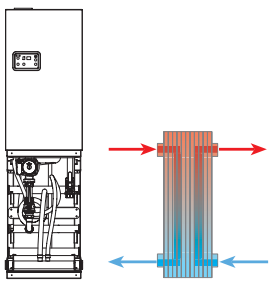

CHAUDIÈRE À CONDENSATION SUR UNE INSTALLATION À BASSE TEMPÉRATURE

Puissance d'installation

kW	Code	Modèle
35	20016742	**SP 20 – DN32 21 (21A) N**
75	20014217	**SP 20 – DN32 41 (41A) N**
100	20014240	**SP 20 – DN32 49 (49A) N**
115	20140411	**SP 35 – DN50 31 (31A) N**
150	20140413	**SP 35 – DN50 39 (39A) N**
180	20140415	**SP 35 – DN50 49 (49A) N**
225	20140416	**SP 35 – DN50 57 (57A) N**
300	20014231	**SP 40 – DN65 59 (59A) N**
350	20140425	**SP 40 – DN65 67 (67A) N**
375	20140426	**SP 40 – DN65 75 (75A) N**
450	20140427	**SP 40 – DN65 93 (93A) N**
525	20140429	**SP 40 – DN65 111 (111A) N**
600	20140433	**SP 40 – DN65 145 (145A) N**

REMARQUE : vérifiez toujours la chute de pression

Programme thermique

	Fluide	IN °C	SORTIE °C	Perte de charge (KPa)
Primaire	H_2O	60	40	≤ 10
Secondaire	H_2O	30	40	≤ 31

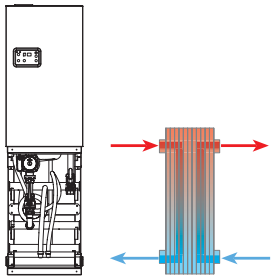

SOLAIRE THERMIQUE AVEC PISCINE

Puissance d'installation

kW	Code	Modèle
20	20016729	**SP 20 – DN32 29 (29A) E**
35	20016730	**SP 20 – DN32 41 (41A) E**
50	20016731	**SP 40 – DN65 23 (10A) E**
75	20016732	**SP 40 – DN65 29 (13A) E**
100	20016733	**SP 40 – DN65 33 (15A) E**

REMARQUE : vérifiez toujours la chute de pression

Programme thermique

	Fluide	IN °C	SORTIE °C	Perte de charge (KPa)
Primaire	Glyc. 30 %	55	35	≤ 2
Secondaire	H_2O	29	33	≤ 20

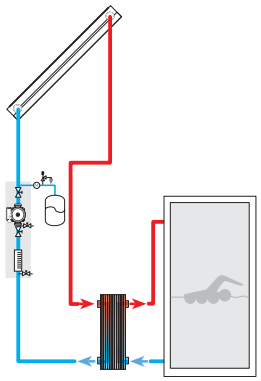

SOLAIRE THERMIQUE AVEC TAMPON

Puissance d'installation

kW	Code	Modèle
20	20016734	**SP 30 – DN32 17 (17A) E**
35	20016735	**SP 30 – DN32 27 (27A) E**
50	20016736	**SP 30 – DN32 37 (37A) E**
75	20016738	**SP 30 – DN32 53 (53A) E**
100	20016739	**SP 30 – DN32 69 (69A) E**

REMARQUE : vérifiez toujours la chute de pression

Programme thermique

	Fluide	IN °C	SORTIE °C	Perte de charge (KPa)
Primaire	Glyc. 30 %	60	40	≤ 5
Secondaire	H_2O	35	55	≤ 5

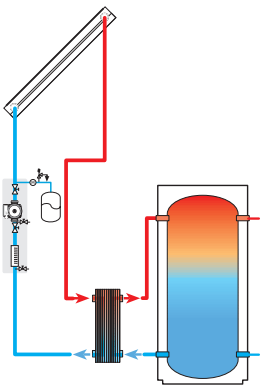

PRODUCTION INSTANTANÉE D'ECS

Puissance d'installation

kW	Code	Modèle
50	20016734	**SP 30 - DN32 17 (17A) E**
75	20016735	**SP 30 - DN32 27 (27A) E**
115	20016736	**SP 30 - DN32 37 (37A) E**
130	20014230	**SP 40 - DN65 19 (19A) N**
150	20014218	**SP 40 - DN65 23 (23A) N**
180	20014219	**SP 40 - DN65 27 (27A) N**
240	20014235	**SP 40 - DN65 35 (35A) N**
350	20014232	**SP 40 - DN65 47 (47A) N**
450	20140425	**SP 40 - DN65 67 (67A) N**
525	20140427	**SP 40 - DN65 93 (93A) N**
600	20140429	**SP 40 - DN65 111 (111A) N**

REMARQUE : vérifiez toujours la chute de pression

Programme thermique

	Fluide	IN °C	SORTIE °C	Perte de charge (KPa)
Primaire	H_2O	50	30	≤ 20
Secondaire	H_2O	10	43	≤ 20

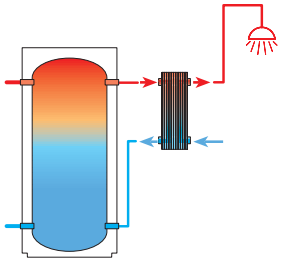

CIRCULATEURS D'EAU

VITESSE VARIABLE ÉLECTRONIQUE

POMPE SIMPLE



VEGA RMXA-RMYA

4,1-7,6 H_{MAX} (mca)

page 492



VEGA RSHE

7,4-13,5 H_{MAX} (mca)

page 495

POMPE DOUBLE



VEGA RTHE

7,6-13,0 H_{MAX} (mca)

page 505

Circulateurs d'eau

VegA RMXA-RMYA NOUVEAU



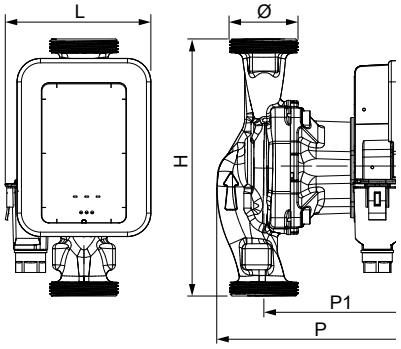

ERP

- Pompe électronique domestique simple
- ErP ready

Description	H mm	H1 mm	L mm	P mm	P1 mm	Ø mm	Poids net kg
VEGA RMXA 25-40	180	76,3	101,9	128,6	94,6	Rp 1"	2,0
VEGA RMXA 25-60	180	76,3	101,9	128,6	94,6	Rp 1"	2,0
VEGA RMXA 32-40	180	76,3	101,9	140,3	106,3	Rp 1" 1/4	2,3
VegA RMXA 32-60	180	76,3	101,9	140,3	106,3	Rp 1" 1/4	2,3
VegA RMXA 32-80	180	76,3	101,9	140,3	106,3	Rp 1" 1/4	2,5
VegA RMYA 25-40	130	76,3	101,9	128,6	94,6	Rp 1"	2,0
VegA RMYA 25-60	130	76,3	101,9	128,6	94,6	Rp 1"	2,0
VegA RMYA 25-80	130	76,3	101,9	128,6	94,6	Rp 1"	2,2

Circulateurs monoblocs à haut rendement, idéaux pour les installations domestiques, capables de garantir des performances élevées et des économies d'énergie grâce au moteur autoprotégé à technologie ECM et au contrôle électronique intégré capable d'adapter le fonctionnement aux exigences de l'installation.
Capable de fonctionner à différentes vitesses (min., moy., max.) avec trois modes de fonctionnement différents : pression différentielle constante, pression différentielle variable, vitesse constante.

Caractéristiques :
- Faible consommation d'énergie
- Fonctionnement silencieux
- Trois modes de fonctionnement différents : n=cost, Δp-c, Δp-v
- Dimensions extrêmement compactes grâce au connecteur électrique positionné latéralement
- Facilité de réglage : un seul bouton de réglage permet de déterminer les performances en fonction des besoins de l'installation
- Raccords filetés

Limites de fonctionnement
- Pression maximale de fonctionnement : 6 bars
- Température de fonctionnement : de -10°C à 95°C
- Degré de protection : IP X2D

DONNÉES TECHNIQUES

Description	Débit volumique Q_{max} m^3/h	Pression nominale bar	Charge hydraulique H_{max} mca	Code
VegA RMXA 25-40	3,0	6,0	4,1	**20188521**
VegA RMXA 25-60	3,0	6,0	6,0	**20188522**
VegA RMXA 32-40	3,0	6,0	4,1	**20188523**
VegA RMXA 32-60	3,0	6,0	6,0	**20188524**
VegA RMXA 32-80	4,3	6,0	7,6	**20188525**
VegA RMYA 25-40	3,0	6,0	4,1	**20188507**
VegA RMYA 25-60	3,0	6,0	6,0	**20188517**
VegA RMYA 25-80	4,3	6,0	7,6	**20188520**

ACCESSOIRES

Description	Code
Raccordement de tuyau BCT 25 (DN25)	**4322904**
Raccordement de tuyau BCT 32 (DN32)	**4322906**

PERFORMANCES HYDRAULIQUES

VegA RMXA- RMYA 25-40
VegA RMXA 32-40

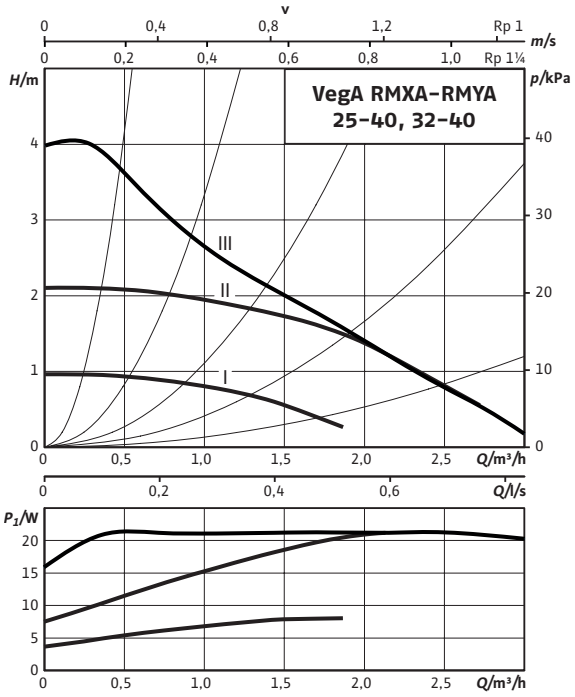

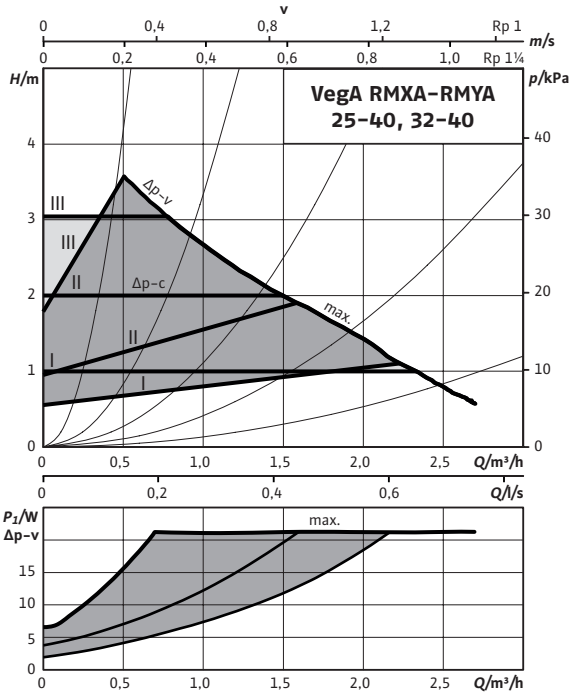

VegA RMXA-RMYA 25-60
VegA RMXA 32-60

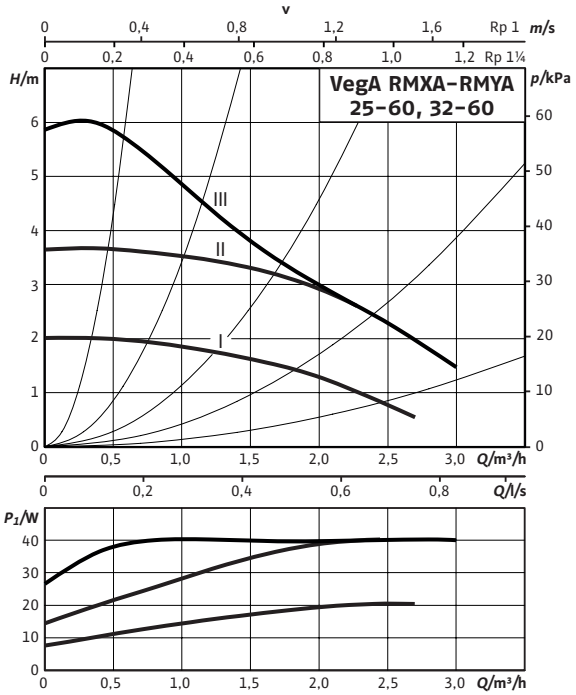

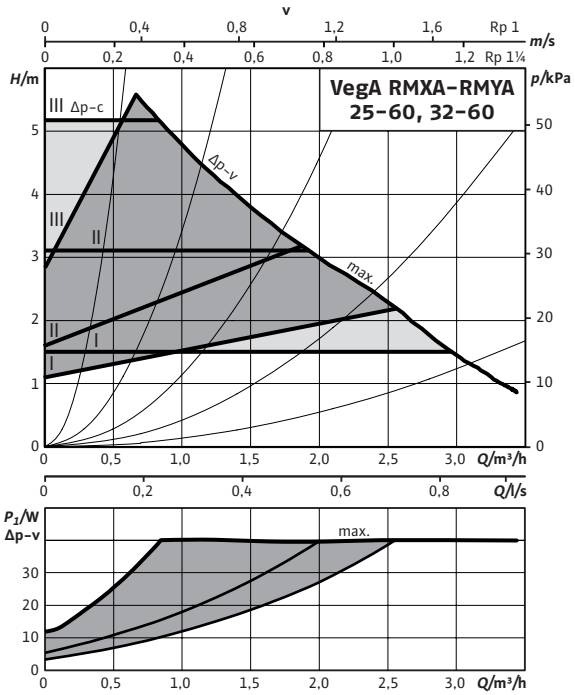

VegA RMXA-RMYA 32-80

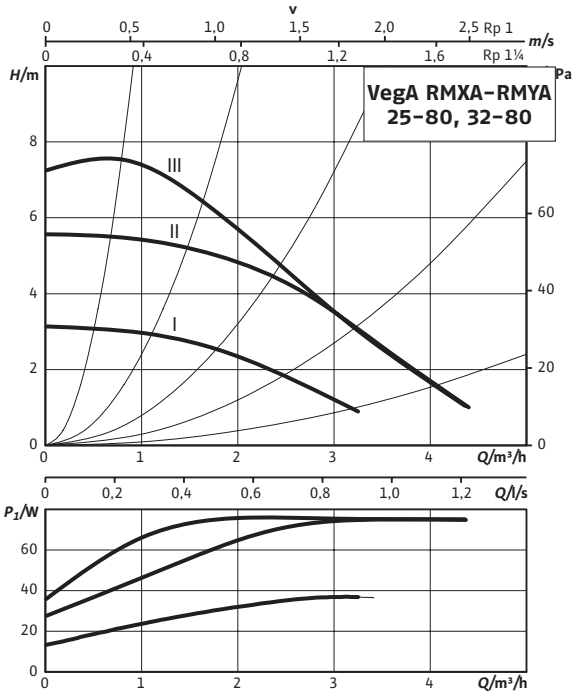

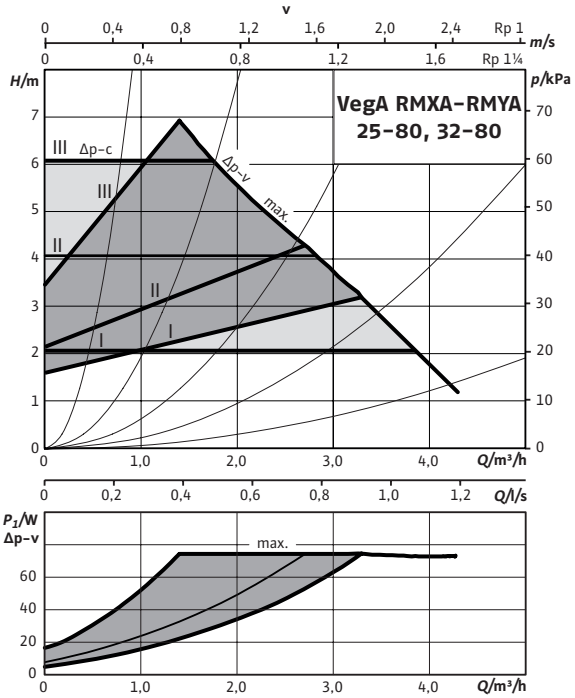

Circulateurs d'eau

VegA RSHE



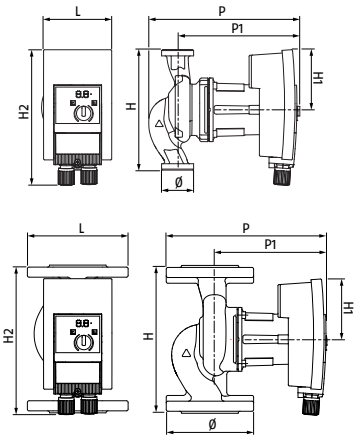

ERP

- Pompes électroniques simples
- ErP ready

Description	H mm	H1 mm	H2 mm	L mm	P mm	P1 mm	Ø mm	Poids net kg
VegA RSHE 25-60 PN10	180	90	203	102	224	180	Rp 1" ½ (*)	4,5
VegA RSHE 25-70 PN10	180	90	203	102	224	180	Rp 1" ½ (*)	4,5
VegA RSHE 25-90 PN10	180	98	233	128	245	198	Rp 1" ½ (*)	5,3
VegA RSHE 30-60 PN10	180	90	203	102	224	180	Rp 2" (*)	4,6
VegA RSHE 30-70 PN10	180	90	203	102	224	180	Rp 2" (*)	4,6
VegA RSHE 30-90 PN10	180	98	233	128	245	198	Rp 2" (*)	5,4
VegA RSHE 32-70 PN6/10	220	98	233	128	255	207	DN32-PN6/10	11
VegA RSHE 40-30 PN6/10	220	90	223	102	232	175	DN40-PN6/10	8,6
VegA RSHE 40-60 PN6/10	220	98	245	128	249	201	DN40-PN6/10	9,2
VegA RSHE 40-80 PN6/10	250	109	277	142	379	315	DN40-PN6/10	13
VegA RSHE 50-70 PN6/10	280	109	292	142	371	318	DN50-PN6/10	14,2
VegA RSHE 50-80 PN6/10	280	109	292	142	371	318	DN50-PN6/10	14,2
VegA RSHE 65-80 PN6/10	280	109	292	142	384	327	DN65-PN6/10	16,1
VegA RSHE 65-90 PN6/10	340	169	340	174	404	334	DN65-PN6/10	25,8
VegA RSHE 65-110 PN6/10	340	169	340	174	395	329	DN65-PN6/10	27,5
VegA RSHE 80-90 PN10	360	169	360	174	414	330	DN80-PN10	30,4

(*) REMARQUE : Grâce aux raccordements de tuyau filetés, le diamètre est réduit de Rp 1" ½ à Rp 1" et de Rp 2" à Rp 1" ¼.

Circulateurs électroniques à rotor noyé avec moteur à haut rendement qui assurent des performances élevées et des économies d'énergie liées au système de gestion électronique qui permet de varier la vitesse de fonctionnement du rotor, en assurant l'entrée correcte requise par le système. Possibilité de sélectionner la régulation de la pression différentielle en mode constant ou variable ou d'avoir la sélection manuelle des trois vitesses.
Circulateurs adaptés à tous les circuits de chauffage, de climatisation et de réfrigération fermés.

Caractéristiques :
- Faible consommation d'énergie
- Fonctionnement silencieux
- Câblage facile grâce à l'accès frontal au bornier
- Matériau du corps de pompe adapté pour éviter la corrosion due aux condensats
- Indicateur LED pour le réglage de la tête hydraulique ou pour l'affichage des codes d'erreur
- Alimentation électrique : 230V, 50/60 Hz

Limites de fonctionnement :
- Pression maximale de fonctionnement : 10 bars
- Plage de température : de 20 °C à 110 °C
- Degré de protection : IP X4D

DONNÉES TECHNIQUES

Description	Débit volumétrique Q_{max} m³/h	Pression nominale bar	Charge hydraulique maximale H_{max} mca	Remarque	Code
VegA RSHE 25-60 PN10	8,2	10	7,4		**20182746**
VegA RSHE 25-70 PN10	9,6	10	10,8		**20182765**
VegA RSHE 25-90 PN10	11,7	10	12,1	(D)	**20182766**
VegA RSHE 30-60 PN10	8,2	10	7,4		**20182767**
VegA RSHE 30-70 PN10	9,6	10	10,8		**20182768**
VegA RSHE 30-90 PN10	11,7	10	12,1		**20182771**
VegA RSHE 32-70 PN6/10	13,0	6/10	9,0		**20182772**
VegA RSHE 40-30 PN6/10	12,7	6/10	5,4		**20182773**
VegA RSHE 40-60 PN6/10	18,2	6/10	8,5		**20182774**
VegA RSHE 40-80 PN6/10	24,8	6/10	13,0		**20182775**
VegA RSHE 50-70 PN6/10	29,0	6/10	10,2		**20182776**
VegA RSHE 50-80 PN6/10	31,2	6/10	12,8		**20182777**
VegA RSHE 65-80 PN6/10	32,0	6/10	10,1		**20182778**
VegA RSHE 65-90 PN6/10	46,2	6/10	11,6		**20182779**
VegA RSHE 65-110 PN6/10	55,5	6/10	17,1		**20182781**
VegA RSHE 80-90 PN10	64,0	10	13,5	(D)	**20182782**

(D) Disponibilité du matériel dans notre entrepôt : 20 jours ouvrables après la date de validation de la commande.

ACCESSOIRES

Description	Remarque	Code
KIT DE CONTRE-BRIDES		
DN32 PN 6 contre-bride	(D)	**20158976**
DN40 PN 6 contre-bride	(D)	**20158977**
DN50 PN 6 contre-bride	(D)	**20158979**
DN65 PN 6 contre-bride	(D)	**20158980**
DN80 PN 10/16 contre-bride	(D)	**20158983**
BRIDE INTERMÉDIAIRE POUR LA COMPENSATION DE LA LONGUEUR		
Bride intermédiaire DN40		**20158985**
Bride intermédiaire DN50		**20158986**
Bride intermédiaire DN65		**20158987**
RACCORDEMENTS DE TUYAU		
Raccordement de tuyau BCT 25 (DN25)		**4322904**
Raccordement de tuyau BCT 32 (DN32)		**4322906**
MODULE CONNECT		
Module Connect	(1)	**20182901**

(D) Disponibilité du matériel dans notre entrepôt : 7 jours ouvrables après la date de validation de la commande.
(1) En commander un pour chaque circulateur.

TABLEAU DE CORRESPONDANCE DES ACCESSOIRES

Description	Code	4322904	4322906	20158977	20158979	20158980	20158983
		Raccordement de tuyau BCT 25 (DN25)	Raccordement de tuyau BCT 32 (DN32)	DN40 PN6 contre-bride	DN50 PN6 contre-bride	DN65 PN6 contre-bride	DN80 PN10/16 contre-bride
VegA RSHE 25-60 PN10	**20182746**	●					
VegA RSHE 25-70 PN10	**20182765**	●					
VegA RSHE 25-90 PN10	**20182766**	●					
VegA RSHE 30-60 PN10	**20182767**		●				
VegA RSHE 30-70 PN10	**20182768**		●				
VegA RSHE 30-90 PN10	**20182771**		●				
VegA RSHE 40-30 PN6/10	**20182773**			●			
VegA RSHE 40-60 PN6/10	**20182774**			●			
VegA RSHE 40-80 PN6/10	**20182775**			●			
VegA RSHE 50-70 PN6/10	**20182776**				●		
VegA RSHE 50-80 PN6/10	**20182777**				●		
VegA RSHE 65-80 PN6/10	**20182778**					●	
VegA RSHE 65-90 PN6/10	**20182779**					●	
VegA RSHE 65-110 PN6/10	**20182781**					●	
VegA RSHE 80-90 PN10	**20182782**						●

PERFORMANCES HYDRAULIQUES

VegA RSHE 25-60 PN10
VegA RSHE 30-60 PN10

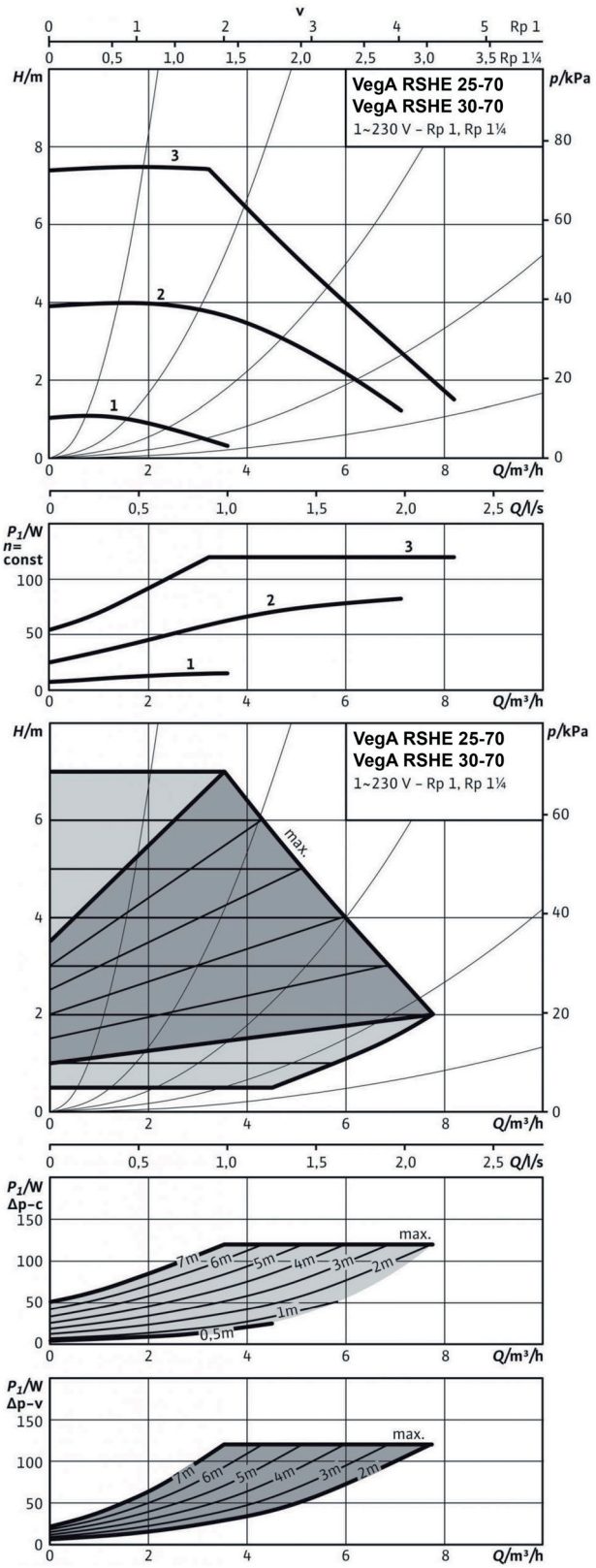

VegA RSHE 25-70 PN10
VegA RSHE 30-70 PN10

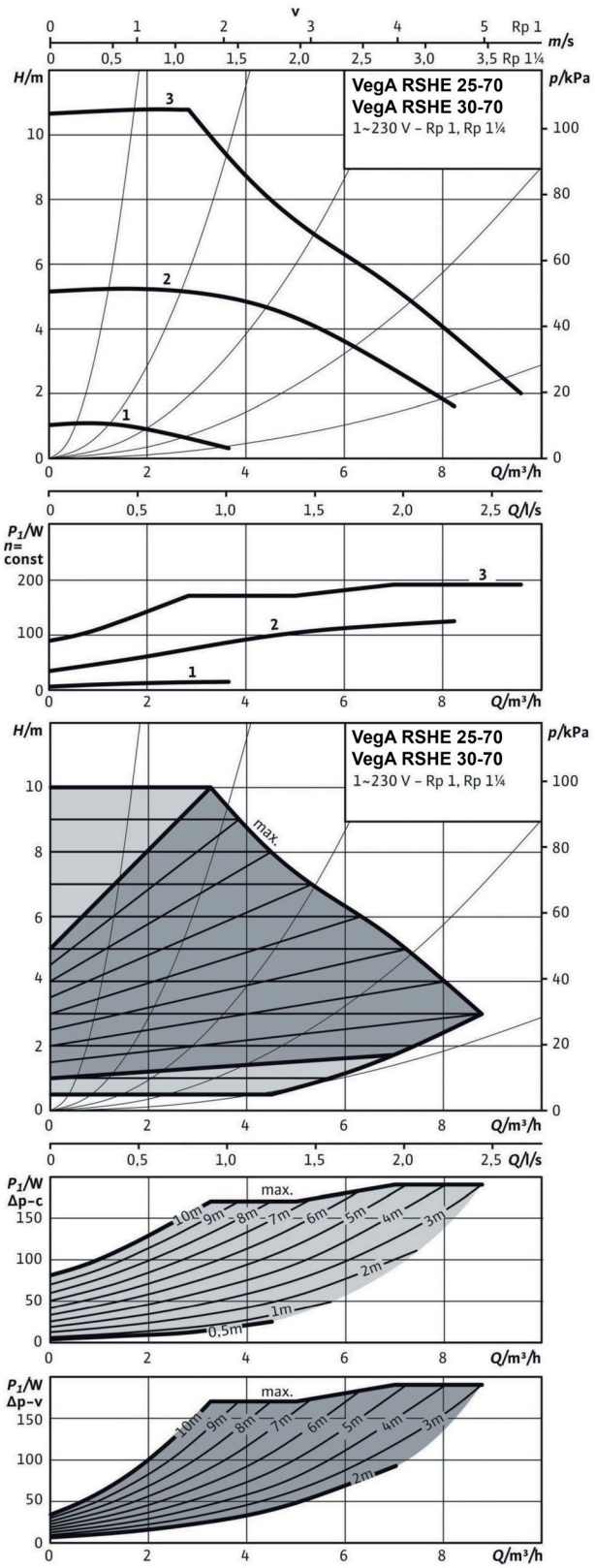

VegA RSHE 25–90 PN10
VegA RSHE 30–90 PN10

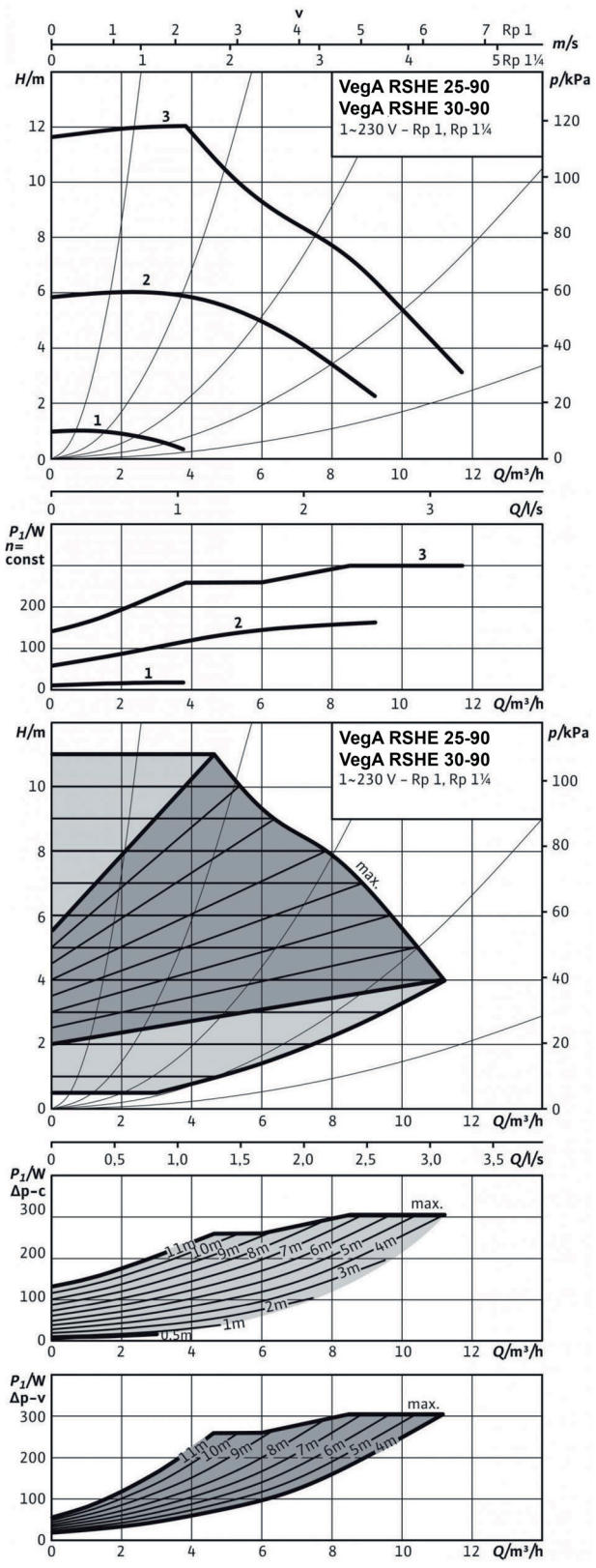

VegA RSHE 32–70 PN6/10

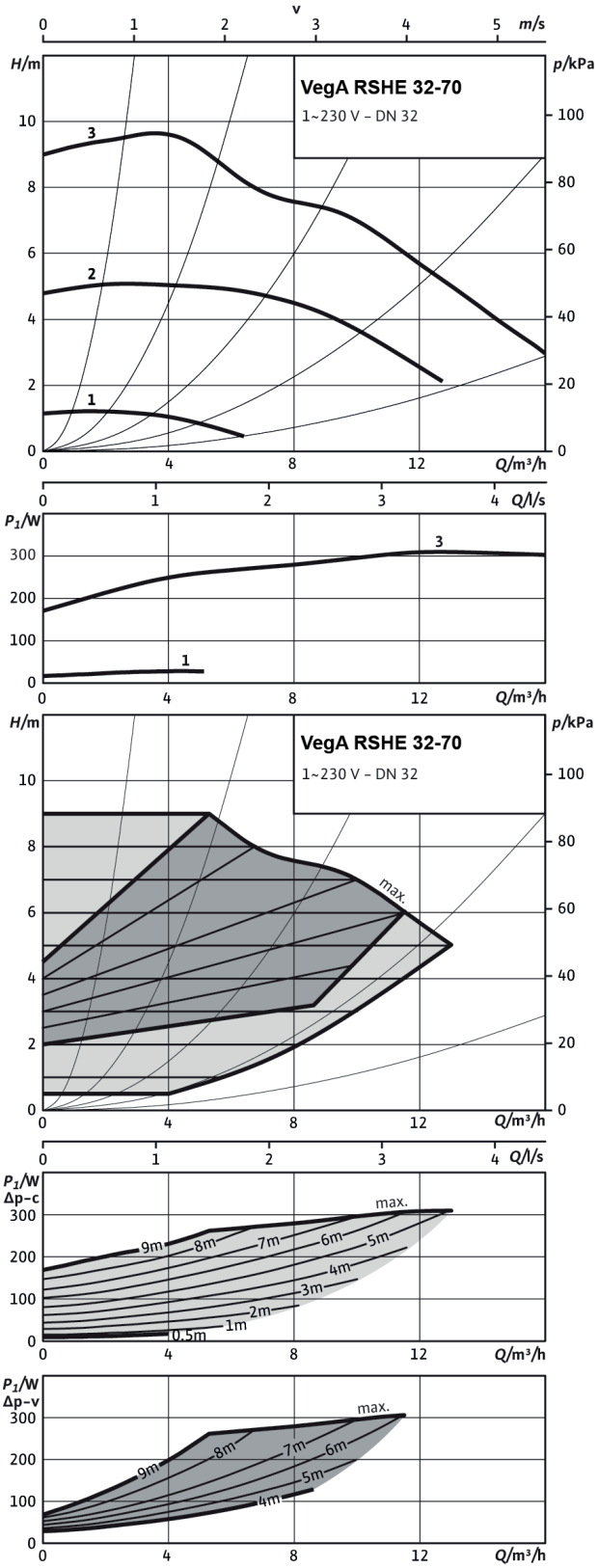

VegA RSHE 40-30 PN6/10

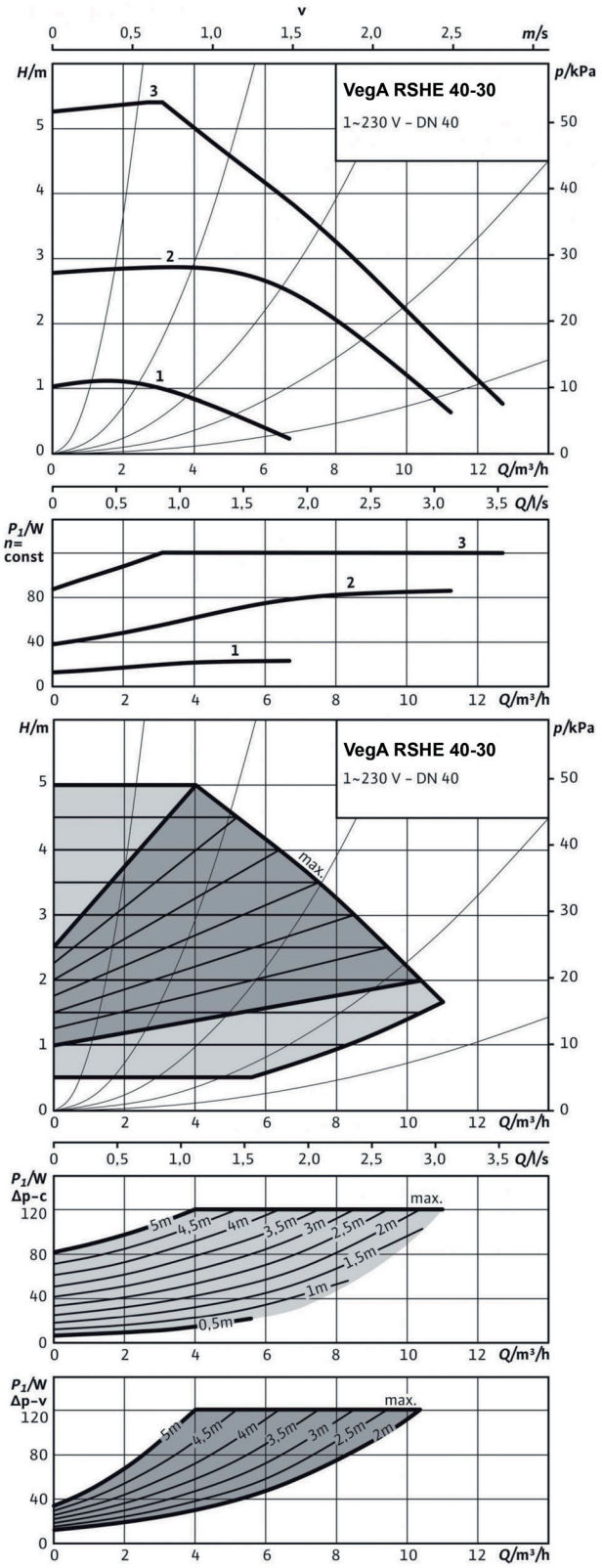

VegA RSHE 40-60 PN6/10

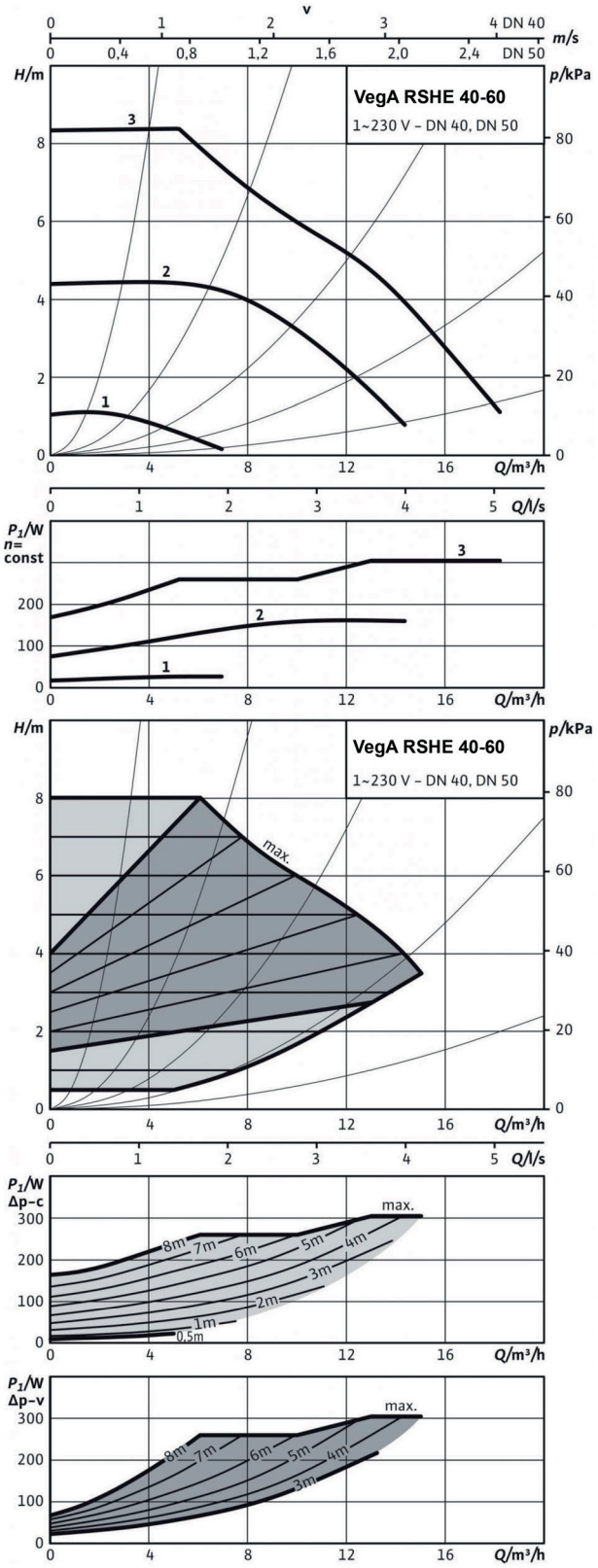

VegA RSHE 40-80 PN6/10

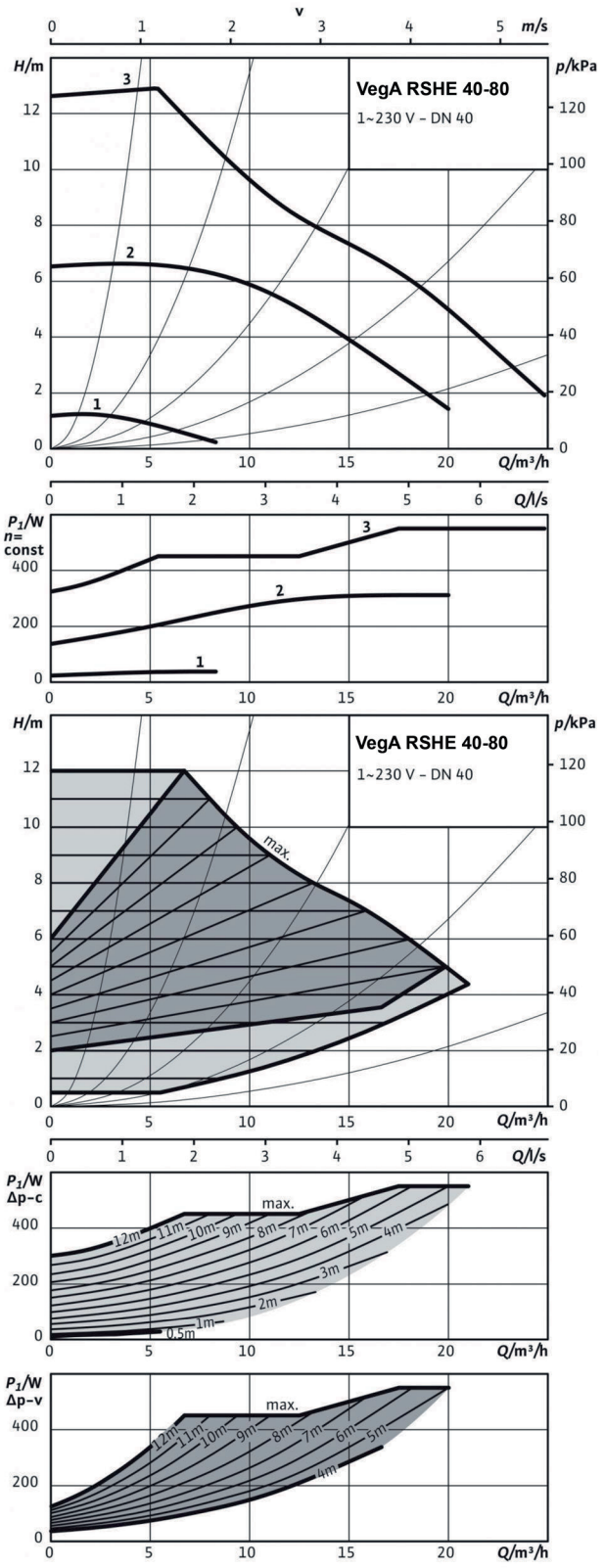

VegA RSHE 50-70 PN6/10

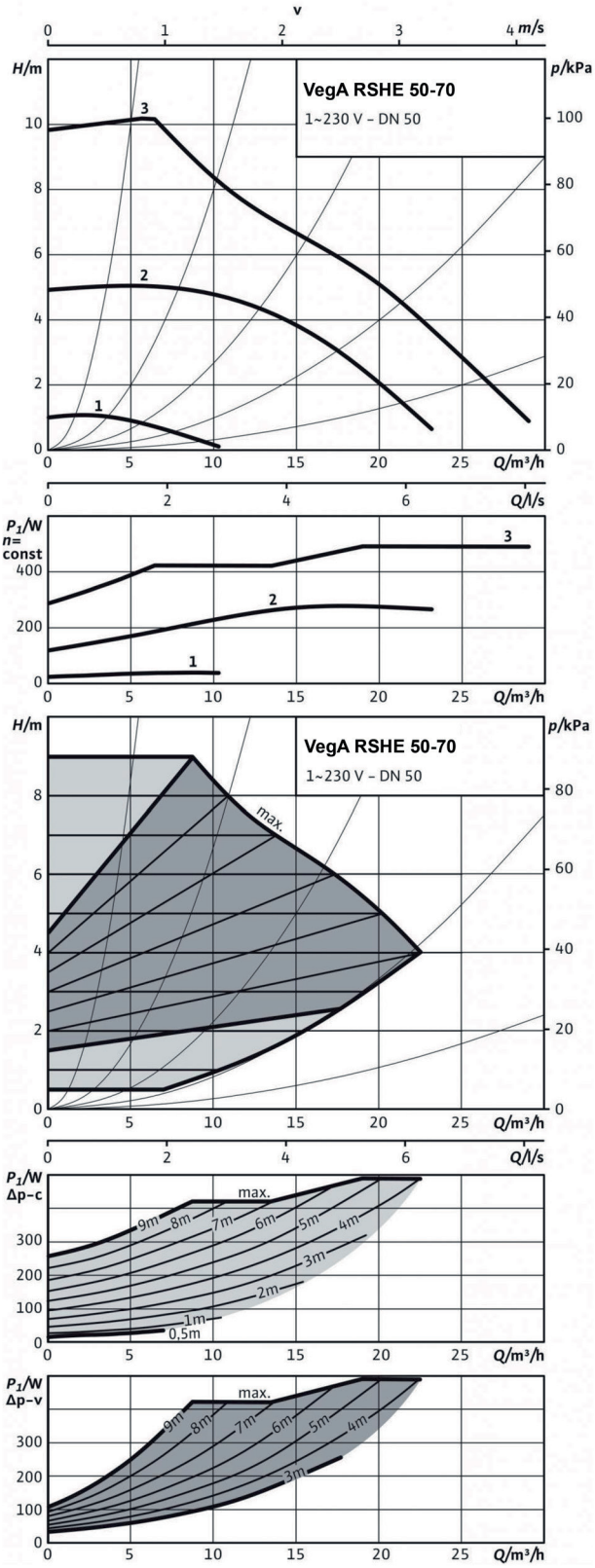

VegA RSHE 50-80 PN6/10

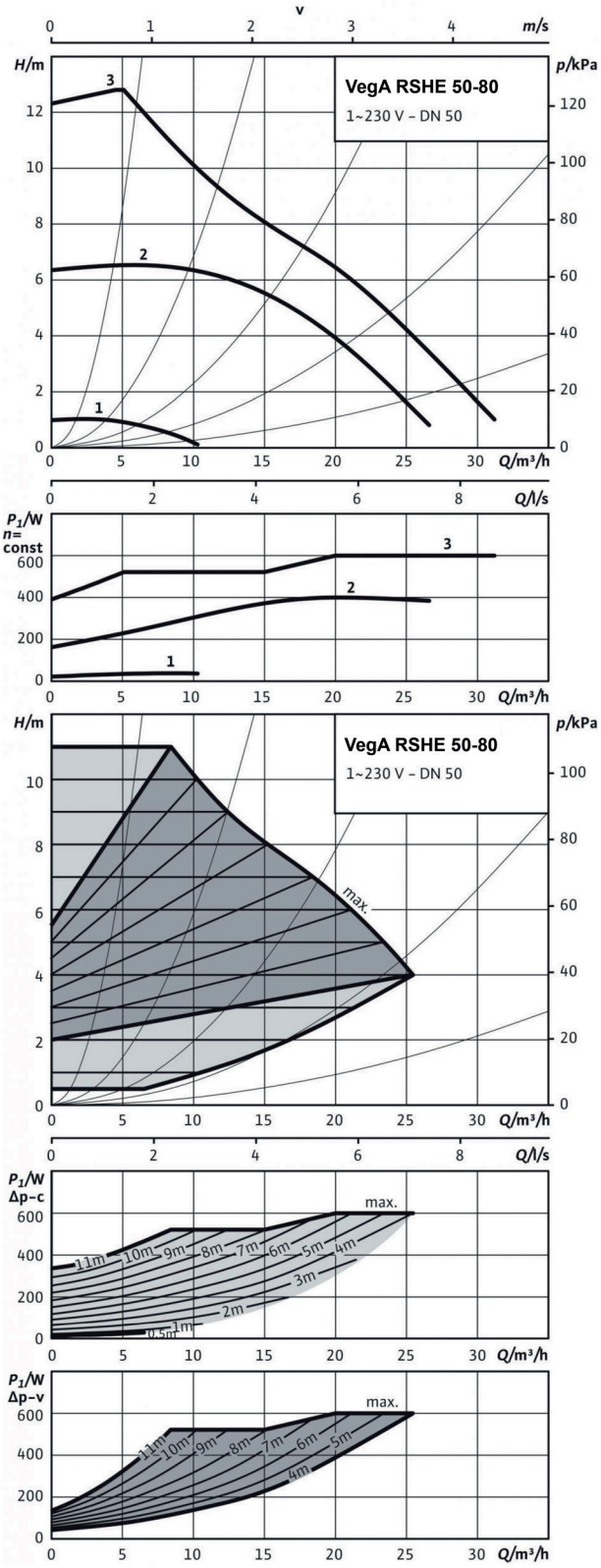

VegA RSHE 65-80 PN6/10

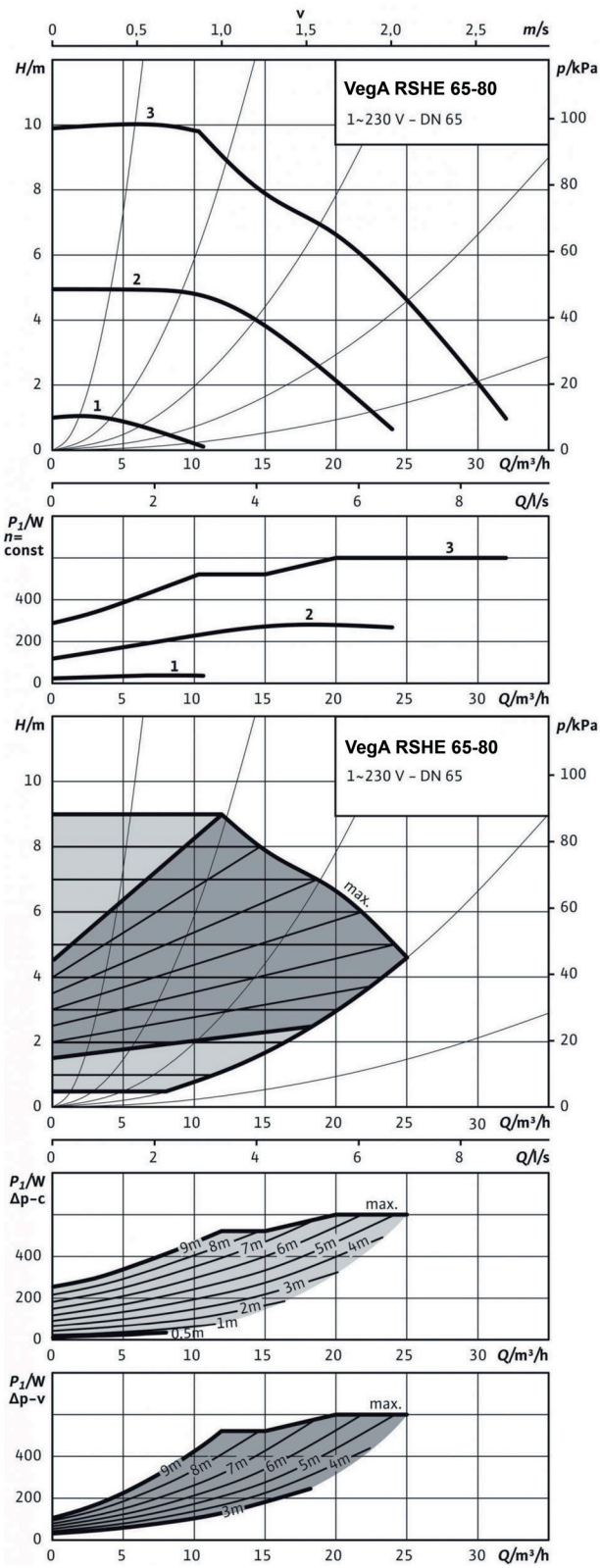

VegA RSHE 65-90 PN6/10

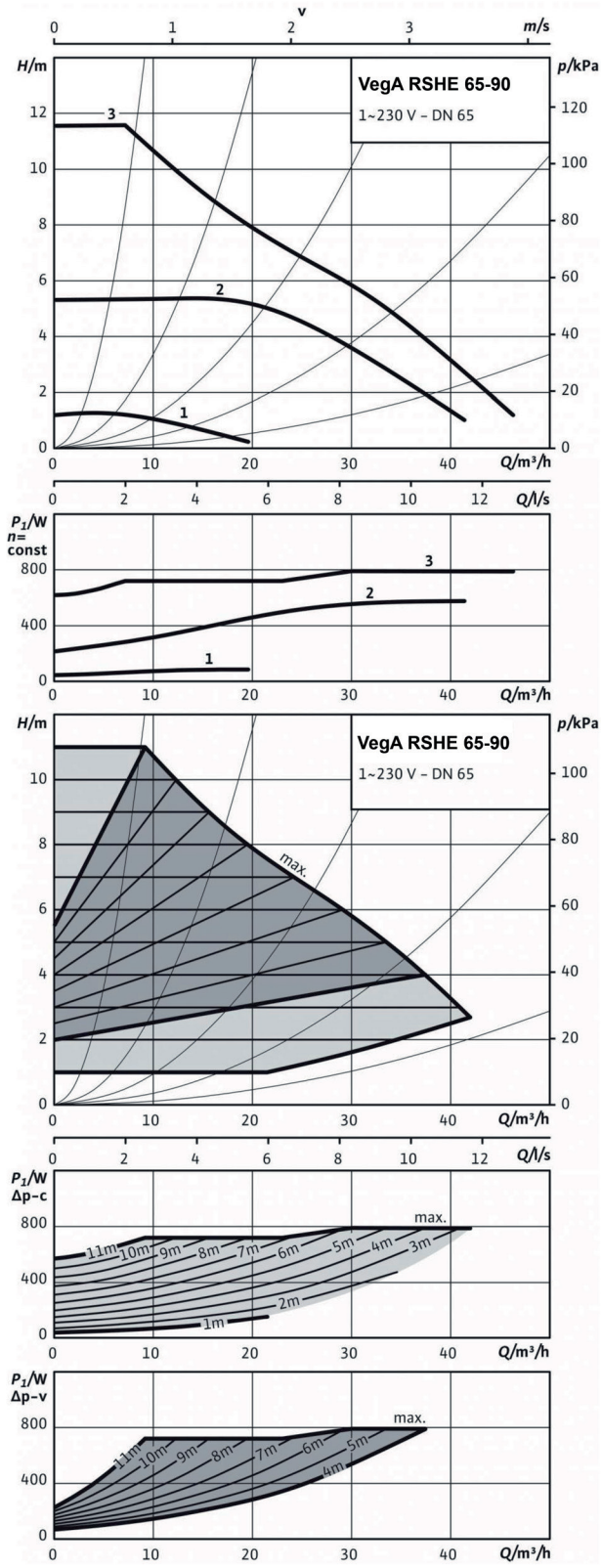

VegA RSHE 65-110 PN6/10

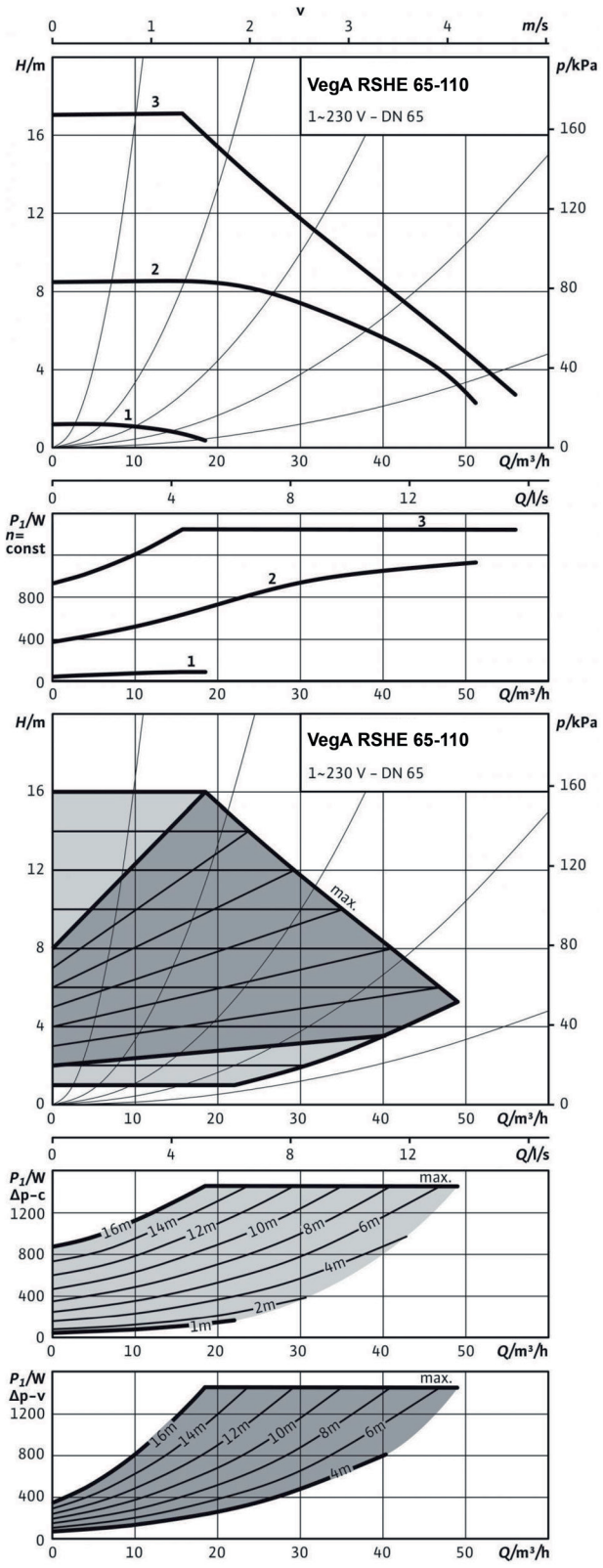

VegA RSHE 80-90 PN10

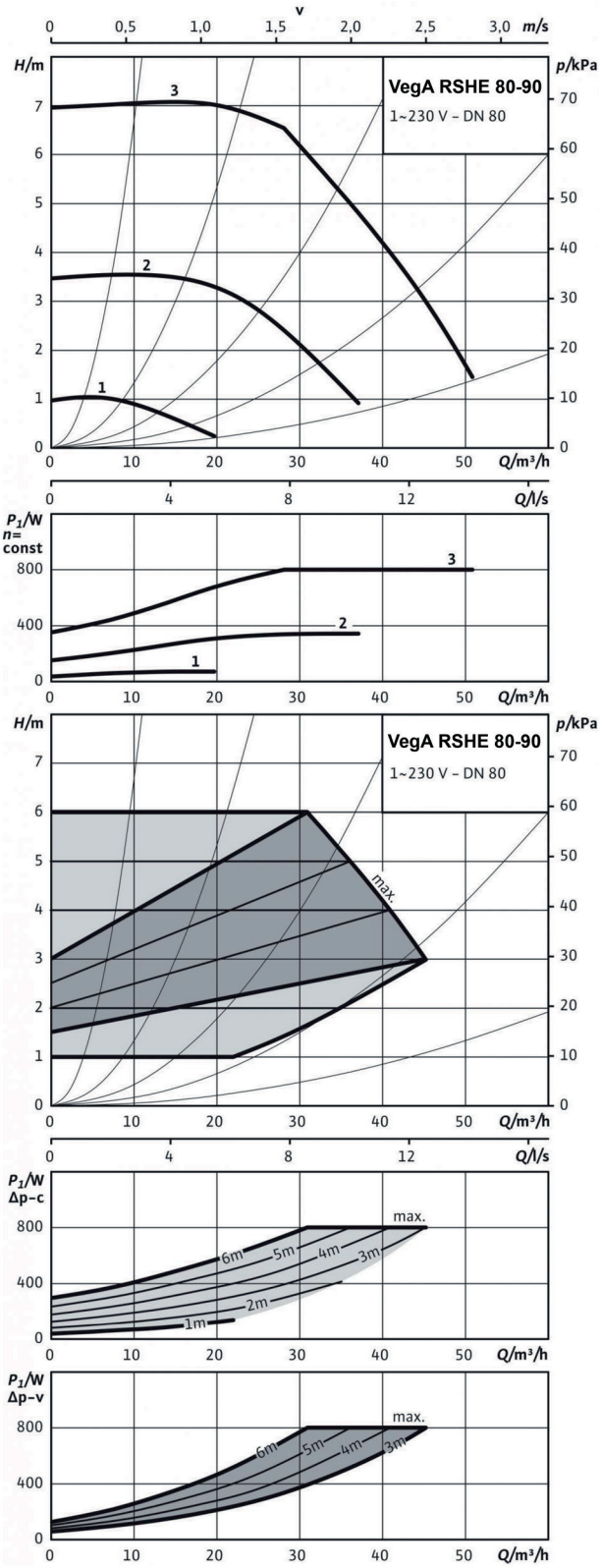

Circulateurs d'eau

VegA RTHE



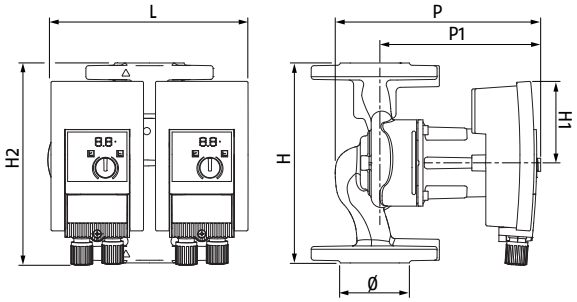

ERP

- Pompes électroniques jumelées
- ErP ready

Description	H mm	H1 mm	H2 mm	L mm	P mm	P1 mm	Ø mm	Poids net kg
VegA RTHE 32-60 PN6/10	220	110	223	231	240	180	DN32-PN6/10	10,4
VegA RTHE 32-80 PN6/10	220	110	245	251	321	364	DN32-PN6/10	17,1
VegA RTHE 40-60 PN6/10	220	110	245	269	330	266	DN40-PN6/10	17,5
VegA RTHE 40-80 PN6/10	250	125	277	302	388	326	DN40-PN6/10	24
VegA RTHE 50-70 PN6/10	280	140	292	310	392	330	DN50-PN6/10	26,4
VegA RTHE 50-80 PN6/10	280	140	292	310	392	330	DN50-PN6/10	26
VegA RTHE 50-110 PN6/10	340	170	340	398	385	315	DN50-PN6/10	47,2
VegA RTHE 65-90 PN6/10	340	170	340	406	422	334	DN65-PN6/10	50,7
VegA RTHE 80-90 PN6	360	170	360	456	439	339	DN80-PN6	56,6
VegA RTHE 80-90 PN10	360	170	360	456	439	339	DN80-PN10	56,6

Circulateurs électroniques à rotor noyé, de type jumelé, avec moteur à haut rendement qui assurent des performances élevées et des économies d'énergie liées au système de gestion électronique qui permet de varier la vitesse de fonctionnement du rotor, en assurant l'entrée correcte requise par le système. Possibilité de sélectionner la régulation de la pression différentielle en mode constant ou variable ou d'avoir la sélection manuelle des trois vitesses.
Circulateurs adaptés à tous les circuits de chauffage, de climatisation et de réfrigération fermés.

Caractéristiques :
- Faible consommation d'énergie
- Fonctionnement silencieux
- Câblage facile grâce à l'accès frontal au bornier
- Matériau du corps de pompe adapté pour éviter la corrosion due aux condensats
- Indicateur LED pour le réglage de la tête hydraulique ou pour l'affichage des codes d'erreur
- Alimentation électrique : 230V, 50/60 Hz

Limites de fonctionnement :
- Pression maximale de fonctionnement : 10 bars
- Plage de température : de 20 °C à 110 °C
- Degré de protection : IP X4D

DONNÉES TECHNIQUES

Description	Débit volumétrique Q_{max} m³/h	Pression nominale bar	Charge hydraulique maximale H_{max} mca	Remarque	Code
VegA RTHE 32-60 PN6/10	7,9	6/10	7,6		**20182783**
VegA RTHE 32-80 PN6/10	13,3	6/10	9,2	(D)	**20182784**
VegA RTHE 40-60 PN6/10	17,5	6/10	8,0		**20182785**
VegA RTHE 40-80 PN6/10	22,0	6/10	12,3		**20182786**
VegA RTHE 50-70 PN6/10	26,4	6/10	9,6		**20182787**
VegA RTHE 50-80 PN6/10	26,0	6/10	12,1		**20182788**
VegA RTHE 50-110 PN6/10	39,0	6/10	16,4	(D)	**20182789**
VegA RTHE 65-90 PN6/10	43,0	6/10	11,5		**20182790**
VegA RTHE 80-90 PN6	61,0	6	13,0	(D)	**20182791**
VegA RTHE 80-90 PN10	61,0	10	13,0	(D)	**20182792**

(D) Disponibilité du matériel dans notre entrepôt : 20 jours ouvrables après la date de validation de la commande.

ACCESSOIRES

Description	Remarque	Code
KIT DE CONTRE-BRIDES		
DN32 PN 6 contre-bride	(D)	**20158976**
DN40 PN 6 contre-bride	(D)	**20158977**
DN50 PN 6 contre-bride	(D)	**20158979**
DN65 PN 6 contre-bride	(D)	**20158980**
DN80 PN 6 contre-bride	(D)	**20158981**
DN80 PN 10/16 contre-bride	(D)	**20158983**
BRIDE INTERMÉDIAIRE POUR LA COMPENSATION DE LA LONGUEUR		
Bride intermédiaire DN40		**20158985**
Bride intermédiaire DN50		**20158986**
Bride intermédiaire DN65		**20158987**
MODULE CONNECT		
Module Connect	(1)	**20182901**

(D) Disponibilité du matériel dans notre entrepôt : 7 jours ouvrables après la date de validation de la commande.
(1) En commander un pour chaque circulateur.

TABLEAU DE CORRESPONDANCE DES ACCESSOIRES

Description	Code	20158976	20158977	20158979	20158980	20158981	20158983
		DN32 PN 6 contre-bride	DN40 PN 6 contre-bride	DN50 PN 6 contre-bride	DN65 PN 6 contre-bride	DN80 PN 6 contre-bride	DN80 PN 10/16 contre-bride
VegA RTHE 32-60 PN6/10	**20182783**	●					
VegA RTHE 32-80 PN6/10	**20182784**	●					
VegA RTHE 40-60 PN6/10	**20182785**		●				
VegA RTHE 40-80 PN6/10	**20182786**		●				
VegA RTHE 50-70 PN6/10	**20182787**			●			
VegA RTHE 50-80 PN6/10	**20182788**			●			
VegA RTHE 50-110 PN6/10	**20182789**			●			
VegA RTHE 65-90 PN6/10	**20182790**				●		
VegA RTHE 80-90 PN6	**20182791**					●	
VegA RTHE 80-90 PN10	**20182792**						●

PERFORMANCES HYDRAULIQUES

VegA RTHE 32-60 PN6/10

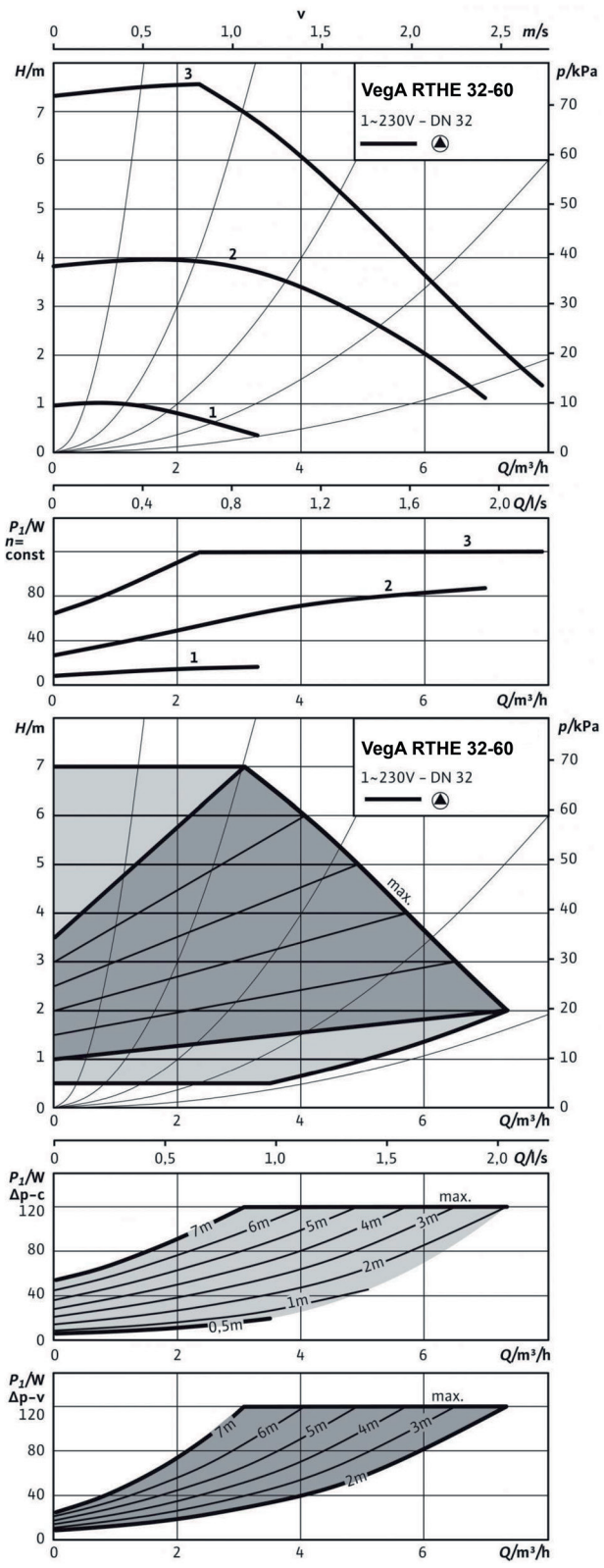

VegA RTHE 32-80 PN6/10

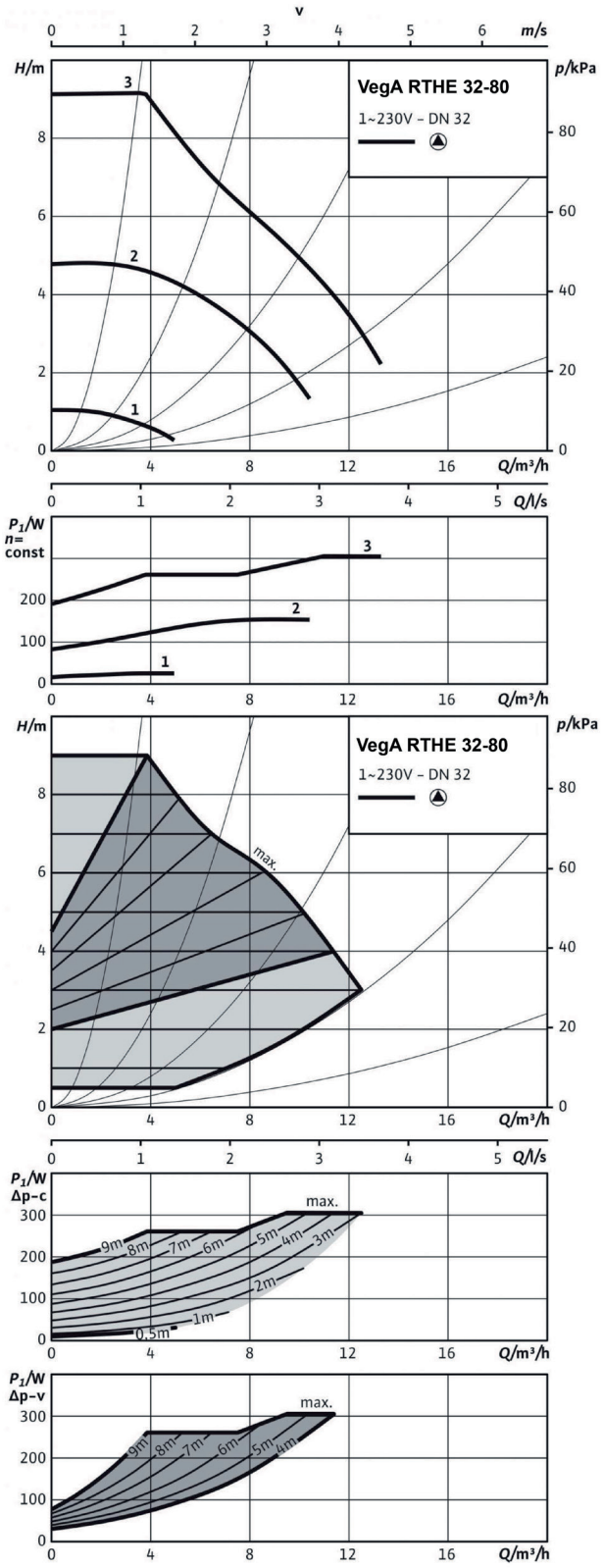

VegA RTHE 40-60 PN6/10

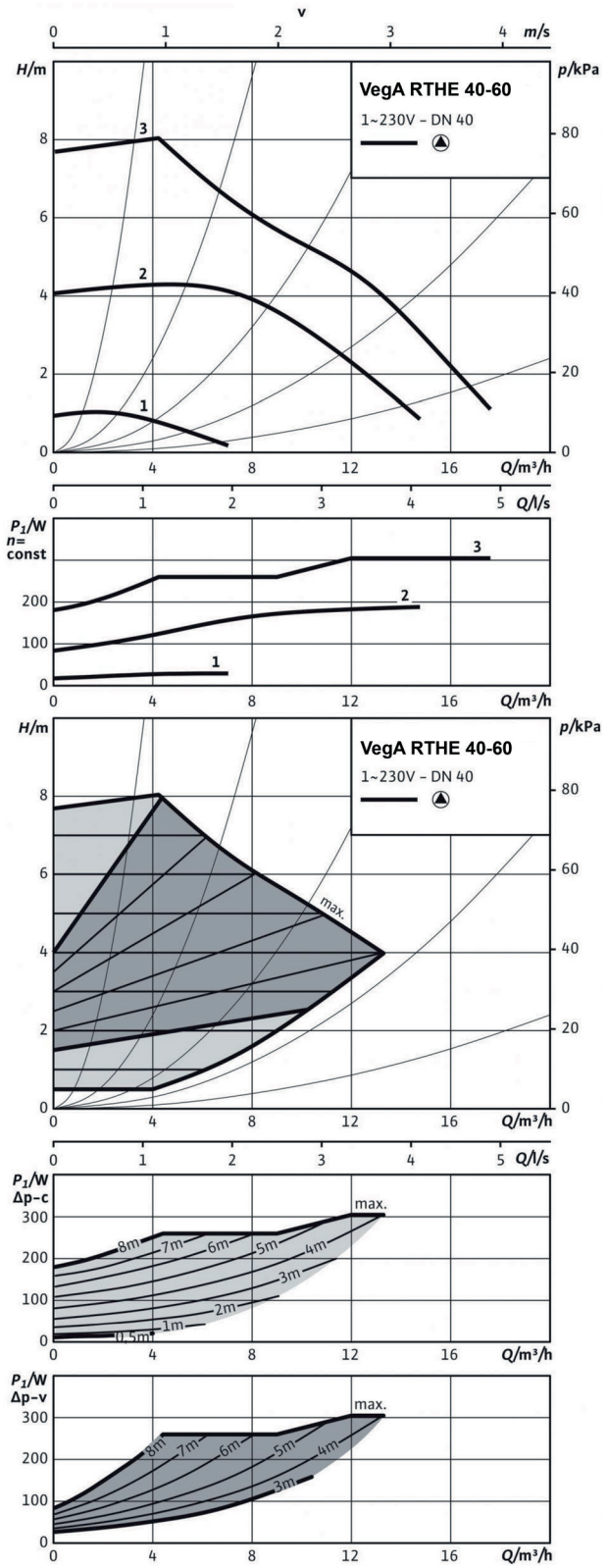

VegA RTHE 40-80 PN6/10

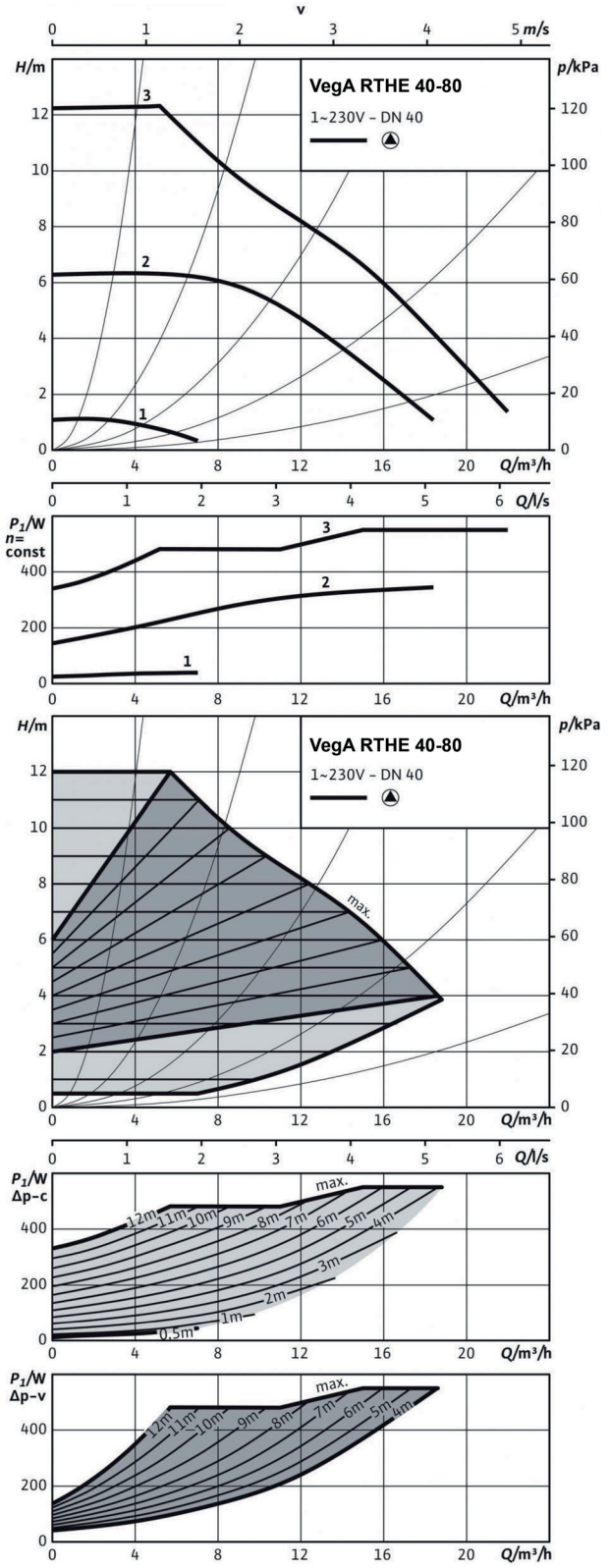

VegA RTHE 50-70 PN6/10

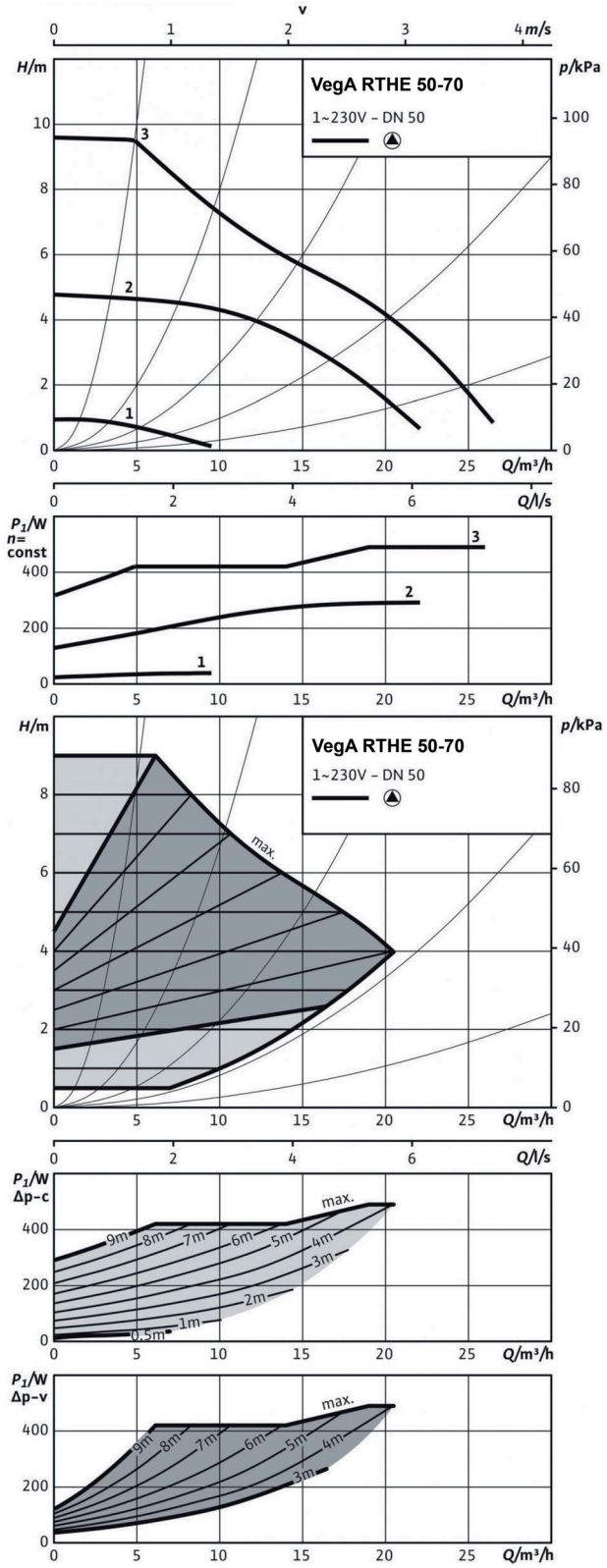

VegA RTHE 50-80 PN6/10

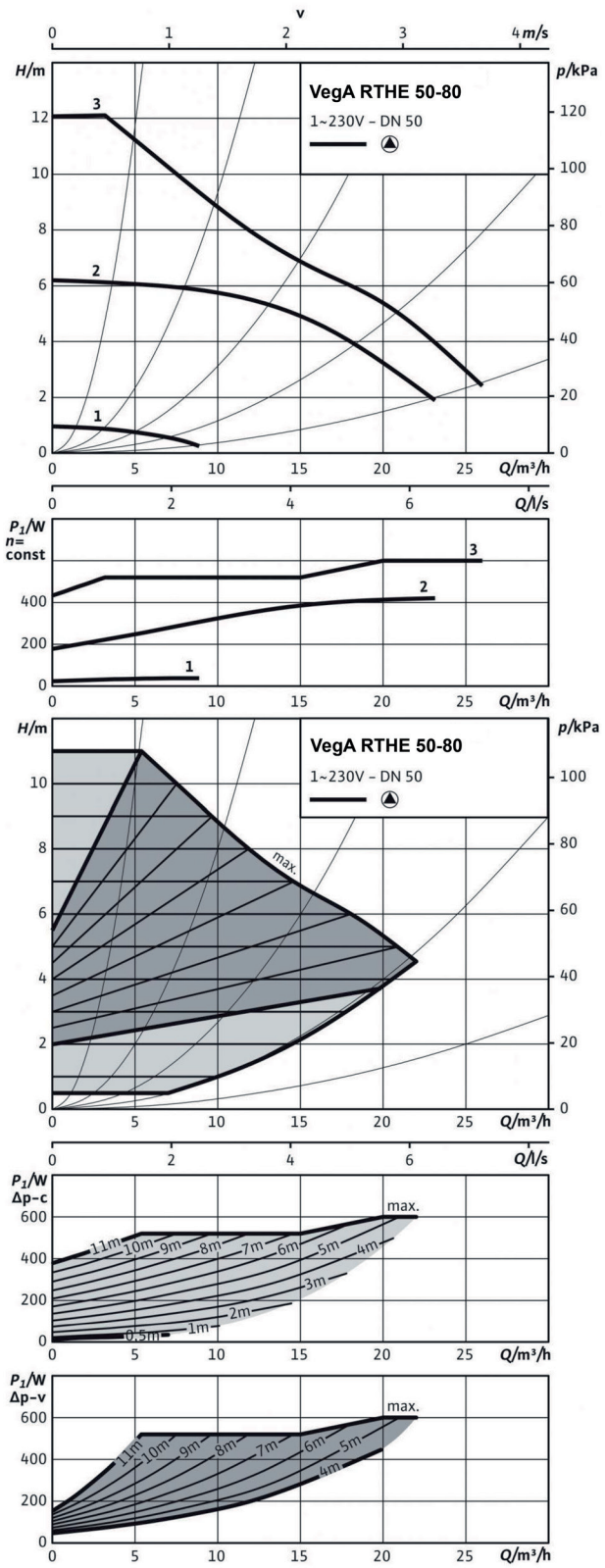

VegA RTHE 50-110 PN6/10

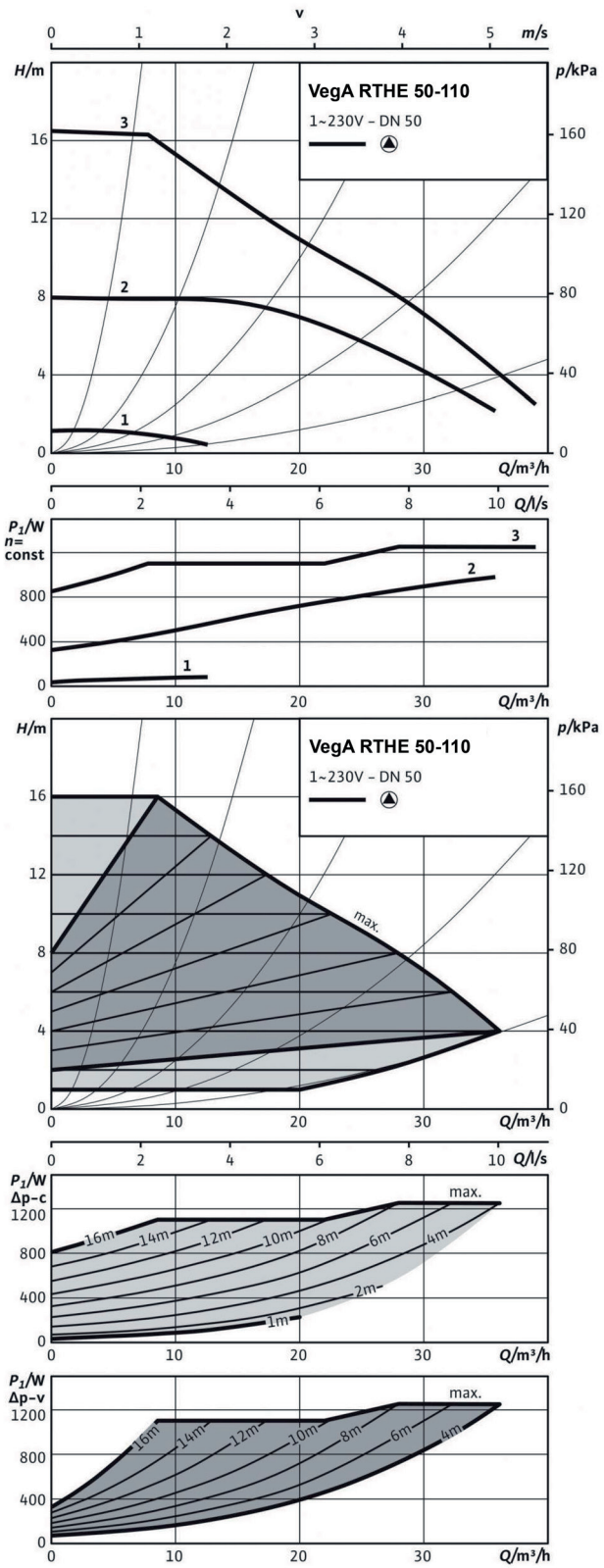

VegA RTHE 65-90 PN6/10

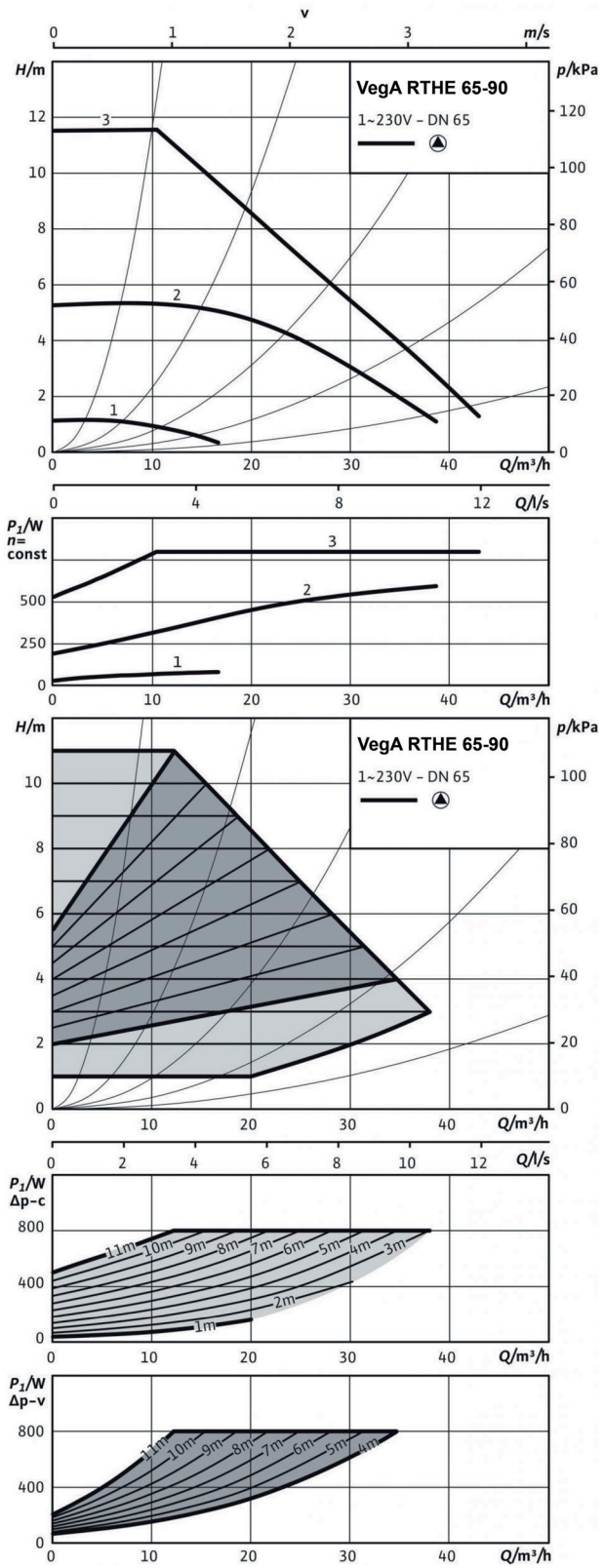

VegA RTHE 80–90 PN6
VegA RTHE 80–90 PN10

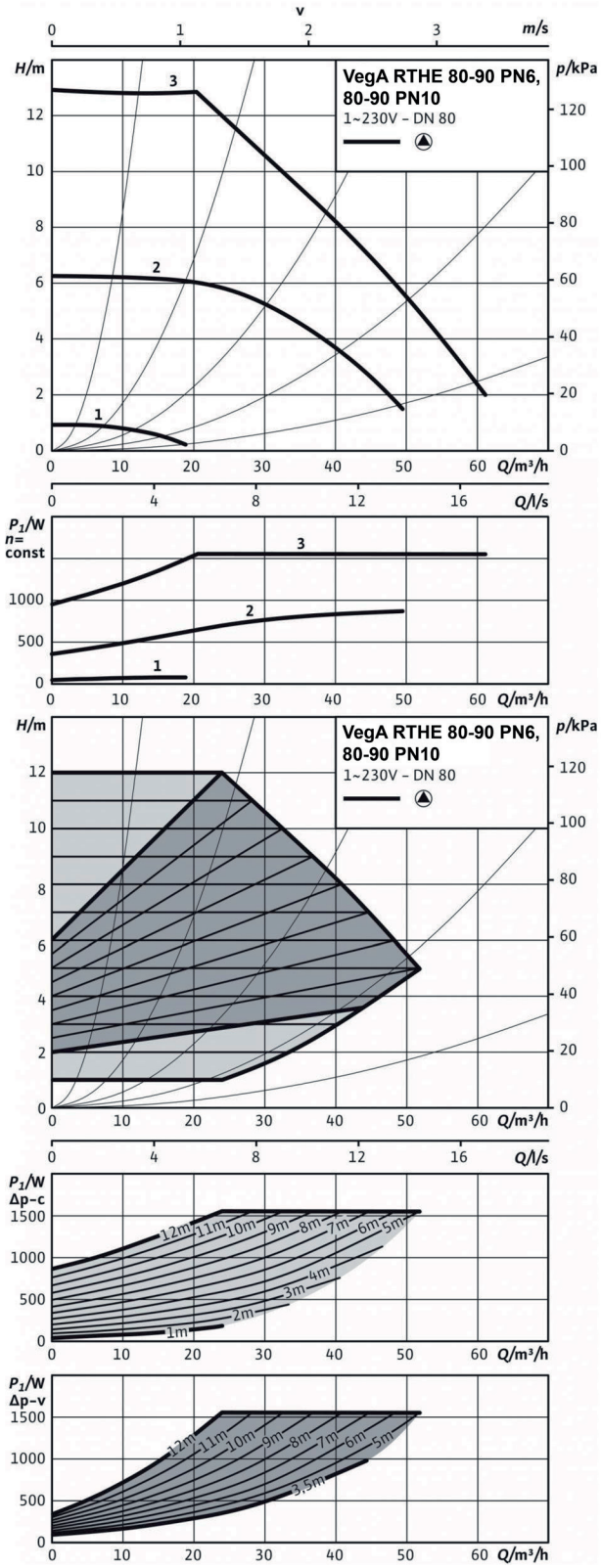



GÉNÉRATEURS D'AIR CHAUD

GÉNÉRATEURS D'AIR CHAUD À GAZ 515

GÉNÉRATEURS D'AIR CHAUD À GAZ

D'INTÉRIEUR



GP CONDENS

GP CONDENS 30 (28 kW-3200 m³/h)*
GP CONDENS 40 (37 kW-4400 m³/h)*
GP CONDENS 50 (48 kW-5500 m³/h)*
GP CONDENS 60 (57 kW-6500 m³/h)*
GP CONDENS 90 (89 kW-10000 m³/h)*
GP CONDENS 120 (115 kW-13000 m³/h)*

page 516

(*) Puissance utile maximale à 80-60 °C

Générateurs d'air chaud à gaz à rendement élevé d'intérieur

GP Condens



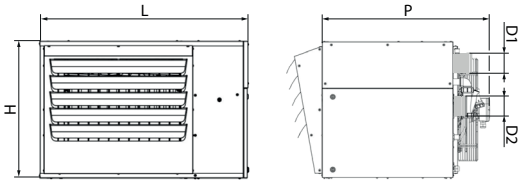

ERP

- Générateurs d'air chaud à gaz muraux, pré-mélangés, à rendement élevé
- Jusqu'à 106 % de rendement
- Ventilateurs axiaux

Description	H mm	L mm	P mm	D1 (*) mm	D2 (*) mm	Poids net kg
GP CONDENS 30	885	560	580	80	80	65
GP CONDENS 40	885	560	580	80	80	75
GP CONDENS 50	1225	610	650	80	80	90
GP CONDENS 60	1225	610	650	80	80	95
GP CONDENS 90	1775	710	800	100	100	205
GP CONDENS 120	1775	710	800	100	100	215

(*) Femelle.

GP Condens est le nouveau générateur d'air chaud mural à gaz pour le pré-mélange direct, à diffusion et à condensation, conçu spécifiquement pour atteindre une haute performance. L'échangeur de chaleur, entièrement en acier inoxydable, offre les meilleures performances possibles et facilite l'inspection pour les opérations normales de nettoyage et d'entretien.
À l'intérieur, une carte électronique multifonctions gère les opérations d'allumage du brûleur, la surveillance de la flamme et la sécurité générale.
Le nouveau panneau de commande à distance permet d'afficher et de régler les principaux paramètres de fonctionnement de la machine, d'effectuer la programmation horaire et de gérer les installations en cascade jusqu'à 10 générateurs.

- Gamme composée de 6 modèles d'une puissance de 10 à 116 kW.
- Kit d'évacuation du condensat en standard.
- Possibilité de fixation au mur ou au toit (nouveau).
- Possibilité de gérer jusqu'à 10 GP Condens en cascade.
- Sonde de température intérieure et extérieure (disponible comme accessoire) pour une mesure plus efficace de la température ambiante.
- Large gamme d'accessoires pour l'évacuation et l'aspiration des fumées.
- Idéal pour le chauffage de zones industrielles, commerciales, sportives, etc.

DONNÉES TECHNIQUES

Description	Puissance utile kW		Puissance foyer kW		Sortie d'air m³/h	Rendement total (*) %		Remarque	Code
	min	max	min	max	nominal	min	max		
GP CONDENS 30	10	28	9,4	29,1	3,200	106,5%	96,1%	(1)	**20139254**
GP CONDENS 40	14	37	13,3	38,5	4,400	105,1%	96,1%	(1)	**20139258**
GP CONDENS 50	19	48	18,4	49,8	5,500	103,2%	96,4%	(1)	**20139259**
GP CONDENS 60	21	57	20	59	6,500	105,1%	96,6%	(1)	**20139260**
GP CONDENS 90	35	89	33,3	90,8	10,000	105,2%	98,0%	(1)	**20139261**
GP CONDENS 120	43	115	40,6	116	13,000	106,0%	99,1%	(1)	**20139262**

(*) En référence au pouvoir calorifique net (Hi) avec récupération de la chaleur latente de vaporisation.
(1) GP Condens est combiné avec le code 20139270 du panneau de commande à distance. Pour un fonctionnement en cascade, un seul panneau suffit pour un maximum de 10 unités de chauffage en série.
Les chauffages au gaz sont conçus pour fonctionner au gaz méthane et peuvent être convertis au GPL grâce au kit fourni à cet effet.
Les accessoires pour l'évacuation des fumées et l'admission d'air ne sont pas inclus dans la fourniture et doivent être commandés séparément en choisissant parmi ceux proposés sur page 517.

ACCESSOIRES

Description	Destination	Code
ACCESSOIRES DE MONTAGE		
Armoire GP Condens 30-40	GP Condens 30-40	**20032159**
Armoire GP Condens 50-120	GP Condens 50-120	**20139265**
Capteur d'ambiance à distance	GP Condens	**20032160**
Capteur de température de l'air extérieur	GP Condens	**20139267**
Panneau de télécommande	GP Condens	**20139270**
GP Condens mural	GP Condens	**20139273**

ACCESSOIRES DE LA LIGNE D'ÉVACUATION ET D'ASPIRATION DES FUMÉES

Dessin	Description	Code
SYSTÈME CONCENTRIQUE		
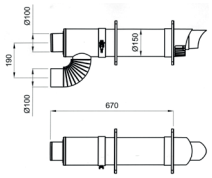	100/100 concentrique sur le mur	**20032161**
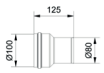	Raccord Ø80/100	**20139281**
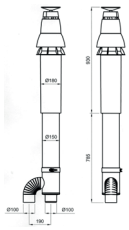	100/100 concentrique sur le toit	**20139288**
SYSTÈME DOUBLE		
	Tuyau d'évacuation/aspiration Ø80 x 500 mm	**20139278**
	Embout Ø80	**20139279**
	Embout Ø100	**20139280**
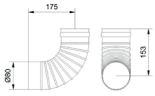	Coude Ø80	**20139283**
	Tuyau d'évacuation/aspiration Ø80 x 1000 mm	**20139285**
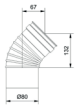	Coude Ø80	**20139287**
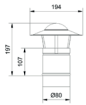	Embout toit Ø80	**20139289**
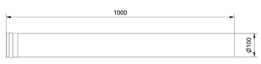	Tuyau d'évacuation/aspiration Ø100 x 1000 mm	**4155552**
	Tuyau d'évacuation/aspiration Ø100 x 500 mm	**4155554**
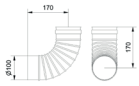	Coude Ø100	**4155556**

Dessin	Description	Code
	Coude Ø100	**4155558**
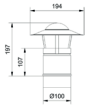	Embout toit Ø100	**4155564**

SCHÉMAS D'INSTALLATION ÉVACUATION/ASPIRATION DES FUMÉES

TUYAUX MUR AVANT

Description	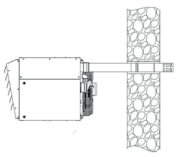				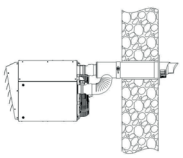		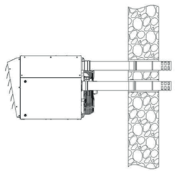			
	20139278	20139279	4155554	20139280	20139281	20032161	20139278	20139279	4155554	20139280
	Évacuation des fumées				Aspiration d'air concentrique/ évacuation des fumées		Double aspiration d'air/évacuation des fumées			
GP CONDENS 30	●	●			●	●	●	●		
GP CONDENS 40	●	●			●	●	●	●		
GP CONDENS 50	●	●			●	●	●	●		
GP CONDENS 60	●	●			●	●	●	●		
GP CONDENS 90			●	●		●			●	●
GP CONDENS 120			●	●		●			●	●

TUYAUX MUR AVANT

Description	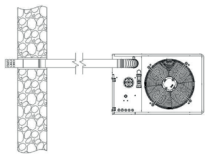								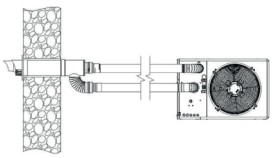								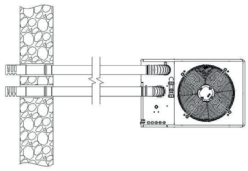							
	20139283	20139278	20139285	20139279	4155556	4155554	4155552	20139280	20139283	20139278	20139285	20139281	20032161	4155556	4155554	4155552	20139283	20139278	20139285	20139279	4155556	4155554	4155552	20139280
	Évacuation des fumées								Aspiration d'air concentrique/ évacuation des fumées								Double aspiration d'air/évacuation des fumées							
GP CONDENS 30	●	●	●	●					●	●	●	●	●				●	●	●	●				
GP CONDENS 40	●	●	●	●					●	●	●	●	●				●	●	●	●				
GP CONDENS 50	●	●	●	●					●	●	●	●	●				●	●	●	●				
GP CONDENS 60	●	●	●	●					●	●	●	●	●				●	●	●	●				
GP CONDENS 90					●	●	●	●	●	●			●	●	●	●					●	●	●	●
GP CONDENS 120					●	●	●	●	●	●			●	●	●	●					●	●	●	●

TUYAUX SUR TOIT

Description	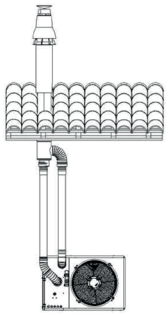											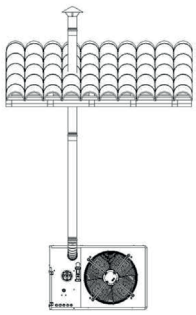							
	20139283	20139287	20139278	20139285	20139281	20139288	4155556	4155558	4155554	4155552	20139288	20139283	20139278	20139285	20139289	4155556	4155554	4155552	4155564
	Aspiration d'air concentrique/évacuation des fumées											Évacuation des fumées							
GP CONDENS 30	●	●	●	●	●	●						●	●	●	●				
GP CONDENS 40	●	●	●	●	●	●						●	●	●	●				
GP CONDENS 50	●	●	●	●	●	●						●	●	●	●				
GP CONDENS 60	●	●	●	●	●	●						●	●	●	●				
GP CONDENS 90							●	●	●	●	●					●	●	●	●
GP CONDENS 120							●	●	●	●	●					●	●	●	●

Certificate

Standard **ISO 9001:2015**

Certificate Registr. No. **01 100 1917589**

Certificate Holder: **RIELLO S.p.A**
VIA INGEGNER PILADE RIELLO, 7
37045 Legnago (VR)
Italy

Scope:

Design, manufacture and service of: burners for residential heating and for commercial and industrial application; wall hung boilers and water heaters; units, floor-standing boilers and heating systems; solar collectors and solar boilers. Sales and assistance ofits own brand traded products for heating; products for conditioningand cooling, products for cogeneration and trigeneration; system accessories; spare parts and accessories; moduls, solar inverterand structures for photovoltaic systems.

Proof has been furnished by means of an audit that the requirements of ISO 9001:2015 are met.

Validity: The certificate is valid from 2019-12-11 until 2022-12-10.
Certified by other CB from 1992.12.11 to 2019.12.11

2020-01-14

TÜV Rheinland Cert GmbH
Am Grauen Stein · 51105 Köln

REMARQUE

REMARQUE



LEADER MONDIAL DE
LA TECHNOLOGIE DE COMBUSTION
ET **ACTEUR DE RÉFÉRENCE**
DANS LE SECTEUR CHAUFFAGE,
VENTILATION ET CLIMATISATION

6

SITES DE PRODUCTION

4

CENTRES DE RECHERCHE ET DÉVELOPPEMENT

+1,700

SALARIÉS*

+120

PAYS DE VENTE

*date modifiée au 31/12/2021

RIELLO

RIELLO S.p.A.
37045 Legnago (VR) Italie
tél. +39 0442 630111

www.riello.com

CATALOGUE INTERNATIONAL DES PRODUITS

Mai **2022** (rev. 1)

Carrier

©2022 Carrier. Tous droits réservés.
Toutes les marques commerciales et marques de service mentionnées
dans le présent document sont la propriété de leurs détenteurs respectifs.

Afin d'améliorer ses produits, RIELLO se réserve le droit de modifier les caractéristiques et les informations contenues dans ce catalogue à tout moment et sans préavis.
Ce catalogue ne peut donc pas être considéré comme contractuellement contraignant pour les tiers.

Code 27018921