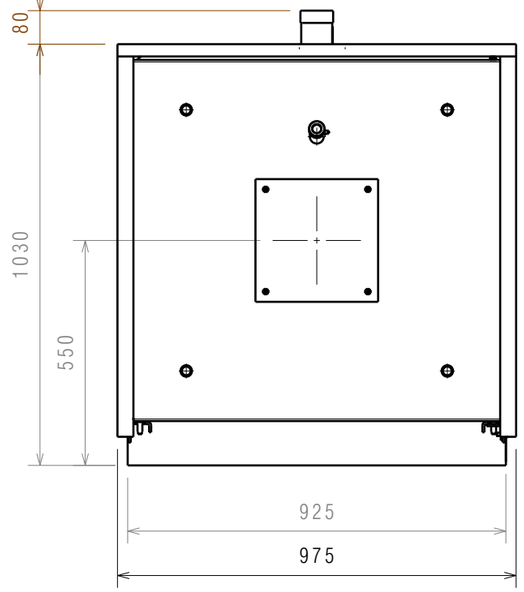

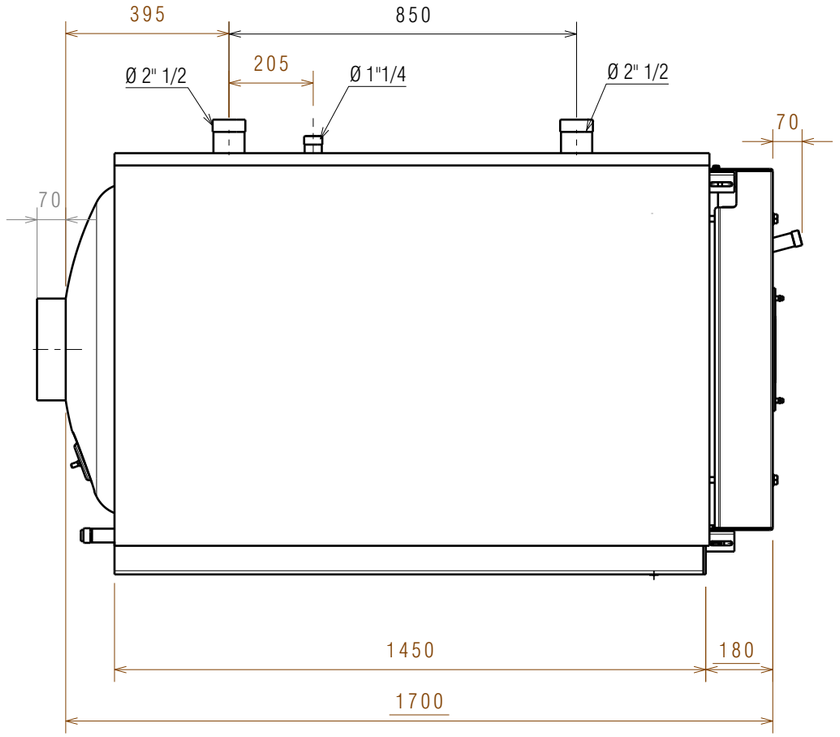

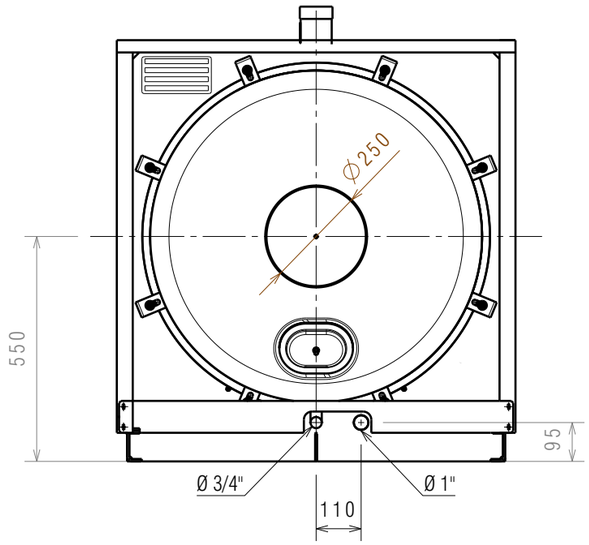

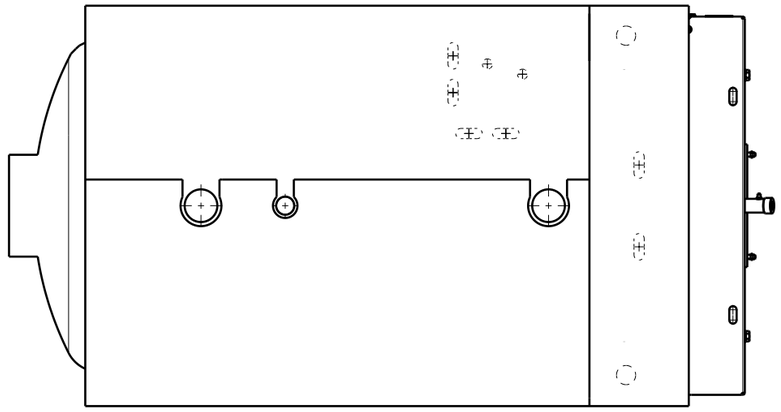

Peso Caldaia = 588 kg
Peso Pannellatura = 42 Kg
peso Totale = 630 kg

DESCRIZIONE
CALDAIA FREE STANDING
RTQ 418-467 2S

DESCRIPTION

MATERIALE | MATERIAL

FINITURA | FINISHING

DESCRIZIONE DELLA MODIFICA | MODIFICATION DESCRIPTION

DISEGNATORE/DESIGNER	MODIFICATO DA/MODIFIED BY:	DATA/DATE:	VOLUME CALCOLATO COMPUTED VOLUME (cm3)	SCALA/SCALE	NUMERO/NUMBER	REV.
ZORZI MICHEL		6/09/2012				

RIELLO

QUOTE SENZA INDICAZIONE DI TOLLERANZA E RIFERIMENTI NORMATIVI: VEDERE PROCEDURA OPERATIVA RIELLO ST802

DIMENSIONS WITHOUT TOLLERANCES AND COMPANY STANDARDS: SEE RIELLO PROCEDURE ST802

QUOTE CRITICHE/ CRITICAL DIMENSIONS: C

CODICE/PART NUMBER: 20008943-20008944

QUESTO DISEGNO E' PROPRIETA' DELLA RIELLO S.P.A. - VIETATA LA RIPRODUZIONE - NON RILEVARE QUOTE DAL DISEGNO
THIS DRAWING IS PROPERTY OF RIELLO S.P.A. - UNAUTHORIZED COPY DENIED - DO NOT DIMENSION FROM THE DRAWING

A3