NADZORNA
PLOŠČA

RIELLOtech
PRIME

SL

NAVODILA ZA UPORABNIKA, MONTERJA IN **ZA SLUŽBO TEHNIČNE POMOČI**

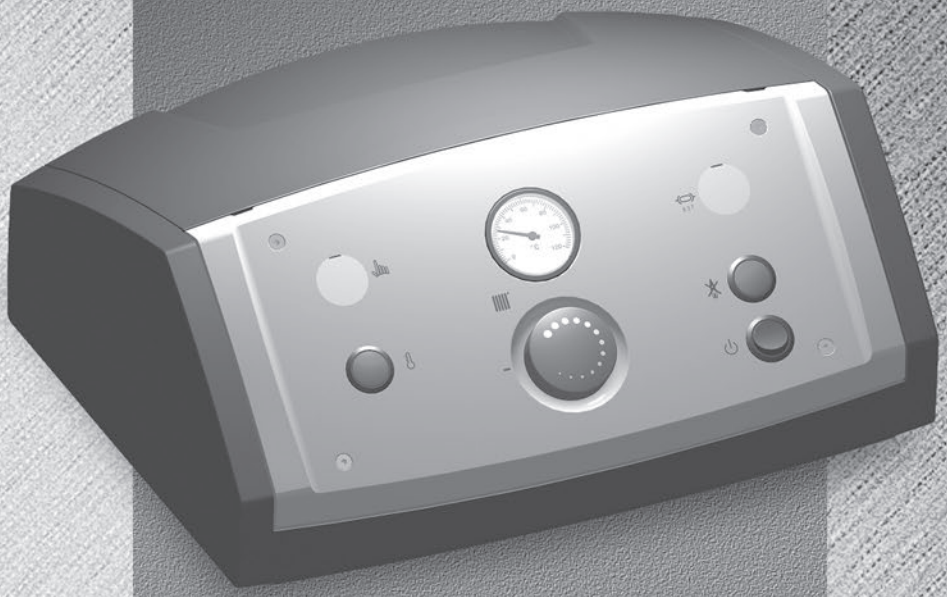

RIELLO

KLIMATSKO UDOBJE V VSEH VREMENSKIH RAZMERAH

Spoštovani tehnik,

čestitamo vam, ker ste predlagali nadzorno ploščo **RIELLOtech** *, ki je sposobna dolgo časa zagotavljati najvišjo raven dobrega počutja z visoko zanesljivostjo, učinkovitostjo, kakovostjo in varnostjo. V tej knjižici vam želimo posredovati informacije, za katere menimo, da so potrebne za pravilno in lažjo namestitev aparata, kar pa ne pomeni, da podcenjujemo vašo tehnično usposobljenost in spretnosti.*

Želimo vam dobro opravljeno in še enkrat najlepša hvala

Riello S.p.A.

PROGRAM

MODEL	KODA
RIELLOtech PRIME	20010820

Splošna opozorila	4
Temeljna varnostna pravila	4
Opis naprave	5
Identifikacija	5
Tehnični podatki	6
Oprema	6
Dobava izdelka	7
Mere in teža	7
Montaža	8
Dostopnost do notranjih komponent	10
Električne povezave	11
Položaj sond	12
Vezalne sheme	13
Struktura	14
Opis delovanja	15
Koristne informacije	16

V nekaterih delih knjižice so uporabljeni naslednji simboli:

⚠ = za dejanja, ki zahtevajo posebno previdnost in ustrezno pripravo

⛔ = za dejanja, ki jih nikakor NE SMETE izvesti

Ta knjižica, kod. 20235281 rev. 1 (11/26), obsega 20 strani.

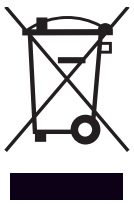

Ob koncu njegove življenjske dobe izdelka ne odlagajte med običajne gospodinjske odpadke, pač pa ga odnesite v center za ločeno zbiranje odpadkov.

SPLOŠNA OPOZORILA

⚠ Po odstranitvi izdelka iz embalaže se prepričajte, da je nepoškodovan in da je vsebina popolna. V primeru neskladnosti se obrnite na agencijo, ki je prodala napravo.

⚠ Namestitev naprave mora opraviti usposobljeno podjetje v skladu z zakonom 37 z dne 22. 1. 2008, ki ob koncu del izda lastniku izjavo o skladnosti namestitve, izvedene na strokoven način, tj. v skladu z veljavnimi predpisi in navodili proizvajalca.

⚠ Naprava je bila izdelana za uporabo na generatorjih toplote za toplo vodo do 110 °C in mora biti temu namenu tudi namenjena v skladu s svojimi zmogljivostnimi značilnostmi.

⚠ Izključena je vsakršna pogodbena in nepogodbena odgovornost proizvajalca za škodo, povzročeno osebam, živalim ali premoženju zaradi napak pri vgradnji, nastavitvah in vzdrževanju ali zaradi neustrezne uporabe izdelka.

⚠ Ta knjižica je sestavni del naprave, zato jo je treba skrbno hraniti in mora biti VEDNO priložena nadzorni plošči tudi v primeru prenosa na drugega lastnika ali uporabnika ali pri prenosu v drug sistem.
Če je poškodovana ali ste jo izgubili, zahtevajte novo kopijo pri lokalni službi za tehnično pomoč.

TEMELJNA VARNOSTNA PRAVILA

Naj vas spomnimo, da uporaba izdelkov, ki uporabljajo elektriko, zahteva spoštovanje nekaterih temeljnih varnostnih pravil, kot so:

⛔ Prepovedano je kakršno koli čiščenje, preden napravo izklopite iz električnega napajanja, tako da **glavno stikalo** sistema preklopite v položaj »izklopljeno«.

⛔ Varnostne ali regulacijske naprave je prepovedano spreminjati brez dovoljenja in navodil proizvajalca.

⛔ Prepovedano je vleči, sukati ali zvijati električne kable, ki izhajajo iz naprave, tudi če je le-ta izklopljena iz električnega omrežja.

⛔ Odstranjevanje embalažnih materialov je treba izvesti v skladu z veljavnimi predpisi o »odstranjevanju komunalnih, gospodinjskih in industrijskih odpadkov«.

⛔ Stikalne omarice ni dovoljeno uporabljati niti začasno, če varnostne naprave ne delujejo ali so bile spremenjene oziroma nedovoljeno posežene.

⛔ Vzdrževalna dela mora izvajati tehnik, pooblaščen v skladu z veljavno zakonodajo.

⛔ V primeru požara ne gasite z vodo. Električno izolirajte stikalno omarico, tako da izklopite glavno napajanje. Ogenj pogasite z ustreznimi gasilnimi aparati razreda E, »NAMENJENI UPORABI NA ELEKTRIČNI OPREMI POD NAPETOSTJO«.

OPIS NAPRAVE

Krmilna plošča **RIELLOtech PRIME** je termostatski model, ki se uporablja s kotli samo za ogrevanje in je opremljen z ventilatorskim enostopenjskim gorilnikom.
Termostatske krmilne in nadzorne naprave so skladne z veljavnimi tehničnimi in varnostnimi standardi ter so nameščene v ohišju iz ABS.
Krmilna plošča **RIELLOtech PRIME** je v proizvodnem obratu podvržena nizu funkcionalnih preskusov naprav ter električnih varnostnih elementov, predpisanih z veljavnimi tehničnimi normativi.
Lahko se namesti nad kotel ali pa se z uporabo pritrdilnega nosilca (dodatni komplet) pritrdi na eno od stranskih plošč.

PRAVILA ZA UPORABO

	Gorilnik	Kaskada kotlov	Kotli na biomaso	Solarni sistem	Grelnik tople sanitarne vode	Neposredno območje	1ª mešano območje	2ª mešano območje
RIELLOtech PRIME	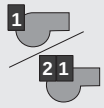 Dvostopenjski z ustreznim kompletom							

⚠ Za električne povezave komponent in gorilnika glejte navodila na str.11 ter to, kar je navedeno v posebnih navodilih, priloženih posamezni komponenti in gorilniku.

IDENTIFIKACIJA

Nadzorno ploščo **RIELLOtech PRIME** je mogoče prepoznati po:

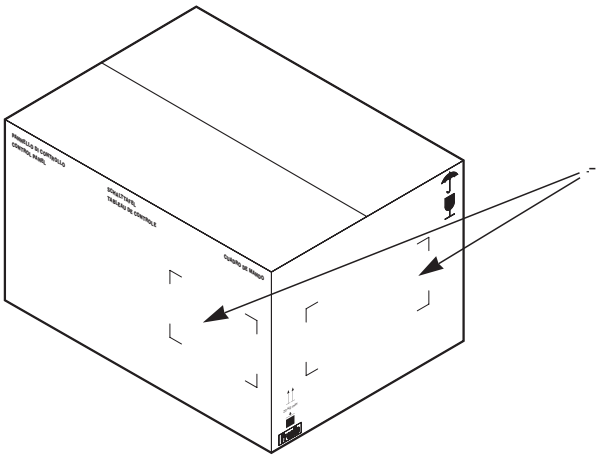

- **Št. kode**, ki je navedena na embalaži

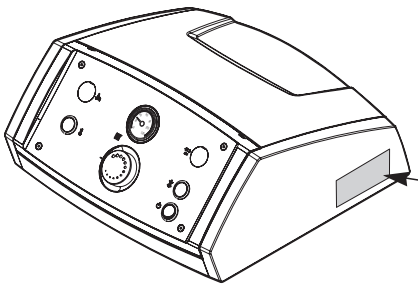

- **Nalepka s tehničnimi lastnostmi**

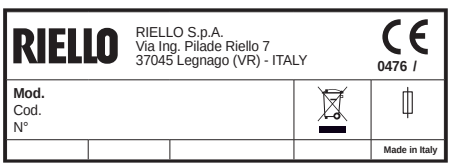

TEHNIČNI PODATKI

Opis	RIELLOtech PRIME	
Električno napajanje	230 (+/-10%) ~ 50	V ~ Hz
Največji tok	6,3	A
Glavno stikalo (dvopolno)	250 ~ 10(4)	V ~ A
Zaščitna varovalka	250 ~ 6,3 T	V ~ A
Vhodna moč	-	W
Signalne lučke	230	V
Varnostni termostat z ročno ponastavitvijo (TS) (*)	110 (+0/-6)	°C
Regulacijski termostat (TR) – območje	0 ÷ 87,5 (+/-3)	°C
Termostat za najnižjo temperaturo (Tm)		
območje nastavitve	30 ÷ 90 (+/-3)	°C
delovna nastavitev	40	°C
Termometer pretočnega kotla (TeC)	0 ÷ 120	°C
Stopnja električne zaščite	X4D	IP
Dolžina kapilarne cevi	3	m

(*) Homologirano

OPREMA

Na voljo je spodaj navedena dodatna oprema, ki jo je treba naročiti ločeno:

DODATNA OPREMA	KODA
Komplet za upravljanje dvostopenjskega gorilnika	4031067
Komplet za namestitev na steno	20010056

DOBAVA IZDELKA

Nadzorna plošča **RIELLOtech PRIME** je dobavljena v kartonski škatli skupaj s knjižico z navodili.

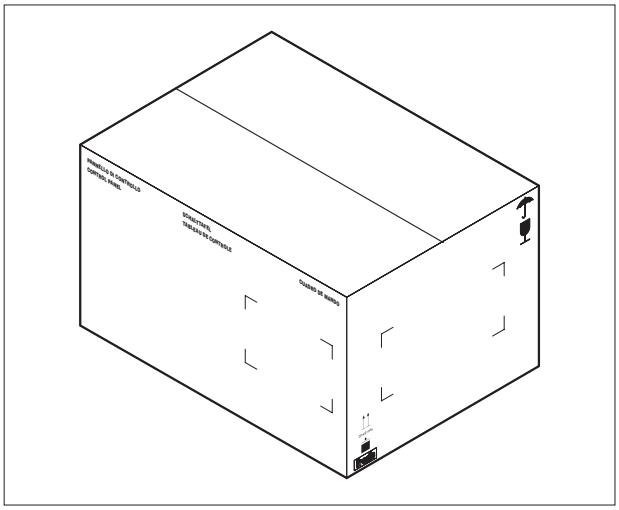

MERE IN TEŽA

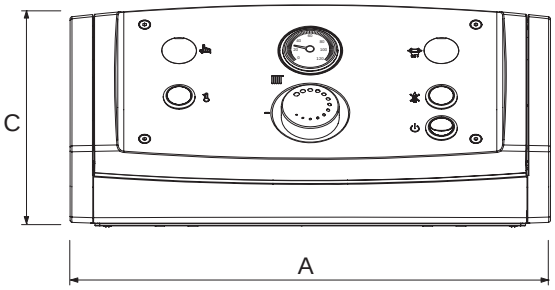

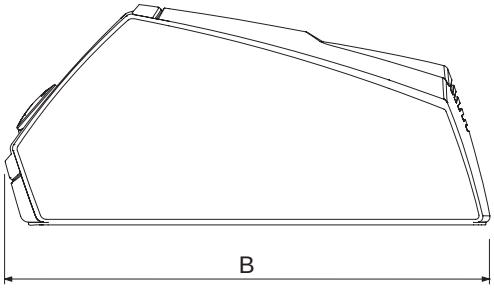

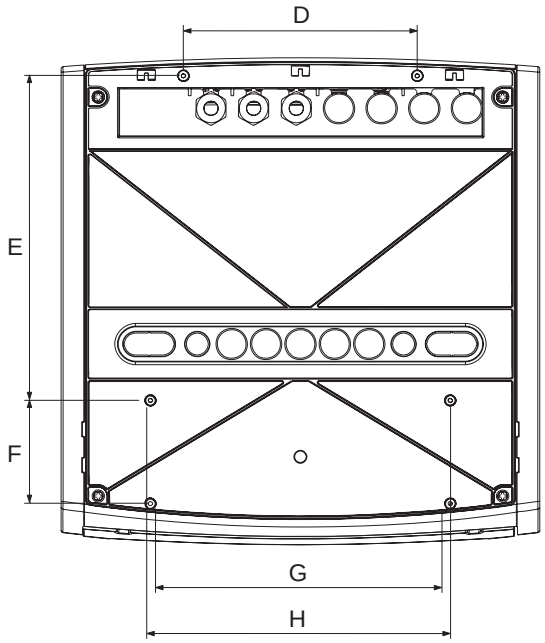

Opis		
A	348	mm
B	353	mm
C	160	mm
D	170	mm
E	236	mm
F	75	mm
G	208	mm
H	218	mm
Teža	2,7	kg

Nadzorna plošča **RIELLOtech PRIME** se lahko, kjer je predvideno, namesti na vrh kotla ali na eno od stranskih plošč. Za namestitev preverite vrsto predvidene odprtine na zgornji ali stranski plošči kotla.

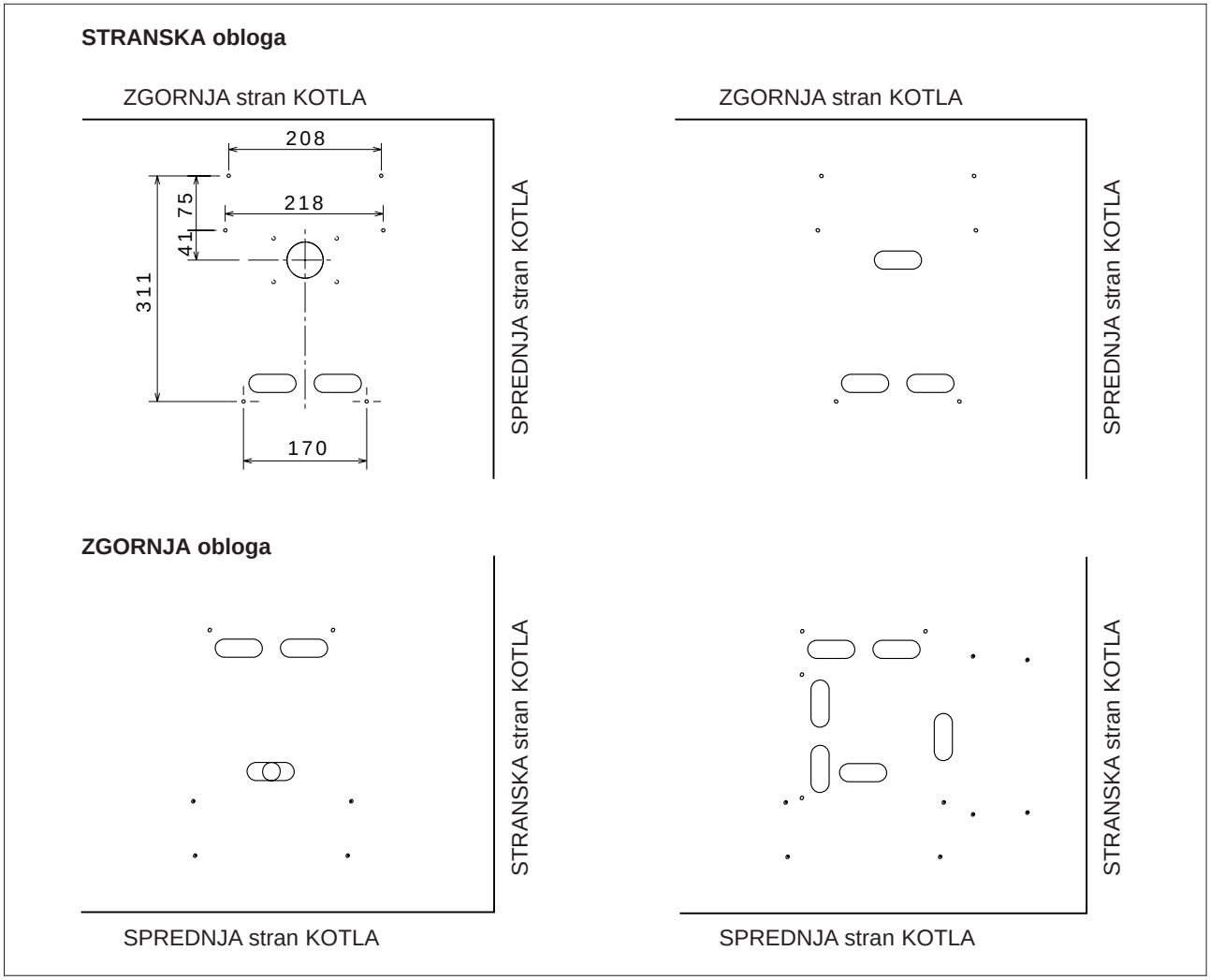

Ko določite odprtino, ki ustreza želenemu načinu namestitve:

- Odprite predhodno naluknjane reže na ploščah kotla, poravnane z »ovalnimi« kabelskimi uvodnicami nadzorne plošče
- Preluknjajte membrano kabelskih uvodnic nadzorne plošče in izvlecite kapilaro termostata, nato jo vstavite v odprto režo zgornje obloge
- Pritrdite nadzorno ploščo na oblogo.

VODORAVNA namestitev

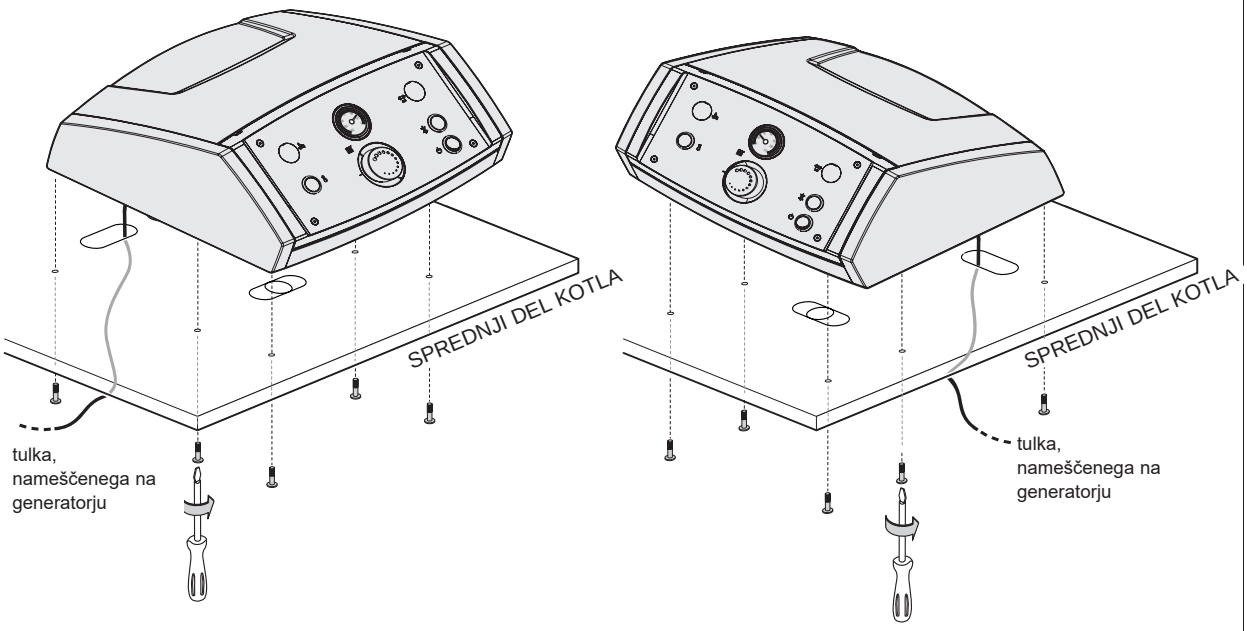

NAVPIČNA namestitev

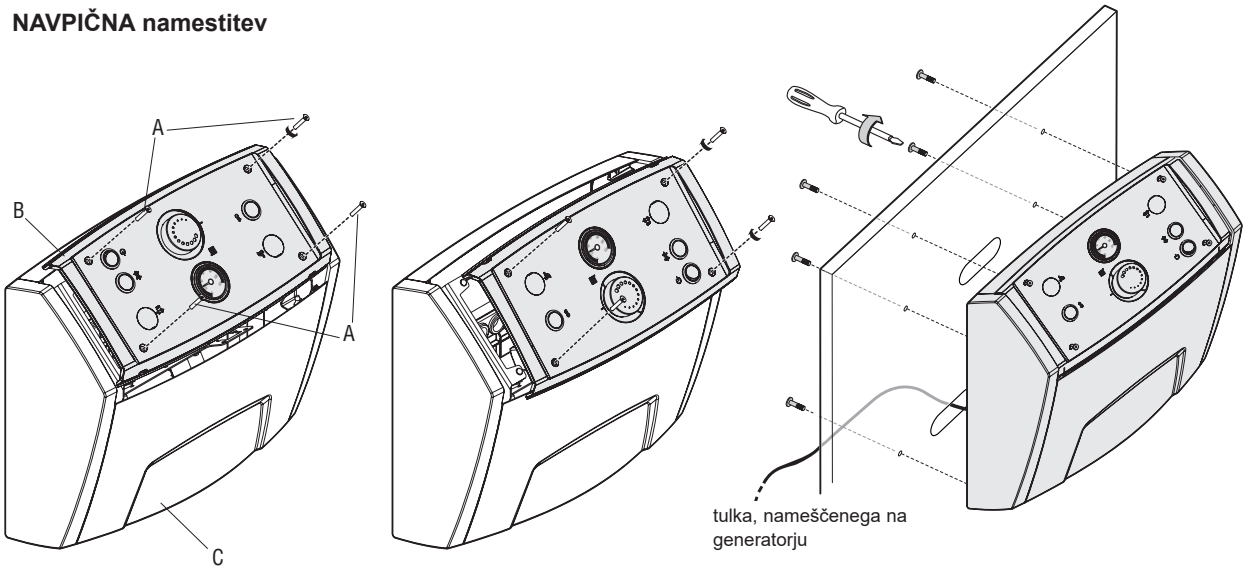

Preden nadaljujete z navpično namestitvijo nadzorne plošče, je treba:

- Odviti 4 vijake (A).
- Odstraniti sprednjo ploščo (B), jo zavrteti za 180° in jo nato ponovno pritrditi na ohišje nadzorne plošče (C).
- Nadaljujte z montažo v skladu s predhodno opisanim postopkom.

Za namestitev na steno je na voljo namenski dodatni komplet. Za montažo glejte posebna navodila kompleta.

⚠ Kapilare termostatov previdno odvijte in jih napeljite skozi ustrezne kabelske uvodnice. Sonde kapilar vstavite v za to predvidene tulke na kotlu in jih ustrezno pritrdite. Za pritrjevanje in oporo kapilar uporabite pritrdilne vezice.

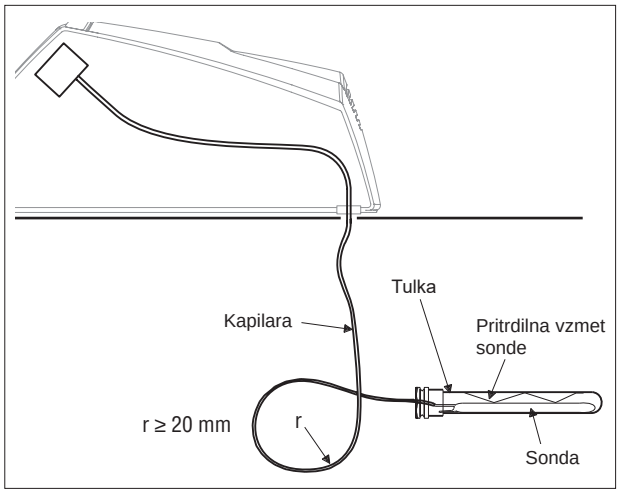

DOSTOPNOST DO NOTRANJIH KOMPONENT

Do notranjih komponent smejo dostopati samo lokalna služba za tehnično pomoč ali strokovno usposobljeno osebje.

Ko je potrebno dostopati do notranjih komponent nadzorne plošče:

- Odklopite napajanje tako, da glavno stikalo sistema postavite v položaj »izklopljeno«
- Odstranite zgornji pokrov (1) tako, da ga rahlo povlečete.

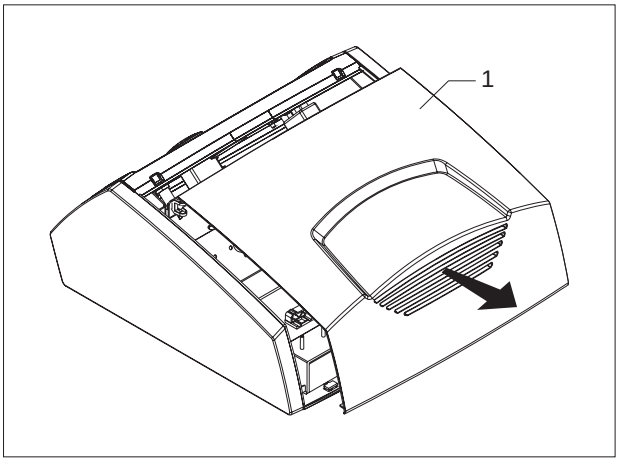

Električne povezave mora izvesti usposobljeno podjetje v skladu z zakonom 37 z dne 22. 1. 2008, v skladu s spodaj navedenimi navodili.

⚠ Obvezno:

1 - uporabite enopolarno termomagnetno stikalo, linijski ločilnik, skladen s standardi CEI-EN (kontaktna odprtina najmanj 3 mm)
2 - upoštevajte povezavo L (faza) - N (nevtralno). Ozemljitveni vodnik naj bo približno 2 cm daljši od električnih vodnikov.
3 - Uporabite kable s presekom, večjim ali enakim 1,5 mm^2, skupaj s sponkami;
4 - za električna dela glejte električne diagrame v tej knjižici.
5 - napravo priključite na učinkovito ozemljitveno napravo.

- Za dostop do terminalnega bloka ravnajte, kot je opisano v prejšnjem poglavju »DOSTOP DO NOTRANJIH KOMPONENT«.

- Povezovalne kable speljite skozi kabelske uvodnice, pritrjene na oblogo, in/ali skozi stranski pritrdilni nosilec, oziroma uporabite predvidene vstopne točke za kabelske uvodnice ali priključke za spiralne zaščitne cevi; pri namestitvi slednjih je treba »prebiti« predizdelane izseke na krmilni plošči.

- Povežite posamezne naprave ob upoštevanju poglavja »ELEKTRIČNI DIAGRAMI«

- Za zagotovitev odpornosti kablov proti izvleku privijte vijake kabelskih objemk ter zavarujte tudi zunanje kabelske uvodnice. Prav tako pritrdite kable ob oblogi kotla.

⚠ Uporabite predvidene priključne sponke za ozemljitvene priključitve vseh porabnikov 230 V.

⛔ Uporaba plinskih in/ali vodovodnih cevi za ozemljitev naprave je prepovedana.

⛔ Napajalni kabel in kable sobnega termostata je prepovedano nameščati v bližini vročih površin (dovodnih cevi). Če je možen stik z deli s temperaturo nad 50 °C, uporabite ustrezno vrsto kabla.

Proizvajalec ne odgovarja za morebitno škodo, povzročeno zaradi manjkajoče ozemljitve naprave in neupoštevanja navedenega v električnih shemah.

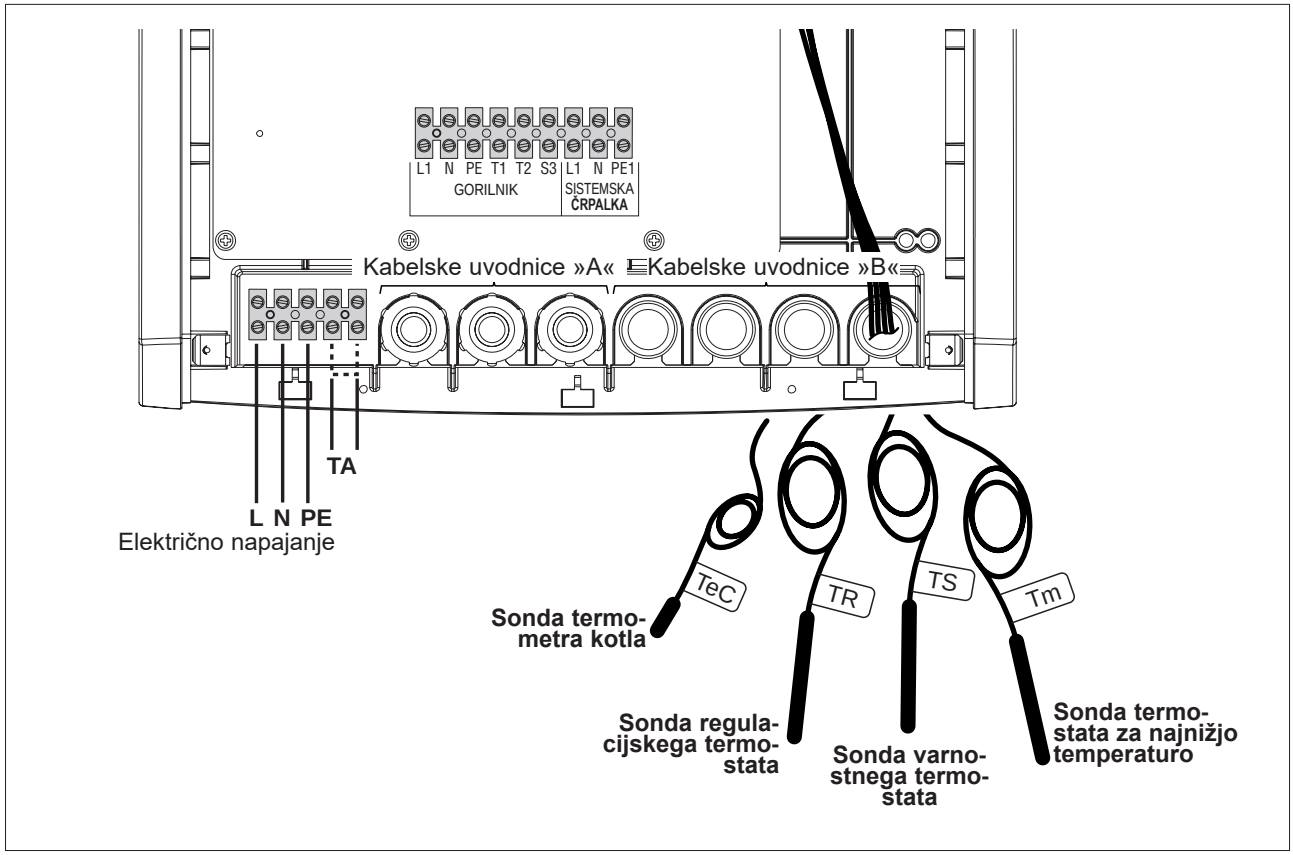

POLOŽAJ SOND

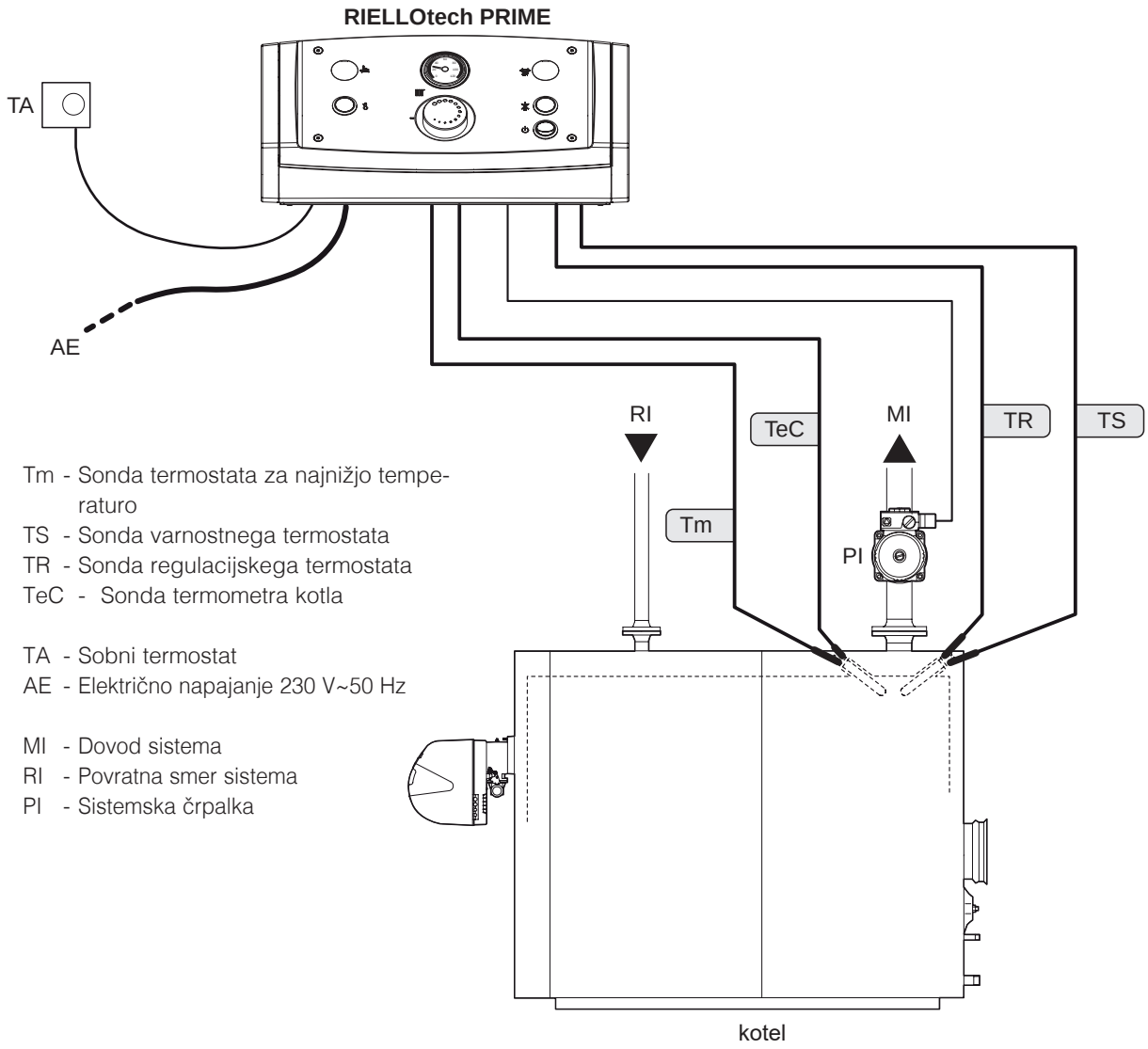

Tm - Sonda termostata za najnižjo temperaturo
TS - Sonda varnostnega termostata
TR - Sonda regulacijskega termostata
TeC - Sonda termometra kotla

TA - Sobni termostat
AE - Električno napajanje 230 V~50 Hz

MI - Dovod sistema
RI - Povratna smer sistema
PI - Sistemska črpalka

⚠ Za pravilno določitev tulkov za sonde glejte knjižico, priloženo kotlu.

⚠ Po vstavitvi sond kapilar v tulke, predvidene na kotlu, jih ustrezno fiksirajte. Za pritrjevanje in oporo kapilar uporabite pritrdilne vezice.

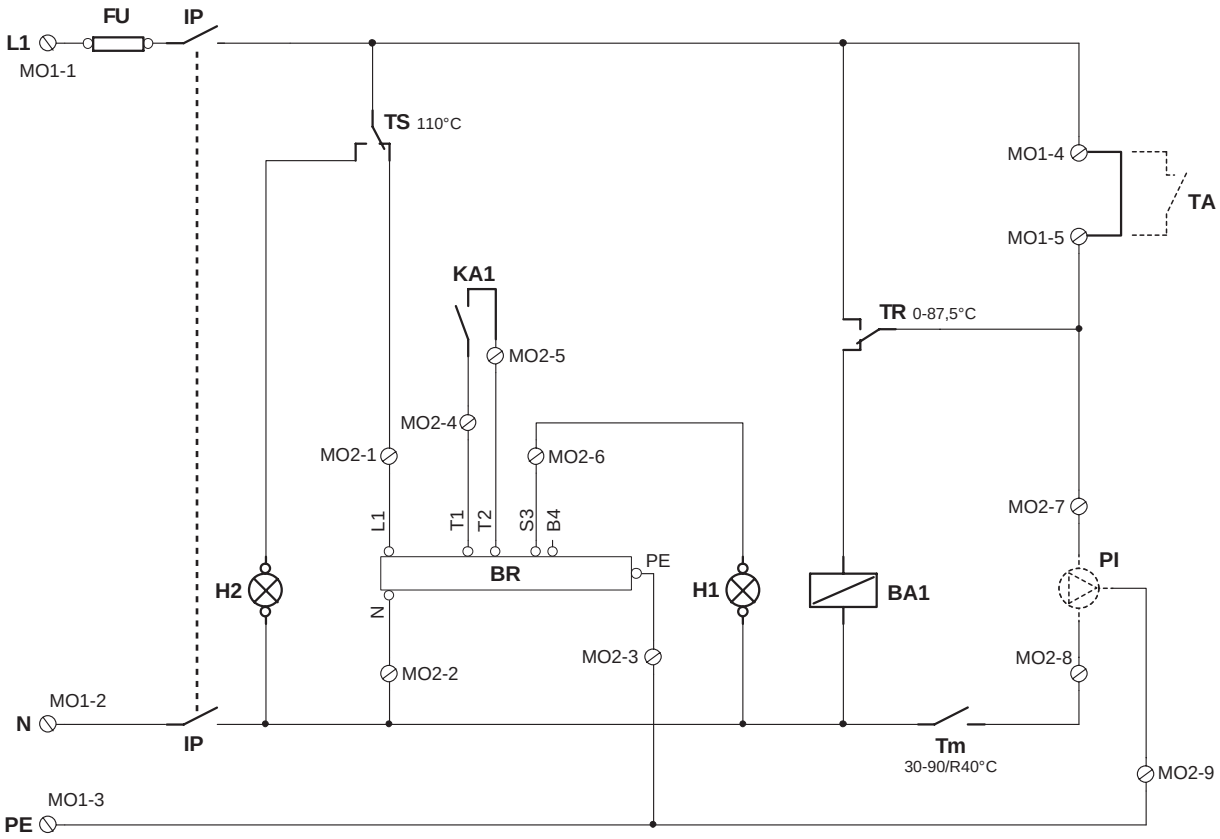

L1-N-PE	Električno napajanje 230 V~50 Hz
FU	Zaščitna varovalka 6,3 AT
IP	Glavno stikalo
TS	Varnostni termostat z ročno ponastavitvijo (110 °C)
TR	Regulacijski termostat (0-87,5°C)
Tm	Termostat za najnižjo temperaturo (30-90/R40°C)
KA1	Relejni kontakt
BA1	Relejna tuljava
BR	Gorilnik
H1	Signalna lučka blokade gorilnika
H2	Signalna lučka pregrevanja

Izvede monter:

TA	Sobni termostat
PI	Sistemska črpalka

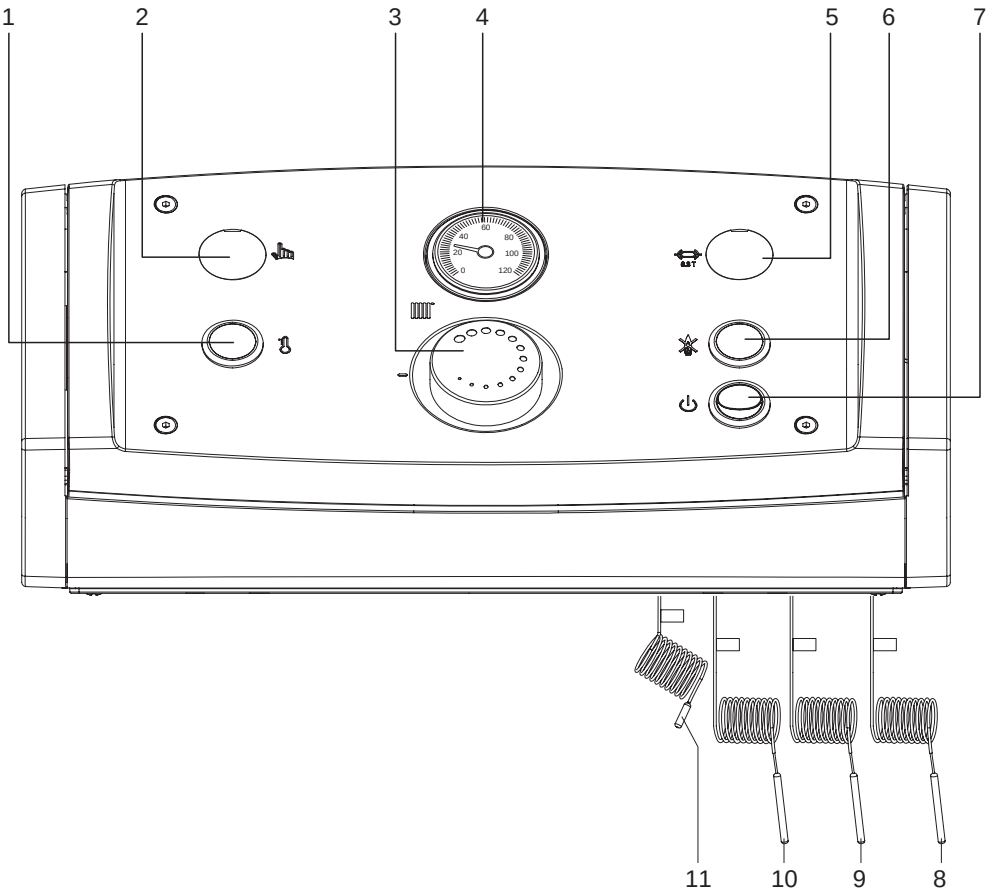

1 - Signalna lučka za pregrevanje
2 - Varnostni termostat z ročno ponastavitvijo (110 °C)
3 - Regulacijski termostat (0–87,5 °C)
4 - Termometer kotla
5 - Varovalka
6 - Signalna lučka blokade gorilnika
7 - Dvopolno stikalo VKLOP/IZKLOP
8 - Sonda termostata za najnižjo temperaturo (Tm) (dostopno od znotraj)
9 - Sonda varnostnega termostata (TS)
10 - Sonda regulacijskega termostata (TR)
11 - Sonda termometra kotla (TeC)

⚠ Kapilare TS, TR, TeC in Tm je treba med namestitvijo speljati iz stikalne omarice skozi ustrezne kabelske uvodnice na plošči kotla.

Krmilna plošča **RIELLOtech PRIME** je opremljena s 3 homologiranimi elektromehanskimi termostati, termometrom, glavnim stikalom, signalnimi lučkami in zaščitno varovalko.

Glavno stikalo krmilne plošče (⏻)
Dovaja električno napajanje napravam in aparatom, priključenim na krmilno ploščo.

⚠ Pred glavnim stikalom se nahaja zaščitna varovalka 6,3 A z zakasnitvijo, ki je nameščena v stikalni omarici (glejte električno shemo).

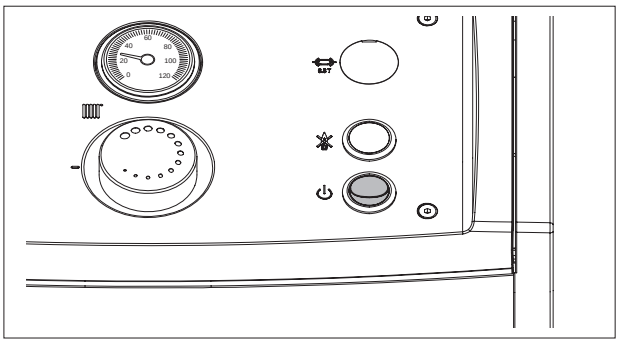

Regulacijski termostat (|||||)
Omogoča nastavitev temperature kotla med 0 in 87,5 °C. Priporočena nastavitev je približno 70 °C.

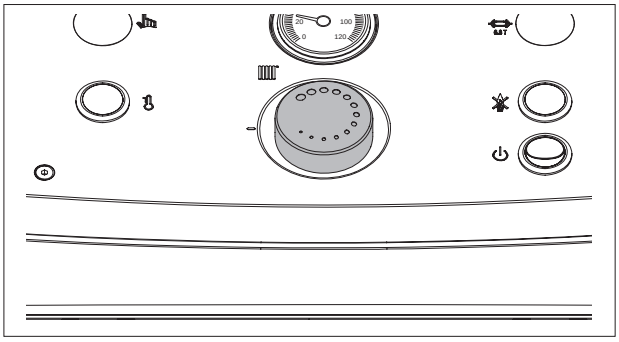

Varnostni termostat (TS)
Ustavi delovanje gorilnika, če temperatura kotla preseže vrednost 110 °C.
Za ponovno vzpostavitev običajnega delovanja odstranite zaščitni pokrovček in pritisnite gumb ☝, po potrebi s pomočjo ustreznega orodja.

⚠ Sprožitev toplotne blokade kotla (TS), ki jo signalizira prižig rdeče lučke 🌡, izklopi morebitne signalizacije funkcionalne blokade gorilnika na napravi za krmiljenje gorilnika.

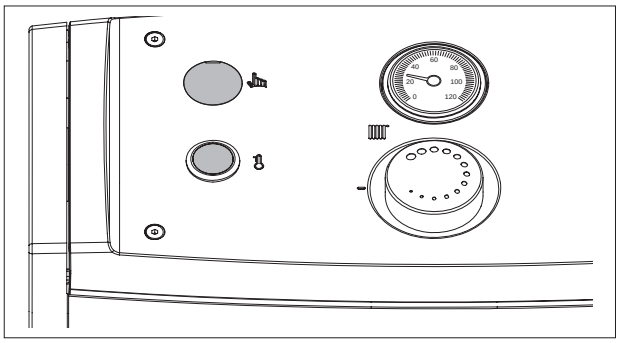

Termostat za najnižjo temperaturo (Tm)
Ne omogoča kroženja prehladne vode in preprečuje nastanek kondenzata v kotlu. Nameščen je v stikalni omarici ter tovarniško nastavljen na 40 °C. Nastavljiv je in dostopen samo z uporabo orodja, pri čemer lahko posege izvaja le vzdrževalno in servisno osebje **RIELLO**.

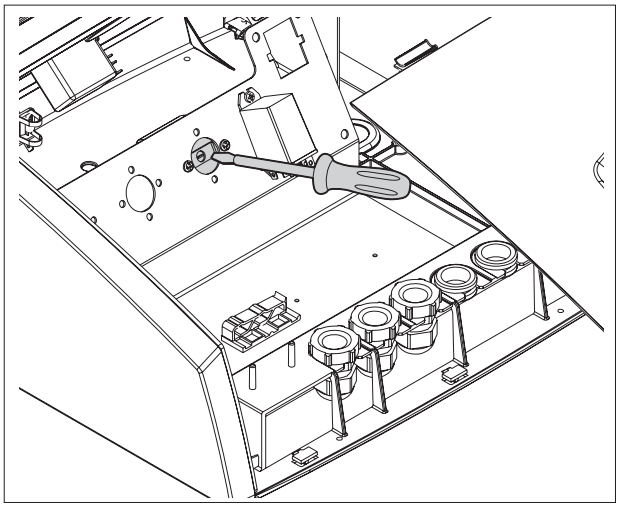

KORISTNE INFORMACIJE

PRODAJALEC:

G. .....

Ulica .....

Tel. .....

INŠTALATER:

G. .....

Ulica .....

Tel. .....

SLUŽBA ZA TEHNIČNO POMOČ:

G. .....

Ulica .....

Tel. .....

PODATKI O KOTLU
(s tablice s tehničnimi podatki):

Znamka.....

Tip.....

Serijska št. .....

Datum 1. zagona.....

PODATKI O NADZORNI PLOŠČI
(z etikete za sledljivost):

Serijska št......

Serija .....

Kod. 20235281 - Rev. 1 (11/26)

RIELLO

RIELLO S.p.A.
Via Ing. Pilade Riello, 7
37045 - Legnago (VR)
www.riello.it

Ker se podjetje nenehno posveča izboljševanju celotne svoje proizvodnje, se lahko estetske in dimenzijske lastnosti, tehnični podatki, oprema in dodatki spreminjajo.