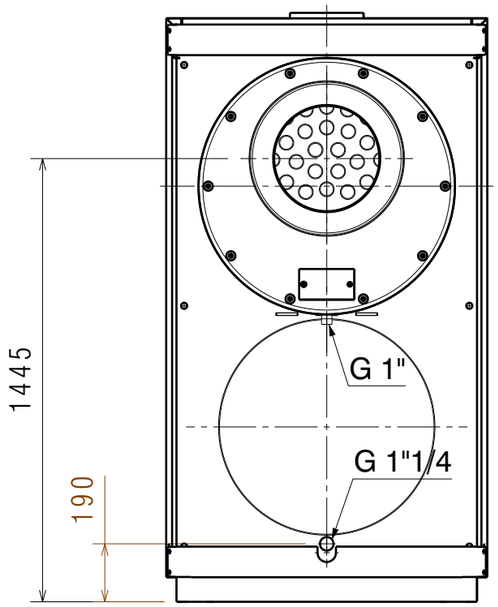

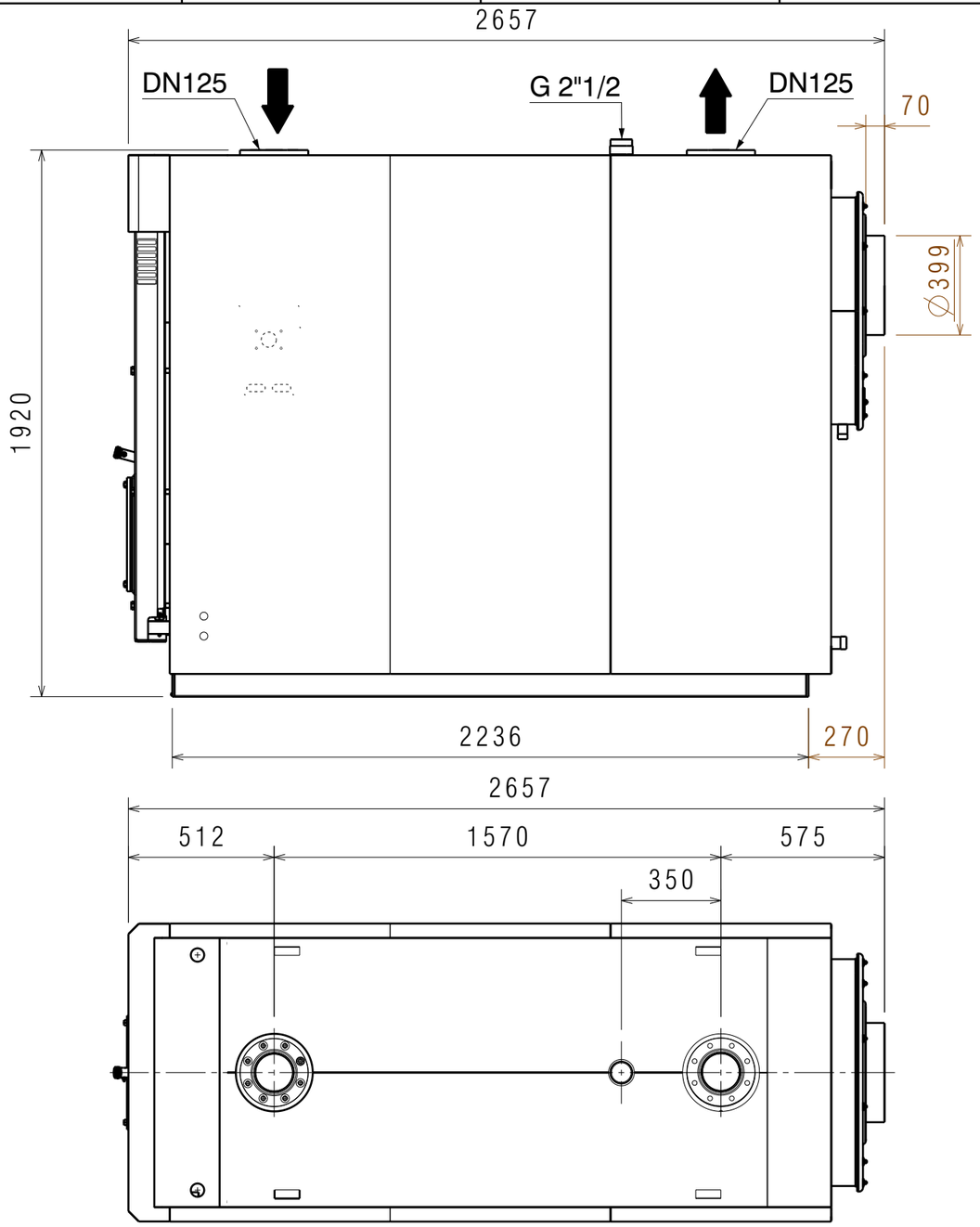

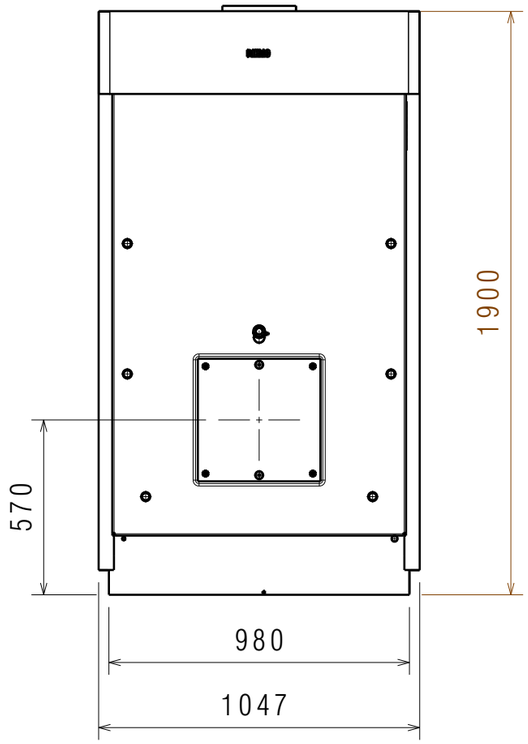

Peso Caldaia = 1947 kg
Peso Pannellatura= 93 Kg
Peso Totale = 2040 kg

DESCRIZIONE
CALDAIA FREE STANDING
RTS 1012-1200 2S

DESCRIPTION

MATERIALE

MATERIAL

FINITURA

FINISHING

DESCRIZIONE DELLA MODIFICA
10-07-2014- Attacco camino da Ø349 a Ø399

MODIFICATION DESCRIPTION

DISEGNATORE/DESIGNER	MODIFICATO DA/MODIFIED BY:	DATA/DATE:	VOLUME CALCOLATO COMPUTED VOLUME (cm3)	SCALA/SCALE	NUMERO/NUMBER	REV.
ZORZI MICHEL		12/09/2012				

RIELLO

QUOTE SENZA INDICAZIONE DI TOLLERANZA E RIFERIMENTI NORMATIVI: VEDERE PROCEDURA OPERATIVA RIELLO ST802

DIMENSIONS WITHOUT TOLLERANCES AND COMPANY STANDARDS: SEE RIELLO PROCEDURE ST802

QUOTE CRITICHE/ CRITICAL DIMENSIONS: C

CODICE/PART NUMBER
20041609-20047147

'QUESTO DISEGNO E' PROPRIETA' DELLA RIELLO S.P.A. - VIETATA LA RIPRODUZIONE - NON RILEVARE QUOTE DAL DISEGNO
THIS DRAWING IS PROPERTY OF RIELLO S.P.A. - UNAUTHORIZED COPY DENIED - DO NOT DIMENSION FROM THE DRAWING

A3