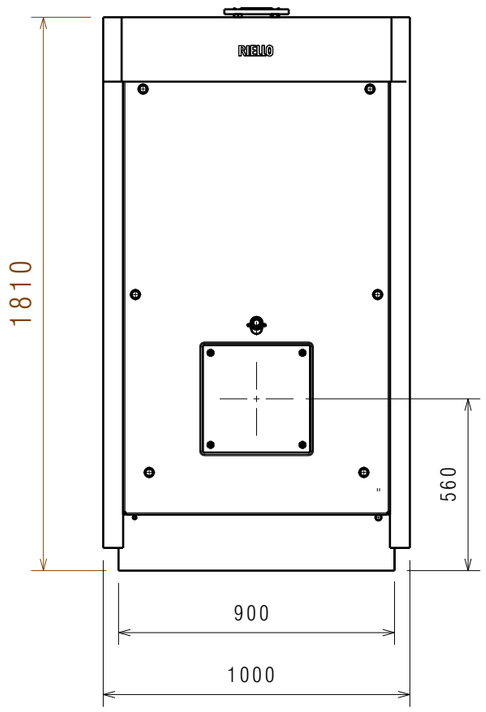

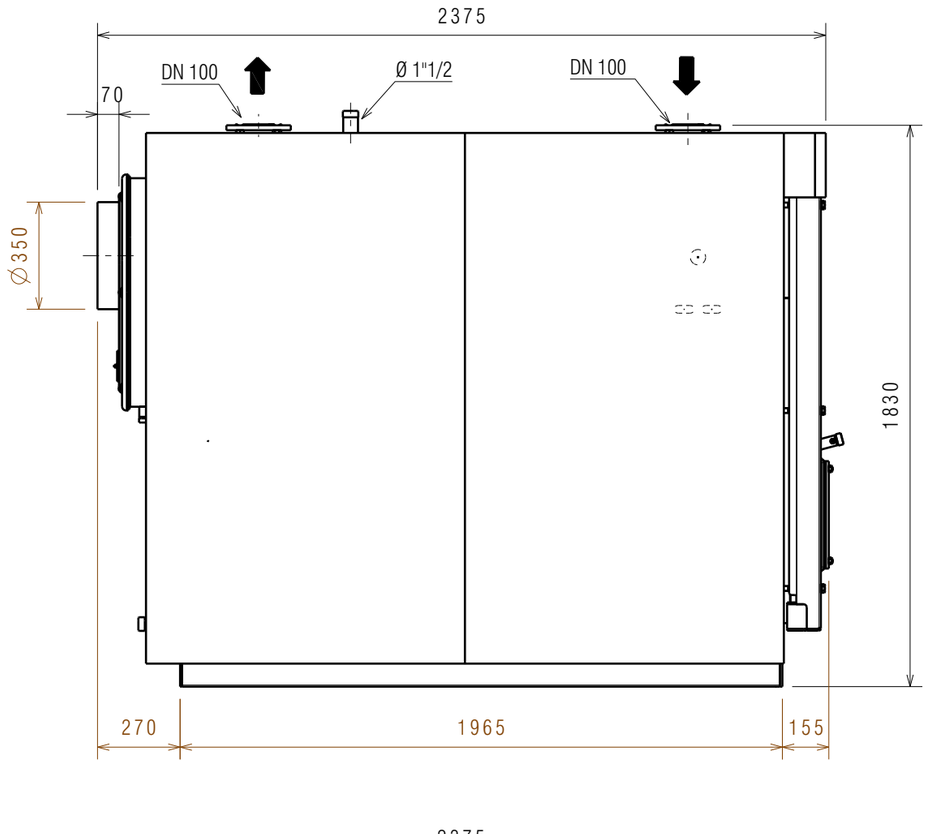

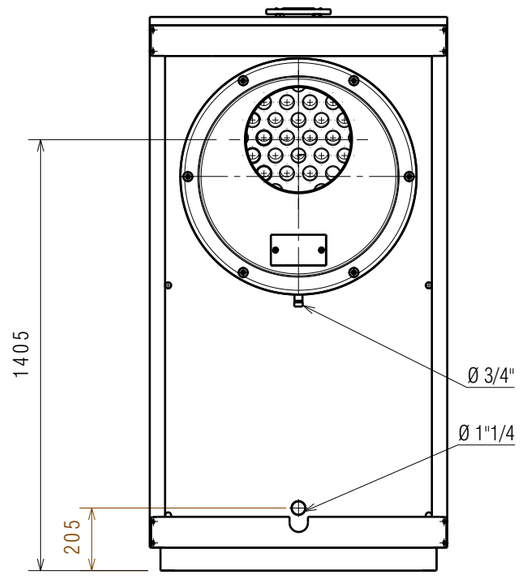

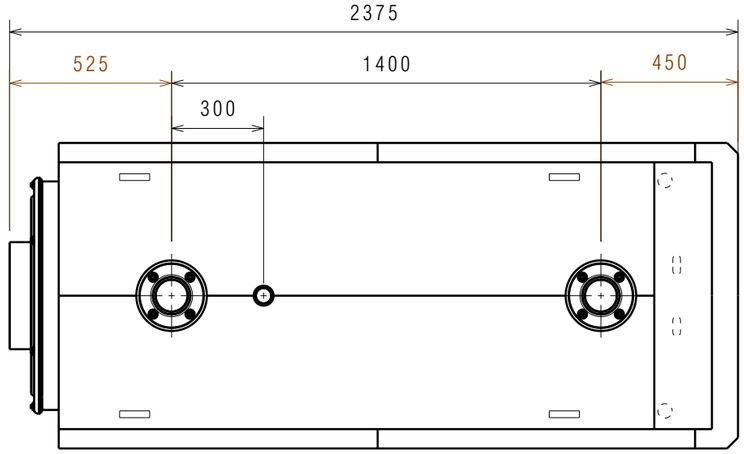

Peso Caldaia = 1430 kg
Peso Pannellatura = 70 Kg
Peso Totale = 1500kg

DESCRIZIONE: **CALDAIA RTS 736 - 850 2S**				DESCRIPTION: **BOILER RTS 736 - 850 2S**	
MATERIALE				MATERIAL	
FINITURA				FINISHING	
DESCRIZIONE DELLA MODIFICA				MODIFICATION DESCRIPTION	
DISEGNATORE/DESIGNER: ZORZI MICHEL	MODIFICATO DA/MODIFIED BY:	DATA/DATE: 12/09/2012	APPROVATORE/APPROVER	NUMERO/NUMBER	REV.
RIELLO Energy For Life	QUOTE SENZA INDICAZIONE DI TOLLERANZA E RIFERIMENTI NORMATIVI: VEDERE PROCEDURA OPERATIVA RIELLO ST802 DIMENSIONS WITHOUT TOLLERANCES AND COMPANY STANDARDS: SEE RIELLO PROCEDURE ST802	VOLUME CALCOLATO COMPUTED VOLUME (cm3) / SCALA/SCALE / Peso Netto (kg) Net Weigth (kg)	Indice Classe Funzionale/ Functional Class Index	CODICE/PART NUMBER: **20150419 - 20150434**	

QUESTO DISEGNO E' PROPRIETA' DELLA RIELLO GROUP - VIETATA LA RIPRODUZIONE - NON RILEVARE QUOTE DAL DISEGNO
THIS DRAWING IS PROPERTY OF RIELLO GROUP - UNAUTHORIZED COPY DENIED - DO NOT MEASURE FROM THE DRAWING

A3