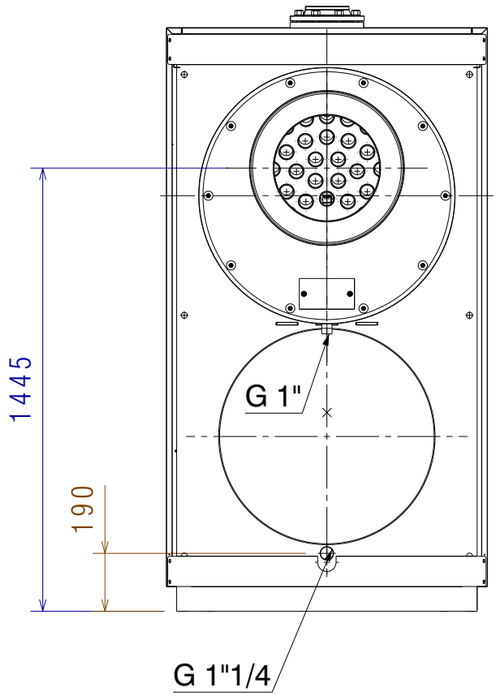

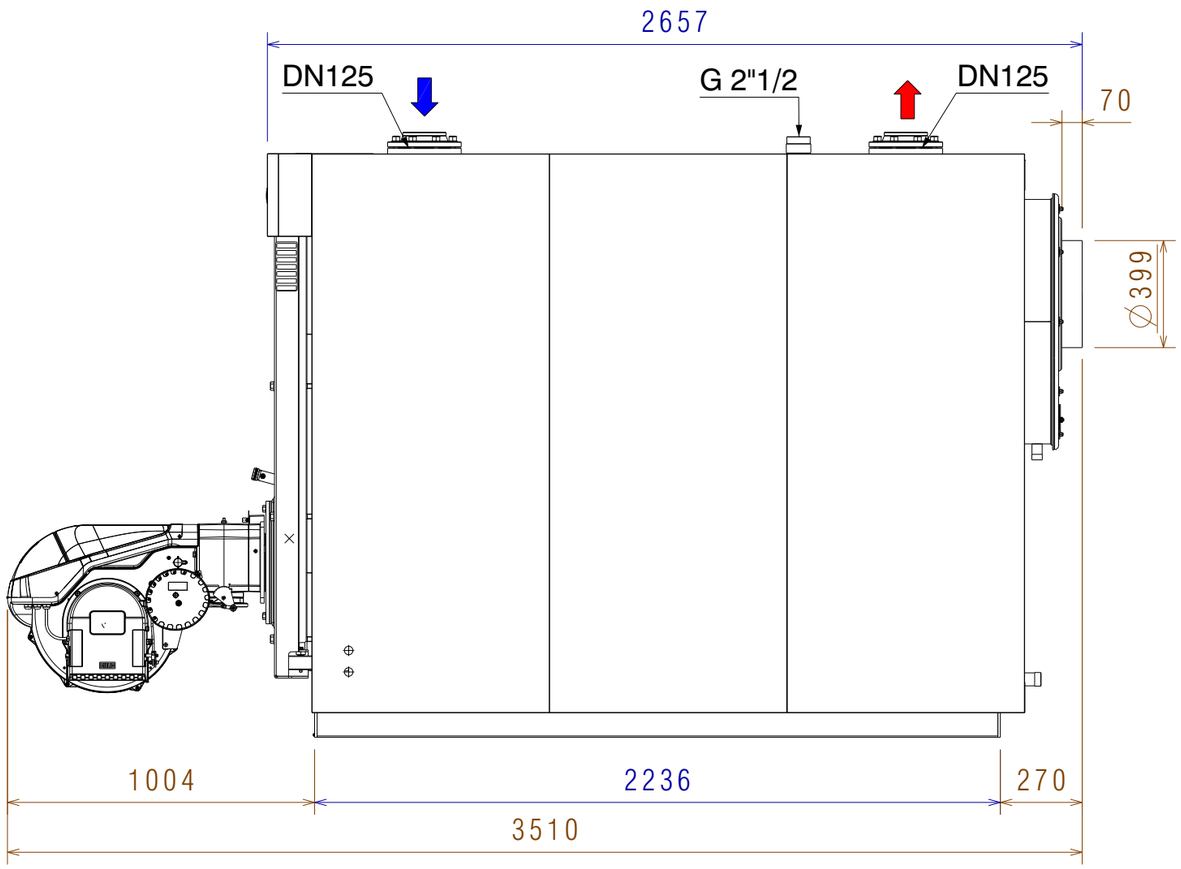

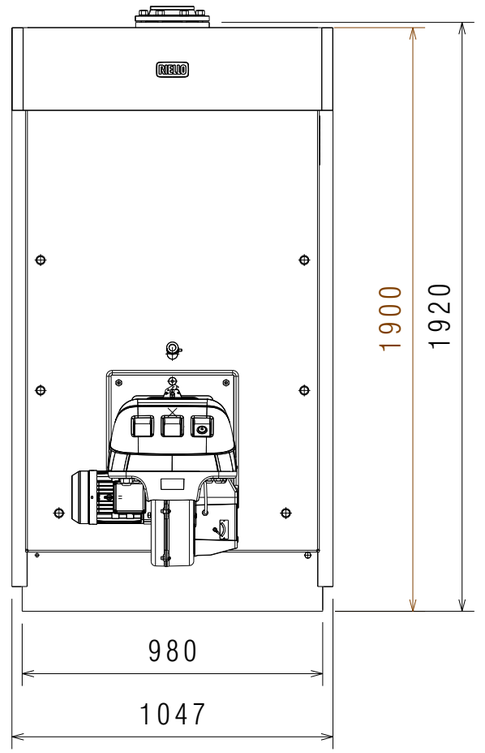

Caldaia / Boiler	=	1947,0 kg
Pannellatura/ Paneling	=	93,0 Kg
Bruciatore / Burner	=	78,0 Kg
Totale / Total	=	**2118,0 kg**

N.B. Peso totale escluso Acqua
Total weight excluding water

DESCRIZIONE: **CALDAIA RTS 1200 2S + RS 130/M**	DESCRIPTION: **BOILER RTS 1200 2S + RS 130/M**
MATERIALE	MATERIAL
FINITURA	FINISHING
DESCRIZIONE DELLA MODIFICA	MODIFICATION DESCRIPTION

DISEGNATORE/DESIGNER: Fontebasso	MODIFICATO DA/MODIFIED BY:	DATA/DATE: 21/09/2021	APPROVATORE/APPROVER	NUMERO/NUMBER	REV.

RIELLO Energy For Life

QUOTE SENZA INDICAZIONE DI TOLLERANZA E RIFERIMENTI NORMATIVI: VEDERE PROCEDURA OPERATIVA RIELLO ST802
DIMENSIONS WITHOUT TOLLERANCES AND COMPANY STANDARDS: SEE RIELLO PROCEDURE ST802

VOLUME CALCOLATO COMPUTED VOLUME (cm3) | SCALA/SCALE | Peso Netto (kg) Net Weigth (kg)

Indice Classe Funzionale/ Functional Class Index

CODICE/PART NUMBER: **20150435 + 3789810**

QUESTO DISEGNO E' PROPRIETA' DELLA RIELLO GROUP - VIETATA LA RIPRODUZIONE - NON RILEVARE QUOTE DAL DISEGNO
THIS DRAWING IS PROPERTY OF RIELLO GROUP - UNAUTHORIZED COPY DENIED - DO NOT MEASURE FROM THE DRAWING

A3