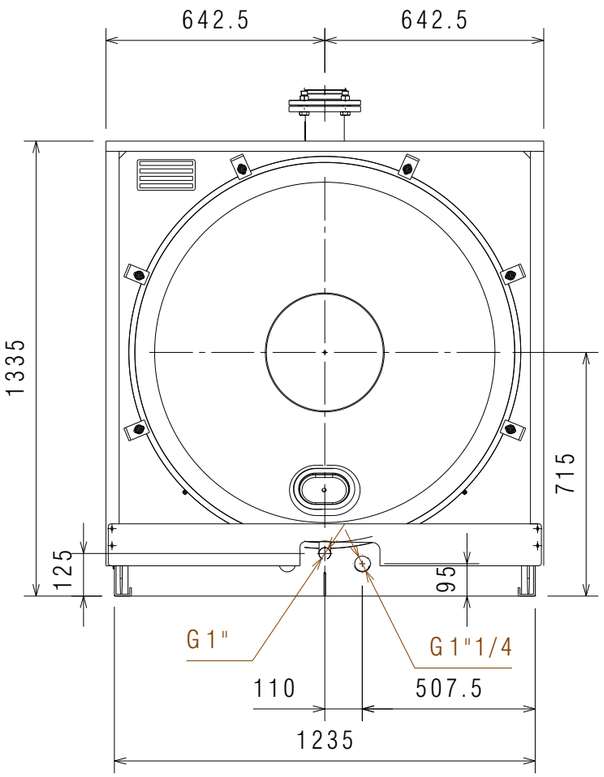

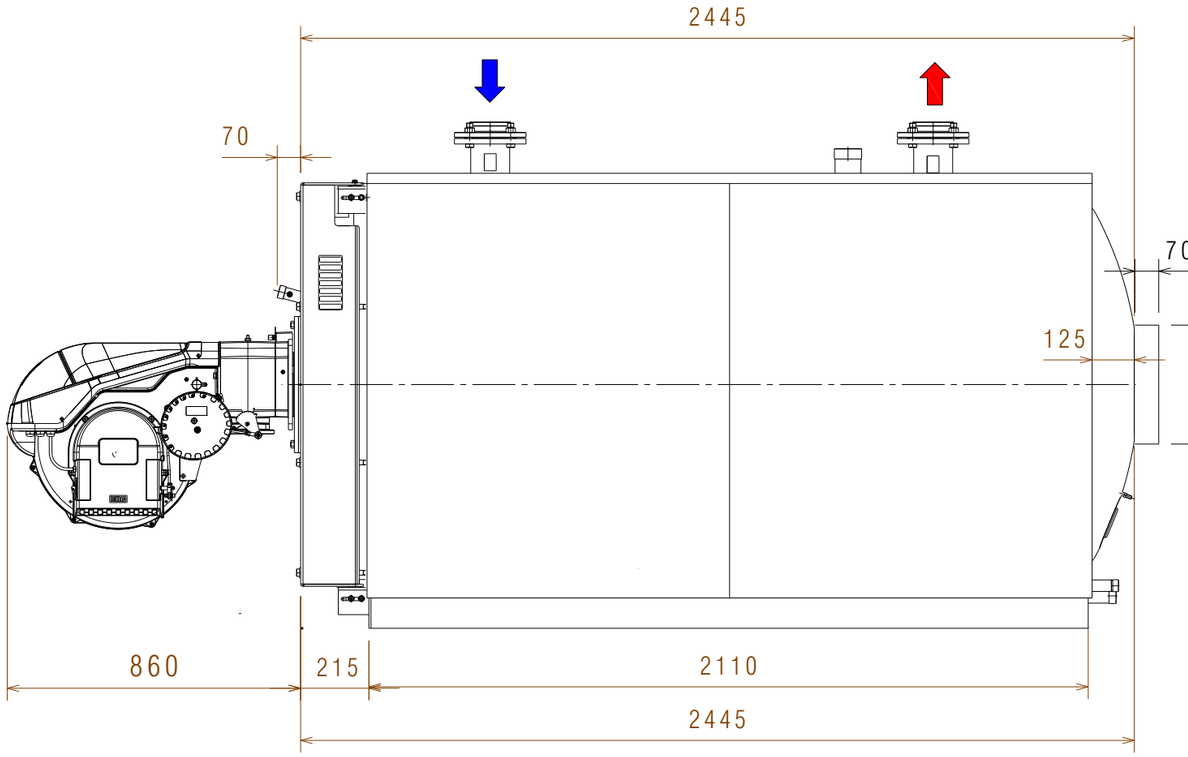

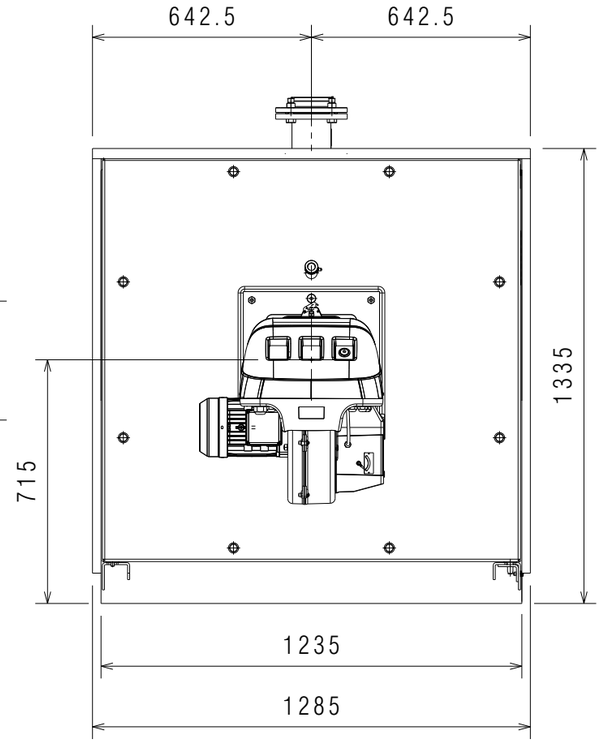

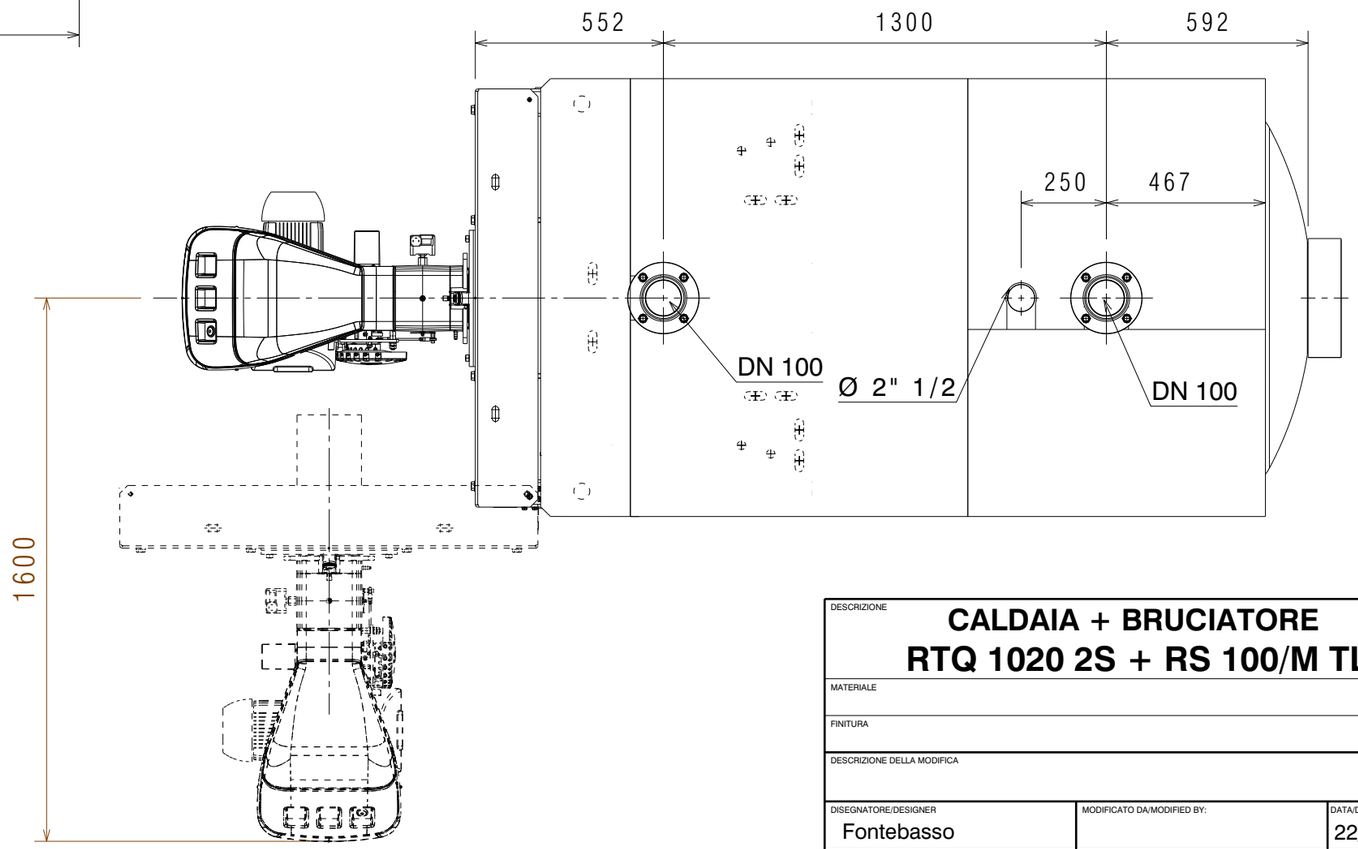

Caldaia / Boiler	=	1460,0 kg
Pannellatura/ Paneling	=	70,0 Kg
Bruciatore / Burner	=	77,0 Kg
Totale / Total	=	**1607,0 kg**

N.B. Peso totale escluso Acqua
Total weight excluding water

DESCRIZIONE: **CALDAIA + BRUCIATORE RTQ 1020 2S + RS 100/M TL**	DESCRIPTION: **BOILER + BURNER RTQ 1020 2S + RS 100/M TL**
MATERIALE	MATERIAL
FINITURA	FINISHING
DESCRIZIONE DELLA MODIFICA	MODIFICATION DESCRIPTION

DISEGNATORE/DESIGNER: Fontebasso	MODIFICATO DA/MODIFIED BY:	DATA/DATE: 22/09/2021	APPROVATORE/APPROVER		NUMERO/NUMBER	REV.
RIELLO Energy For Life	QUOTE SENZA INDICAZIONE DI TOLLERANZA E RIFERIMENTI NORMATIVI: VEDERE PROCEDURA OPERATIVA RIELLO ST802 DIMENSIONS WITHOUT TOLLERANCES AND COMPANY STANDARDS: SEE RIELLO PROCEDURE ST802	VOLUME CALCOLATO COMPUTED VOLUME (cm3)	SCALA/SCALE	Peso Netto (kg) Net Weigth (kg)	Indice Classe Funzionale/ Functional Class Index	CODICE/PART NUMBER: **20136594 + 3789711**

QUESTO DISEGNO E' PROPRIETA' DELLA RIELLO GROUP - VIETATA LA RIPRODUZIONE - NON RILEVARE QUOTE DAL DISEGNO
THIS DRAWING IS PROPERTY OF RIELLO GROUP - UNAUTHORIZED COPY DENIED - DO NOT MEASURE FROM THE DRAWING

A3