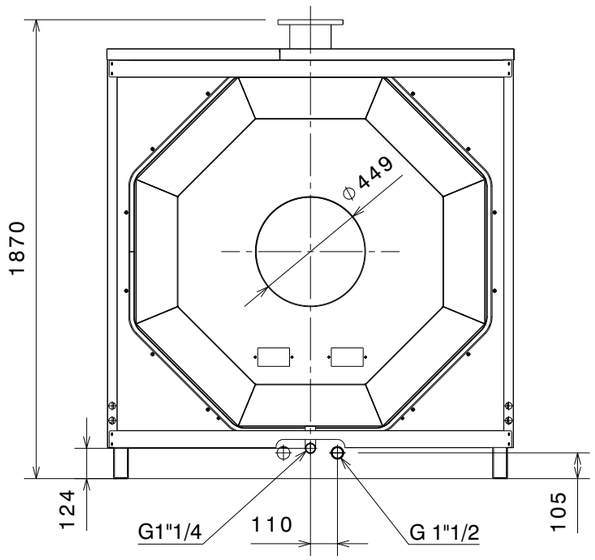

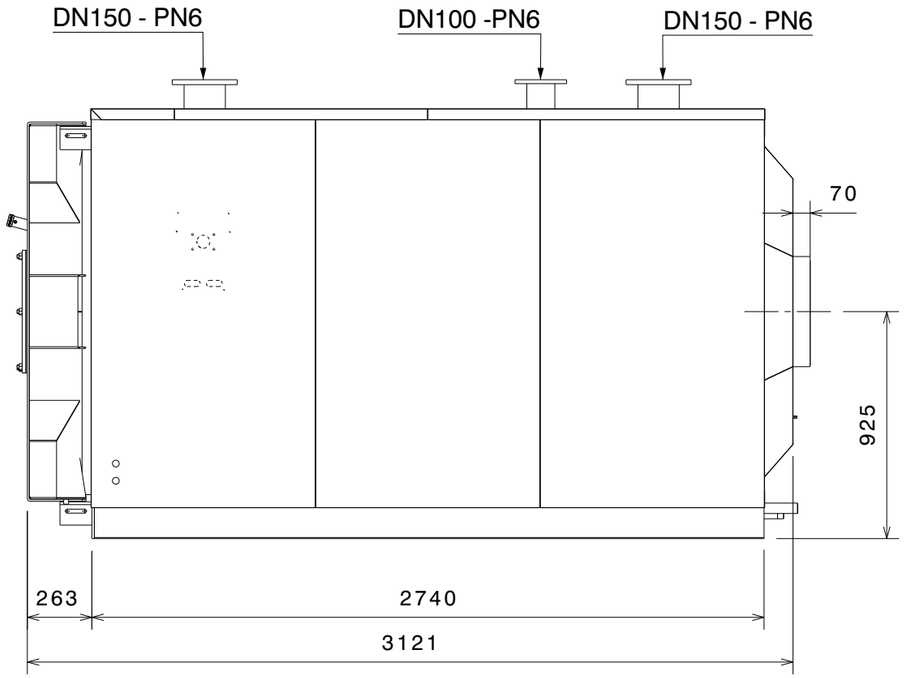

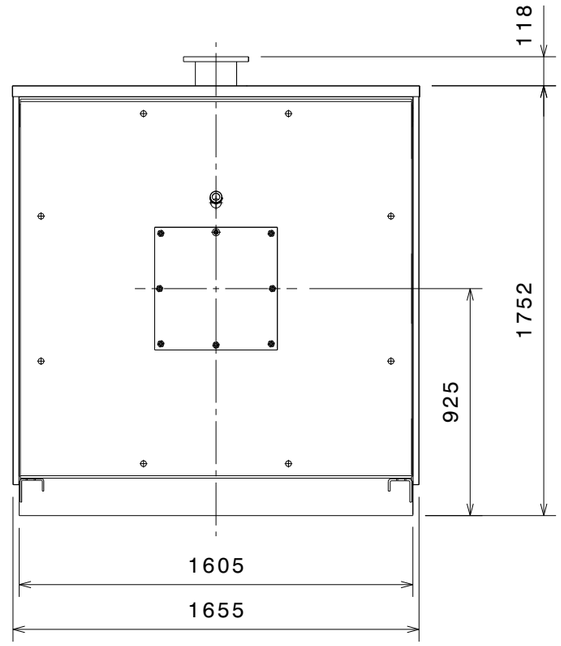

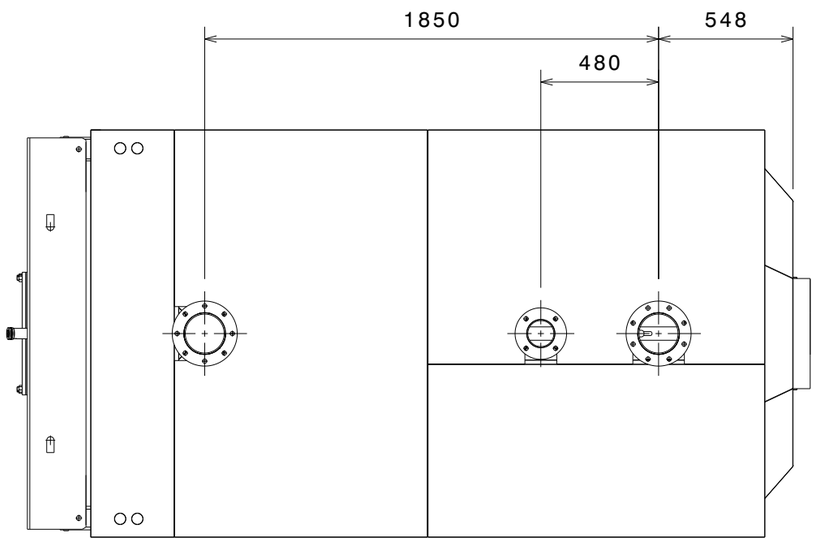

Codice/Code	Descrizione/Description	Peso/Weight Kg.
20080725	Corpo Caldaia / Boiler Body	3610,0
20078613	Pannellatura / Paneling	129,0
	Totale / Total	3739,0

DESCRIZIONE
CALDAIA RTQ 2320 2S

DESCRIPTION
RTQ 2320 2S BOILER

MATERIALE / MATERIAL

FINITURA / FINISHING

DESCRIZIONE DELLA MODIFICA / MODIFICATION DESCRIPTION

DISEGNATORE/DESIGNER: Fontebasso

MODIFICATO DA/MODIFIED BY:

DATA/DATE: 26/05/2025

APPROVATORE/APPROVER

NUMERO/NUMBER

REV.

RIELLO Energy For Life

QUOTE SENZA INDICAZIONE DI TOLLERANZA E RIFERIMENTI NORMATIVI: VEDERE PROCEDURA OPERATIVA RIELLO ST802
DIMENSIONS WITHOUT TOLLERANCES AND COMPANY STANDARDS: SEE RIELLO PROCEDURE ST802

VOLUME CALCOLATO COMPUTED VOLUME (cm3)

SCALA/SCALE: 1:25

Peso Netto (kg) Net Weigth (kg)

Indice Classe Funzionale/ Functional Class Index

CODICE/PART NUMBER: **20136601**

QUESTO DISEGNO E' PROPRIETA' DELLA RIELLO GROUP - VIETATA LA RIPRODUZIONE - NON RILEVARE QUOTE DAL DISEGNO
THIS DRAWING IS PROPERTY OF RIELLO GROUP - UNAUTHORIZED COPY DENIED - DO NOT MEASURE FROM THE DRAWING

A3