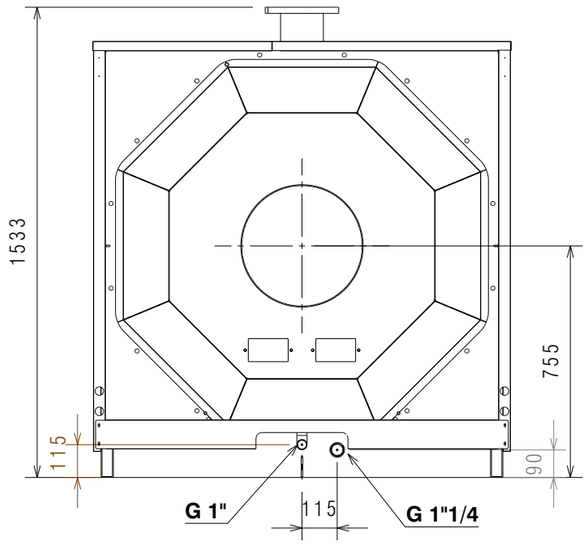

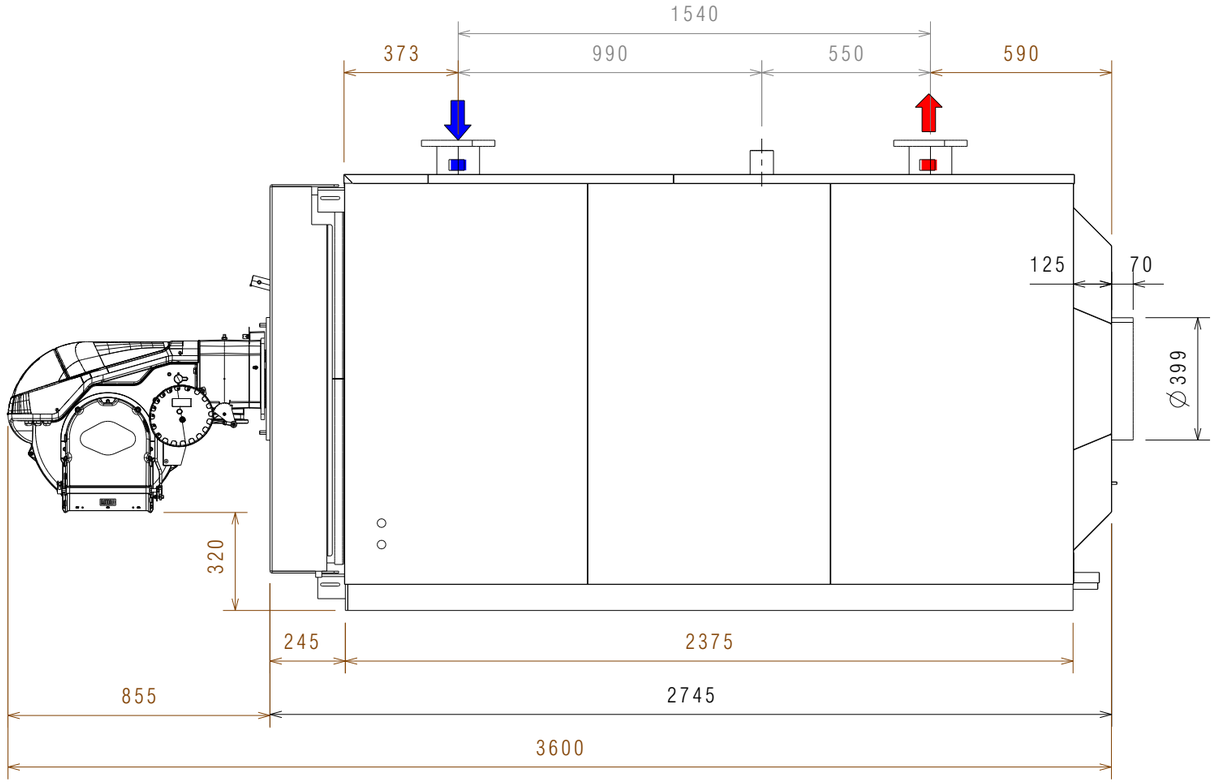

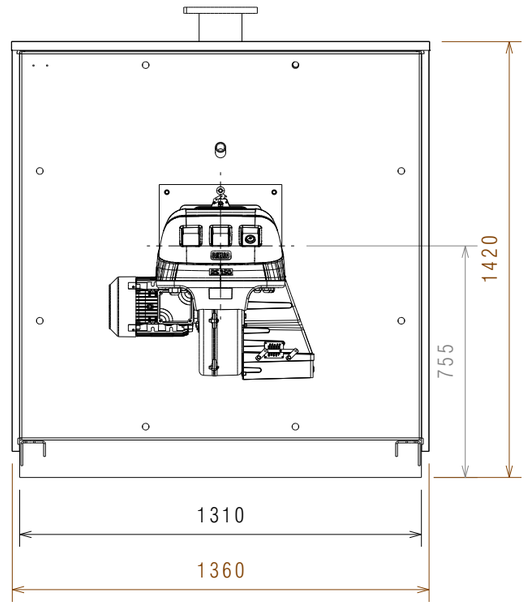

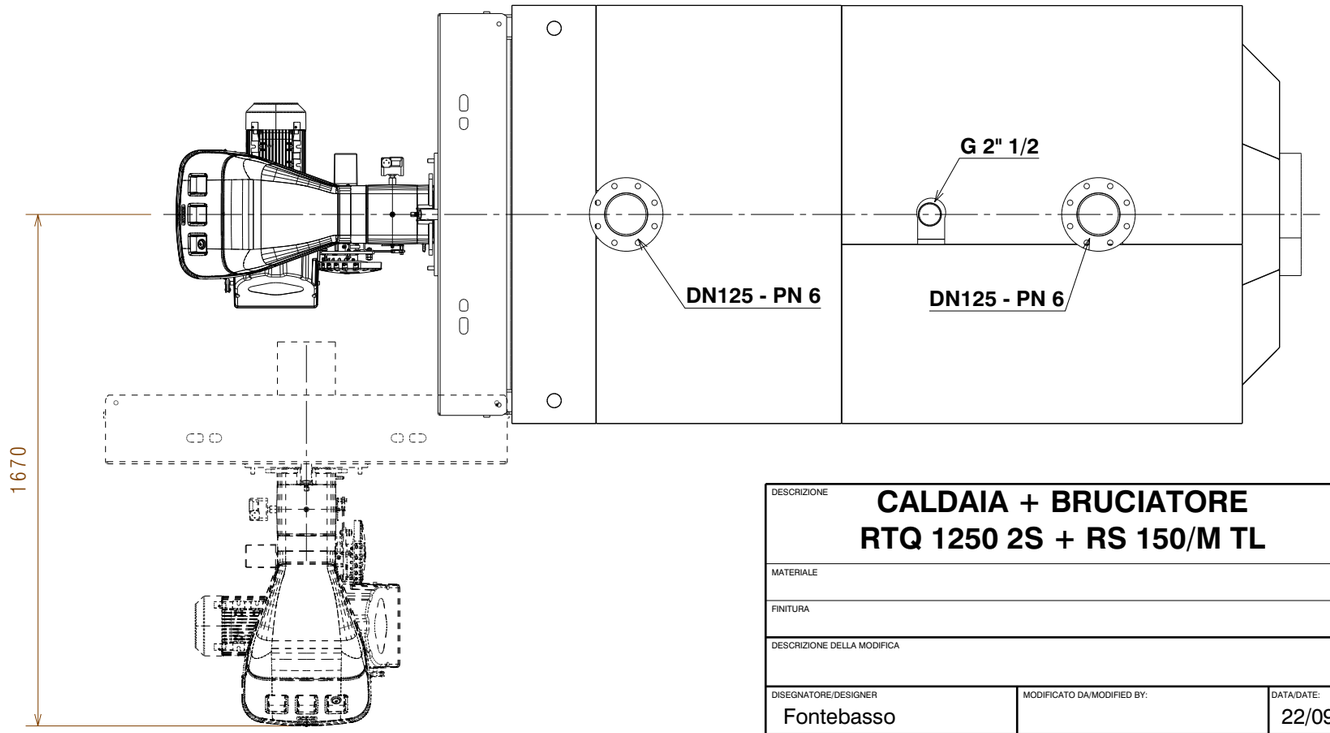

Caldaia / Boiler = 2170,0 kg
Pannellatura/ Paneling = 87,0 Kg
Totale / Total = 2257,0 kg

N.B. Peso totale escluso Acqua
Total weight excluding water

DESCRIZIONE: **CALDAIA + BRUCIATORE RTQ 1250 2S + RS 150/M TL**	DESCRIPTION: **BOILER + BURNER RTQ 1250 2S + RS 150/M TL**
MATERIALE	MATERIAL
FINITURA	FINISHING
DESCRIZIONE DELLA MODIFICA	MODIFICATION DESCRIPTION
DISEGNATORE/DESIGNER: Fontebasso	MODIFICATO DA/MODIFIED BY:
DATA/DATE: 22/09/2021	APPROVATORE/APPROVER
NUMERO/NUMBER	REV.
RIELLO Energy For Life	QUOTE SENZA INDICAZIONE DI TOLLERANZA E RIFERIMENTI NORMATIVI: VEDERE PROCEDURA OPERATIVA RIELLO ST802 DIMENSIONS WITHOUT TOLLERANCES AND COMPANY STANDARDS: SEE RIELLO PROCEDURE ST802
VOLUME CALCOLATO COMPUTED VOLUME (cm3)	SCALA/SCALE
Peso Netto (kg) Net Weigth (kg)	CODICE/PART NUMBER: **20085134 + 20044639**
Indice Classe Funzionale/ Functional Class Index	

QUESTO DISEGNO E' PROPRIETA' DELLA RIELLO GROUP - VIETATA LA RIPRODUZIONE - NON RILEVARE QUOTE DAL DISEGNO
THIS DRAWING IS PROPERTY OF RIELLO GROUP - UNAUTHORIZED COPY DENIED - DO NOT MEASURE FROM THE DRAWING

A3