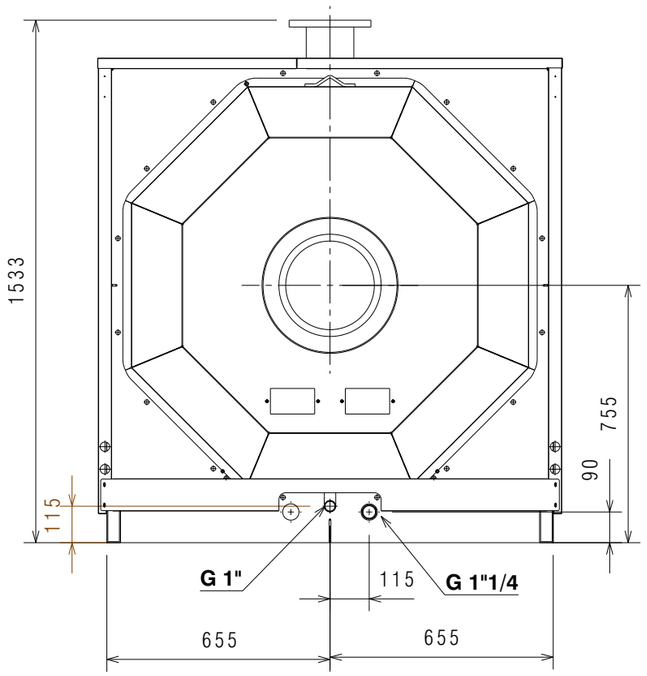

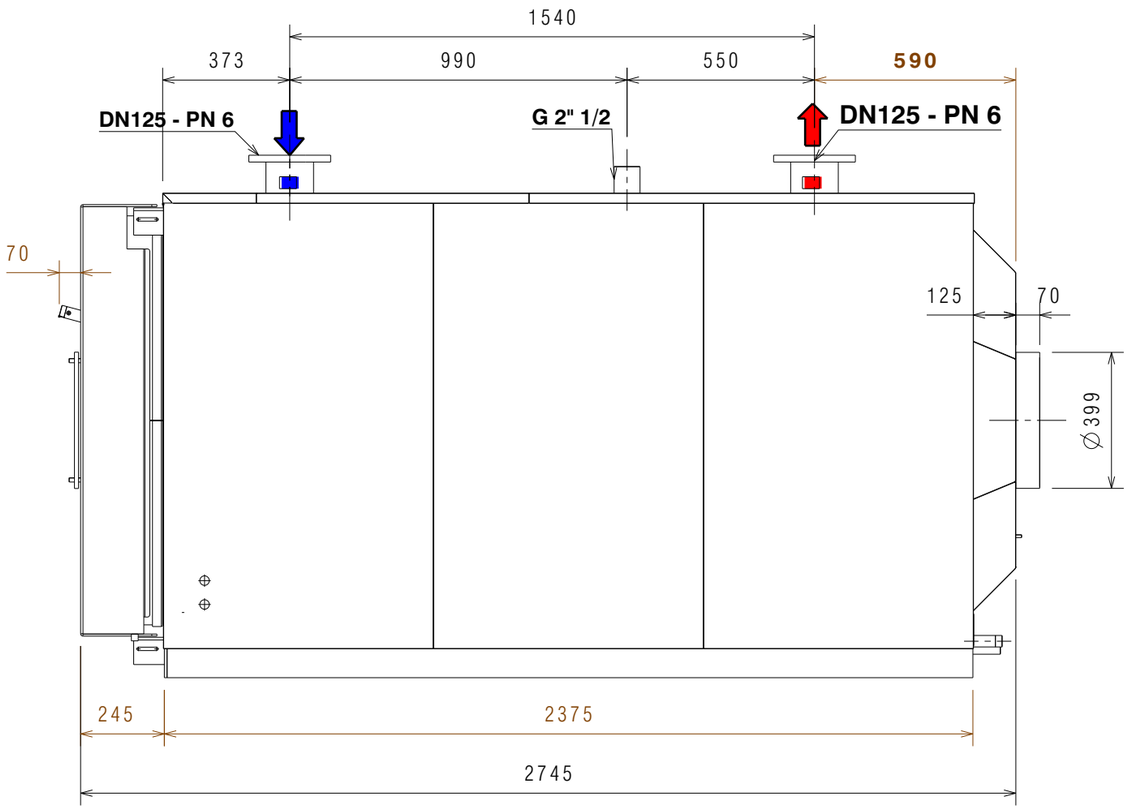

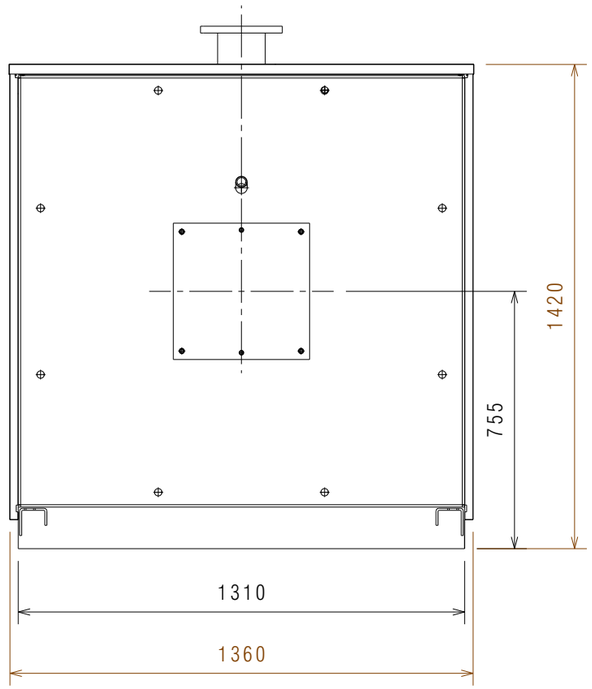

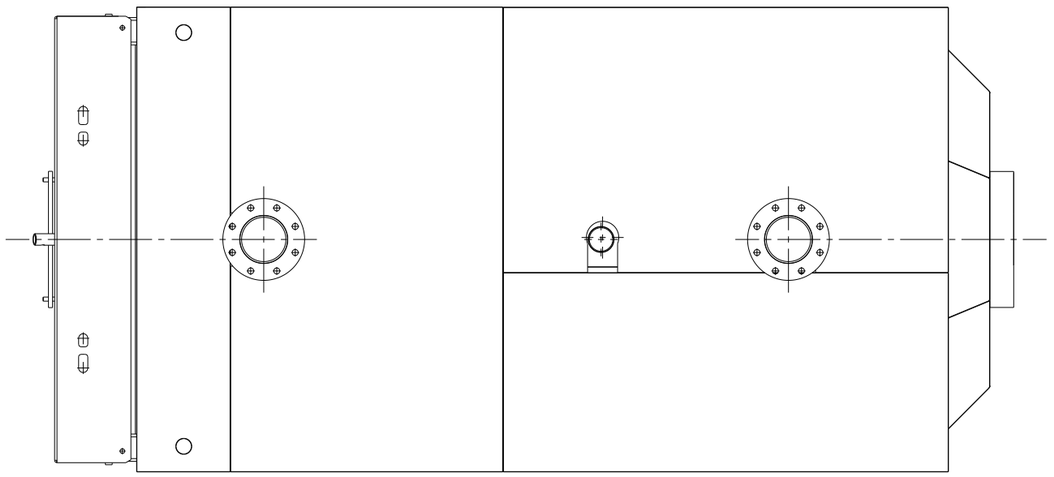

Caldaia / Boiler = 2170,0 kg
Pannellatura/ Paneling = 87,0 Kg
Totale / Total = 2257,0 kg

N.B. Peso totale escluso Acqua
Total weight excluding water

DESCRIZIONE: **CALDAIA RTQ 1250 2S**	DESCRIPTION: **BOILER RTQ 1250 2S**
MATERIALE	MATERIAL
FINITURA	FINISHING
DESCRIZIONE DELLA MODIFICA	MODIFICATION DESCRIPTION
DISEGNATORE/DESIGNER: Fontebasso	MODIFICATO DA/MODIFIED BY:
DATA/DATE: 21/09/2021	APPROVATORE/APPROVER
NUMERO/NUMBER	REV.
QUOTE SENZA INDICAZIONE DI TOLLERANZA E RIFERIMENTI NORMATIVI: VEDERE PROCEDURA OPERATIVA RIELLO ST802 / DIMENSIONS WITHOUT TOLLERANCES AND COMPANY STANDARDS: SEE RIELLO PROCEDURE ST802	VOLUME CALCOLATO COMPUTED VOLUME (cm3) / SCALA/SCALE / Peso Netto (kg) Net Weigth (kg)
Indice Classe Funzionale/ Functional Class Index	CODICE/PART NUMBER: **20085134**

RIELLO Energy For Life

QUESTO DISEGNO E' PROPRIETA' DELLA RIELLO GROUP - VIETATA LA RIPRODUZIONE - NON RILEVARE QUOTE DAL DISEGNO
THIS DRAWING IS PROPERTY OF RIELLO GROUP - UNAUTHORIZED COPY DENIED - DO NOT MEASURE FROM THE DRAWING

A3