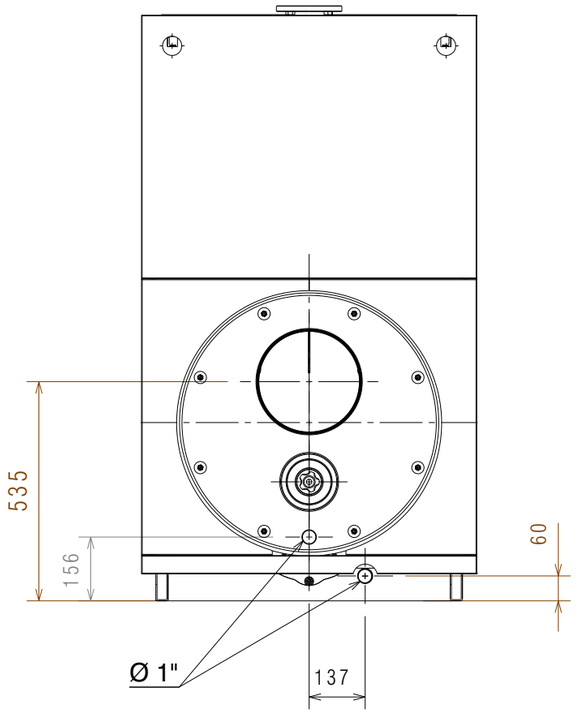

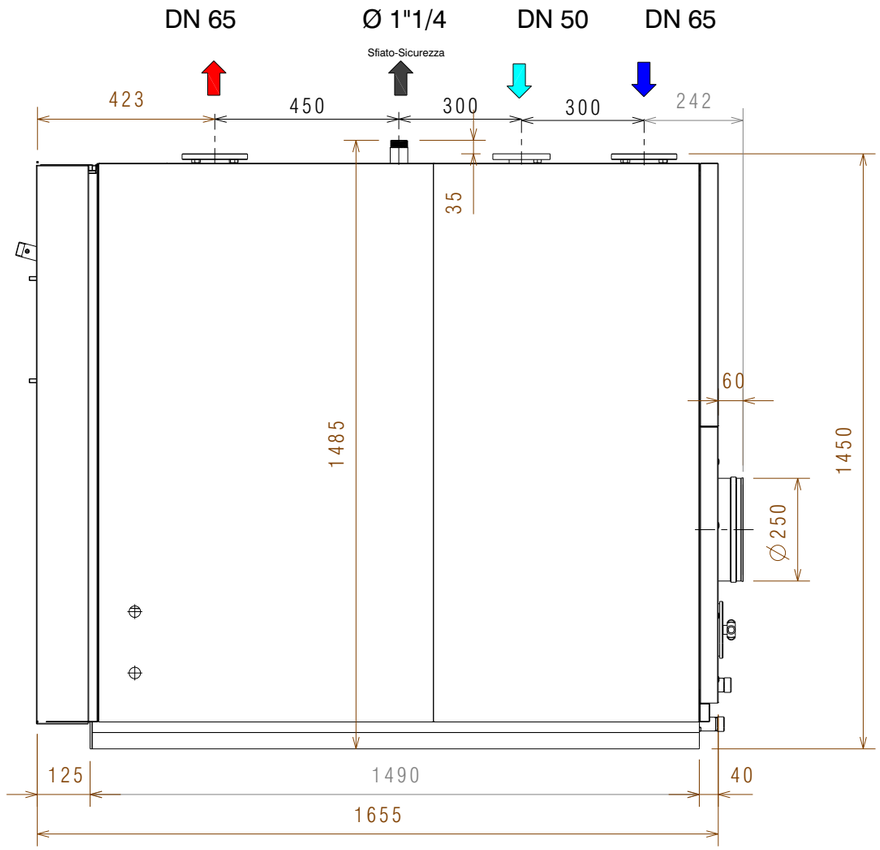

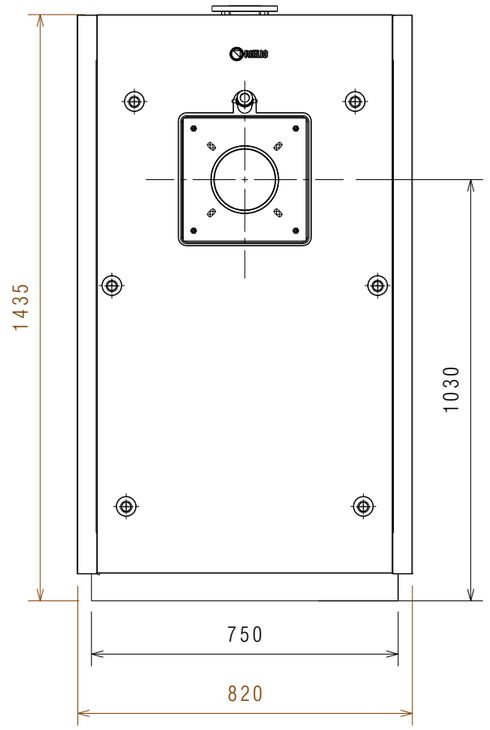

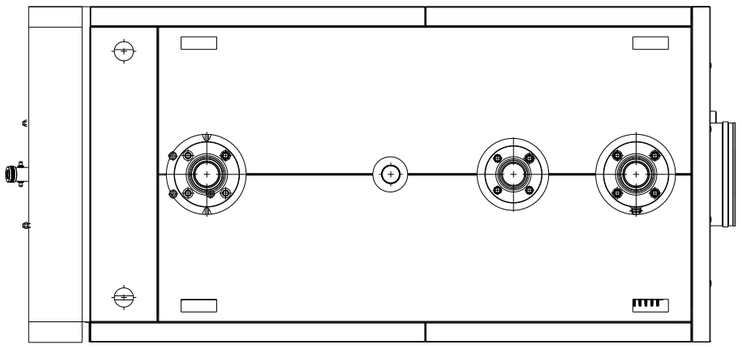

Codice		Modello	* Peso/Weight Kg
CALDAIA BOILER	CORPO BODY		
20124409	20120457	TAU 270 N OIL	737
20124424	20125318	TAU 270 N OIL PRO	

*- Caldaia+ Pannellatura
- Boiler + Paneling

DESCRIZIONE
CALDAIA TAU 270 N OIL
TAU 270 N OIL PRO

DESCRIPTION
BOILER TAU 270 N OIL
TAU 270 N OIL PRO

MATERIALE / MATERIAL

FINITURA / FINISHING

DESCRIZIONE DELLA MODIFICA / MODIFICATION DESCRIPTION

DISEGNATORE/DESIGNER: Fontebasso

MODIFICATO DA/MODIFIED BY:

DATA/DATE: 10/06/2024

APPROVATORE/APPROVER

NUMERO/NUMBER

REV.

RIELLO Energy For Life

QUOTE SENZA INDICAZIONE DI TOLLERANZA E RIFERIMENTI NORMATIVI: VEDERE PROCEDURA OPERATIVA RIELLO ST802
DIMENSIONS WITHOUT TOLLERANCES AND COMPANY STANDARDS: SEE RIELLO PROCEDURE ST802

VOLUME CALCOLATO COMPUTED VOLUME (cm3)

SCALA/SCALE

Peso Netto (kg) Net Weigth (kg)

Indice Classe Funzionale/ Functional Class Index

CODICE/PART NUMBER

VEDI TABELLA
SEE TABLE

QUESTO DISEGNO E' PROPRIETA' DELLA RIELLO GROUP - VIETATA LA RIPRODUZIONE - NON RILEVARE QUOTE DAL DISEGNO
THIS DRAWING IS PROPERTY OF RIELLO GROUP - UNAUTHORIZED COPY DENIED - DO NOT MEASURE FROM THE DRAWING

A3