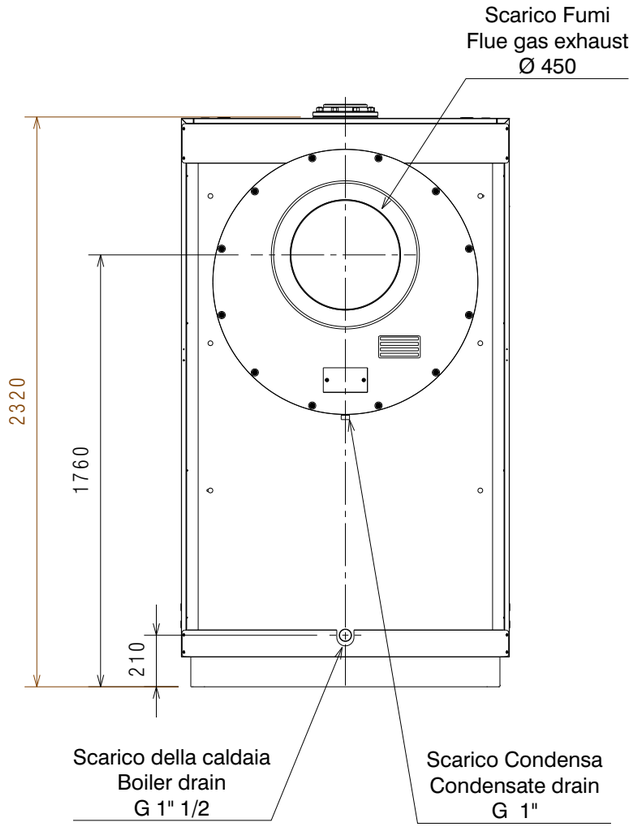

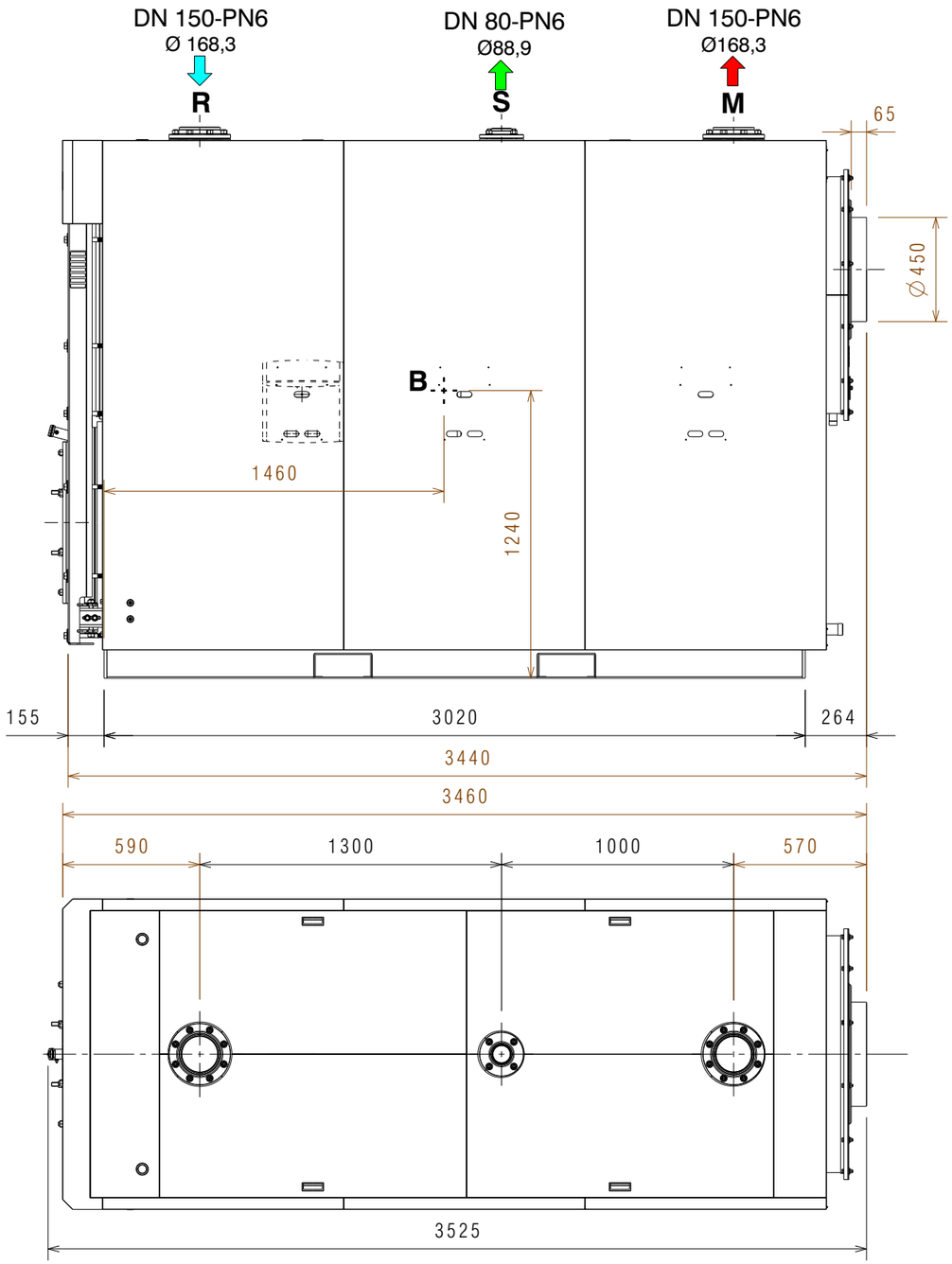

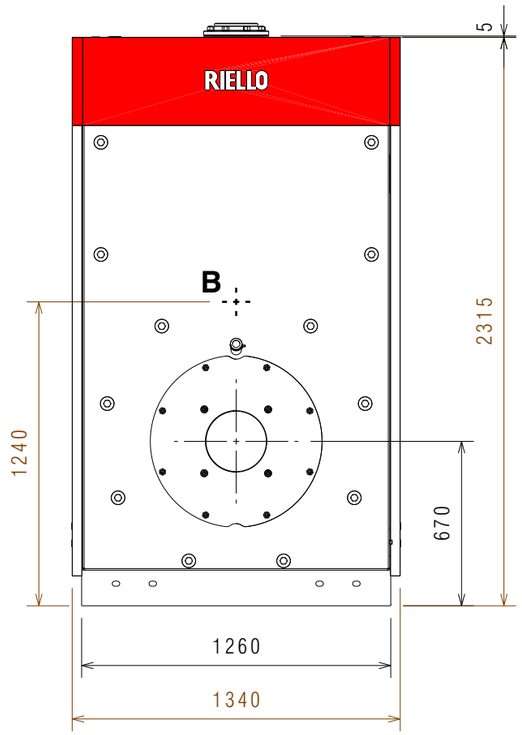

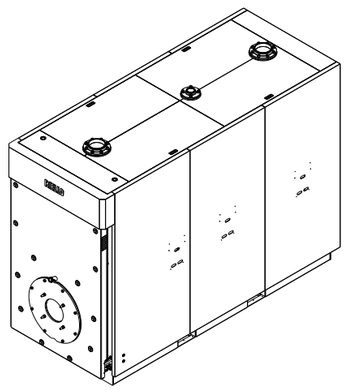

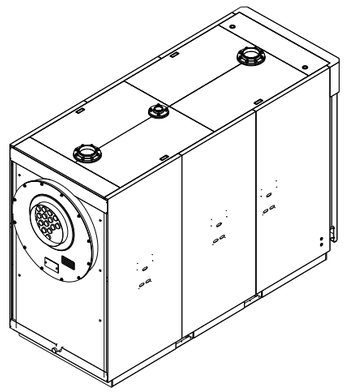

M - MANDATA/
OUTLET

S - CONNESSIONI VALVOLE DI SICUREZZA
SAFETY VALVE CONNECTIONS

R - ALTA TEMPERATURA IN ENTRATA/
HIGH TEMPERATURE INLET

B - BARICENTRO
CENTER OF GRAVITY

CALDAIA /BOILER = 4310,0 Kg
PANNELLATURA/PANELING = 150,0 Kg

Totale/Total = 4460,0 Kg

DESCRIZIONE	**CALDAIA RTS 1750 3S RTS 2200 2S**
DESCRIPTION	**BOILER RTS 1750 3S RTS 2200 2S**
MATERIALE	
MATERIAL	
FINITURA	
FINISHING	
DESCRIZIONE DELLA MODIFICA	
MODIFICATION DESCRIPTION	
DISEGNATORE/DESIGNER: Fontebasso	MODIFICATO DA/MODIFIED BY:
DATA/DATE: 23/03/2022	APPROVATORE/APPROVER
NUMERO/NUMBER	REV.
RIELLO Energy For Life	QUOTE SENZA INDICAZIONE DI TOLLERANZA E RIFERIMENTI NORMATIVI: VEDERE PROCEDURA OPERATIVA RIELLO ST802 DIMENSIONS WITHOUT TOLLERANCES AND COMPANY STANDARDS: SEE RIELLO PROCEDURE ST802
VOLUME CALCOLATO COMPUTED VOLUME (cm3)	SCALA/SCALE
Peso Netto (kg) Net Weigth (kg)	CODICE/PART NUMBER
Indice Classe Funzionale/ Functional Class Index	**20202245 - 20202246**

QUESTO DISEGNO E' PROPRIETA' DELLA RIELLO GROUP - VIETATA LA RIPRODUZIONE - NON RILEVARE QUOTE DAL DISEGNO
THIS DRAWING IS PROPERTY OF RIELLO GROUP - UNAUTHORIZED COPY DENIED - DO NOT MEASURE FROM THE DRAWING

A3