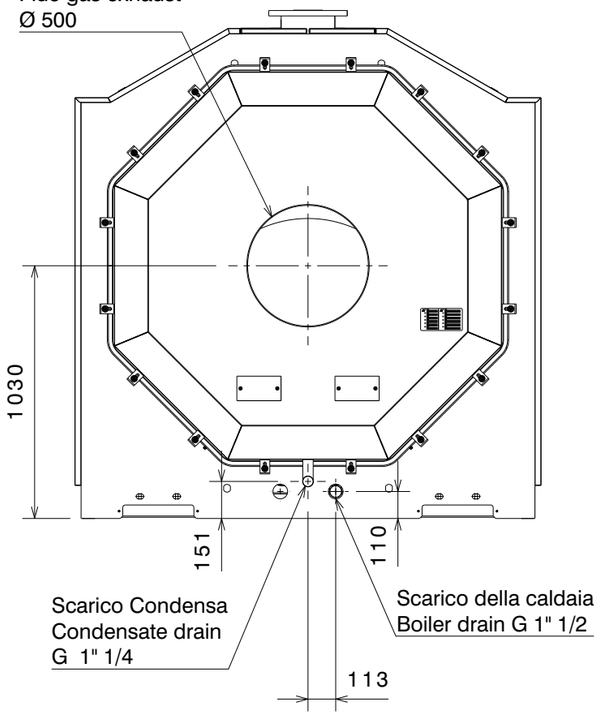

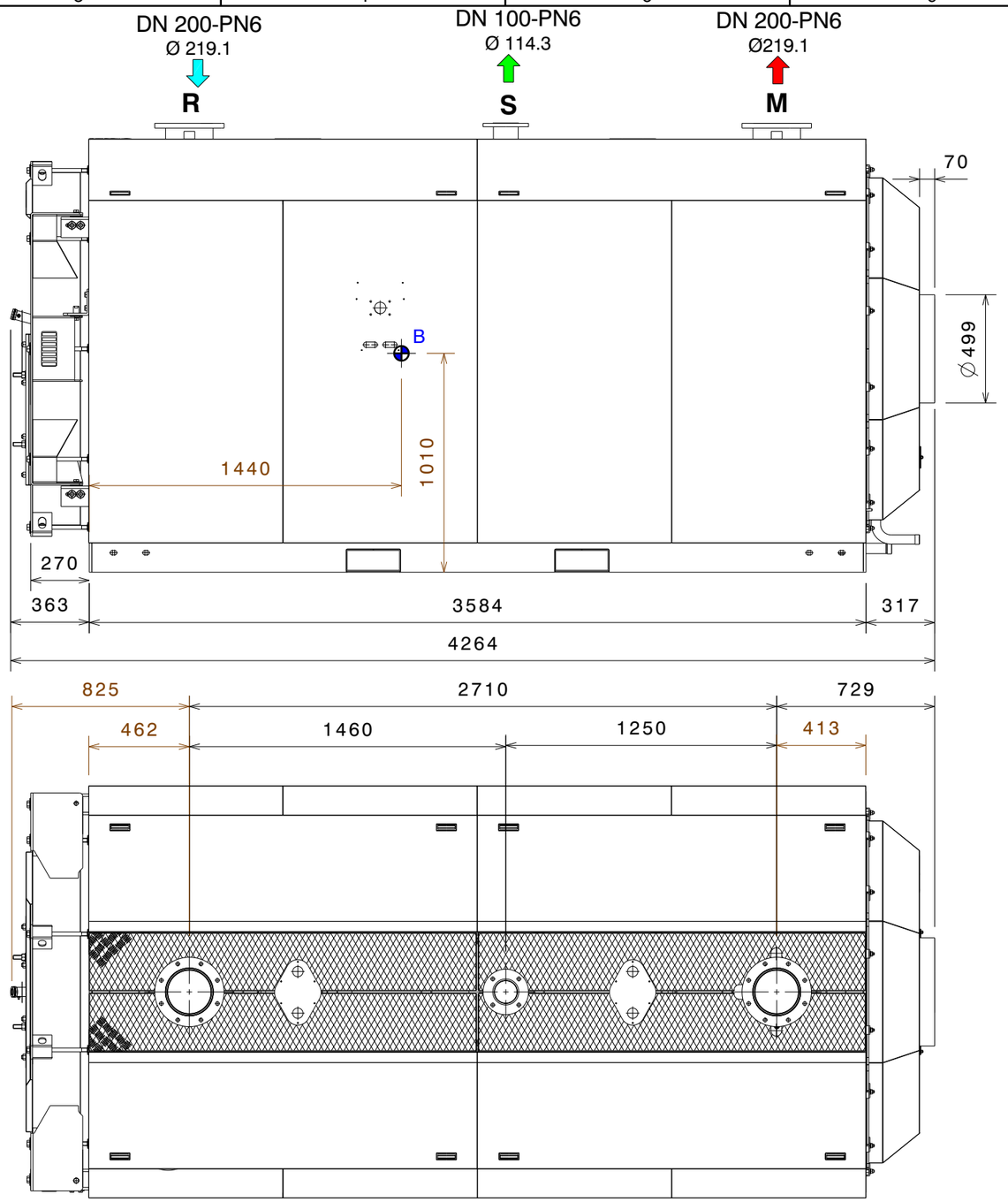

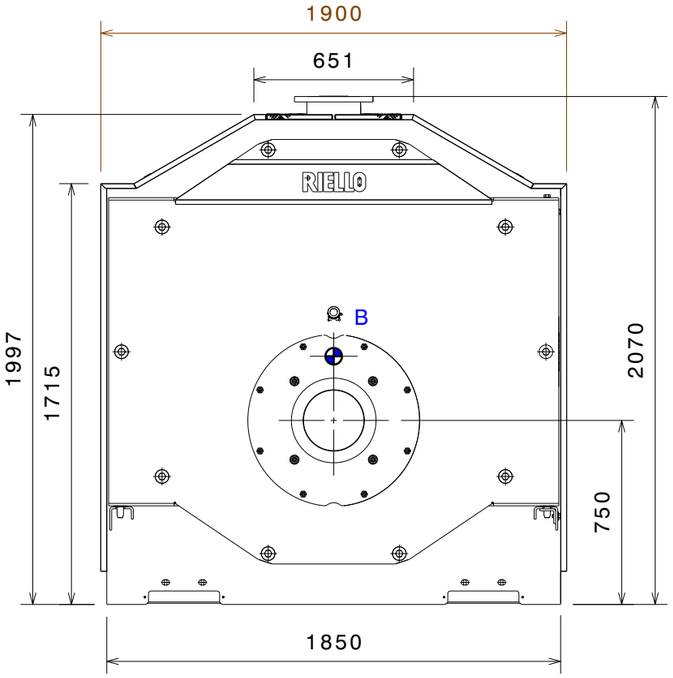

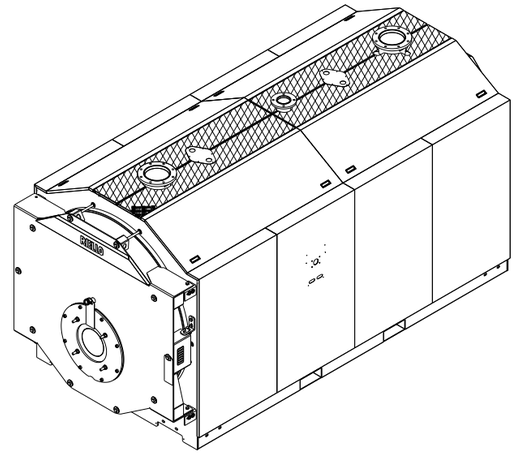

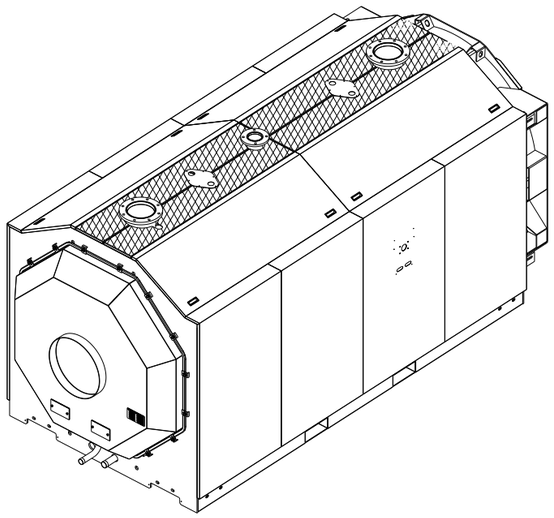

CALDAIA /BOILER	=	6038,0 Kg
PANNELLATURA/PANELLING	=	135,0 Kg
Totale / Total	=	6173,0 Kg

M - MANDATA / OUTLET

S - CONNESSIONI VALVOLE DI SICUREZZA / SAFETY VALVE CONNECTIONS

R - RITORNO / RETURN

B - BARICENTRO / CENTER OF GRAVITY

DESCRIZIONE: **CALDAIA RTS 2600 3S**

DESCRIPTION: **BOILER RTS 2600 3S**

MATERIALE / MATERIAL

FINITURA / FINISHING

DESCRIZIONE DELLA MODIFICA / MODIFICATION DESCRIPTION

DISEGNATORE/DESIGNER: Fontebasso Roberto

MODIFICATO DA/MODIFIED BY:

DATA/DATE: 13/09/2023

APPROVATORE/APPROVER

NUMERO/NUMBER

REV.

RIELLO Energy For Life

QUOTE SENZA INDICAZIONE DI TOLLERANZA E RIFERIMENTI NORMATIVI: VEDERE PROCEDURA OPERATIVA RIELLO ST802
DIMENSIONS WITHOUT TOLLERANCES AND COMPANY STANDARDS: SEE RIELLO PROCEDURE ST802

VOLUME CALCOLATO / COMPUTED VOLUME (cm3)

SCALA/SCALE: 1:25

Peso Netto (kg) / Net Weigth (kg)

Indice Classe Funzionale/ Functional Class Index

CODICE/PART NUMBER: **20204034**

QUESTO DISEGNO E' PROPRIETA' DELLA RIELLO GROUP - VIETATA LA RIPRODUZIONE - NON RILEVARE QUOTE DAL DISEGNO
THIS DRAWING IS PROPERTY OF RIELLO GROUP - UNAUTHORIZED COPY DENIED - DO NOT MEASURE FROM THE DRAWING

A3