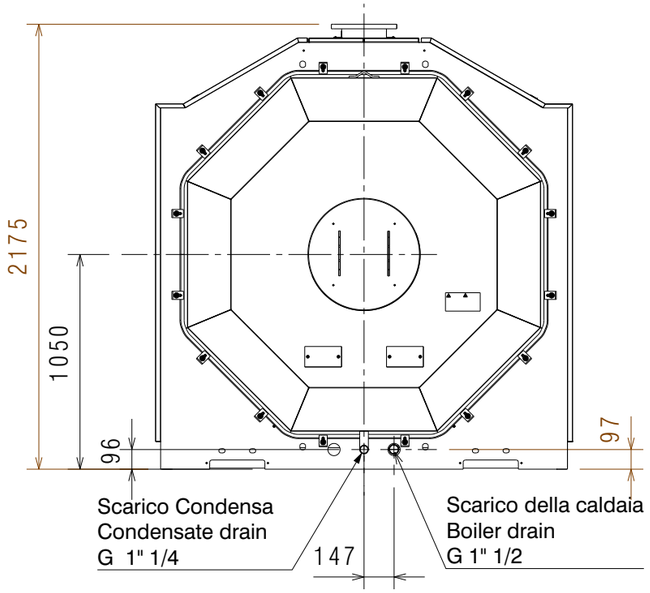

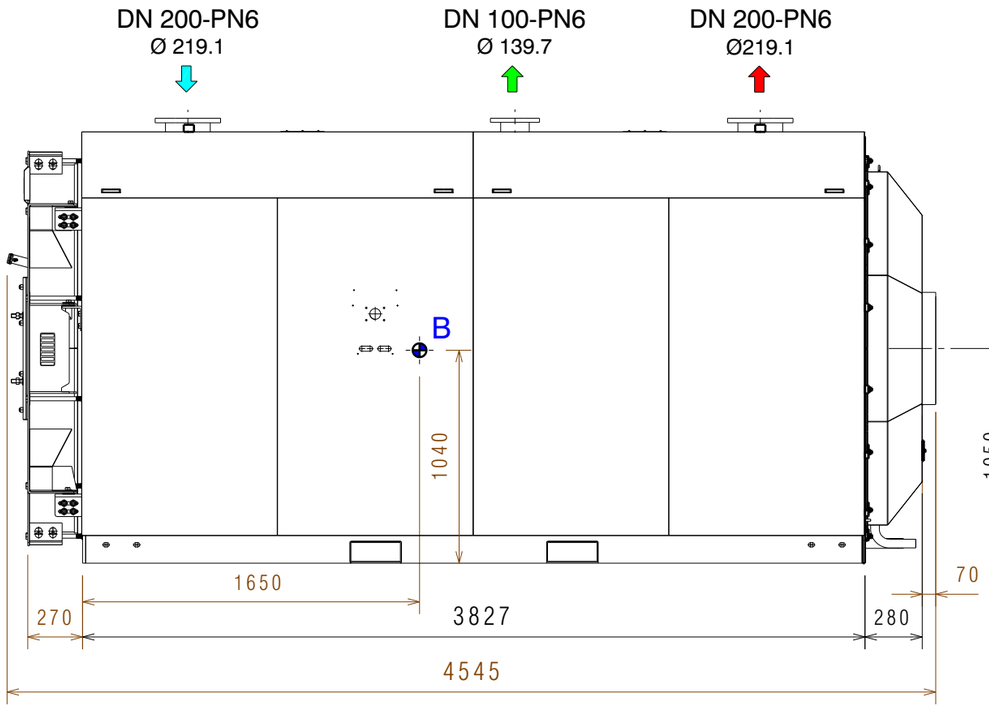

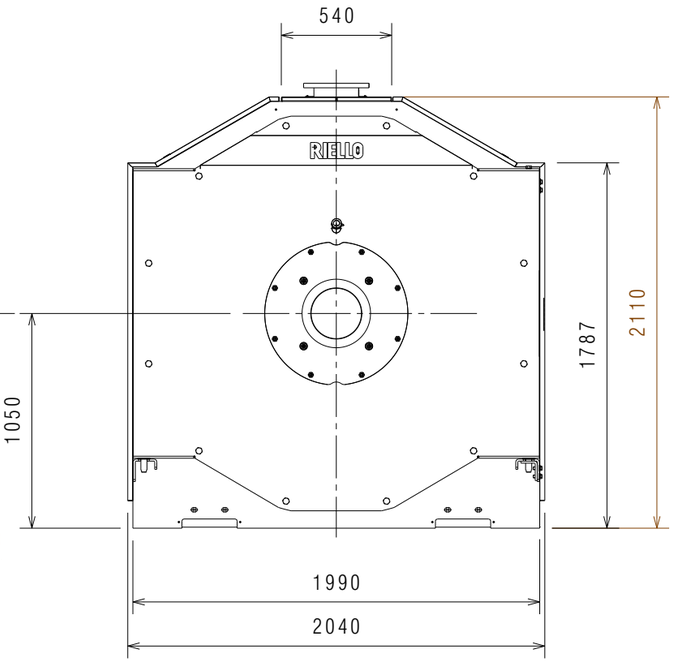

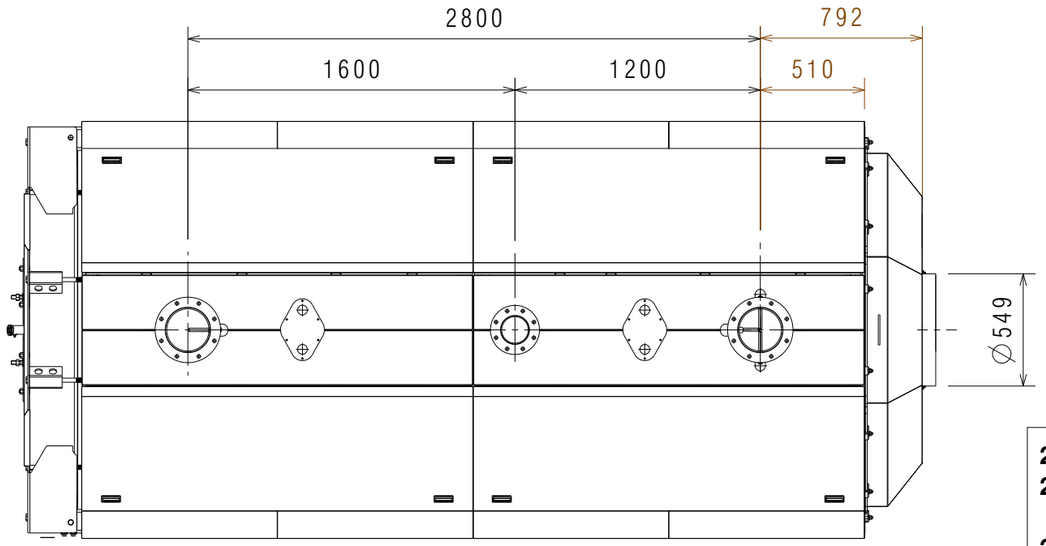

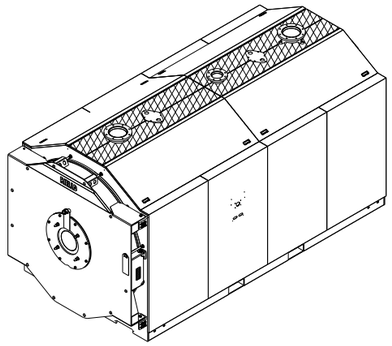

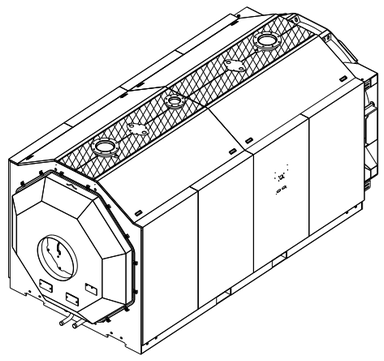

M - MANDATA/
OUTLET

S - CONNESSIONI VALVOLE DI SICUREZZA
SAFETY VALVE CONNECTIONS

R - ALTA TEMPERATURA IN ENTRATA/
HIGH TEMPERATURE INLET

B - BARICENTRO
CENTER OF GRAVITY

20203025 - CALDAIA /BOILER	= 7400,0 Kg
20221911 - PANNELLATURA/PANELING	= 150,0 Kg
20204036 - Totale/Total	= 7550,0 Kg

DESCRIZIONE: **CALDAIA RTS 3500 3S**	DESCRIPTION: **BOILER RTS 3500 3S**
MATERIALE	MATERIAL
FINITURA	FINISHING
DESCRIZIONE DELLA MODIFICA	MODIFICATION DESCRIPTION

DISEGNATORE/DESIGNER	MODIFICATO DA/MODIFIED BY:	DATA/DATE:	APPROVATORE/APPROVER	NUMERO/NUMBER	REV.
Fontebasso		27/03/2025			

RIELLO Energy For Life

QUOTE SENZA INDICAZIONE DI TOLLERANZA E RIFERIMENTI NORMATIVI: VEDERE PROCEDURA OPERATIVA RIELLO ST802
DIMENSIONS WITHOUT TOLLERANCES AND COMPANY STANDARDS: SEE RIELLO PROCEDURE ST802

VOLUME CALCOLATO COMPUTED VOLUME (cm3)	SCALA/SCALE	Peso Netto (kg) Net Weigth (kg)	CODICE/PART NUMBER
			20204036

Indice Classe Funzionale/ Functional Class Index

QUESTO DISEGNO E' PROPRIETA' DELLA RIELLO GROUP - VIETATA LA RIPRODUZIONE - NON RILEVARE QUOTE DAL DISEGNO
THIS DRAWING IS PROPERTY OF RIELLO GROUP - UNAUTHORIZED COPY DENIED - DO NOT MEASURE FROM THE DRAWING

A3