cod. 20236326 rev. 1 09/2026

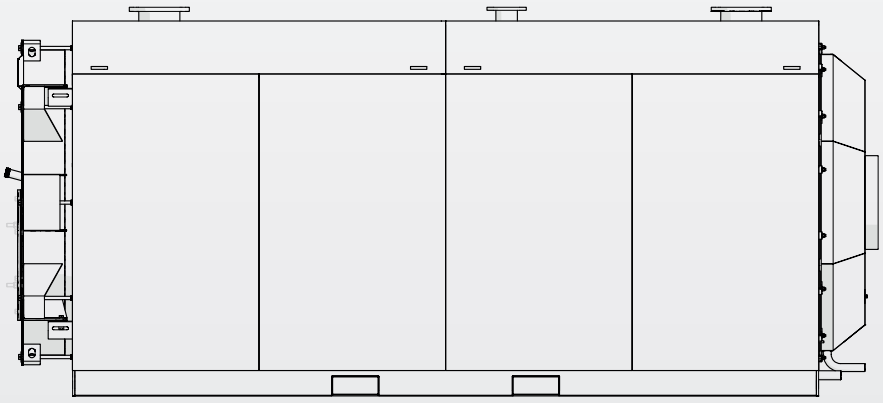

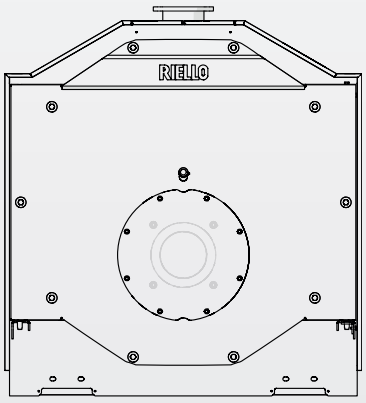

RTS 2600÷5000 2S

PT INSTRUÇÕES PARA O RESPONSÁVEL DA INSTALAÇÃO, PARA O INSTALADOR E PARA O UTILIZADOR SERVIÇO TÉCNICO DE ASSISTÊNCIA

RIELLO

GAMA

MODELO	CÓDIGO
RTS 2600 2S	20204045
RTS 3200 2S	20204048
RTS 3700 2S	20204050
RTS 4500 2S	20204051
RTS 5000 2S	20204052

ACESSÓRIOS
Para uma lista de acessórios completa e informações sobre as possibilidades de combinação, consultar o Catálogo.

Estimado Cliente,
Agradecemos a sua preferência por uma caldeira **RIELLO**, um produto moderno, de qualidade, que lhe pode garantir o máximo bem-estar por muito tempo, com grande fiabilidade e segurança. E sobretudo, se decidir confiar o seu equipamento a um Serviço Técnico de Assistência **RIELLO** que está especificamente preparado e instruído para realizar a manutenção periódica, poderá mantê-lo sempre ao máximo nível de rendimento com menos custos de serviço e, em caso de necessidade, poderá dispor de peças de substituição originais.
Este livro de instruções contém informações e sugestões importantes que deverão ser observadas, para garantir a melhor utilização possível da caldeira **RTS 2S**.

Renovados agradecimentos
Riello S.p.A.

CONFORMIDADE

As caldeiras **RIELLO RTS 2S** estão em conformidade com:
- Diretiva Concepção ecológica dos produtos relacionados com o consumo de energia 2009/125/CE
- Diretiva Baixa Tensão 2014/35/UE

Quando combinados com um queimador a gás por ar soprado, com marcação CE, também satisfazem:
- Regulamento (UE) 2016/426
- as partes aplicáveis da Diretiva de Compatibilidade Eletromagnética 2014/30/EU

CE



0 produto, ao fim da vida, não deve ser descartado como um resíduo sólido urbano, mas deve ser entregue a um centro de recolha diferenciada.

ÍNDICE

1 INFORMAÇÕES GERAIS 4
1.1 Advertências gerais 4
1.2 Regras fundamentais de segurança 4
1.3 Descrição do aparelho 5
1.4 Painéis de controlo 5
1.5 Identificação. 5
1.6 Estrutura 6
1.7 Combinação de queimadores 7
1.7.1 Notas importantes sobre a montagem do queimador. . 8
1.7.2 Medidas da câmara de combustão 9
1.7.3 Placa de suporte do queimador 9
1.8 Dados técnicos 10

2 RESPONSÁVEL PELA INSTALAÇÃO 11
2.1 Colocação em serviço 11
2.2 Desligamento temporário 12
2.3 Desligamento durante longos períodos. 12
2.4 Limpeza 13
2.5 Manutenção 13
2.6 Informações úteis 14

3 INSTALADOR 15
3.1 Receção do produto 15
3.2 Dimensões e pesos 16
3.3 Movimentação 17
3.3.1 Com grua: 17
3.3.2 Com empilhador: 17
3.4 Local de instalação 18
3.4.1 Configuração com caldeiras acopladas 19
3.4.2 Instalação em sistemas antigos ou em sistemas que necessitam de remodelação 19
3.5 Colocação das sondas 20
3.6 A água nos sistemas de aquecimento 21
3.6.1 Utilização de anticongelante. 22
3.6.2 Glicol 22
3.6.3 Perdas de carga do lado água 24
3.7 Ligações hidráulicas 25
3.7.1 Esquemas gerais 26
3.7.2 Bomba anticondensação 28
3.7.3 Alimentação do combustível 28
3.8 Descarga dos produtos de combustão. 29
3.9 Dobradiças da porta 30
3.10 Variação da direção de abertura da porta 30
3.11 Ligação para aterramento 34
3.12 Instalação de painéis 34
3.12.1 Aplicação da etiqueta da placa técnica 36

4 SERVIÇO TÉCNICO DE ASSISTÊNCIA 37
4.1 Preparação para a primeira colocação em serviço 37
4.2 Primeira colocação em serviço 38
4.3 Verificações a fazer durante e após a primeira colocação em serviço 39
4.4 Manutenção 40
4.4.1 Inspeção da caldeira do lado da água 40
4.4.2 Abertura porta 41
4.4.3 Regulagem porta 41
4.5 Limpeza da caldeira 42
4.6 Limpeza exterior 43
4.7 Eventuais anomalias e soluções 44

Em algumas partes deste manual são utilizados os símbolos seguintes:

⚠ **ATENÇÃO =** para ações que requerem cautela especial e preparação específica apropriada.

⊖ **PROIBIÇÃO =** para ações que NÃO DEVEM, de modo algum, ser realizadas.

Este livro com Cód. 20236326 - Rev. 1 (09/2026) é formado por 48 páginas.

1 INFORMAÇÕES GERAIS

1.1 Advertências gerais

⚠ O produto é entregue em embalagens separadas, assegurar-se da integridade e da totalidade do fornecimento e, em caso de não conformidade com a encomenda, dirigir-se à agência **RIELLO** que vendeu o aparelho.

⚠ A instalação do produto deve ser realizada por uma empresa qualificada que, no final do trabalho, possa entregar ao proprietário uma declaração de que a instalação foi efetuada como manda a lei, ou seja, segundo as normas nacionais e locais em vigor, e conforme as indicações dadas pela **RIELLO** no livro de instruções que acompanha o aparelho.

⚠ O produto deve ser utilizado, exclusivamente, para o fim previsto pela **RIELLO**, para o qual foi concebido expressamente. Está excluída toda e qualquer responsabilidade contratual e extra contratual da **RIELLO** por danos provocados em pessoas, animais ou objetos decorrentes de erros de instalação, regulação, manutenção e uso impróprio.

⚠ Em caso de vazamentos de água, desligar a caldeira da rede de alimentação elétrica, fechar a alimentação hídrica e avisar, com prontidão, o Serviço Técnico de Assistência **RIELLO** ou o pessoal profissionalmente qualificado.

⚠ Verifique periodicamente se a pressão de funcionamento do sistema hidráulico é superior a 1 bar e inferior ao limite máximo previsto para o aparelho. Caso contrario, contacte o Serviço Técnico de Assistência **RIELLO** ou pessoal profissionalmente qualificado.

⚠ A não utilização da caldeira por um longo período comporta a realização das seguintes operações:
- Coloque o interruptor principal do aparelho em "OFF"
- Coloque o interruptor geral do sistema em "desligado"
- Feche as torneiras do combustível e da água do sistema térmico
- Esvazie o sistema térmico e o sanitário se houver perigo de gelo.

⚠ A manutenção da caldeira deve ser efetuada pelo menos uma vez por ano.

⚠ Este manual é parte integrante do aparelho e, consequentemente, deve ser conservado com cuidado e terá SEMPRE que acompanhar a caldeira mesmo em caso de sua cessão a outro Proprietário ou Utilizador ou em caso de transferência para um outro sistema. Em caso de dano ou perda, solicitar um outro exemplar ao Serviço Técnico de Assistência **RIELLO** de Zona.

1.2 Regras fundamentais de segurança

Recorda-se que a utilização de produtos que usam combustíveis, energia elétrica e água implica o cumprimento de algumas regras fundamentais de segurança, tais como:

⛔ É proibido acionar equipamentos ou aparelhos elétricos, tais como interruptores, eletrodomésticos, etc. se notar cheiro de combustível ou de não queimados. Neste caso:
- Ventile o local abrindo as portas e janelas
- Feche a válvula de corte do combustível
- Chame imediatamente o Serviço Técnico de Assistência **RIELLO** ou pessoal profissionalmente qualificado.

⛔ É proibido tocar no aparelho com os pés descalços ou com partes do corpo molhadas.

⛔ É proibida qualquer intervenção técnica ou de limpeza antes de desligar o aparelho da rede de alimentação elétrica, colocando o interruptor geral do sistema em "desligado" e o interruptor principal da caldeira em "OFF".

⛔ É proibido modificar os dispositivos de segurança ou de regulação sem autorização prévia do fabricante.

⛔ É proibido tampar a descarga de condensados.

⛔ É proibido puxar, separar ou torcer os cabos elétricos que saem do aparelho, mesmo se este estiver desligado da rede de alimentação elétrica.

⛔ É proibido cobrir ou reduzir o tamanho das aberturas de ventilação do local de instalação. As aberturas de ventilação são indispensáveis para a correta combustão.

⛔ É proibido expor a caldeira aos agentes atmosféricos. Ela é projetada para funcionar em ambiente interno.

⛔ É proibido desligar a caldeira se a temperatura exterior puder cair abaixo de ZERO (perigo de geada).

⛔ É proibido deixar recipientes e substâncias inflamáveis no local onde a caldeira está instalada.

⛔ Este aparelho não se destina a ser utilizado por pessoas (incluindo crianças) com capacidades físicas, sensoriais ou mentais reduzidas ou com pouca experiência e conhecimento do objeto, a menos que sejam monitoradas ou instruídas pela pessoa responsável pela sua utilização segura.

⛔ É proibido lançar o material de embalagem para o meio ambiente bem como deixá-lo ao alcance das crianças, porque é uma potencial fonte de perigo. Deve, por isso, ser eliminado de acordo com as disposições de lei em vigor.

1.3 Descrição do aparelho

As caldeiras em aço **RIELLO RTS 2S** são geradores de calor de elevado rendimento com três percursos de fumos, para sistemas de aquecimento e, quando associadas a um acumulador, para a produção de água quente sanitária.
Eles têm uma baixa pressurização que garante um funcionamento suave sem choque térmico.

Os principais elementos técnicos do projeto são:
- o estudo preciso das geometrias, a fim de obter uma relação ideal entre os volumes de combustão e as superfícies de troca;
- a escolha dos materiais utilizados, para uma longa vida útil da caldeira.

Dentro do feixe de tubos estão presentes geradores de turbulência de aço inoxidável que permitem pré-estabelecer a pressão na câmara de combustão e a temperatura dos fumos, homogeneizar a carga térmica e otimizar a combinação caldeira/queimador.
O corpo da caldeira é isolado de forma precisa e eficaz, com um revestimento de lã de vidro de alta densidade.
Para facilitar a inspeção, manutenção e limpeza das partes internas e reduzir o tempo de intervenção, a porta frontal e a caixa de fumos podem ser totalmente abertas.
A porta da frente também pode ser aberta sem a remoção do queimador.

1.4 Painéis de controlo

Os painéis de controlo **RIELLO** combinados com caldeiras de aço **RIELLO RTS 2S** mostrados abaixo levam em consideração as diferentes funções de operação, as necessidades do sistema térmico e os vários dispositivos utilizados neles.

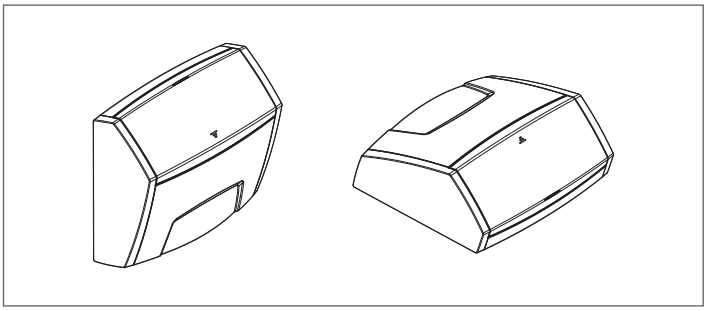

RIELLOtech CLIMA COMFORT para aquecimento (1 zona direta e 1 zona de mistura) e produção de água quente doméstica com queimador de um estágio. Gestão do sistema solar e sistemas com caldeiras em cascata.

RIELLOtech CLIMA MIX para a gestão de apenas 1 zona mix adicional.

RIELLOtech PRIME apenas para aquecimento (1 zona direta) com queimador de um ou dois estágios.

RIELLOtech PRIME ACS para aquecimento (1 zona direta) e produção de água quente doméstica com queimador de um ou dois estágios.

⊖ Quando é instalado o painel de controlo RIELLOtech CLIMA COMFORT na linha de retorno (água fria) da caldeira, deve ser instalada uma caixa de visita para alojar o respetivo sensor. Para obter os códigos dos acessórios consulte o Catálogo.

1.5 Identificação

O aparelho pode ser identificado por meio da:

Placa de identificação
Está fixada no corpo da caldeira e contém o número de série, o modelo e a potência da câmara de combustão.

Placa de dados técnicos
Relata os dados técnicos e de desempenho do aparelho. É inserido no envelope do documento e DEVE SER OBRIGATORIAMENTE APLICADO, pelo instalador do aparelho, na conclusão da instalação, na parte superior frontal de um dos painéis laterais do painel, de forma visível. Em caso de perda, solicitar uma cópia para o Serviço Técnico de Assistência **RIELLO**.

⚠ No interior do envelope de documentos podem estar presentes uma ou mais placas técnicas. Identifique a placa correta a aplicar com base no combustível de alimentação.

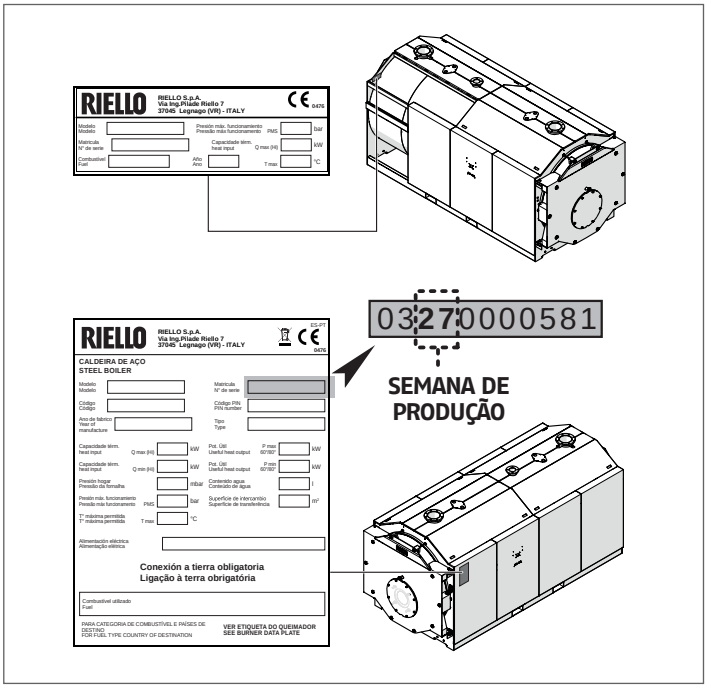

⚠ A alteração, eliminação, ausência das placas de identificação ou qualquer outra coisa que impeça a identificação certa do produto, tornam difícil qualquer operação de instalação e manutenção.

1.6 Estrutura

RTS 2600÷3700 2S

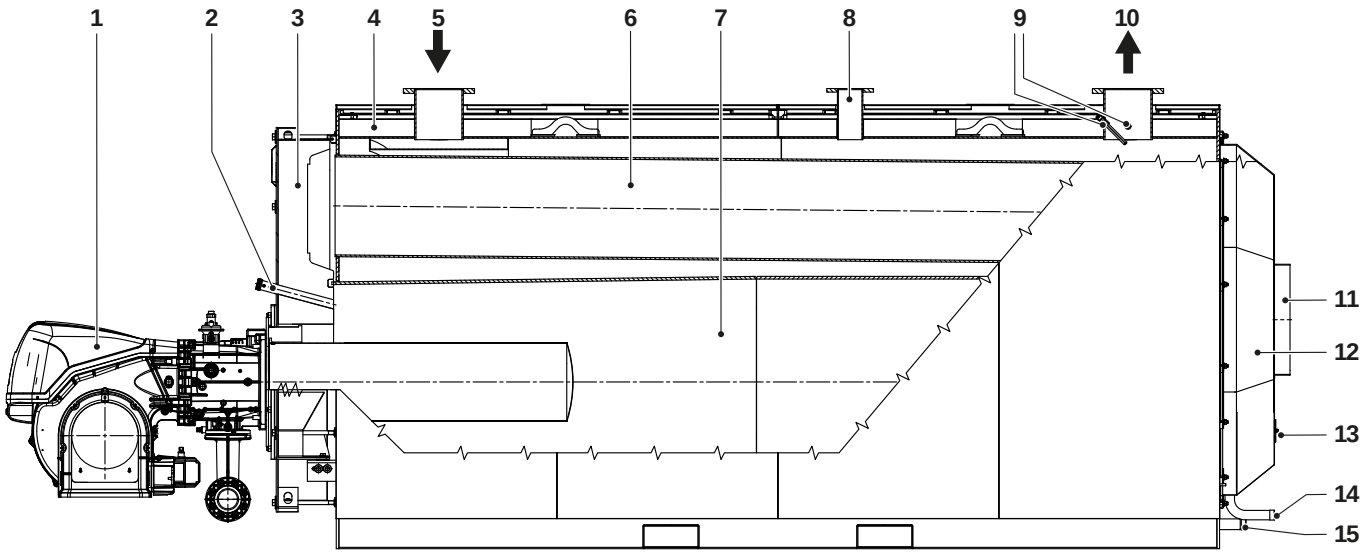

RTS 4500÷5000 2S

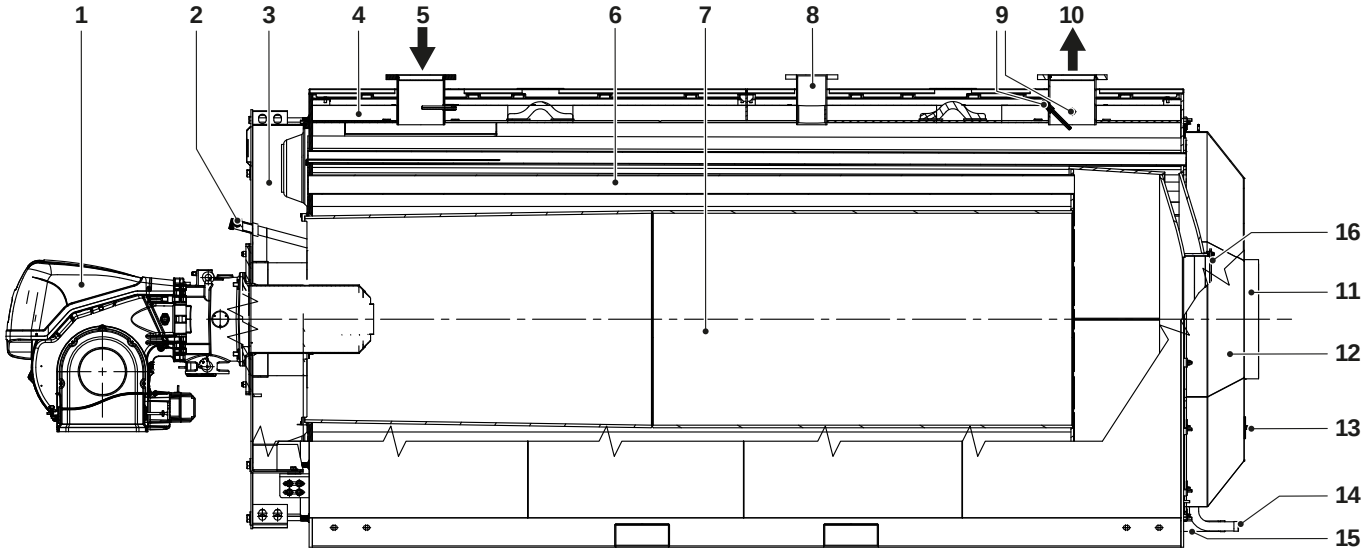

1 Queimador
2 Visor de chama com tomada de pressão/ arrefecimento
3 Porta
4 Painéis de revestimento
5 Retorno do sistema
6 Tubos de fumo
7 Câmara de combustão
8 Ligação de segurança
9 Cavidades de lâmpadas/sondas de instrumentação
10 Saída do sistema
11 Ligação do canal de fumos
12 Câmara de fumos
13 Porta de inspeção
14 Descarga de condensação
15 Descarga da caldeira
16 Abertura de limpeza da câmara

1.7 Combinação de queimadores

QUEIMADOR	CALDEIRA RTS 2S					Flange montada cega	Placa para queimadores
Modelo	2600	3200	3700	4500	5000		
GÁS – STANDARD							
RS 410/M MZ	•					20114329	20225610 (**)
RS 510/M MZ		•					
RS 610/M MZ			•	•			20163867 (**)
GÁS – LOW Nox							
RS 410/M BLU	•	•				20114329	20225610 (**)
RS 510/M BLU		• (*)	•				
RS 610/M BLU			• (*)				20163867 (**)
RS 410/E-EV BLU	•	•					20225610 (**)
RS 510/E-EV BLU		• (*)	•				
RS 610/E-EV BLU			• (*)	•			20163867 (**)
RS 810/E-EV BLU					•		20224215 (**)
GÁS – ULTRA LOW Nox							
RS 310/E ULX	•					20114329	20220134 (**)
RS 510/E ULX		•					
RS 610/E ULX			•	•			
RS 810/E ULX					•		
MISTO DE GASÓLEO/GÁS – STANDARD							
GI/EMME 3000	•					20114329	20220285 (**)
GI/EMME 4500		•					
MISTO DE GASÓLEO/GÁS – LOW Nox							
RLS 410/M – E MX	•	•				20114329	20225610 (**)
RLS 510/M – E MX		• (*)	•				
RLS 610/M – E MX				•			20163867 (**)
RLS 810/M – E MX					•		20224215 (**)

(*) Queimador para altitude > 1800 m.
(**) Acessório

⚠ Consulte o catálogo do Fabricante para a definição do código do queimador e dos acessórios necessários.

⚠ Os acoplamentos foram obtidos com um ponto de trabalho a 3% de O_2.

⚠ Consulte o manual de instruções fornecido com o queimador escolhido para a instalação do queimador, as ligações elétricas e os ajustes necessários.

⚠ São necessárias cabeças de extensão e as placas de suporte do queimador para uma instalação correta e uma correspondência ideal dos queimadores.

⚠ Para a montagem/desmontagem dos queimadores equipados com tubo de recirculação pode ser necessário remover este último antes de realizar tais operações (siga rigorosamente o manual de uso e manutenção do queimador).

⚠ No caso de queimadores de dois estágios, a capacidade do 1º estágio não deve ser inferior a 70% da capacidade total. Para queimadores de combustível líquido, equipados com 2 bicos, escolha adequadamente o bico do primeiro estágio.

⚠ Lembramos que, na Itália, o Decreto do Primeiro-Ministro de 2 de Outubro de 1995 prevê a utilização de óleo combustível com um teor de enxofre inferior a 0,3% em peso para os sistemas térmicos com uma capacidade inferior a 3 MW. Consulte a legislação em vigor no país de instalação.

1.7.1 Notas importantes sobre a montagem do queimador

Antes de fixar o queimador na caldeira, certifique-se de que:
- A abertura da porta está correta (para alterar o sentido de abertura consulte o parágrafo específico)
- O comprimento (L) do parafuso de fixação do queimador é inferior ao valor (S), dado pela soma das vedações, placas e anilha. **Parafusos com comprimento superior levam à deformação da porta, comprometendo a estanquicidade ao ar e favorecendo, assim, a fuga dos produtos de combustão.**

Para montagem correta, consulte o manual específico do queimador.

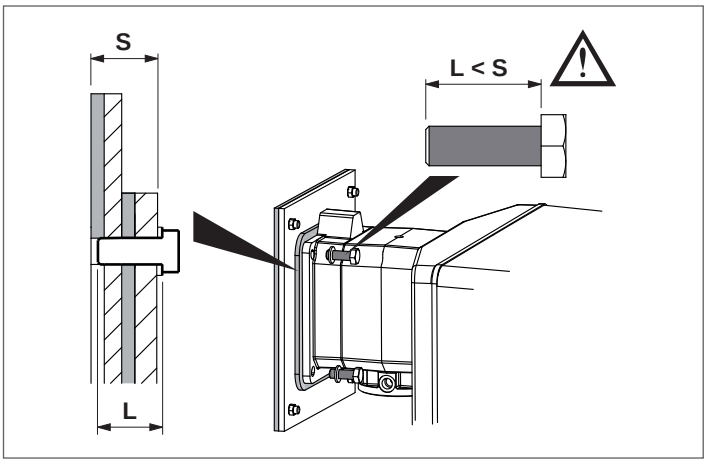

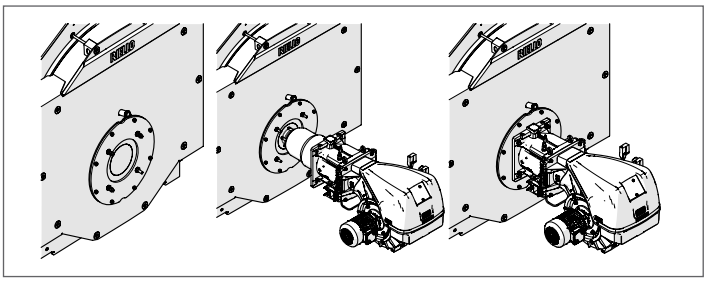

Em caso de substituição apenas da caldeira e de utilização de queimadores existentes, verifique se:
- As características de desempenho do queimador são coerentes com as requeridas pela caldeira
- O comprimento e o diâmetro do bico são adequados às dimensões indicadas na tabela.

⚠ Uma vez instalado o queimador na caldeira, o espaço entre a boquilha do queimador e o material refratário da porta deve ser preenchido com revestimento cerâmico (A) fornecido com a caldeira.

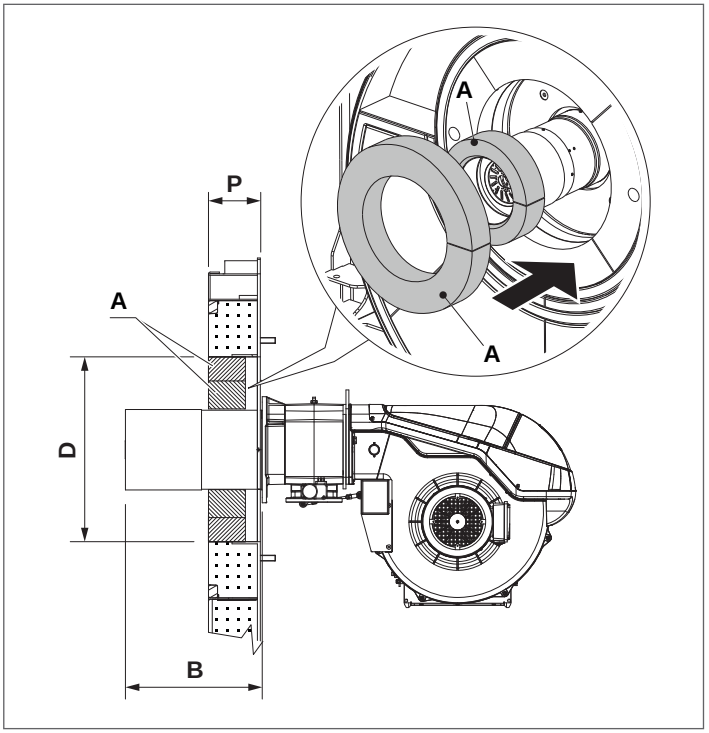

			CALDEIRA RTS 2S			
			2600	3200	3700	
B	Cabeça do queimador	mín	350	350	350	mm
D	Diâm. Furo Porta		520	520	520	Ø mm
P	Espessura da porta		280	280	280	mm

			CALDEIRA RTS 2S		
			4500	5000	
B	Cabeça do queimador	mín	350	350	mm
D	Diâm. Furo Porta		520	520	Ø mm
P	Espessura da porta		280	280	mm

⛔ É proibida a utilização de queimadores com comprimento da cabeça inferior à profundidade (P) da portinhola.

1.7.2 Medidas da câmara de combustão

RTS 2600÷3700 2S

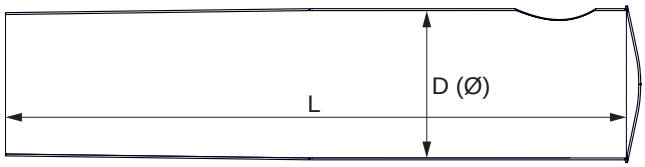

RTS 4500÷5000 2S

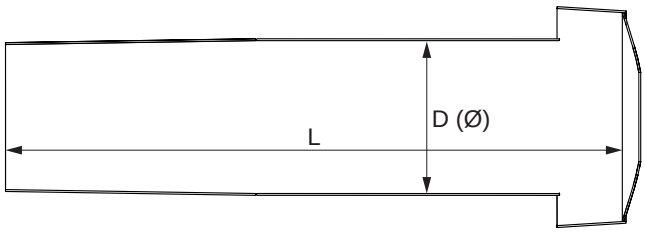

		CALDEIRA RTS 2S					
		2600	3200	3700	4500	5000	
D	Diâm. interno câmara de combustão	880	950	950	976	976	ø (mm)
L	Comp. interno câmara de combustão	3210	3510	3900	3735	3935	mm

1.7.3 Placa de suporte do queimador

As caldeiras **RIELLO RTS 2S** estão equipadas de série com **placas de suporte do queimador cegas** para instalar os queimadores recomendados ou modelos diferentes, mesmo de outras marcas. A perfuração deve ser efetuada durante a instalação em função do queimador escolhido.

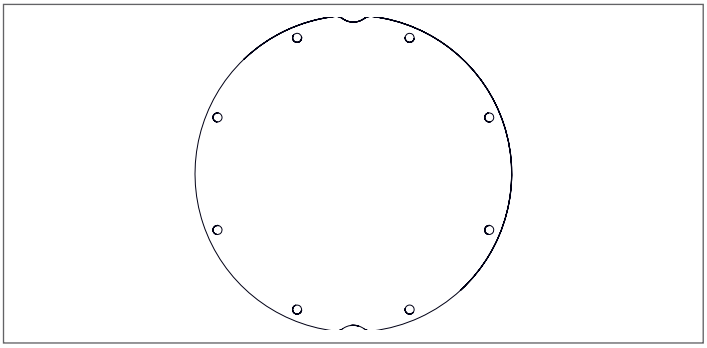

1.8 Dados técnicos

DESCRIÇÃO		CALDEIRA RTS 2S					
		2600	3200	3700	4500	5000	
Tipo de aparelho		De Aquecimento					
		B23					
Fuel		Gás/Gasóleo					
Categoria do aparelho		Ver queimador					
Capacidade térmica nominal máxima (Q máx.)	PCI	2781	3422	3880	4716	5250	kW
	PCS Gás	3089	3801	4309	5238	5831	
	PCS Gasóleo	2949	3629	4115	5001	5567	
Capacidade térmica nominal mínima (Q mín.)	PCI	2357	2750	3300	3880	4716	kW
	PCS Gás	2618	3054	3665	4309	5238	
	PCS Gasóleo	2499	2916	3499	4115	5001	
Potência nominal de saída (80/60°C) P4	máx	2600	3200	3627	4409	4909	kW
Potência nominal de saída (80/60°C) (Pn mín.)	mín	2201	2568	3082	3624	4405	kW
Potência calorífica 30% com retorno 47°C (P1)		749	900	1047	1253	1453	kW
Eficiência à capacidade térmica nominal e em regime de alta temperatura h4 (80/60°C)	PCI	93,5	93,5	93,5	93,5	93,5	%
	PCS Gás	84,2	84,2	84,2	84,2	84,2	
	PCS Gasóleo	88,2	88,2	88,2	88,2	88,2	
Rendimento útil a Pn Mín. (80/60°C)	PCI	93,4	93,4	93,4	93,4	93,4	%
	PCS Gás	84,1	84,1	84,1	84,1	84,1	
	PCS Gasóleo	88,1	88,1	88,1	88,1	88,1	
Eficiência 30% capacidade térmica nominal h1 com retorno 47°C	PCI	97,2	97,2	97,2	97,2	97,2	%
	PCS Gás	87,5	87,5	87,5	87,5	87,5	
	PCS Gasóleo	91,7	91,7	91,7	91,7	91,7	
Perda de calor em modo de vigília		2123	2360	2946	4631	5156	W
Temperatura fumos (*)		<170					°C
Capacidade mássica dos fumos (Pn máx) G20 (*)		1,047	1,296	1,461	1,776	1,977	kg/sec
Capacidade mássica dos fumos (Pn máx) GASÓLEO (*)		1,235	1,529	1,724	2,096	2,333	kg/sec
Pressão da fornalha		12	12	15	12	16	mbar
Volume da fornalha		1988	2485	2657	3087	3229	dm^3
Volume total no lado dos fumos		3125	3925	4384	4506	4227	dm^3
Superfície de troca total		74	89	99,89	112	124	m^2
Carga térmica volumétrica (Pn máx.)		1399,9	1377,1	1460,3	1527,4	1625,7	kW/m^3
Carga térmica específica (Pn máx.)		35,1	36,0	36,3	39,2	39,5	kW/m^2
Pressão máxima de exercício		6					bar
Temperatura máxima permitida		110					°C
Temperatura máxima de funcionamento		95					°C
Temperatura mínima de retorno permitida		50					°C
Quedas de pressão	ΔT 10°C	93	108	95	238	299	mbar
	ΔT 20°C	31	38	32	58	71	mbar
Conteúdo de água		2753	3436	3634	4490	4655	litros

PCI Poder calorífico inferior do combustível
PCS Poder calorífico superior do combustível
(*) Temperatura dos fumos com a caldeira a funcionar 80/60°C e temperatura ambiente 20-25°C.

⚠ A chaminé deve garantir a depressão mínima exigida pelas Normas Técnicas em vigor, considerando a pressão "zero" na ligação com a conduta de fumos.

⚠ Valores obtidos com queimadores a gás **RIELLO** calibrados com CO_2 = 9,7%, λ= 1,2 e com queimadores a gasóleo **RIELLO** calibrados com CO_2 = 12,5%.

2 RESPONSÁVEL PELA INSTALAÇÃO

2.1 Colocação em serviço

O primeiro acionamento da caldeira **RTS 2S RIELLO** deve ser efetuado pelo Serviço Técnico de Assistência **RIELLO**, depois do qual a caldeira pode funcionar automaticamente.

No entanto, será possível apresentar a necessidade, para o responsável do sistema, de colocar novamente a caldeira a funcionar de forma independente, sem envolver a Serviço Técnico de Assistência; por exemplo, após um período de ausência prolongada.
Nestes casos, o responsável da instalação deverá efetuar os controlos e as operações seguintes:

- verifique se as válvulas do combustível e da água do sistema térmico estão abertas;
- verifique se a pressão do circuito hidráulico, quando frio, é sempre **superior a 1 bar** e inferior ao limite máximo previsto para o aparelho;
- posicionar o interruptor geral do sistema em "aceso";
- se o sistema estiver equipado com termorregulação ou cronotermostato(s), verifique se está/estão "ativo(s)";

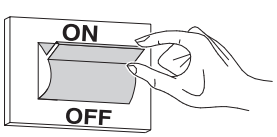

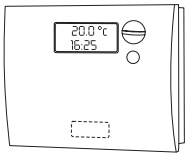

- Coloque o interrutor principal do painel de controlo em "ligado" e verifique se a sinalização verde se acende;

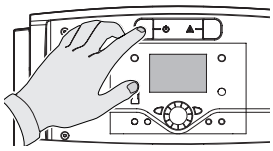

RIELLOtech CLIMA COMFORT
RIELLOtech CLIMA MIX

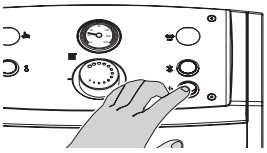

RIELLOtech PRIME
RIELLOtech PRIME ACS

- efetuar os ajustes apropriados conforme descrito no manual de instruções específico do painel de controlo selecionado;

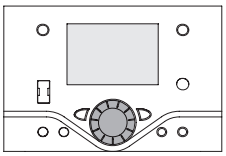

RIELLOtech CLIMA COMFORT
RIELLOtech CLIMA MIX

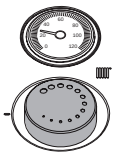

RIELLOtech PRIME
RIELLOtech PRIME ACS

- ajustar o(s) cronotermostato(s) ambiente(s) ou o controlo de temperatura para a temperatura desejada (~20° C).

A caldeira realizará a fase de ativação e permanecerá em funcionamento até que as temperaturas reguladas tenham sido atingidas.

Os acionamentos e as paragens subsequentes serão efetuados automaticamente de acordo com a temperatura desejada, sem necessidade de intervenção posterior.

Caso sejam verificadas anomalias na ativação ou no funcionamento, a caldeira realizará uma "PARAGEM DE BLOQUEIO" sinalizada pelo "botão/lâmpada" vermelho localizado no queimador e pelo sinal do painel de controlo.

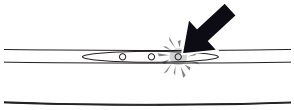

RIELLOtech CLIMA COMFORT
RIELLOtech CLIMA MIX

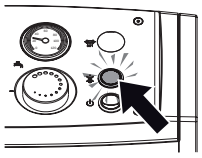

RIELLOtech PRIME
RIELLOtech PRIME ACS

⚠ A seguir a uma "PARAGEM DE SEGURANÇA", aguarde cerca de 30 segundos, antes de repor as condições de arranque.

Para restaurar as condições de acionamento, pressione o "botão/lâmpada" do queimador e aguarde que a chama se acenda.

Se não for bem sucedida, esta operação pode ser repetida 2-3 vezes, no máximo, depois contacte o Serviço Técnico de Assistência **RIELLO**.

Se a falha persistir, verifique a possível intervenção do termostato de segurança.

⚠ Em caso de intervenção, o termostato de segurança provoca a paragem da caldeira, com possível sinalização no painel de controlo (se presente).

Para repor as condições de arranque:

- aguarde que a temperatura da caldeira desça abaixo de 80°C;
- tire a tampa do termóstato de segurança;
- pressione o botão de reposição manual;
- aguarde a realização de toda a fase de arranque, até à ignição da chama.

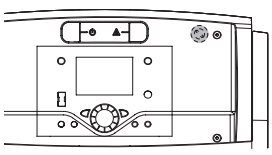

RIELLOtech CLIMA COMFORT
RIELLOtech CLIMA MIX

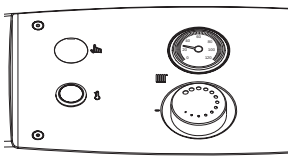

RIELLOtech PRIME
RIELLOtech PRIME ACS

2.2 Desligamento temporário

Se for necessário desligar o sistema por curtos períodos de tempo, proceder como se segue:

- coloque o interruptor principal do painel de controlo em "desligado" e verifique se a lâmpada indicadora verde está desligada;

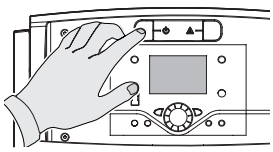

RIELLOtech CLIMA COMFORT
RIELLOtech CLIMA MIX

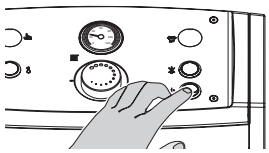

RIELLOtech PRIME
RIELLOtech PRIME ACS

- posicione o interruptor geral do sistema em "desligado";

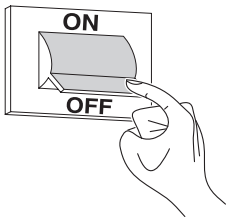

⚠ Se a temperatura exterior cair abaixo de ZERO (perigo de geada), o procedimento descrito acima NÃO DEVE ser realizado.

É, portanto, necessário:

- efetuar os ajustes apropriados conforme descrito no manual de instruções específico do painel de controlo selecionado;

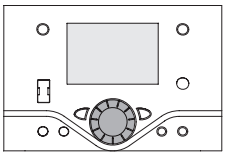

RIELLOtech CLIMA COMFORT
RIELLOtech CLIMA MIX

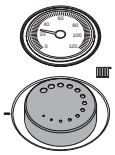

RIELLOtech PRIME
RIELLOtech PRIME ACS

- certifique-se de que qualquer termorregulação ou cronotermostato(s) no ambiente está/estão ativo(s) ou colocado(s) na condição de "anticongelante".

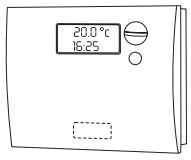

2.3 Desligamento durante longos períodos

A não utilização da caldeira por um longo período comporta a realização das seguintes operações:

- Coloque o interruptor principal do painel de controlo em "desligado" e verifique se a lâmpada indicadora verde está desligada

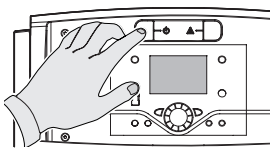

RIELLOtech CLIMA COMFORT
RIELLOtech CLIMA MIX

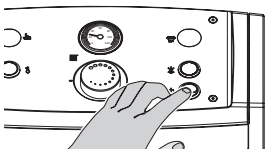

RIELLOtech PRIME
RIELLOtech PRIME ACS

- Coloque o interruptor geral do sistema em "desligado"

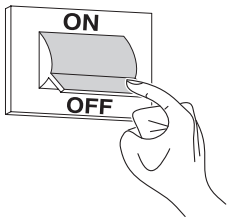

- Feche as torneiras do combustível e da água do sistema térmico;
- Esvaziar o sistema térmico se houver perigo de congelamento.

⚠ O Serviço Técnico de Assistência **RIELLO** está à sua disposição, caso o procedimento acima não seja facilmente praticável.

2.4 Limpeza

É possível limpar os painéis exteriores do aparelho utilizando panos humedecidos com água e sabão.
No caso de manchas difíceis, humedecer o pano com uma mistura de 50% de água e álcool desnaturado ou com produtos específicos.
Terminada a limpeza, secar com cuidado.

⛔ Não usar esponjas com produtos abrasivos ou detergentes em pó.

⛔ É proibido fazer qualquer serviço de limpeza no aparelho antes de o ter desligado da rede elétrica, mediante colocação do interruptor geral da instalação elétrica e do interruptor principal do quadro de comando na respetiva posição "0ff".

⚠ A limpeza da câmara de combustão e do percurso dos fumos deve ser efetuada periodicamente pela Serviço Técnico de Assistência ou pelo pessoal qualificado (veja a pág. 42).

2.5 Manutenção

Não podemos deixar de lembrar que O RESPONSÁVEL DA INSTALAÇÃO TÉRMICA tem de mandar fazer a MANUTENÇÃO PERIÓDICA e a MEDIÇÃO DO RENDIMENTO DE COMBUSTÃO A PESSOAL PROFISSIONALMENTE QUALIFICADO.

O Serviço Técnico de Assistência **RIELLO** pode levar a cabo esta importante incumbência, obrigatória por lei, bem como fornecer informações importantes sobre a possibilidade de MANUTENÇÃO PROGRAMADA, o que significa:

- Maior segurança
- O respeito das Leis em vigor
- A tranquilidade em saber que não se será sancionado com multa no caso de qualquer controlo.

A manutenção periódica é essencial para a segurança, rendimento e duração do aparelho.
Além disso, é obrigatória por lei e deve ser realizada uma vez por ano por pessoal profissionalmente qualificado.

2.6 Informações úteis

Vendedor:.....
Ass.:.....
Rua:.....
Tel.:.....

Instalador:.....
Ass.:.....
Rua:.....
Tel.:.....

Serviço Técnico de Assistência: .....
Ass.:.....
Rua:.....
Tel.:.....

Data	Intervenção

Fornecedor do combustível:.....
Ass.:.....
Rua:.....
Tel.:.....

Data	Qtd. fornecida	Data	Qtd. fornecida	Data	Qtd. fornecida	Data	Qtd. fornecida

3 INSTALADOR

3.1 Receção do produto

As caldeiras **RTS 2S RIELLO** são entregues em **2 embalagens separadas**:

1 **O CORPO DA CALDEIRA** dentro de uma caixa de proteção (A), incluindo:
- Kit revestimento de proteção do bico do queimador (2500x50 mm) (B)
- Kit revestimento de proteção do bico do queimador (2500x80 mm) (C)
- Kit placas tapa-furos (D)
- Kit flanges de ligação à instalação (E)
- Grupo de limpeza dos tubos de permuta (escovilhão) (F)
- Envelope de documentos (G) com:
  - Manual de instruções
  - Etiqueta da placa técnica (a aplicar nos painéis externos aquando da instalação)
  - Certificado de ensaio hidráulico
  - Condições de garantia convencional

⚠ **É ESTRITAMENTE PROIBIDO LIGAR A CALDEIRA ANTES DE EFETUAR AS OPERAÇÕES INDICADAS NA ETIQUETA VERMELHA PRESENTE NO VISOR DA CHAMA.**

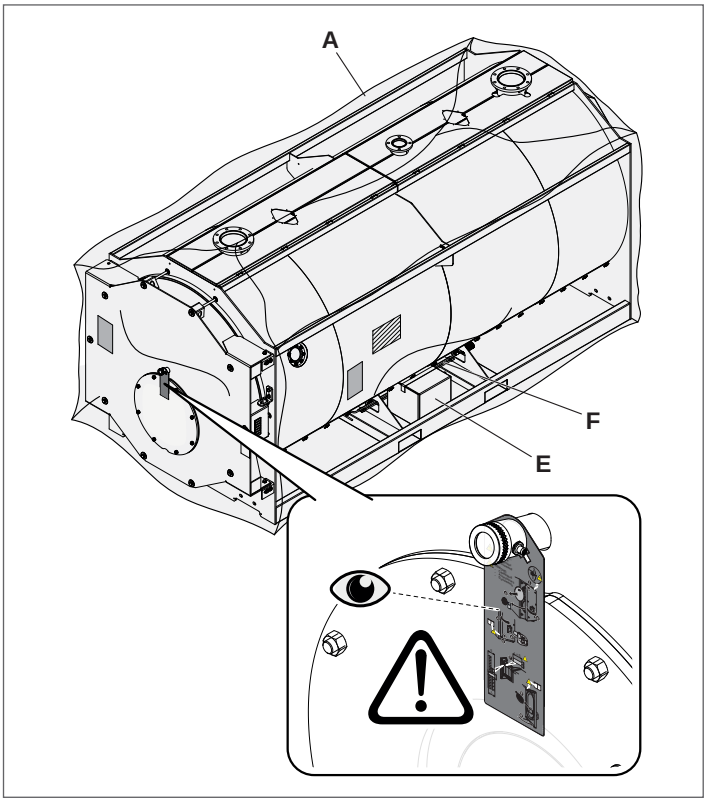

⚠ **OS MANUAIS DE INSTRUÇÕES FAZEM PARTE INTEGRANTE DA CALDEIRA E, POR ISSO, RECOMENDA-SE QUE OS LEIA E OS GUARDE CUIDADOSAMENTE.**

RTS 2600÷3700 2S

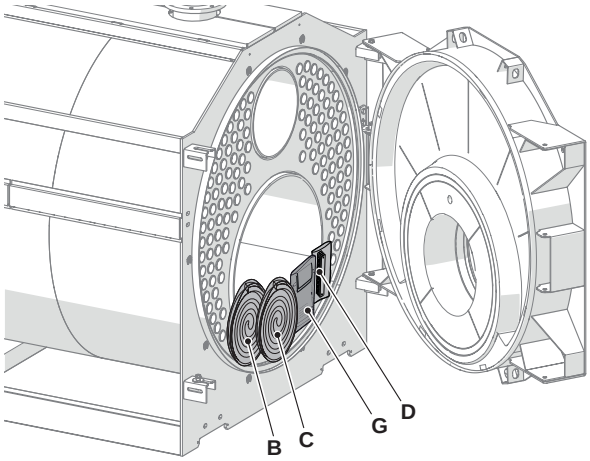

RTS 4500÷5000 2S

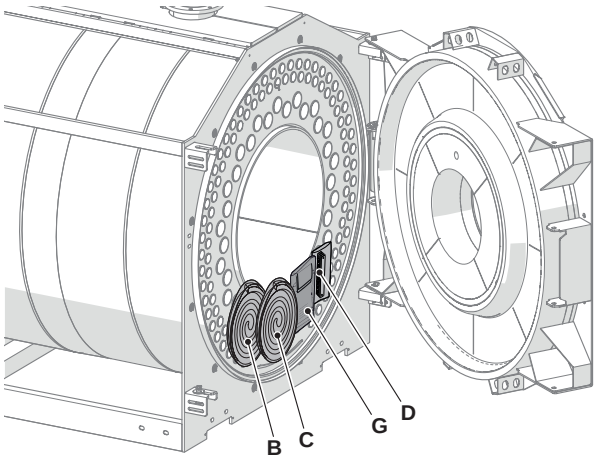

2 **OS PAINÉIS** com os acessórios de montagem, protegidos por uma embalagem de cartão e por uma gaiola de madeira.

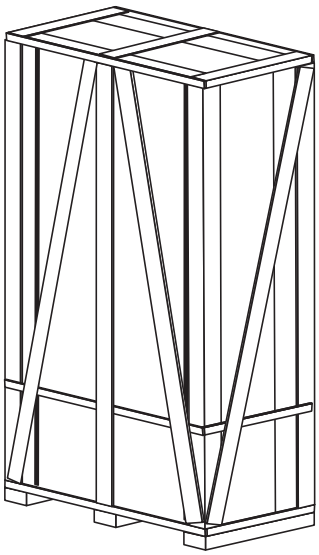

⚠ O funcionamento das caldeiras **RTS 2S RIELLO** está sujeito à utilização de um painel de controlo indicado no parágrafo "Painéis de controlo" na página 5.

3.2 Dimensões e pesos

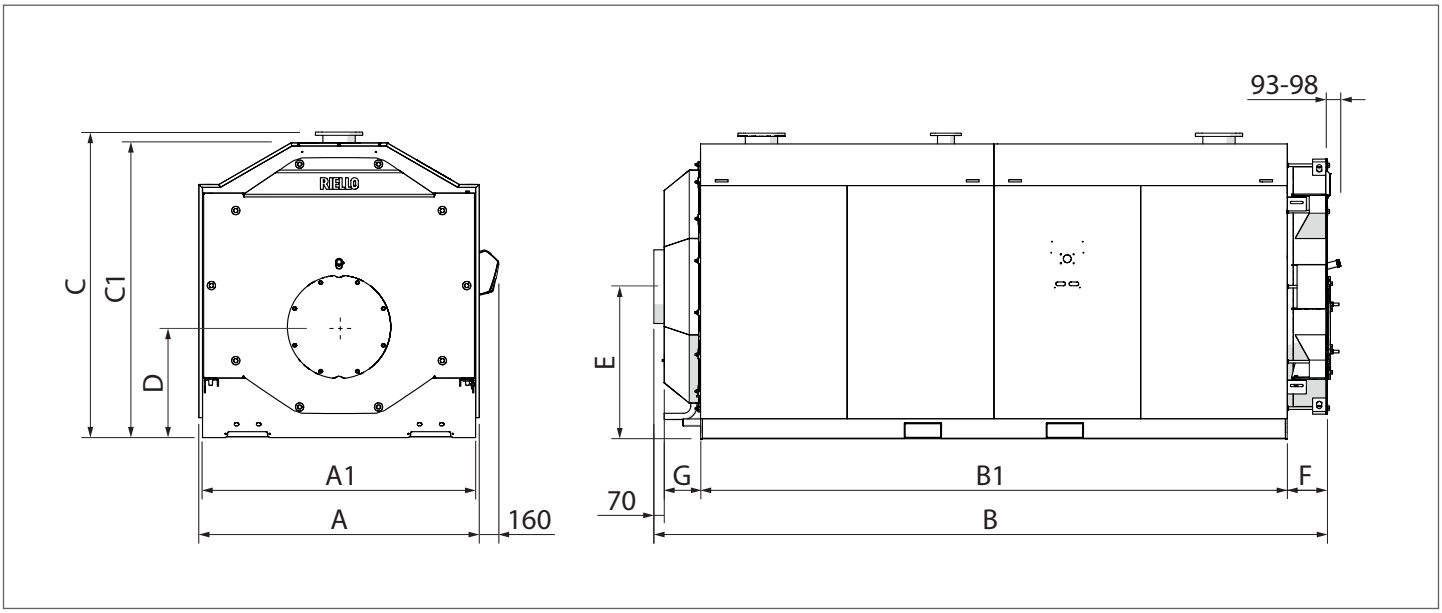

DESCRIÇÃO		CALDEIRA RTS 2S					
		2600	3200	3700	4500	5000	
A	Largura total	1800	1900	1900	2040	2040	mm
A1	Largura da base	1750	1850	1850	1990	1990	mm
B	Comprimento total	3974	4264	4654	4550	4750	mm
B1	Comprimento da base	3294	3584	3974	3827	4027	mm
C	Altura total	1980	2070	2070	2175	2175	mm
C1	Altura útil	1872	1997	1997	2110	2110	mm
D	Eixo do queimador	750	750	750	1050	1050	mm
E	Eixo da chaminé	1000	1030	1030	1050	1050	mm
F	Saliência da Porta	270	270	270	270	270	mm
G	Saliência da câmara de fumos	247	247	247	280	280	mm
Peso do corpo da caldeira		5125	6038	6635	7150	7735	kg
Peso dos painéis		116	135	150	150	160	kg
Peso total da caldeira (incluindo os painéis)		5241	6173	6785	7300	7895	kg

3.3 Movimentação

⚠ Para efetuar as operações de transporte e remoção da embalagem, use vestuário de proteção individual e utilize meios e ferramentas adequados às dimensões e peso do aparelho.

0 produto pode ser movimentado de duas formas:
- Utilizando um empilhador com capacidade de elevação adequada.
- Utilizando um guincho de elevação com capacidade de elevação adequada;

3.3.1 Com grua:

Para a movimentação com grua, estão presentes dois pontos de elevação (A) na parte superior da caldeira. Proceda do seguinte modo para deslocar a caldeira e remover a embalagem:
- Remova a película protetora;
- Desloque a caldeira para o local de instalação; utilize uma grua para a elevação, usando apenas os acessórios de elevação fornecidos com a mesma.
- Se forem utilizadas correntes para a elevação da caldeira, certifique-se de que pelo menos duas das correntes são portantes.
- Eleve com muita atenção.
- Mantenha um ângulo inferior a 45 graus em relação à vertical quando eleva a caldeira com correntes ou cabos.
- A grua deve ser manobrada por pessoal qualificado.

⚠ 0 material que faz parte da embalagem tem de ser cuidadosamente reciclado e em caso algum deve ser abandonado, pois fonte de perigo potencial.

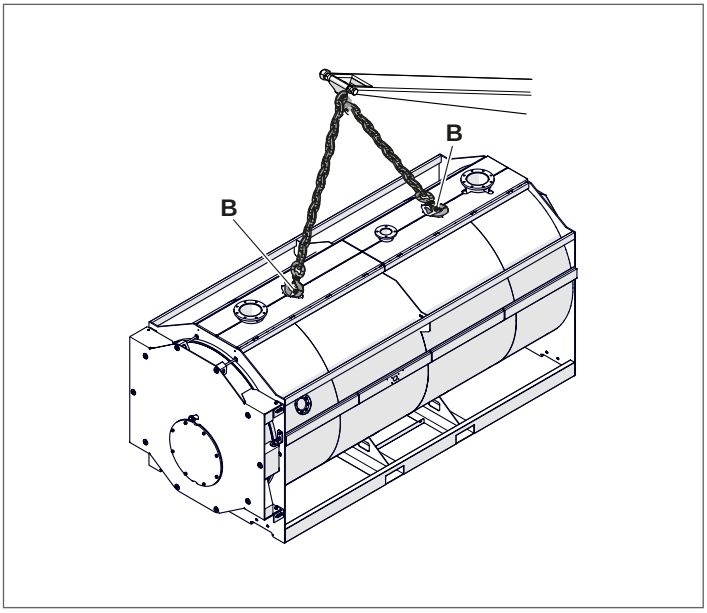

3.3.2 Com empilhador:

Para a movimentação com empilhador, estão presentes duas bolsas (B) posicionadas na parte inferior e acessíveis a partir de ambos os lados da caldeira.

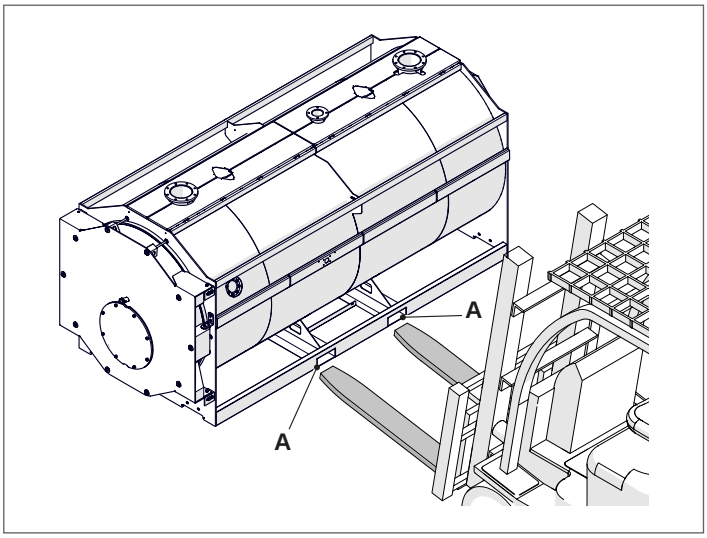

⚠ Risco de lesões decorrentes do transporte de cargas pesadas e da fixação inadequada das cargas para o transporte.

3.4 Local de instalação

As caldeiras em aço **RTS 2S RIELLO** devem ser instaladas em locais para uso exclusivo de acordo com as Normas Técnicas e Legislação em vigor e equipadas com aberturas de ventilação de tamanho adequado.

A caldeira deve ser posicionada, se possível, elevada do chão para minimizar a aspiração de poeira pelo ventilador do queimador.

⚠ Tenha em consideração os espaços necessários para a acessibilidade aos dispositivos de segurança e regulação e para a realização das operações de manutenção.

⚠ Caso os queimadores sejam alimentados com gás combustível de peso específico superior ao peso do ar, as partes elétricas terão que ser colocadas a uma altura do chão superior a 500 mm.

⛔ O aparelho não pode ser instalado em ambiente aberto porque não foi concebido para trabalhar no exterior e não dispõe de sistemas anticongelantes automáticos.

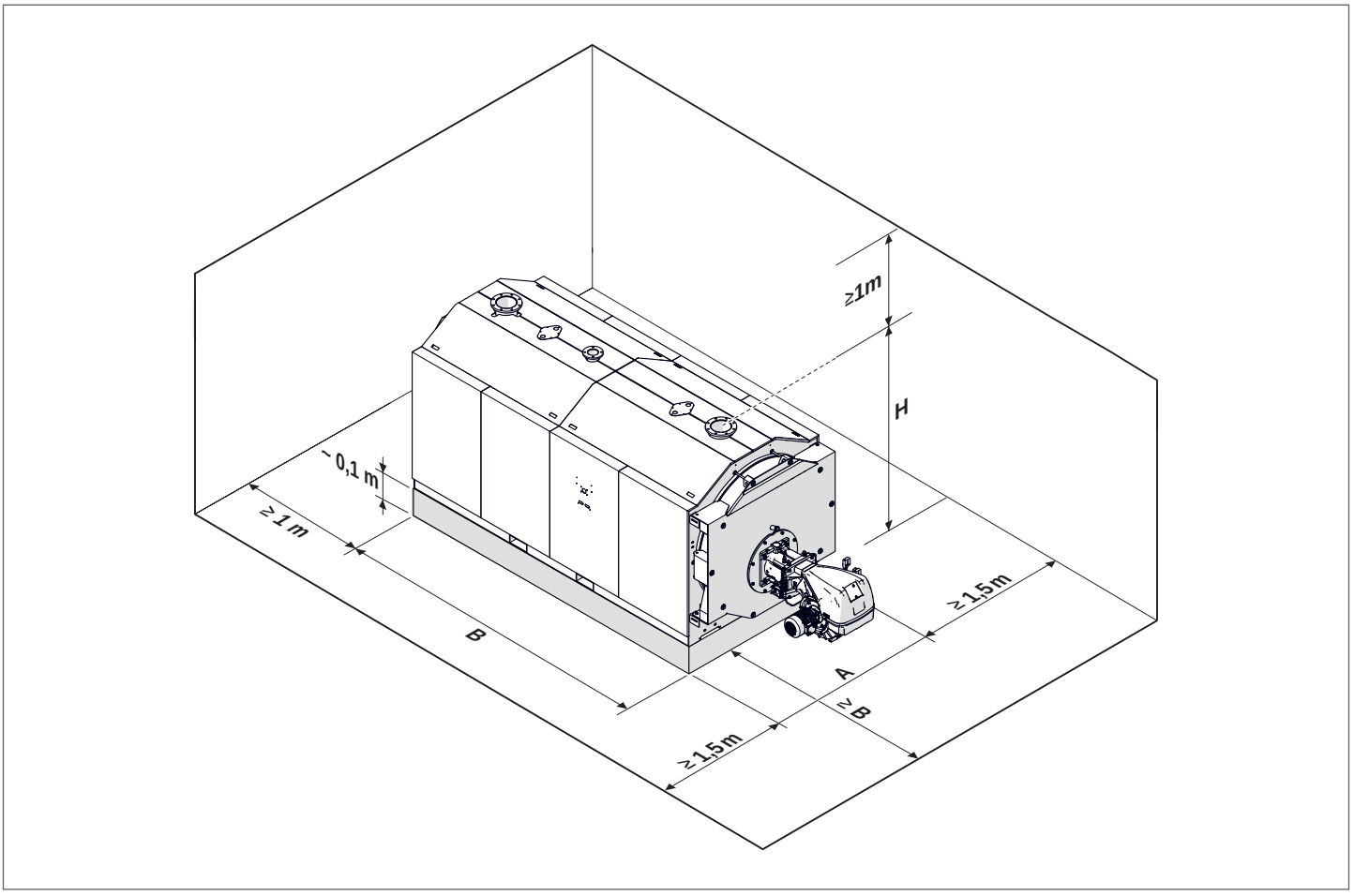

DESCRIÇÃO		CALDEIRA RTS 2S					
		2600	3200	3700	4500	5000	
A	Largura	1800	1900	1900	2040	2040	mm
B	Comprimento	3795	4085	4475	4300	4500	mm
H	Altura total da caldeira + base	2080	2170	2170	2275	2275	mm

3.4.1 Configuração com caldeiras acopladas

É proibida a instalação de caldeiras com distância de segurança NULA entre elas. As distâncias de segurança mínimas encontram-se indicadas na tabela abaixo.

⚠ Verifique se a porta está corretamente orientada.

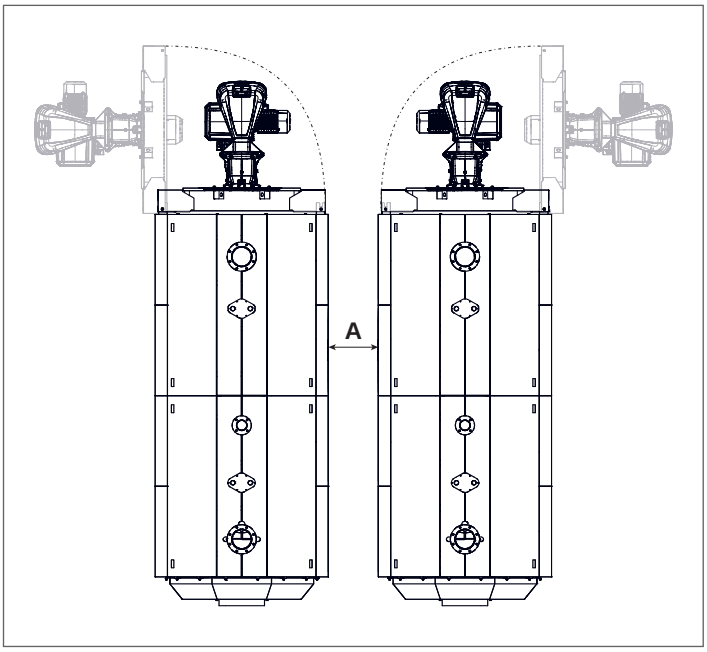

		CALDEIRA RTS 2S					
		2600	3200	3700	4500	5000	
A	Distância de segurança	700	700	700	700	700	mm

⚠ Para o cumprimento das medidas exteriores, consulte o capítulo Local de instalação.

3.4.2 Instalação em sistemas antigos ou em sistemas que necessitam de remodelação

Quando a caldeira for instalada para substituir uma caldeira antiga ou em um sistema a ser adaptado aos novos requisitos, verifique se:

- a conduta de evacuação de fumos seja adequada para as temperaturas dos produtos da combustão, calculada e construída segundo a Norma, seja o mais retilínea possível, estanque, isolada e não tenha obstruções ou estreitamentos;
- o sistema elétrico foi realizado em conformidade com Normas específicas e por pessoal qualificado;
- a linha de abastecimento de combustível e qualquer tanque de combustível foram feitos de acordo com as Normas específicas;
- os depósitos de expansão de modo a assegurar a total absorção da dilatação do fluido contido no sistema;
- o caudal, a prevalência e a direção do fluxo das bombas de circulação sejam adequados;
- o sistema esteja lavado, limpo de lodo, incrustações, purgado e os selos verificados;
- um sistema de tratamento é fornecido quando a água de abastecimento/reintegração é específica.

3.5 Colocação das sondas

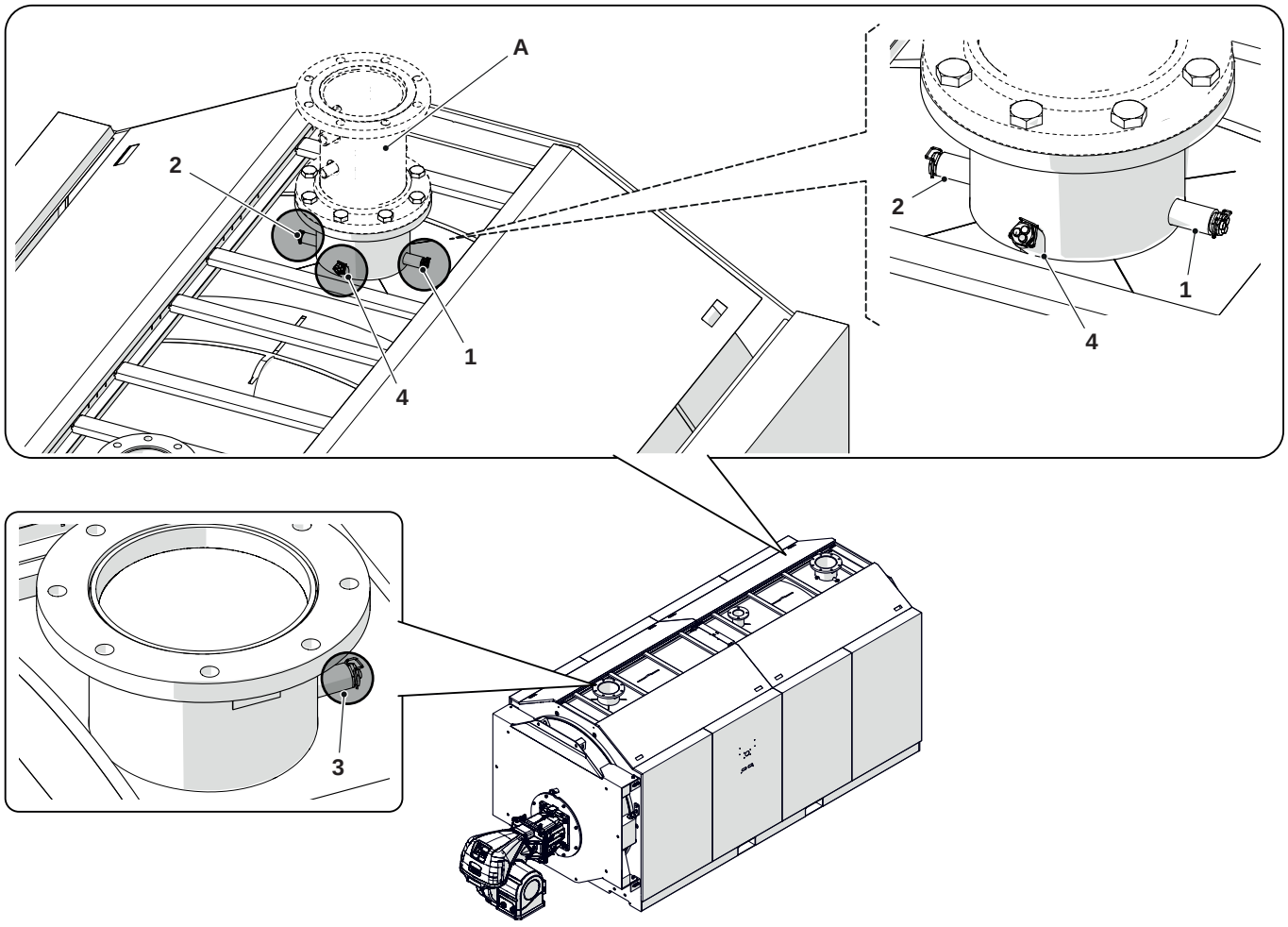

A Tubo de segurança

DESCRIÇÃO		CALDEIRA RTS 2S				
		2600	3200	3700	4500	5000
1	Caixa de visita para sensor de temperatura de funcionamento à saída	G1/2" – 3 Tubos Ø7mm (int.) x 150mm				
2	Caixa de visita para sensor de temperatura de funcionamento à saída					
3	Caixa de visita para sensor de temperatura de funcionamento à entrada					
4	Caixa de visita para sensor para proteção contra sobreaquecimento	G1/2" – 3 Tubos Ø7mm (int.) x 170mm				

3.6 A água nos sistemas de aquecimento

PREMISSA

O tratamento da água do sistema é uma CONDIÇÃO NECESSÁRIA para o bom funcionamento e a garantia de duração no tempo do gerador de calor e de todos os componentes do sistema. Isto é válido não só na fase de intervenção em sistemas existentes, mas também em novas instalações.
Lamas, calcário e contaminantes presentes na água podem provocar danos irreparáveis no gerador de calor, mesmo por pouco tempo e independentemente do nível qualitativo dos materiais utilizados.
Para informações adicionais sobre o tipo e o uso dos aditivos contacte o Serviço Técnico de Assistência.

⚠ Cumpra as disposições legislativas em vigor no país de instalação.

A ÁGUA NOS SISTEMAS DE AQUECIMENTO.
INDICAÇÕES PARA A CONCEÇÃO, INSTALAÇÃO E GESTÃO DOS SISTEMAS TÉRMICOS.

1. Características químico-físicas
As características físico-químicas da água devem estar em conformidade com as normas e a tabela abaixo:

Normas europeias:
- **EN 14868** Proteção de materiais metálicos contra a corrosão em sistemas fechados com circulação de água
- **EN 12953-10** Requisitos relativos à qualidade da água de alimentação e da água na caldeira >100°C

Normas Nacionais / DL.:
- **UNI 8065:2019** Tratamento de águas para uso civil

GERADORES EM AÇO			
	U/M	água do primeiro enchimento	Água nominal (*)
pH (com alumínio)		7 - 8	7 - 8,5
pH (sem alumínio)		8,3 - 9,5	8,3 - 9,5
Dureza	°F	< 15	< 15
Condutividade elétrica	µs/cm		< 500
Cloretos	mg/l		< 50
Oxigénio (O_2)	mg/l		< 0,1
Ferro (Fe)	mg/l	< 0,5	< 0,5 (**)
Cobre (Cu)	mg/l	< 0,1	< 0,1 (**)
Alumínio (Al)	mg/l		< 0,1 (**)
Turbidez		Límpida	Límpida

(*) valores da água do sistema após 8 semanas de funcionamento;
(**) os valores mais altos devem-se a fenómenos de corrosão que devem ser eliminados.

Nota geral sobre a água de reposição:
- Se for utilizada água depurada é obrigatório verificar novamente, passadas 8 semanas da reposição, o cumprimento dos limites para a água nominal e especificamente a condutividade elétrica
- se for utilizada água desmineralizada não são necessários controlos.

2. Os sistemas de aquecimento

⚠ Eventuais reposições não devem ser feitas através da utilização de um sistema de enchimento automático, mas devem ser realizadas manualmente e devem ser registadas no manual da central.

⚠ Caso estejam presentes várias caldeiras, no período inicial de funcionamento todas devem ser ligadas contemporaneamente ou com um tempo de rotação muito basso de forma a distribuir de maneira uniforme o limitado depósito inicial de calcário.

⚠ Terminada a instalação do sistema realize um ciclo de lavagem para o limpar de quaisquer resíduos de fabrico.

⚠ A água de enchimento e a eventual água de reposição do sistema tem sempre de ser filtrada (filtros com rede sintética ou metálica com capacidade filtrante não inferior a 50 mícron) para evitar depósitos que podem provocar fenómenos de corrosão sob depósito.

⚠ Antes de encher os sistemas existentes, o sistema de aquecimento tem de ser limpo e lavado com muita atenção. A caldeira pode ser enchida apenas após a lavagem do sistema de aquecimento.

2.1 Os sistemas de aquecimento novos
O primeiro enchimento do sistema deve ser feito lentamente; quando cheio e purgado do ar, o sistema não precisa de ser atestado.
Durante o primeiro acendimento o sistema deve ser colocado à temperatura máxima de funcionamento para facilitar a extração do ar (uma temperatura demasiado baixa impede a saída dos gases).

2.2 A requalificação de velhos sistemas de aquecimento
Caso substitua a caldeira, se nos sistemas existentes a qualidade da água estiver conforme os requisitos, um novo enchimento não é recomendado. Se a qualidade da água não estiver conforme os requisitos, recomenda-se o recondicionamento da água ou a separação dos sistemas (no circuito da caldeira os requisitos de qualidade da água têm de ser respeitados).

3. Corrosão

3.1 Corrosão sob depósito
A corrosão sob depósito é um fenómeno eletroquímico, devido à presença de areia, ferrugem, etc. dentro da massa de água. Estas substâncias sólidas geralmente depositam-se no fundo da caldeira (lamas), nas extremidades e nas uniões dos tubos.
Nestes pontos podem provocar fenómenos de micro corrosão, devido à diferença de potencial eletroquímico criada entre o material em contacto com a impureza e o material circundante.

3.2 Corrosão por correntes parasitas
A corrosão por correntes parasitas pode ocorrer devido a potenciais elétricos diferentes entre a água da caldeira e a massa metálica da caldeira ou da tubagem. O fenómeno deixa marcas inconfundíveis, isto é pequenos furos cónicos regulares.

⚠ Assim sendo, é conveniente ligar os vários componentes metálicos a uma ligação à terra.

4. Eliminação do ar e dos gases nos sistemas de aquecimento
Se nos sistemas se verificar uma entrada contínua ou intermitente de oxigénio (por ex. sistemas de piso radiante sem tubos em material sintético impermeáveis à difusão, circuitos de vaso aberto, reposições frequentes) tem sempre de ser realizada a separação dos sistemas.

Erros a evitar e precauções.
Tendo em conta o evidenciado, é importante evitar dois fatores que podem causar os fenómenos referidos, isto é, o contacto entre o ar e a água do sistema e a reposição periódica de nova água.
Para eliminar o contacto entre o ar e a água (e evitar assim a oxigenação da segunda), é necessário que:

- O sistema de expansão seja de vaso fechado, de tamanho adequado e com a pressão correta de pré-carga (a ser verificada periodicamente)
- O sistema esteja sempre a uma pressão superior à atmosférica em qualquer ponto (incluindo no lado de aspiração da bomba) e em qualquer condição de funcionamento (num sistema, todas as vedações e as uniões hidráulicas são concebidas para suportar a pressão para o exterior, mas não a depressão)
- O sistema não tenha sido realizado com materiais permeáveisao gás (por exemplo, tubos de plástico para sistemas de piso radiante sem barreira de oxigénio).

⚠ Por fim, recorda-se que as avarias sofridas pela caldeira, causadas por incrustações e corrosões, não estão cobertas pela garantia.

3.6.1 Utilização de anticongelante

Não utilize anticongelantes à base de silicatos para veículos no sistema de aquecimento.
Nas áreas propensas a congelamento, pode ser adicionada uma proteção anticongelante ao sistema hidráulico. Respeite as especificações fornecidas pelo fabricante do anticongelante.

- Consulte os dados do fabricante do anticongelante para determinar a quantidade correta de anticongelante para a temperatura de proteção desejada.
- Não exceda 50% da proporção da mistura anticongelante e não utilize anticongelantes diferentes dos específicos para os sistemas de aquecimento de água.
- a oxidação química dos metais presentes no sistema também gera hidrogénio.

3.6.2 Glicol

Pode ser utilizado propilenoglicol numa percentagem que depende da temperatura de saída máxima e do ΔT de projeto definidos para o gerador.

Para o cálculo da temperatura de congelamento associada à mistura utilizada e da percentagem máxima a utilizar, consulte a ficha técnica do produto utilizado.

⚠ Os valores indicados nas tabelas referem-se ao produto **RIELLO**.

Efeito anticongelante		
Glicol (%)	Temperatura (°C)	Temperatura (°F)
55	-40,4	-40,7
50	-32,4	-26,3
45	-26,0	-14,8
40	-21,5	-6,7
35	-17,6	0,3
30	-14,0	6,8
25	-10,7	12,7
20	-7,0	19,4
15	-4,0	24,8
10	-2,0	28,4

Ponto de ebulição da mistura								
P (bar)	Glicol (%)							T (°)
	25	30	35	40	45	50	55	
11,0	186,0	187,0	186,0	188,0	189,0	189,0	189,5	°C
	366,8	368,6	366,8	370,4	372,2	372,2	373,1	°F
10,0	181,5	182,0	182,5	183,0	184,0	185,0	186,5	°C
	358,7	359,6	360,5	361,4	363,2	365,0	367,7	°F
9,0	176,5	177,0	177,5	178,0	179,5	181,0	182,5	°C
	349,7	350,6	351,5	352,4	355,1	357,8	360,5	°F
8,0	171,5	172,0	172,5	173,0	174,0	175,0	176,0	°C
	340,7	341,6	342,5	343,4	345,2	347,0	348,8	°F
7,0	166,0	166,5	167,0	167,5	168,0	168,5	170,0	°C
	330,8	331,7	332,6	333,5	334,4	335,3	338,0	°F
6,0	159,0	159,5	160,5	161,0	161,5	162,0	163,5	°C
	318,2	319,1	320,9	321,8	322,7	323,6	326,3	°F
5,0	152,5	153,0	154,0	155,0	156,0	157,0	158,0	°C
	306,5	307,4	309,2	311,0	312,8	314,6	316,4	°F
4,0	144,5	145,0	145,5	146,0	147,0	148,0	149,0	°C
	292,1	293,0	293,9	294,8	296,6	298,4	300,2	°F
3,5	141,5	142,0	142,5	143,0	143,5	144,0	145,0	°C
	286,7	287,6	288,5	289,4	290,3	291,2	293,0	°F
2,0	122,5	123,0	123,5	124,0	125,0	126,0	127,0	°C
	252,5	253,4	254,3	255,2	257,0	258,8	260,6	°F
1,0	100,5	101,0	101,5	102,0	103,0	104,0	105,0	°C
	212,9	213,8	214,7	215,6	217,4	219,2	221,0	°F

INFORMAÇÕES IMPORTANTES SOBRE OS FLUIDOS DE TRANSFERÊNCIA DE CALOR

0s fluidos de transferência de calor têm uma importância considerável para a proteção do sistema: eficiência de permuta de calor graças ao bom calor específico, propriedades anticongelantes importantes para a vida do sistema no inverno e propriedades anticorrosão para preservar os elementos do sistema.

Ao escolher o fluido de transferência de calor, é importante ter em conta os seguintes aspetos:

- a **toxicidade** em caso de fugas ou derrames que contaminem a água sanitária ou a água destinada ao contacto/utilização humana/animal
- a **biodegradabilidade** em caso de fugas para o ambiente

Todos os fluidos de transferência de calor propostos pela **RIELLO** não são tóxicos e em grande parte são biodegradáveis.

⚠ Para minimizar os trabalhos de inspeção e manutenção ou de mudança de fluido, é essencial uma escolha cuidadosa do líquido e uma gestão adequada do sistema térmico.

⚠ Utilize um líquido anticongelante não poluente concentrado com inibidores de corrosão para sistemas de aquecimento, à base de propilenoglicol.

⚠ Não utilize uma mistura com outros líquidos anticongelantes, mas utilize sempre o mesmo.

⚠ Utilize um líquido não perigoso do ponto de vista químico.

⚠ É obrigatório verificar na ficha técnica do produto adquirido, a percentagem de glicol de acordo com o efeito anticongelante.

⚠ Recomenda-se que verifique a compatibilidade do produto adquirido com os materiais de vedação do circuito, por exemplo, elastómeros ou substâncias plásticas.

⚠ Recomenda-se a utilização de um filtro no circuito primário para purificar o propilenoglicol.

⚠ 0 sistema não deve ter depósitos ou tubos galvanizados no lado primário, pois o zinco pode ser dissolvido por misturas de propilenoglicol e água.

3.6.3 Perdas de carga do lado água

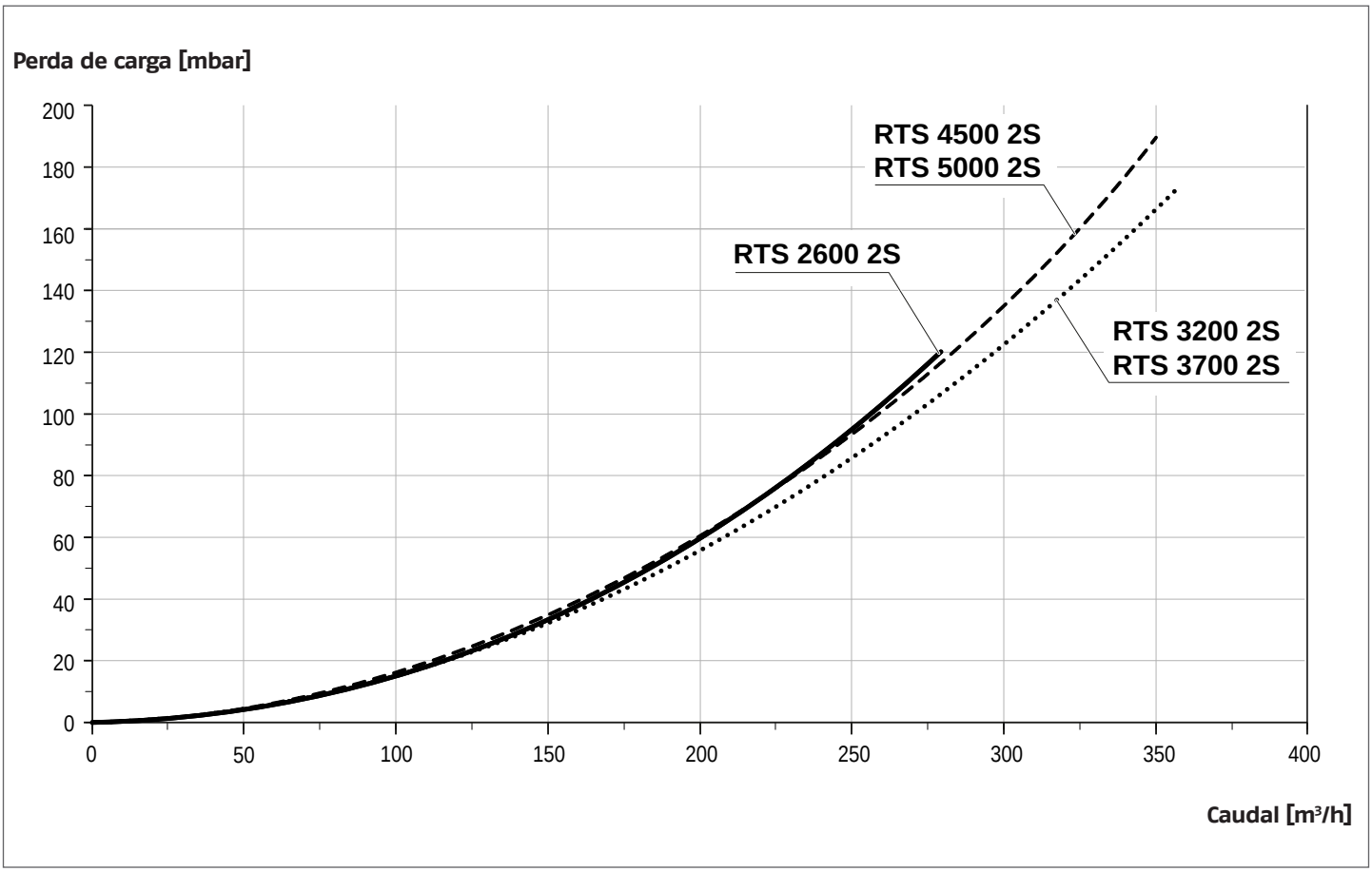

3.7 Ligações hidráulicas

As caldeiras em aço **RIELLO RTS 2S** são concebidas e fabricadas para serem instaladas em sistemas de aquecimento e também para a produção de água quente sanitária, se ligadas a sistemas adequados.
As características das uniões hidráulicas encontram-se indicadas na tabela.

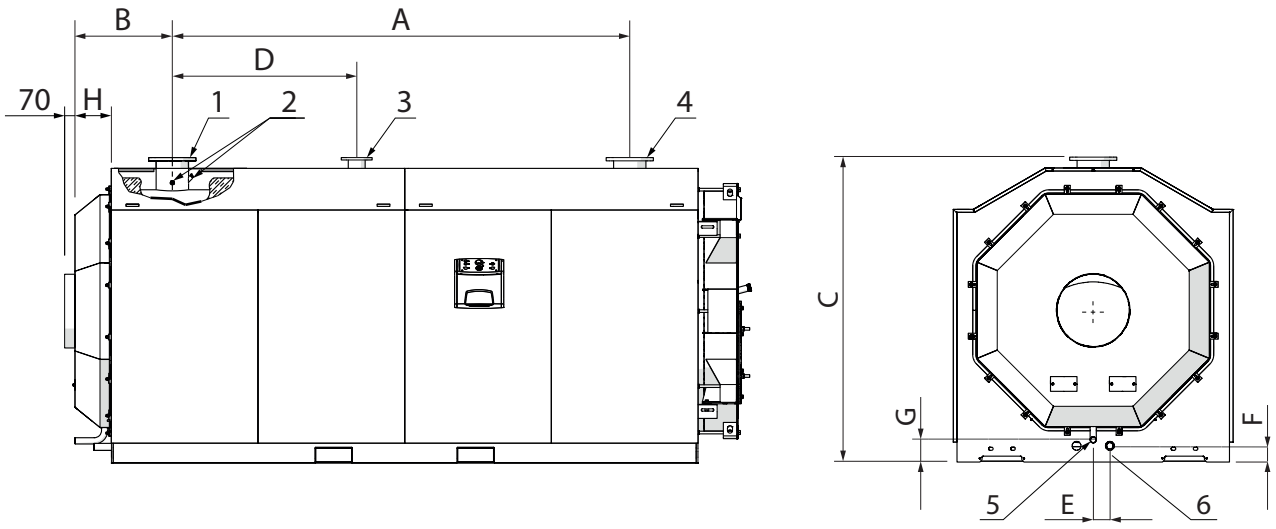

⚠ A escolha e a instalação dos componentes do sistema são da competência do instalador, que deverá operar de acordo com as regras da boa técnica e da legislação em vigor.

⚠ Os sistemas que foram enchidos com líquido anticongelante obrigam a utilização de desconectores hidráulicos.

DESCRIÇÃO		CALDEIRA RTS 2S					
		2600	3200	3700	4500	5000	
1	Saída do Sistema (*)	DN200	DN200	DN200	DN200	DN200	Ø
2	Caixas de lâmpadas / Sondas de instrumentos	G 1/2"	G 1/2"	G 1/2"	G 1/2"	G 1/2"	Ø
3	Ligação de segurança	DN100	DN100	DN100	DN125	DN125	Ø
4	Retorno da caldeira (*)	DN200	DN200	DN200	DN200	DN200	Ø
5	Descarga de Condensados	G 1"	G 1"1/4	G 1"1/4	G 1"1/4	G 1"1/4	Ø
6	Descarga da caldeira	G 1"1/2	G 1"1/2	G 1"1/2	G 1"1/2	G 1"1/2	Ø
A		2420	2710	3100	2800	3000	mm
B		659	659	659	792	792	mm
C		1980	2070	2070	2175	2175	mm
D		870	1250	1250	1200	1200	mm
E		103	113	113	147	147	mm
F		135	110	110	97	97	mm
G		189	151	151	96	96	mm
H		247	247	247	280	280	mm

(*) Todas as ligações flangeadas são PN6 de acordo com a norma UNI EN 1092-1.
NOTA: As medidas verticais não incluem a espessura da base

3.7.1 Esquemas gerais

Sistemas diretos

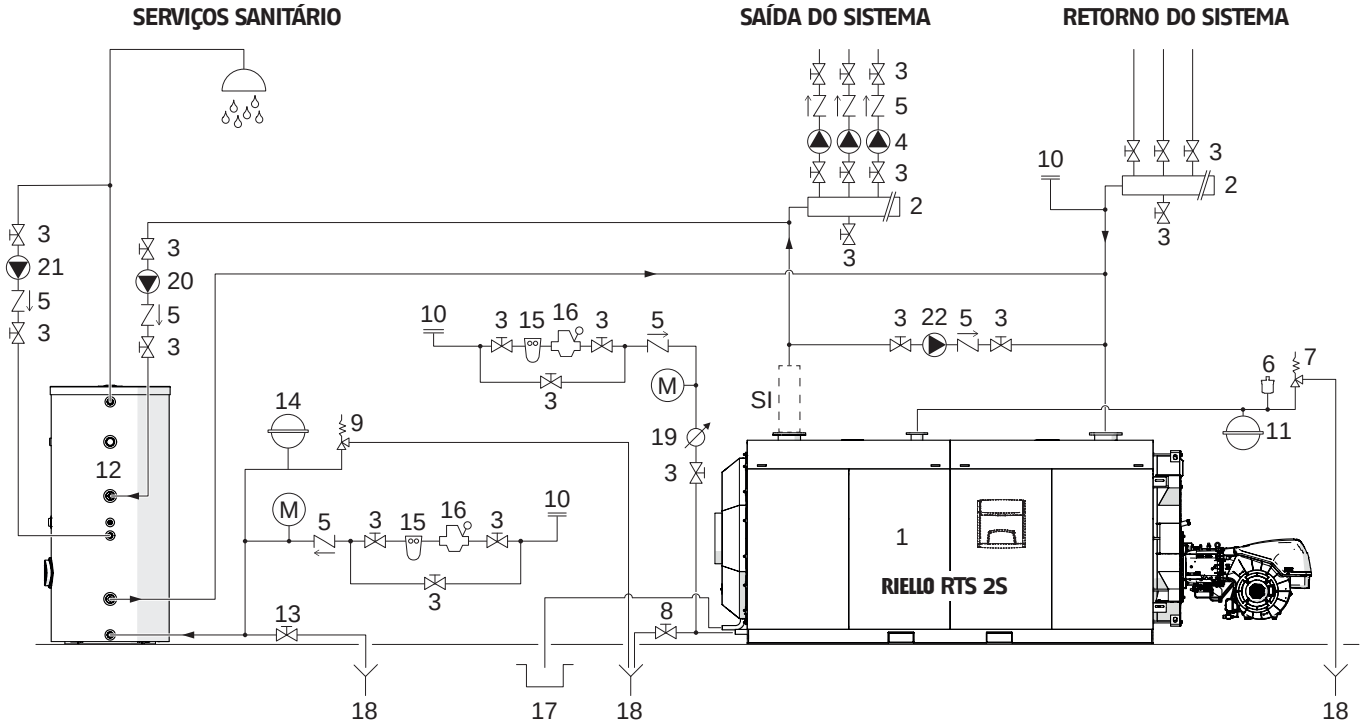

1 Caldeira **RIELLO RTS 2S**
2 Tubos coletores do sistema
3 Válvulas de seccionamento
4 Circuladores do sistema
5 Válvulas de não retorno
6 Válvula de purga automática
7 Válvula de segurança da caldeira
8 Torneira de descarga da caldeira
9 Válvula de segurança do acumulador
10 Enchimento do sistema
11 Vaso de expansão do sistema
12 Acumulador remoto
13 Torneira de descarga do acumulador
14 Vaso de expansão do circ. sanitário
15 Filtro amaciador
16 Redutor de pressão
17 Descarga de condensação
18 Descarga
19 Contador de água de alimentação/reabastecimento
20 Circulador de água quente sanitária
21 Circulador para recirculação do circuito sanitário
22 Bomba anticondensação

SI Kit de segurança do sistema (instalar de acordo com os regulamentos locais)
M Manómetro

⚠ Os circuitos de água quente sanitária devem ser complementados por vasos de expansão com capacidade adequada e válvulas de segurança apropriadas e devidamente dimensionadas. A descarga das válvulas de segurança e dos aparelhos deve ser ligada a um sistema apropriado de recolha e evacuação (consulte o Catálogo para os acessórios que podem ser combinados).

⚠ A escolha e a instalação dos componentes do sistema é confiada à perícia do instalador, que deverá operar de acordo com as regras de boas práticas técnicas e respeitando a Legislação em vigor.

⚠ Os sistemas que foram enchidos com líquido anticongelante obrigam a utilização de desconectores hidráulicos.

⚠ As águas de alimentação/reabastecimento específicas devem ser tratadas com sistemas de tratamento adequados. Como valores de referência podem ser considerados os indicados na tabela da página 21.

Combinação com várias caldeiras de condensação

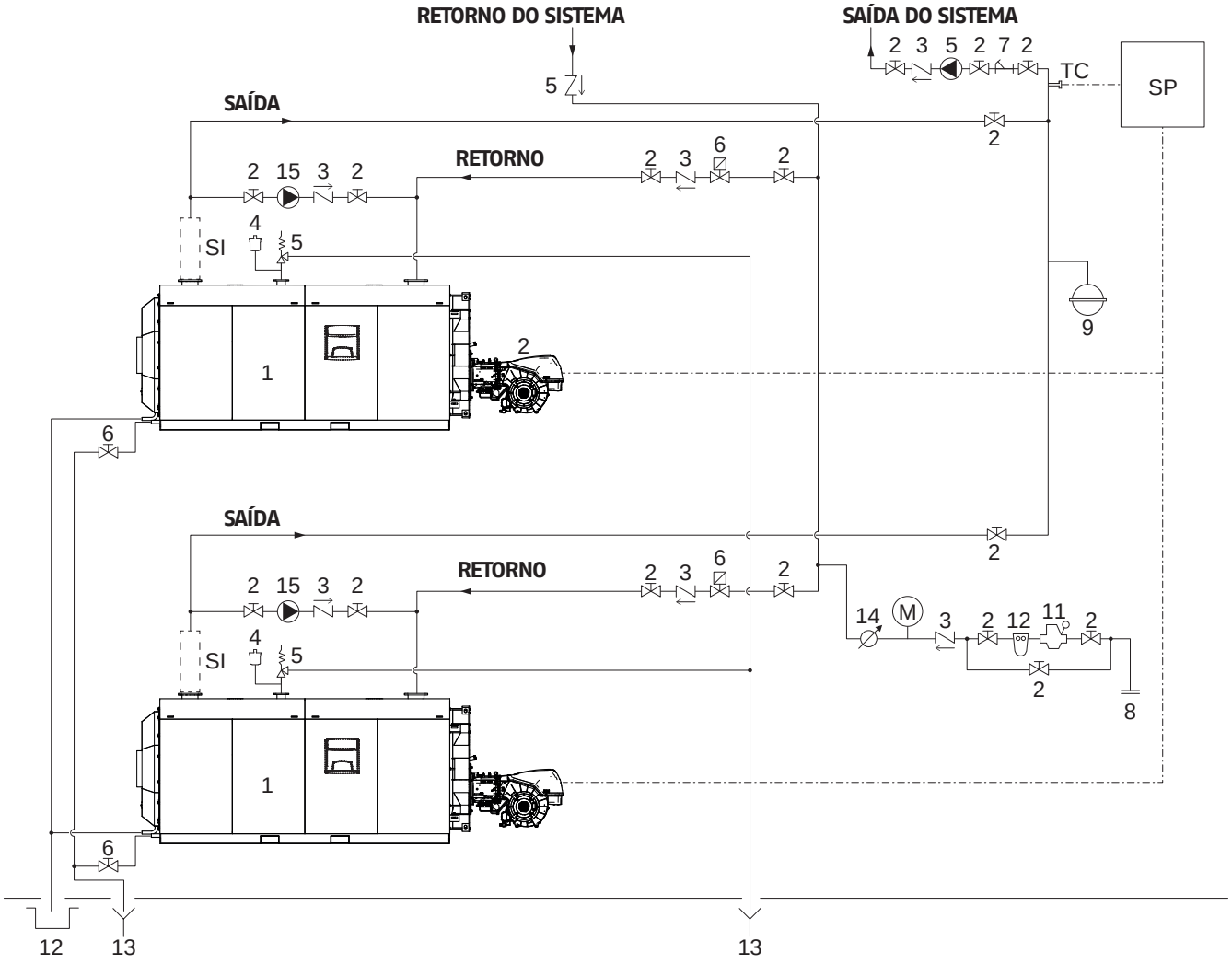

1 Caldeira **RIELLO RTS 2S**
2 Válvulas de seccionamento
3 Válvulas de não retorno
4 Válvula de purga automática
5 Válvula de segurança da caldeira
6 Torneira de descarga da caldeira
7 Filtro em Y
8 Enchimento do sistema
9 Vaso de expansão do sistema
10 Filtro amaciador
11 Redutor de pressão
12 Descarga de condensação
13 Descarga
14 Contador de água de alimentação/reabastecimento
15 Bomba anticondensação

M Manómetro
SP Painel de controlo em cascata
TC Controlo de temperatura
SI Kit de segurança do sistema (instalar de acordo com os regulamentos locais)

⚠ Os circuitos de água quente sanitária devem ser complementados por vasos de expansão com capacidade adequada e válvulas de segurança apropriadas e devidamente dimensionadas. A descarga das válvulas de segurança e dos aparelhos deve ser ligada a um sistema apropriado de recolha e evacuação (consulte o Catálogo para os acessórios que podem ser combinados).

⚠ A escolha e a instalação dos componentes do sistema é confiada à perícia do instalador, que deverá operar de acordo com as regras de boas práticas técnicas e respeitando a Legislação em vigor.

⚠ Os sistemas que foram enchidos com líquido anticongelante obrigam a utilização de desconectores hidráulicos.

⚠ As águas de alimentação/reabastecimento específicas devem ser tratadas com sistemas de tratamento adequados. Como valores de referência podem ser considerados os indicados na tabela da página 21.

3.7.2 Bomba anticondensação

Para evitar danos na caldeira durante os períodos de transição e antes de o sistema atingir o regime normal, é obrigatória a utilização de uma bomba anticondensação. A bomba deve garantir, durante os períodos de funcionamento do sistema, um caudal compreendido entre 20 e 30 % do caudal total, deve assegurar que a temperatura da água de retorno não seja inferior à temperatura mínima de retorno permitida (ver dados técnicos) e deve retardar o seu desligamento em, pelo menos, 3 minutos, no início de períodos prolongados de desligamento da caldeira (desligamento total durante a noite, fins de semana, etc.).

⚠ Para detectar a temperatura real de retorno do sistema com a finalidade de controlar a bomba anticondensação ou para gerenciar as funções de partida em sistemas de termorregulação, é necessário preparar uma cavidade porta-sonda para ser posicionado nos diâmetros 3÷5 do tubo de retorno antes (a montante) do ponto de engate hidráulico.

⚠ Quaisquer aparelhos termorreguladores, externos ao painel de controlo da caldeira, devem ser compatíveis com as ligações elétricas e a lógica funcional.

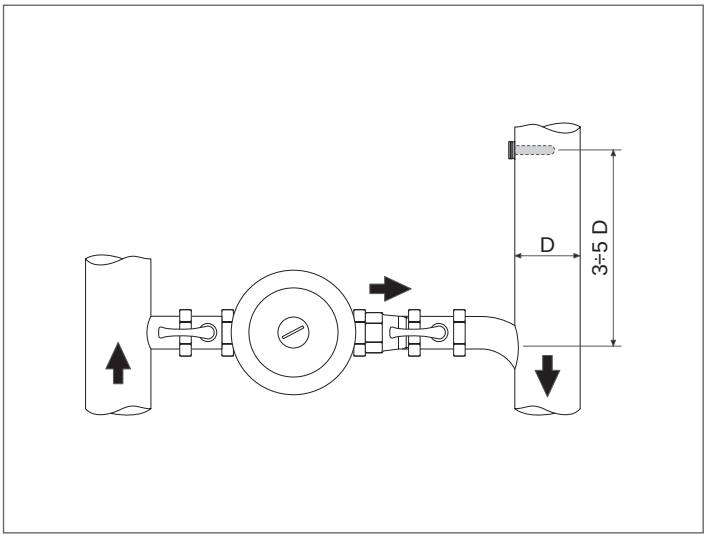

3.7.3 Alimentação do combustível

⚠ Se a caldeira for alimentada a gás, a instalação de alimentação do combustível (1) deve estar equipada com uma rampa de gás (2) realizada e dimensionada de acordo com a legislação em vigor no país de destino do aparelho. Efetue a instalação de modo a que esta não interfira com as operações de inspeção e manutenção do aparelho e com a abertura da porta.

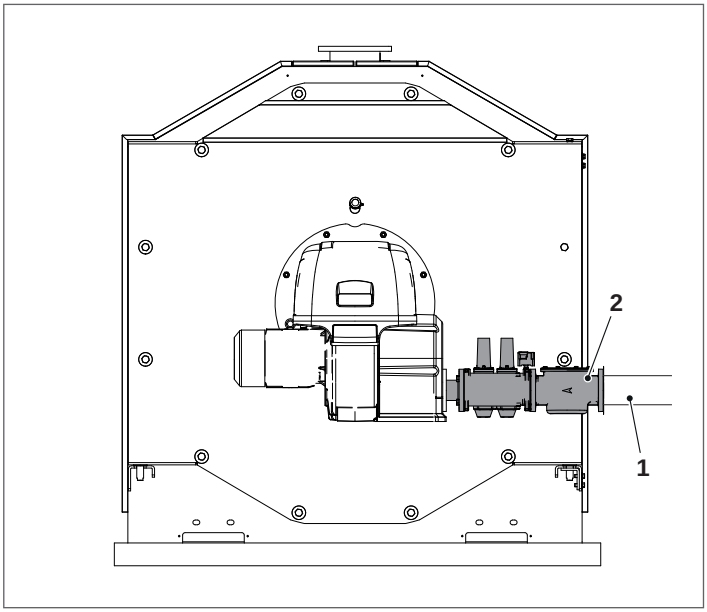

3.8 Descarga dos produtos de combustão

0 canal de fumos e a ligação ao canal de fumos devem ser efetuados em conformidade com as Normas e a Legislação em vigor, com canais rígidos, resistentes à condensação, adequados à temperatura dos produtos de combustão, ao esforço mecânico e à estanquicidade.
A conduta de fumo deve estar equipada com um módulo de recolha e de descarga de condensação e o canal de fumo deve ter uma inclinação, em direção à caldeira, de pelo menos 3°.

DIMENSÕES		CALDEIRA RTS 2S					
		2600	3200	3700	4500	5000	
Ø	Diâmetro da união de fumo	500	500	550	600	600	mm
H	Altura da saída de fumo	1000	1030	1030	1050	1050	mm

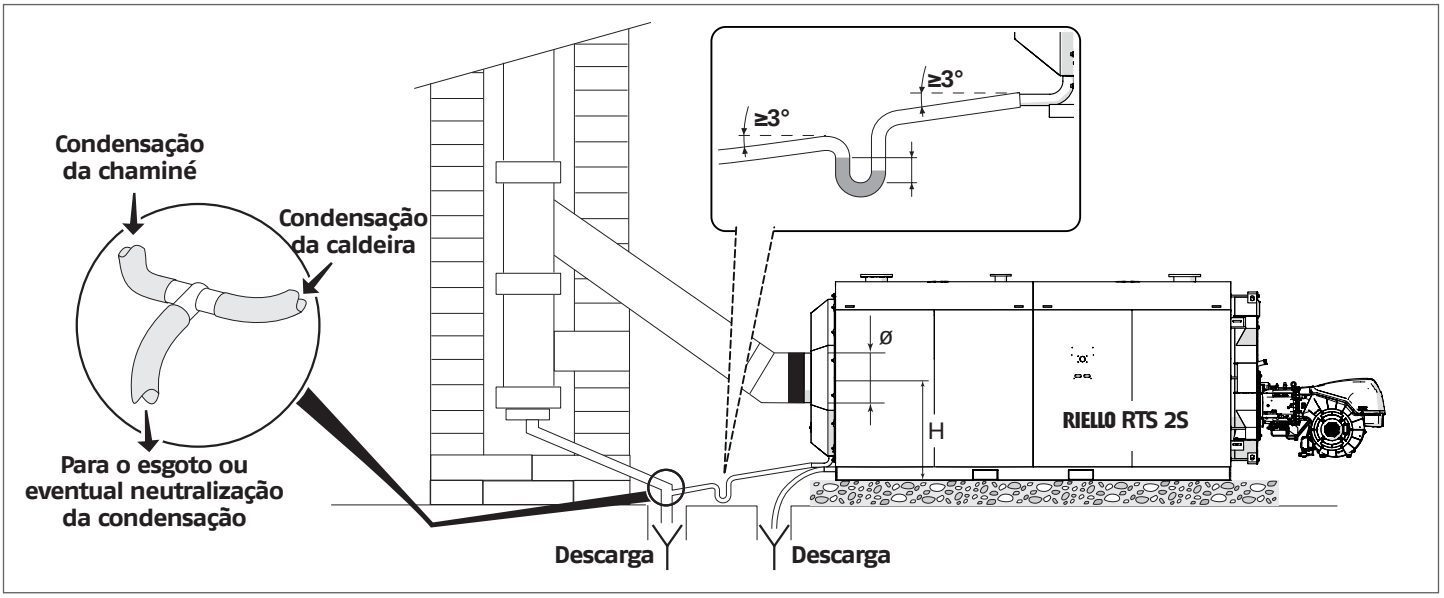

⚠ A conduta de evacuação de fumos deve assegurar o vácuo mínimo exigido pelas Normas Técnicas em vigor, considerando a pressão "zero" na ligação com o canal de fumos.

⚠ Condutas de fumo e canais de fumo inadequados ou de tamanho errado podem amplificar o ruído e influenciar negativamente os parâmetros de combustão

⚠ As vedações das juntas devem ser realizadas com materiais adequados (por ex., estuques, mástiques, produtos à base de silicone).

⚠ Os tubos de descarga não isolados são uma fonte de perigo em potencial.

⚠ Para cada caldeira utilizada, a conduta de descarga horizontal deve ser ligada à vertical através da utilização de uniões com 45°.

⚠ Quando na central térmica é instalada mais do que uma caldeira, recomenda-se a utilização de chaminés separadas para cada caldeira.

⚠ A ligação à rede de esgotos deve ser executada em conformidade com a legislação em vigor e eventuais regulamentos locais.

3.9 Dobradiças da porta

As caldeiras são equipadas de fábrica com uma porta com 3 pontos de dobradiça e a possibilidade de efetuar a abertura com rotação nas dobradiças do lado direito. Se for necessário abrir com rotação nas dobradiças do lado esquerdo, faça a modificação antes de efetuar qualquer controlo que exija a abertura da porta da caldeira. Para mudar o sentido de rotação da porta, agir como descrito abaixo.

⚠ Uma vez estabelecido o sentido de abertura e abrir a porta pela primeira vez, o grupo do pino B deverá ser removido.

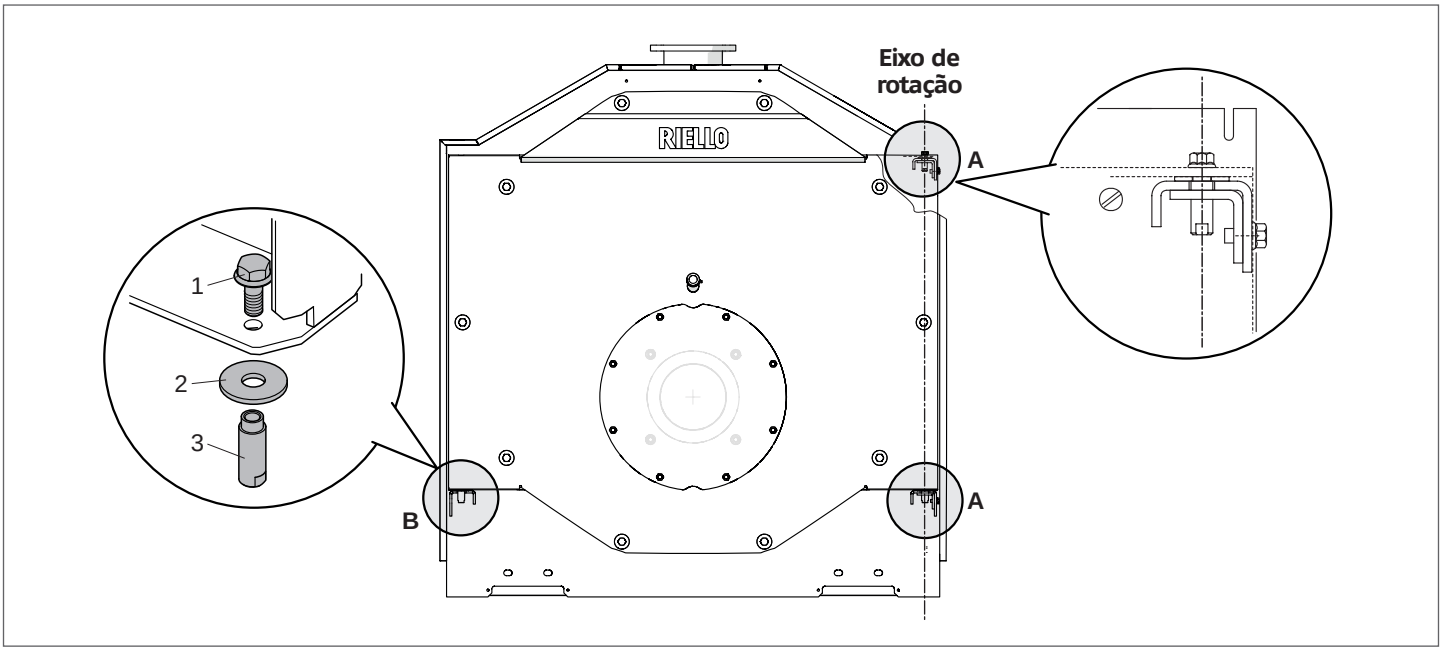

3.10 Variação da direção de abertura da porta

⚠ Operação a ser realizada antes da caldeira ser ligada pela primeira vez e sem nunca abrir a porta.

⚠ Se a porta não estiver corretamente montada nas dobradiças, só deve ser movimentada com equipamento adequado ao seu peso e utilizando proteções de segurança apropriadas.

	CALDEIRA RTS 2S					
	2600	3200	3700	4500	5000	
Peso da porta	767	847	847	975	975	kg

Se você optar por abrir a porta no lado direito para o esquerdo, com a rotação nas dobradiças no lado esquerdo, realize as operações descritas:

⚠ Verifique se os parafusos de bloqueio principais (1) estão totalmente fechados.

- Remova os parafusos de segurança (2) e o suporte de fixação da porta central (3);
- desaperte o parafuso inferior (4), remova a bucha (6) e a anilha (5);

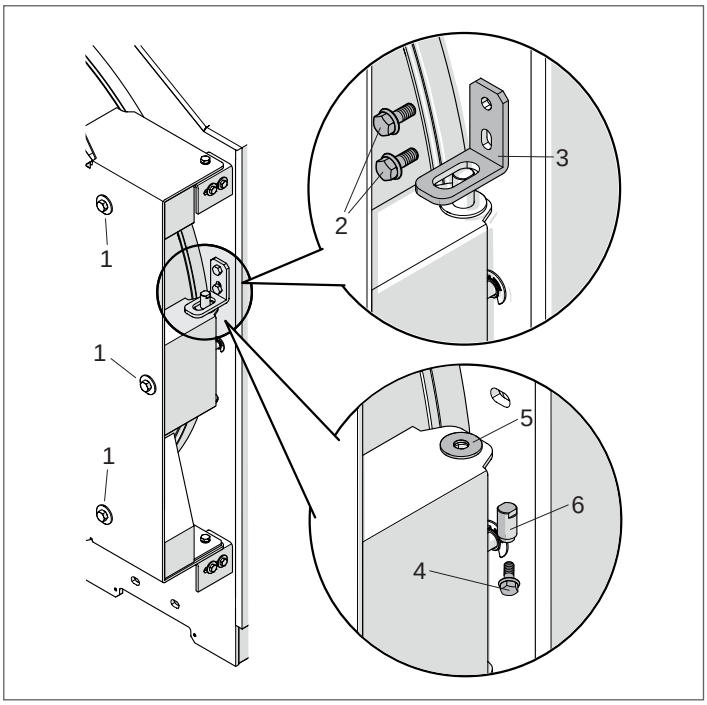

- Remova os parafusos de segurança superiores (6) e o suporte de fixação da porta (7);
- remova os parafusos de segurança inferiores (8) e o suporte de fixação da porta (9);

RTS 2600÷3700 2S

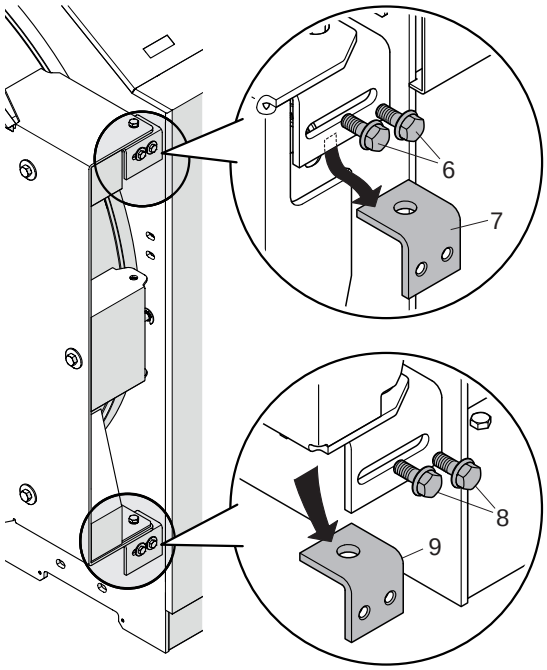

RTS 4500÷5000 2S

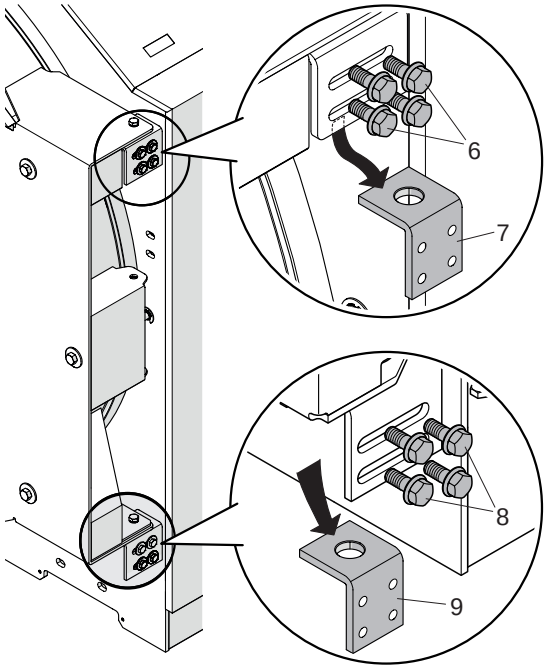

- Introduza na ranhura lateral superior a chave adequada e segure a bucha (12);
- desaperte o parafuso (10), remova a bucha (12) e a anilha (11);

RTS 2600÷3700 2S

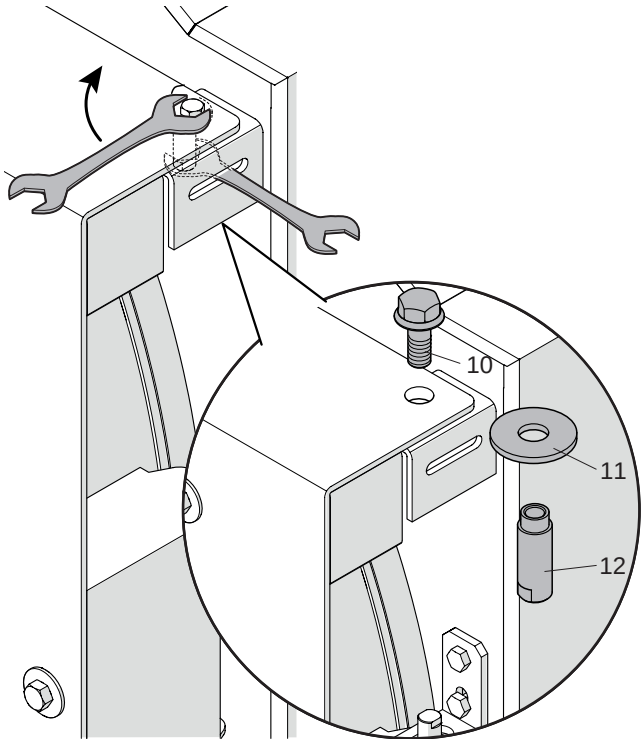

RTS 4500÷5000 2S

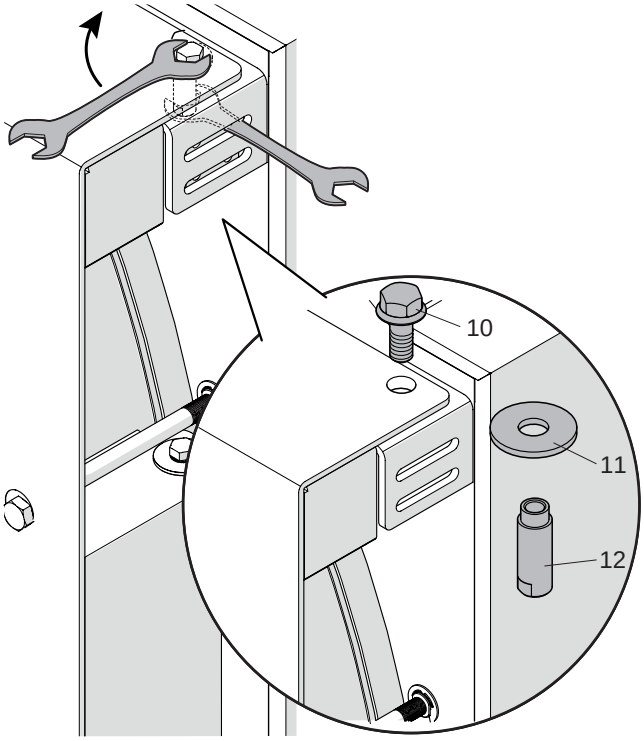

- Monte, do lado oposto ao da porta, a bucha (12) la vite (10) e a anilha (11) acabadas de remover.

RTS 2600÷3700 2S

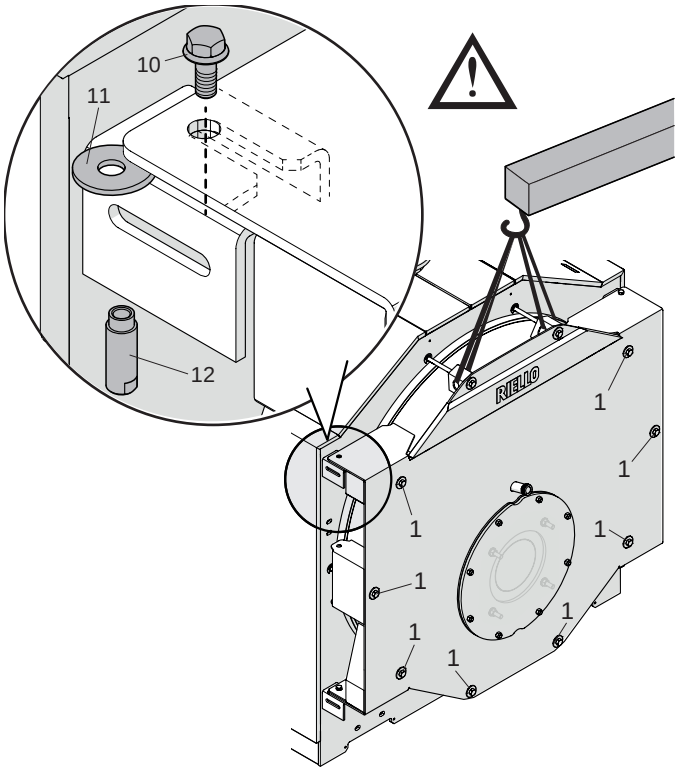

RTS 4500÷5000 2S

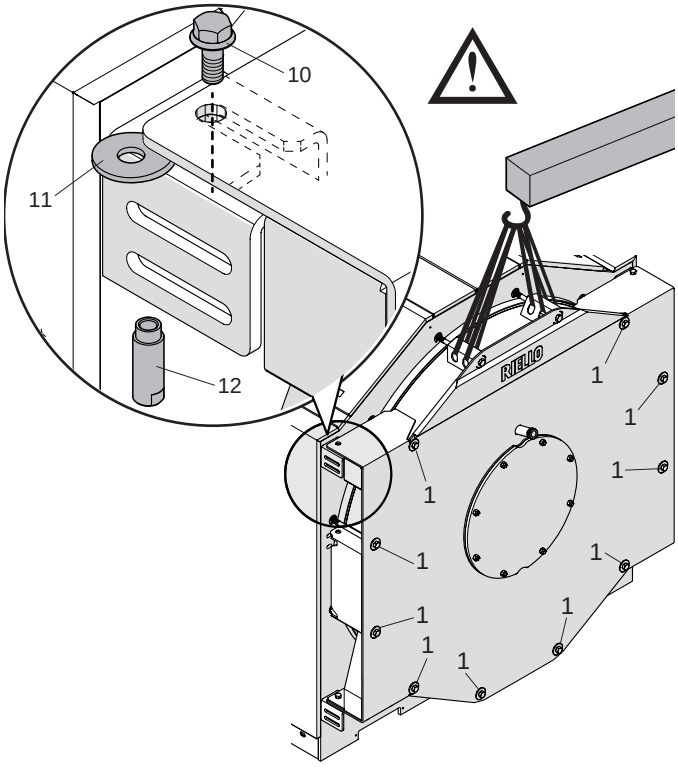

⚠ Se a introdução da anilha (11) ou o aperto do parafuso (10) na bucha (12) forem difíceis devido a um alinhamento insuficiente da porta, **fixe a um guincho de elevação com capacidade adequada** (consulte a tabela de pesos e dimensões), **afrouxe apenas ligeiramente** os parafusos de bloqueio (1) para permitir a elevação da porta e facilitar a introdução da anilha (11) ou alinhe o furo na porta com o encaixe da dobradiça. **Depois de introduzir o parafuso (10), volte a apertar totalmente os parafusos de bloqueio (1)**.

- Monte, do lado oposto, o parafuso inferior (4), a bucha (6) e a anilha (5) do suporte de fixação da porta central acabados de remover;
- monte o suporte de fixação da porta central (3) e os parafusos de segurança (2).

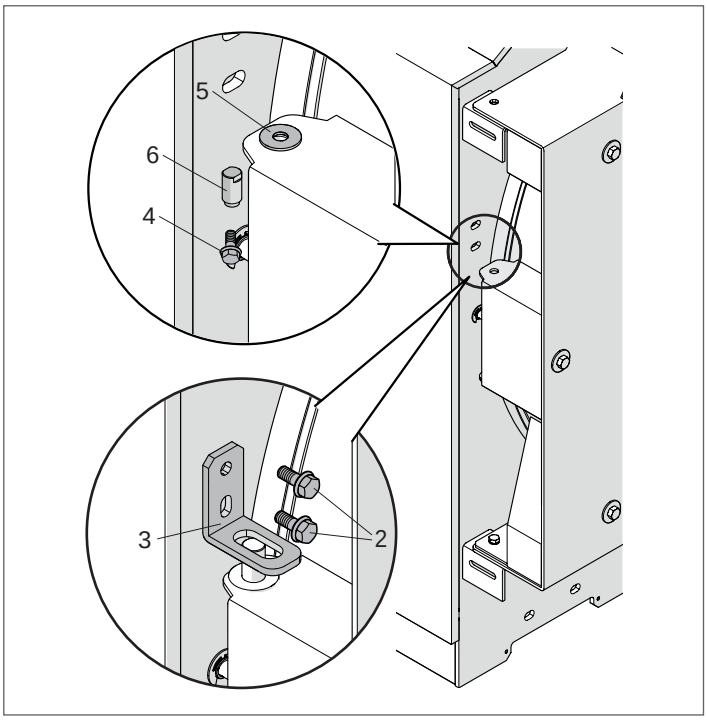

- Volte a montar o suporte de fixação da porta superior (7), anteriormente removido, no lado oposto à posição original, bloqueando-o com os parafusos de segurança (6);
- volte a montar o suporte de fixação da porta inferior (9), anteriormente removido, no lado oposto à posição original, bloqueando-o com os parafusos de segurança (8).

RTS 2600÷3700 2S

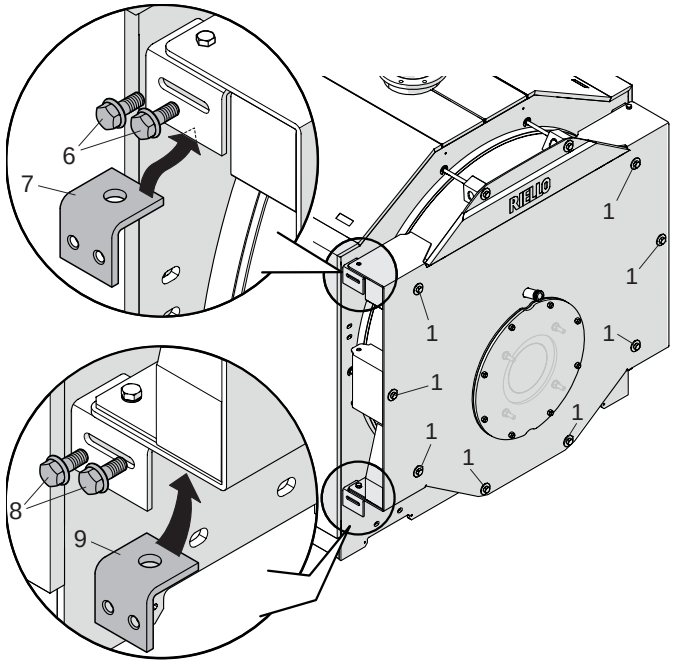

RTS 4500÷5000 2S

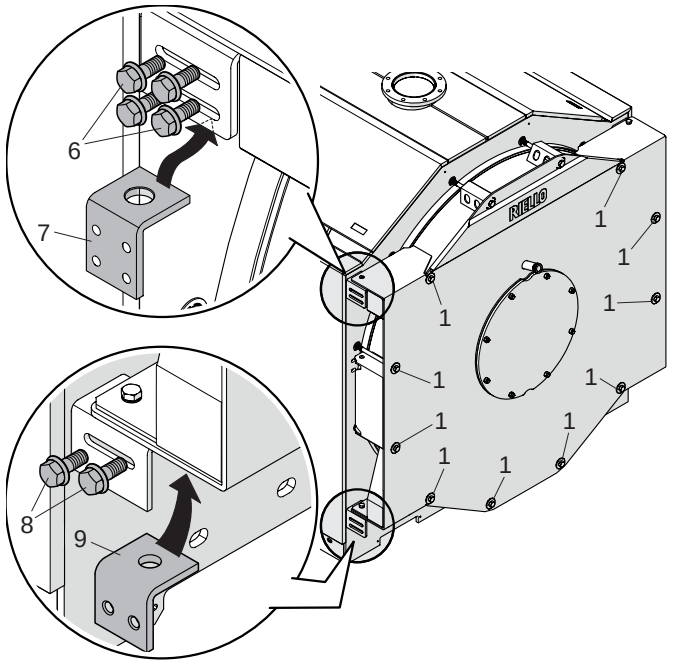

⚠ Antes de abrir a porta, certifique-se de que os parafusos de segurança (6) e (8) estão bem apertados.

- Desaperte completamente os parafusos de bloqueio (1), que se prendem automaticamente à estrutura, e abra a porta;
- desmonte o conjunto do pino "B" [parafuso (13), bucha (14), rosetta (15)] situado no lado oposto ao eixo de rotação. Após a abertura da porta da caldeira, este pino deve ser eliminado.

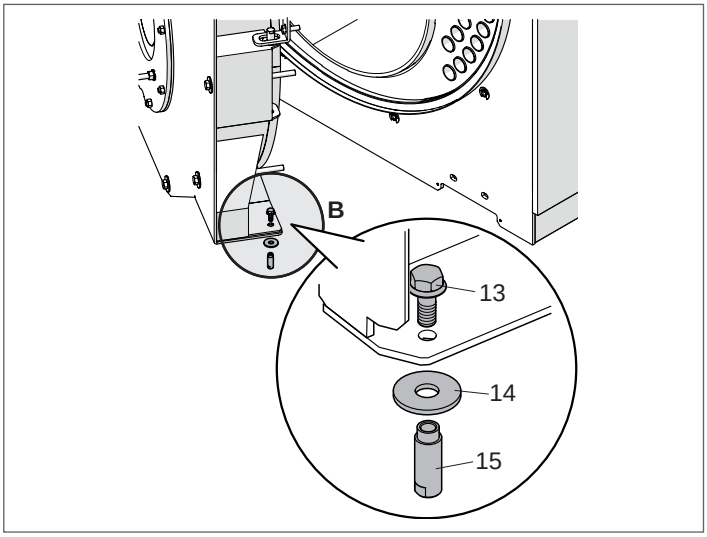

3.11 Ligação para aterramento

Para a ligação à terra do corpo da caldeira, está presente no centro da estrutura um ponto de ligação para ligar a uma instalação de ligação à terra eficaz.
Proceda assim:

- Remova a porca com anilha (1) apertada no ponto de ligação
- Ligue o olhal (2) do condutor de ligação à terra ao ponto de ligação (utilize um condutor com dimensões adequadas, de acordo com a legislação em vigor no país de instalação)
- Volte a apertar a porca com anilha (1) no ponto de ligação
- Ligue a outra extremidade do fio de ligação à terra ao coletor de ligação à terra presente no sistema.

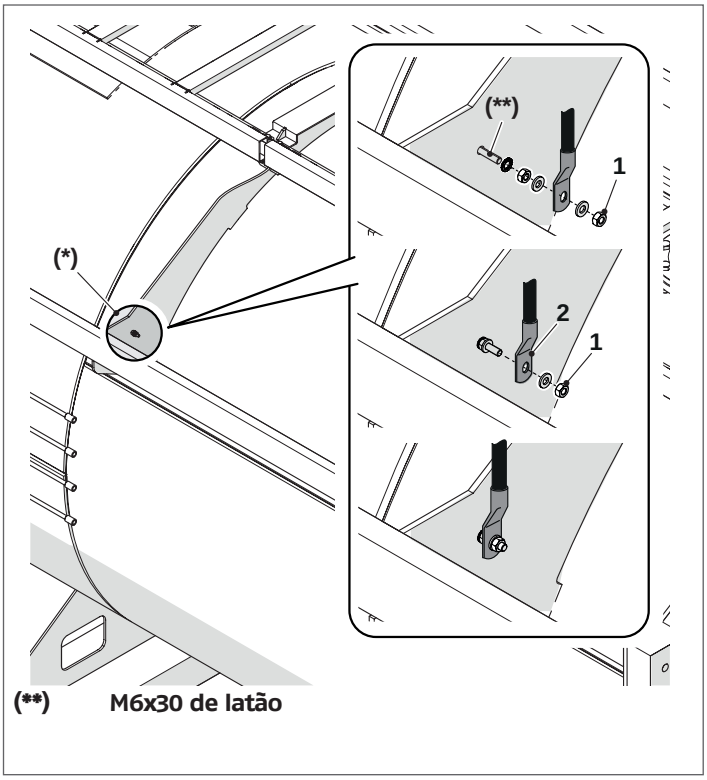

(**) **M6x30 de latão**

⚠ No lado esquerdo existe outro furo (*) onde é possível efetuar a ligação à terra. Caso se opte por utilizar o furo do lado esquerdo para a ligação à terra, é necessário remover as peças presentes no furo do lado direito e aplicá-las do lado esquerdo.

3.12 Instalação de painéis

Para a montagem dos painéis, proceda como indicado a seguir:

- Abra as ranhuras pré-cortadas existentes no painel lateral 3 ou 4 (consoante o lado em que se pretende instalar o painel de controlo), os bucins "ovais" do painel de controlo.
- Perfure a membrana dos bucins do painel de controlo e prepare os cabos para as ligações elétricas e introduza as lâmpadas/sensores nas caixas de visita para sensores.
- Fixe o painel de controlo (A) aos painéis utilizando os parafusos fornecidos.

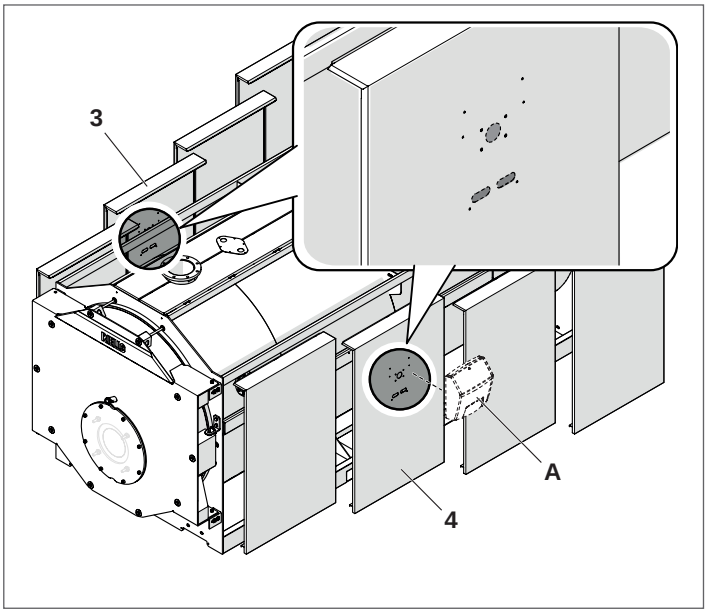

- Prenda os painéis laterais (1, 2, 3, 4, 5, 6, 7, 8) nas longarinas superiores da caldeira.

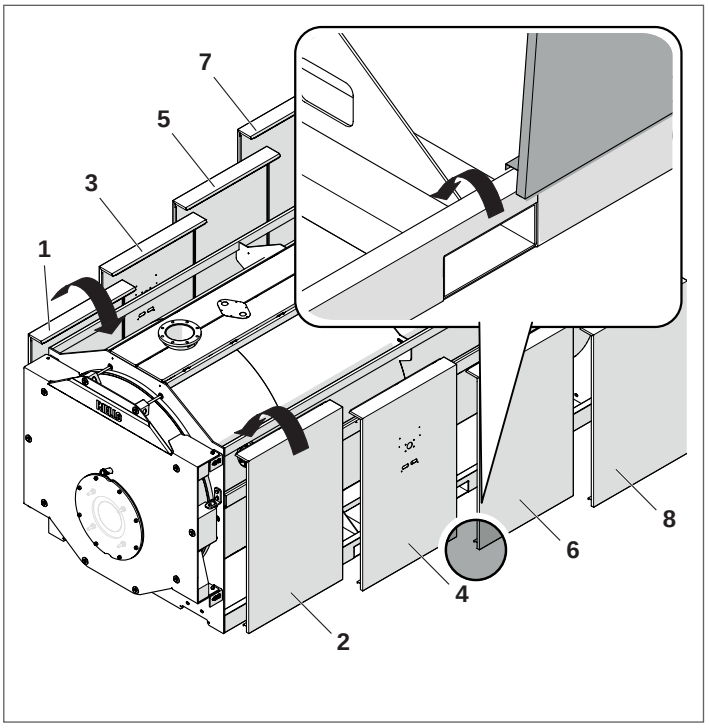

- Monte os painéis superiores (9, 10, 11, 12).

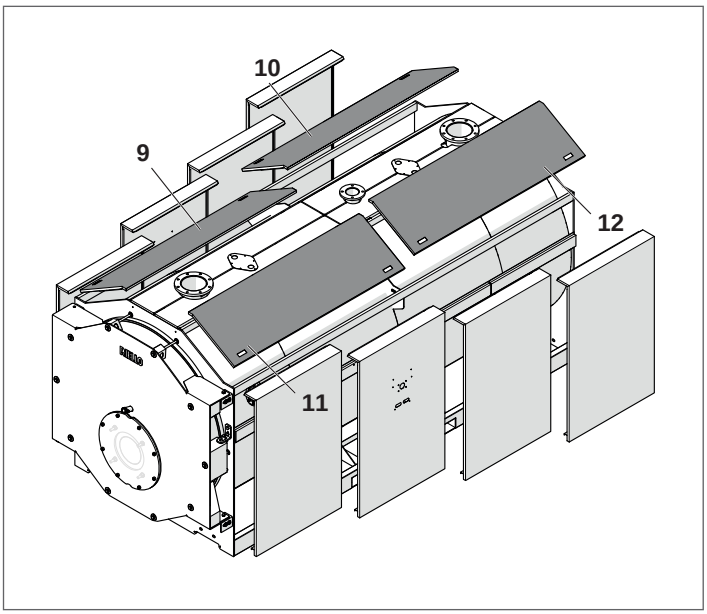

- Prenda o perfil frontal (13) à porta.

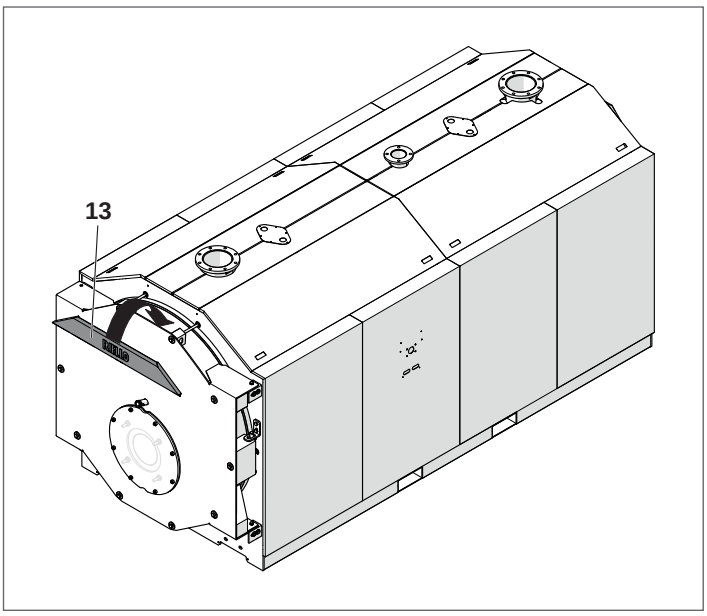

- Em seguida, a caldeira com o perfil dianteiro engatado.

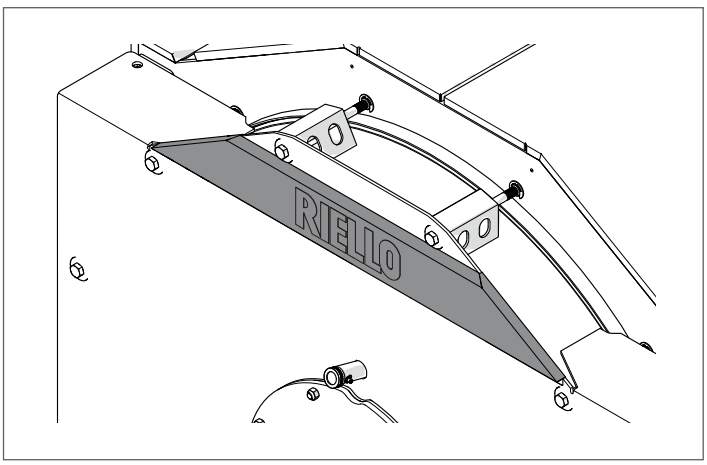

3.12.1 Aplicação da etiqueta da placa técnica

Quando a montagem dos painéis estiver concluída, aplique as seguintes etiquetas:

1 **Placa de dados técnicos**: contêm os dados técnicos e de desempenho do aparelho.

Está dentro do envelope de documentos e, uma vez terminada a instalação, DEVE SER OBRIGATORIAMENTE APLICADA pelo instalador do aparelho no local indicado na figura e de forma visível.
Em caso de extravio, solicite um duplicado ao Serviço Técnico de Assistência **RIELLO**.

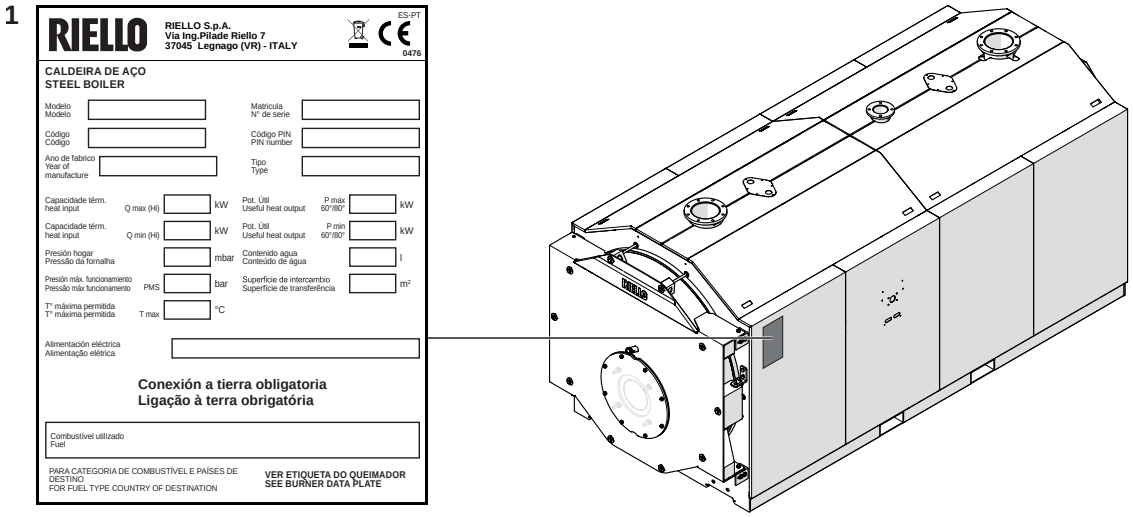

4 SERVIÇO TÉCNICO DE ASSISTÊNCIA

4.1 Preparação para a primeira colocação em serviço

Antes de efetuar o acendimento e o teste funcional das caldeiras **RTS 2S RIELLO** verifique se:

- o papelão (1) de proteção da fibra cerâmica foi removido;

RTS 2600÷3700 2S

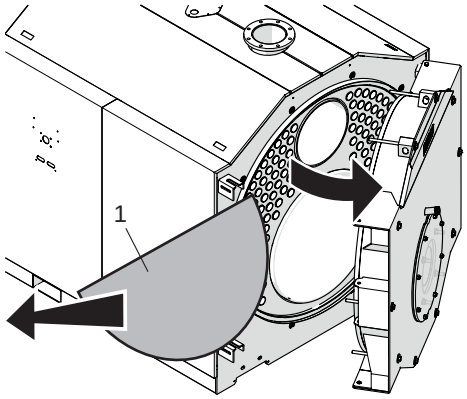

RTS 4500÷5000 2S

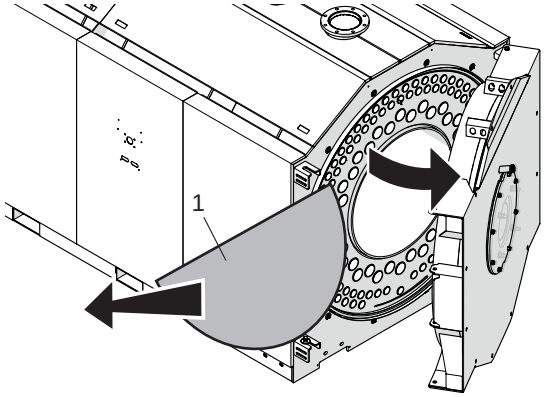

- os geradores de turbulência (2) estão corretamente posicionados (posição vertical) dentro dos tubos de troca e os ganchos de batente (3) estão apoiados na parede (4) do trocador;

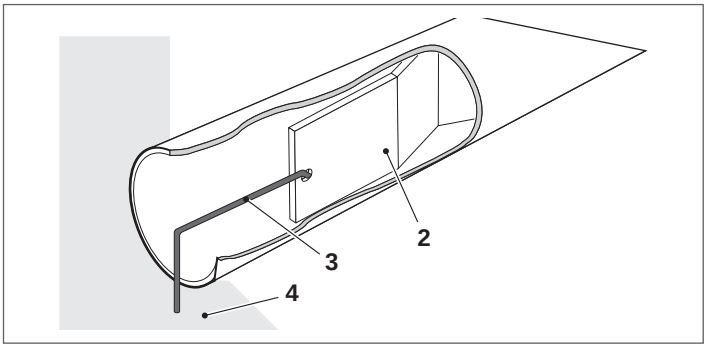

- As torneiras do circuito hidráulico e as do combustível estão abertas

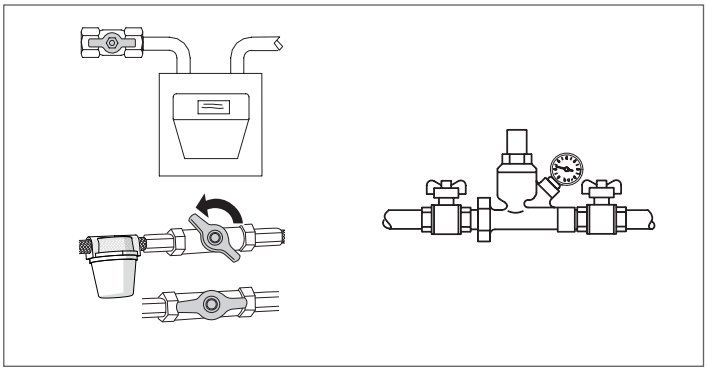

- 0 vaso de expansão está adequadamente carregado

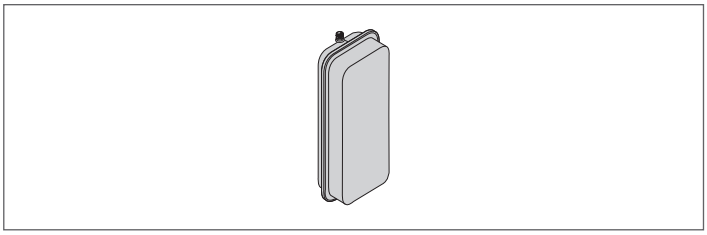

- A pressão, a frio, do circuito hidráulico é **superior a 1 bar** e inferior ao limite máximo previsto para a caldeira
- 0s circuitos hidráulicos são desaerados

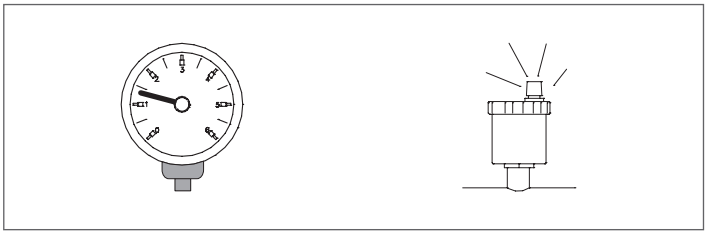

- Foram efetuadas as ligações elétricas à rede de alimentação e aos componentes (queimador, bomba, painel de controlo, termóstatos, etc.).

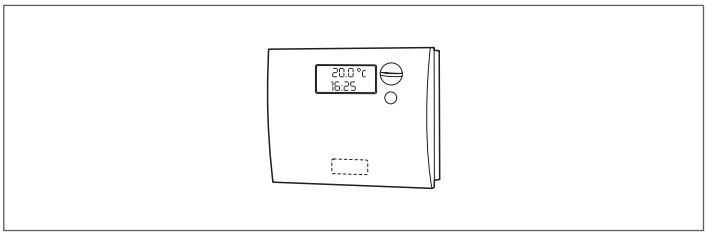

⚠ A ligação de fase – neutro deve ser estritamente observada.

⚠ A ligação à terra é obrigatória.

4.2 Primeira colocação em serviço

Após ter realizado as operações de preparação para o primeiro funcionamento, para iniciar a caldeira é necessário:

- Coloque o interruptor geral da instalação na posição "On";
- Se a instalação estiver equipada com termorregulação ou cronotermóstato(s), verifique se está/estão no estado "ativo";

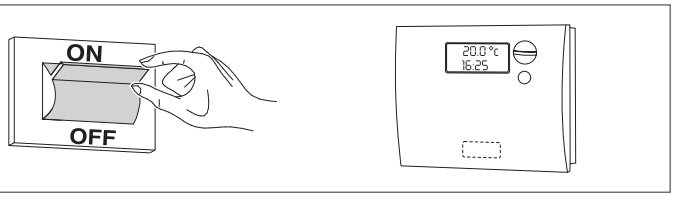

- Coloque o interrutor principal do painel de controlo em "ligado" e verifique se a sinalização verde se acende;

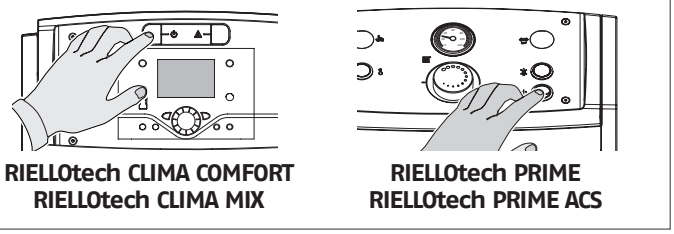

RIELLOtech CLIMA COMFORT
RIELLOtech CLIMA MIX

RIELLOtech PRIME
RIELLOtech PRIME ACS

- efetuar os ajustes apropriados conforme descrito no manual de instruções específico do painel de controlo selecionado;

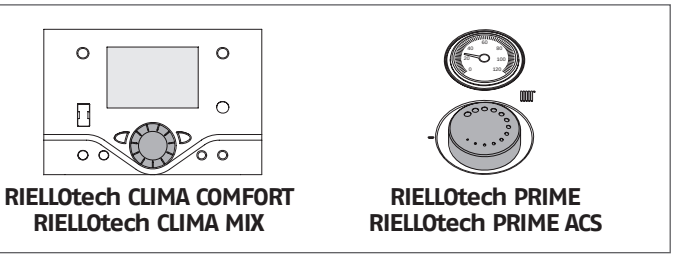

RIELLOtech CLIMA COMFORT
RIELLOtech CLIMA MIX

RIELLOtech PRIME
RIELLOtech PRIME ACS

- ajustar o(s) cronotermostato(s) ambiente(s) ou o controlo de temperatura para a temperatura desejada (~20° C).

A caldeira realizará a fase de ativação e permanecerá em funcionamento até que as temperaturas reguladas tenham sido atingidas.

Os acionamentos e as paragens subsequentes serão efetuados automaticamente de acordo com a temperatura desejada, sem necessidade de intervenção posterior.

Caso sejam verificadas anomalias na ativação ou no funcionamento, a caldeira realizará uma "PARAGEM DE BLOQUEIO" sinalizada pelo "botão/lâmpada" vermelho localizado no queimador e pelo sinal do painel de controlo.

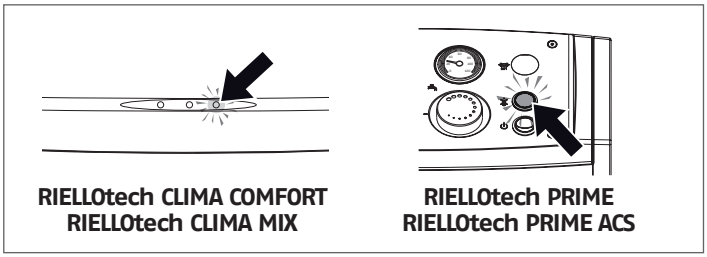

RIELLOtech CLIMA COMFORT
RIELLOtech CLIMA MIX

RIELLOtech PRIME
RIELLOtech PRIME ACS

⚠ A seguir a uma "PARAGEM DE SEGURANÇA", aguarde cerca de 30 segundos, antes de repor as condições de arranque.

Para restaurar as condições de acionamento, pressione o "botão/lâmpada" do queimador e aguarde que a chama se acenda. Em caso de falha, esta operação pode ser repetida 2-3 vezes no máximo. Depois disso, verifique:

- conforme previsto no folheto de instruções do queimador;
- o capítulo "preparação para o primeiro acionamento";
- as ligações elétricas previstas no esquema fornecido com o painel de controlo.

Se a falha persistir, verifique a possível intervenção do termostato de segurança.

⚠ Em caso de intervenção, o termostato de segurança provoca a paragem da caldeira, com possível sinalização no painel de controlo (se presente).

Para repor as condições de arranque:

- aguarde que a temperatura da caldeira desça abaixo de 80°C;
- tire a tampa do termóstato de segurança;
- pressione o botão de reposição manual;
- aguarde a realização de toda a fase de arranque, até à ignição da chama.

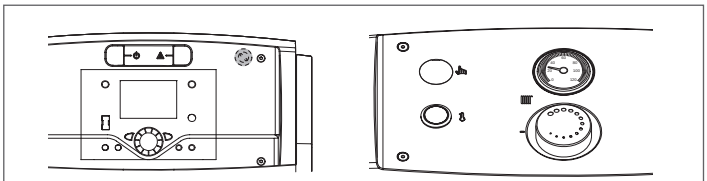

RIELLOtech CLIMA COMFORT
RIELLOtech CLIMA MIX

RIELLOtech PRIME
RIELLOtech PRIME ACS

4.3 Verificações a fazer durante e após a primeira colocação em serviço

Após o acionamento, deve ser verificado se o aparelho é parado e acionado novamente:

- Alterando a calibração do termóstato da caldeira se a regulação da temperatura estiver no modo manual

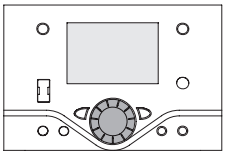

RIELLOtech CLIMA COMFORT
RIELLOtech CLIMA MIX

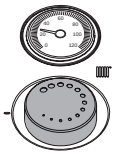

RIELLOtech PRIME
RIELLOtech PRIME ACS

- Ajustando o interrutor principal do painel de controlo
- Ajustando o termóstato ambiente, o programador horário ou a termorregulação.

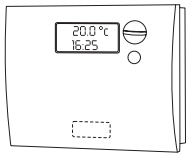

Efetue o controlo do aperto da junta da porta. Se houver uma fuga de produtos de combustão, é necessário ajustar a porta como descrito na pág. 41.

Verifique a rotação livre e correta dos circuladores.

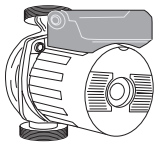

Verifique a paragem total da caldeira atuando no interruptor principal do sistema.

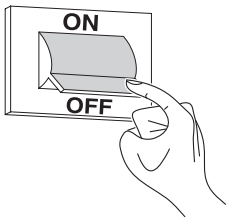

Se todas as condições forem cumpridas, reinicie o aparelho, efetue uma verificação da combustão (análise de fumos), do fluxo de combustível e da estanqueidade da junta da porta.

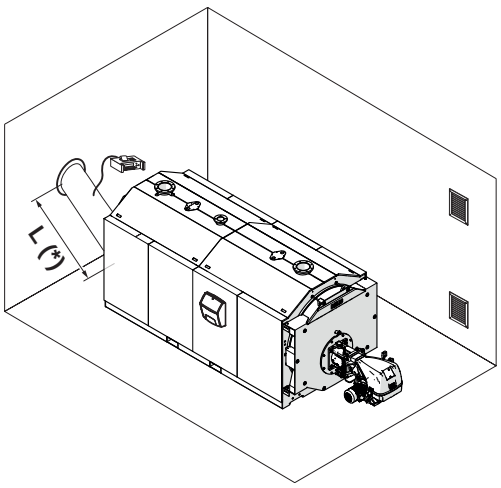

(*) O furo de amostragem para a análise de fumos deve ser realizado na seção reta da conduta de descarga, suficientemente distante de curvas ou de cotovelos. Para as dimensões do furo e para conhecer a sua posição correta L na conduta de descarga (distância mínima ou máxima a respeitar pela saída do aparelho), consultar a normativa em vigor.

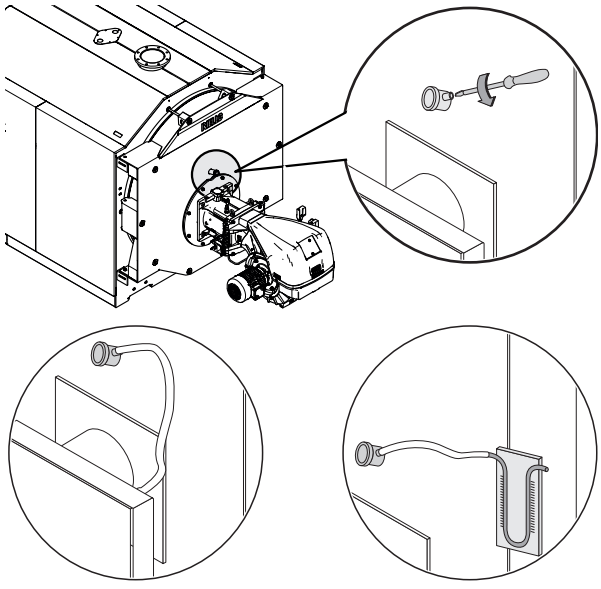

Arrefecimento do visor da chama

Tomada de pressão

⚠ O visor da chama está equipado com uma manga de reforço. Se for utilizado como tomada de pressão, a presença do parafuso garante o fechamento completo em funcionamento normal. Se a manga de reforço for usada para arrefecer o visor de chama, será necessário remover o parafuso assegurando um fluxo de ar adequado.

4.4 Manutenção

A manutenção periódica constitui uma obrigação nos países em que a lei o estabelece e é essencial para a segurança, rendimento e duração do aparelho. Permite diminuir os consumos, as emissões poluentes e mantém o produto fiável ao longo do tempo.
Lembramos que a manutenção pode ser realizada pela Serviço Técnico de Assistência **RIELLO** ou por pessoal profissionalmente qualificado.
Antes de iniciar a manutenção, é recomendado realizar a análise da combustão que fornece informações úteis sobre as intervenções a serem efetuadas.

- Remova a alimentação elétrica posicionando o interruptor geral do sistema em "desligado"
- Feche as válvulas de corte do combustível.

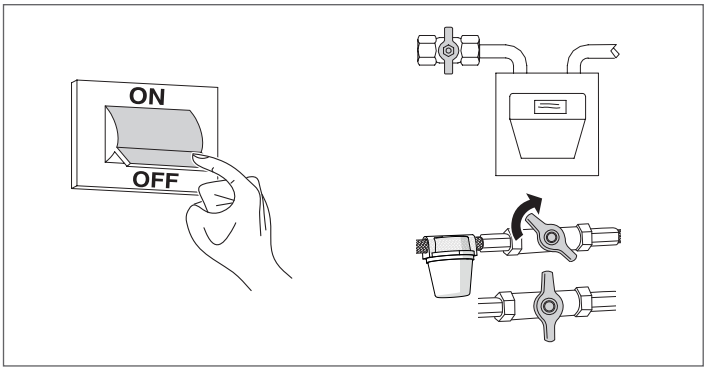

4.4.1 Inspeção da caldeira do lado da água

A realização da inspeção é importante para verificar o estado de conservação das superfícies de permuta de calor e a presença de lamas ou calcário.
Para facilitar a inspeção, manutenção e limpeza das partes internas e reduzir o tempo de intervenção, a porta frontal e a caixa de fumos podem ser totalmente abertas.

⚠ Todas as operações indicadas DEVEM ser efetuadas com:

- Aparelho frio;
- Aparelho NÃO alimentado eletricamente;
- Equipamento de Proteção Individual adequado;
- Fecho das válvulas de corte de água e combustível.

Para a inspeção na zona interna da caldeira, esvazie a água abaixo do nível de inspeção da flange antes de aceder à abertura.

As aberturas de inspeção são as seguintes:

RTS 2600÷3700 2S

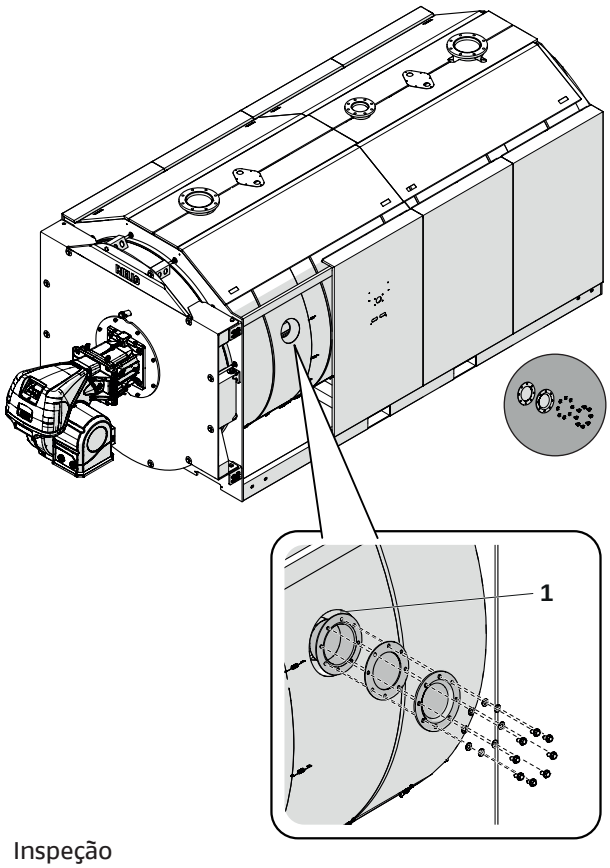

1 Inspeção

RTS 4500÷5000 2S

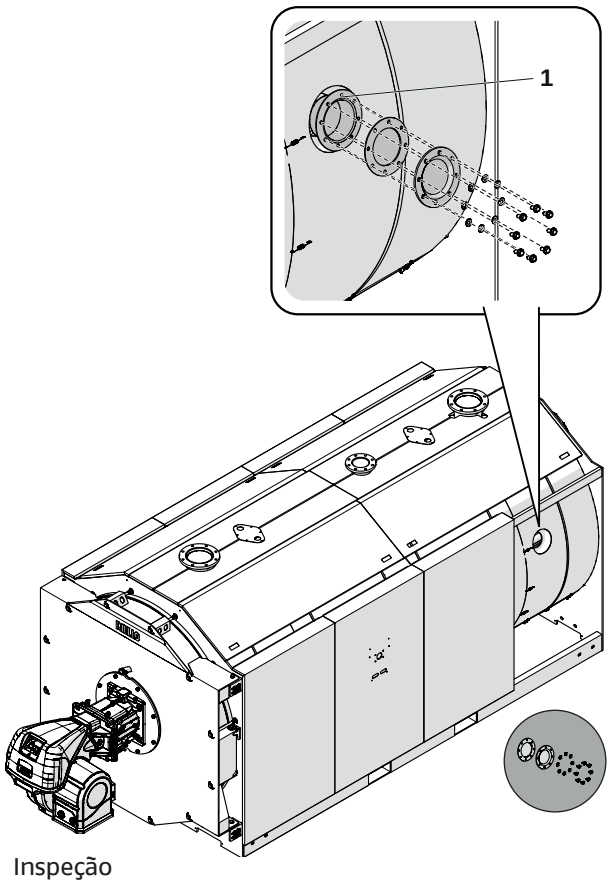

1 Inspeção

Verifique o estado de desgaste das juntas e, se necessário, realize a substituição.
Complete as operações de manutenção, remonte os componentes pela ordem inversa à acima descrita.
Encha lentamente a caldeira até um valor mínimo de pressão de 1 bar.

⚠ Antes de iniciar o enchimento, verifique se a válvula de descarga da caldeira está fechada.

Terminados os trabalhos de limpeza, montar de novo todos os componentes, procedendo na ordem de sucessão inversa das operações descritas.

4.4.2 Abertura porta

- Verifique se os parafusos de bloqueio da porta superiores (1), inferiores (2) e os parafusos dos pinos (3) estão apertados corretamente.
- Verifique se o suporte (4) e o pino de segurança central (5) estão presentes e corretamente apertados.

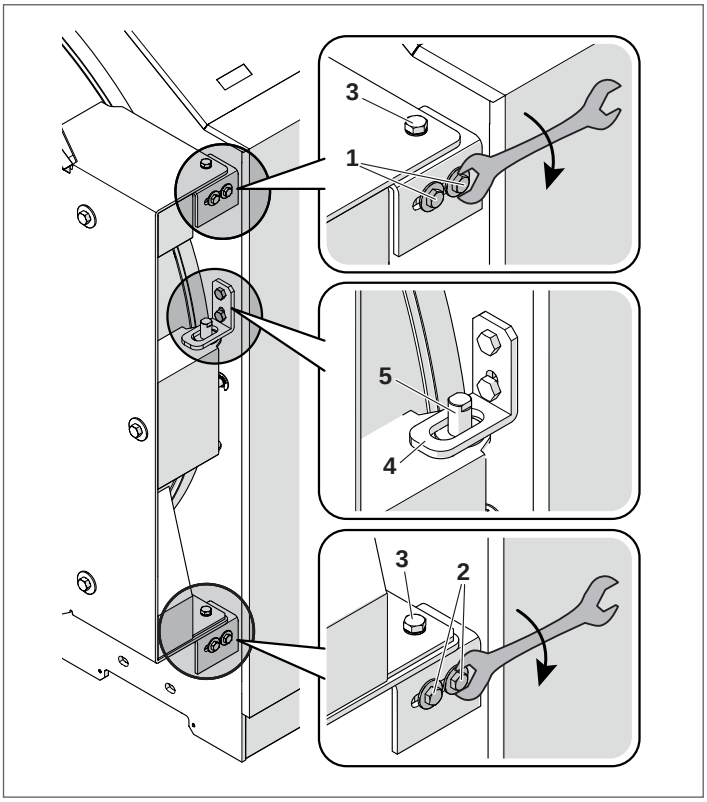

- Desaparafuse completamente os parafusos de fixação principais (4), que se prendem automaticamente à estrutura, e abra porta.

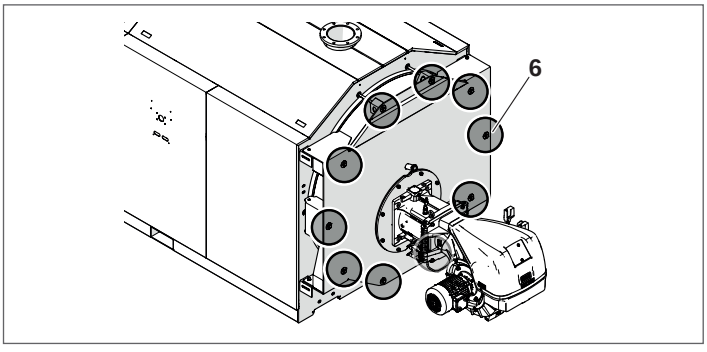

⚠ Cada vez que a porta é aberta, as dobradiças devem ser ajustadas para garantir uma vedação perfeita.

4.4.3 Regulagem porta

⚠ Cada operação de manutenção requer uma verificação da regulação da porta.

Para evitar a fuga perigosa de gases de combustão (fornalha em pressão), a porta deve estar constante e uniformemente apoiada sobre os vedações duplas. Siga as instruções de ajuste:

Regulação da porta para vedação

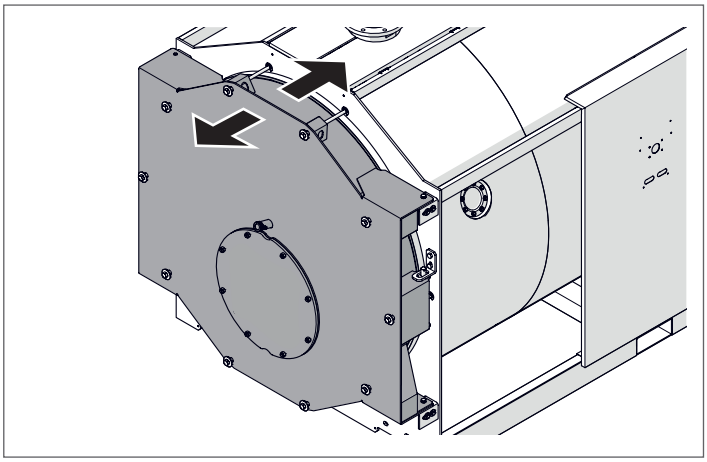

- Verifique se a porta está uniformemente apoiada às juntas duplas.
- Desaperte os parafusos (1) da dobradiça superior e os parafusos (2) da dobradiça inferior;

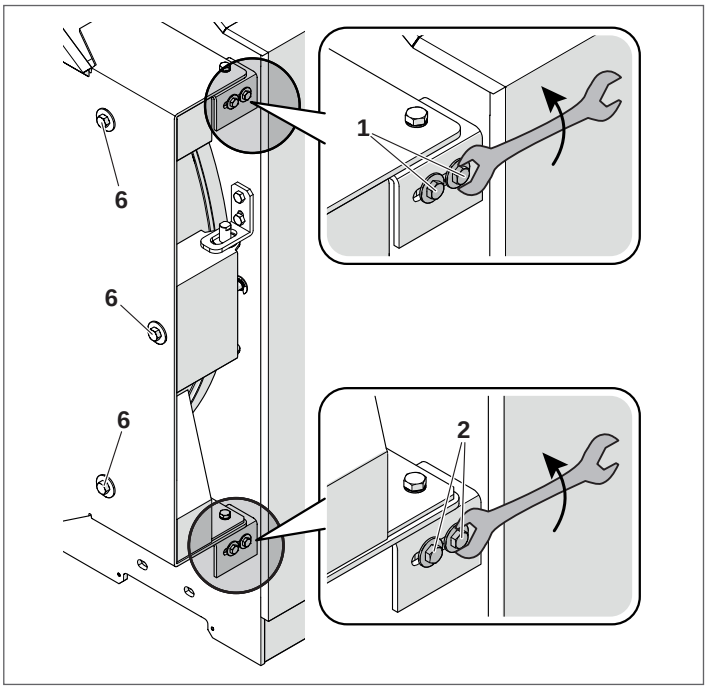

- Aperte completamente os parafusos de fixação (6) da porta, utilizando uma chave/ferramenta de 27 mm.

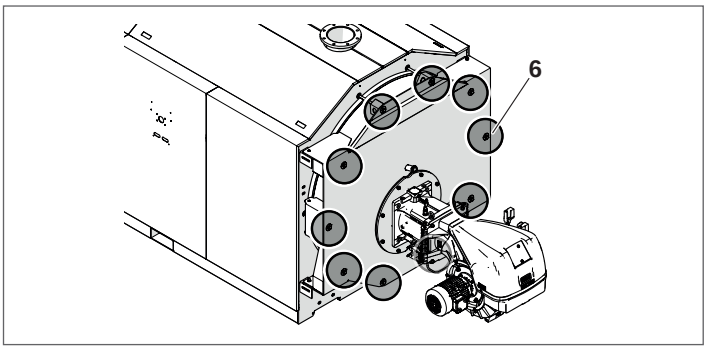

- Concluída a operação, aperte completamente os parafusos (1) da dobradiça superior e os parafusos (2) da dobradiça inferior.

⚠ Verifique a vedação da junta da porta. Se for detetada uma fuga dos produtos da combustão, é necessário apertar mais os parafusos de fixação da porta.

4.5 Limpeza da caldeira

⚠ **PERIGO:** Perigo de morte por choque elétrico!
- Antes de abrir uma unidade: desligue a alimentação elétrica e bloqueie-a para impedir a reativação acidental.

⚠ **ATENÇÃO:** Danos no sistema!
- Não utilize detergentes abrasivos ou detergentes em pó.

⚠ **AVISO**: A câmara de combustão e as condutas de fumo devem ser limpas periodicamente - pelo menos uma vez por ano - por um técnico qualificado.

A limpeza da caldeira e remoção de depósitos de carbono das superfícies de troca é uma operação a ser realizada **pelo menos uma vez por ano**. É uma condição essencial para a duração da caldeira e para a manutenção do desempenho termotécnico (economia de consumo).

Para efetuar:
- abra a porta dianteira (1) e extraia os geradores de turbulência (2);

⚠ Em caso de substituição de um ou mais geradores de turbulência, verifique suas características com os dados indicados na tabela abaixo.

- Limpe as superfícies internas da câmara de combustão e o caminho dos fumos usando um limpador de canos (3) ou outras ferramentas adequadas;
- remova os depósitos acumulados na caixa de fumos através da abertura livre da porta de inspeção (4).

RTS 2600÷3700 2S

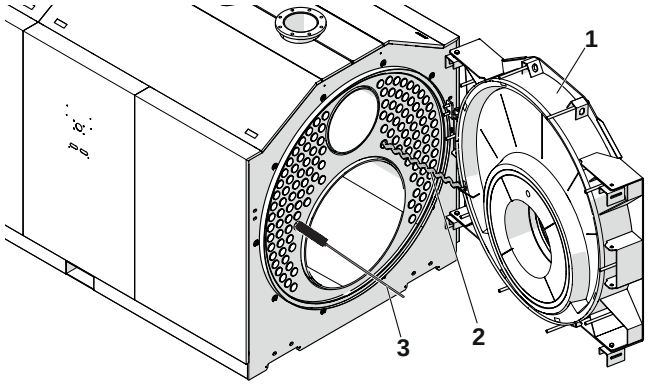

RTS 4500÷5000 2S

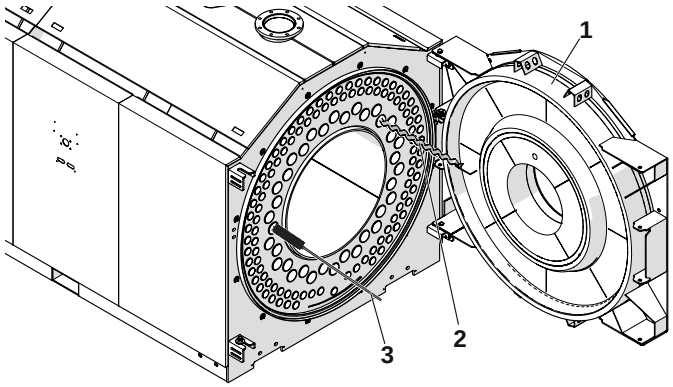

Em caso de ações mais enérgicas, remova o fechamento da caixa de fumos (5) substituindo a junta antes da remontagem.
Verifique periodicamente se a descarga de condensado (6) não está obstruída.
Terminados os trabalhos de limpeza, montar de novo todos os componentes, procedendo na ordem de sucessão inversa das operações descritas.

RTS 2600÷3700 2S

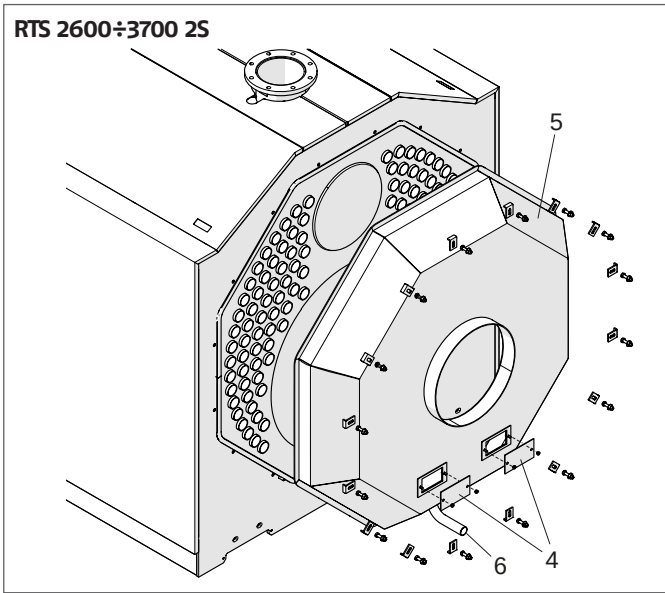

RTS 4500÷5000 2S

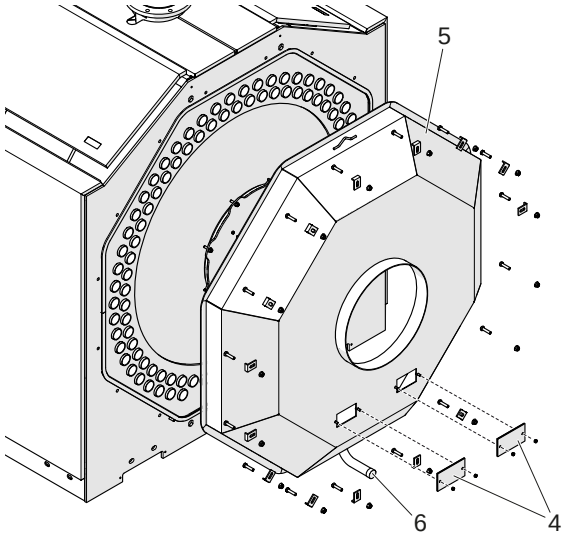

	CALDEIRA RTS 2S				
	2600	**3200**	**3700**	**4500**	**5000**
N° de geradores de turbulência	108	116	124	93	101

⚠ 0 uso de queimadores de óleo combustível com um índice de fumo superior a 3 envolve a cada 300 horas de operação:
- a limpeza das superfícies de troca da caldeira;
- a verificação do estado dos geradores de turbulência e sua limpeza (substitua se estiverem gastos).

- Nos modelos 4500÷5000 também é necessário remover as porcas (7) e do fecho da tampa de acesso (8) para completar a limpeza da passagem de fumos.
- Substitua, após cada abertura, a junta (9) do fecho da tampa de acesso (8).
- No fim da limpeza, aperte as porcas (8) até à vedação (30 Nm) de forma gradual.

RTS 4500÷5000 2S

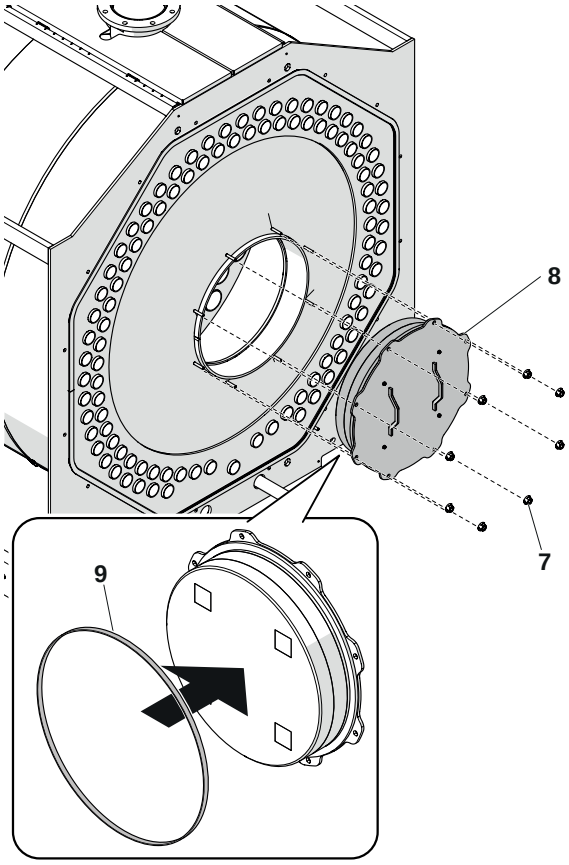

4.6 Limpeza exterior

A limpeza dos painéis externos da caldeira e do painel de controlo deve ser efetuada com panos humedecidos com água e sabão.
No caso de manchas nos painéis, molhe o pano numa solução de água e álcool desnaturado a 50% ou use produtos específicos.
Terminada a limpeza, secar com cuidado.

⛔ Não use produtos abrasivos, gasolina ou trielina.

4.7 Eventuais anomalias e soluções

ANOMALIA	CAUSA	SOLUÇÃO
0 gerador suja-se com muita facilidade	0 queimador está mal regulado	– Verifique a regulação do queimador (análise de fumos)
	0 tubo de evacuação de fumo está colmatado	– Limpar o caminho dos fumos e a conduta de evacuação de fumos
	0 percurso de ar do queimador está sujo	– Limpe a espiral de ar do queimador
0 gerador não atinge a temperatura devida	Corpo do gerador sujo	– Limpar o caminho dos fumos
	Combinação incorreta de gerador/ queimador	– Comparar os dados do queimador com a tabela
	Potência do queimador insuficiente	– Verificar o ajuste do queimador
	Ajuste incorreto	– Verificar o correto funcionamento – Verificar a temperatura definida
0 gerador entra em bloqueio de segurança térmica com sinal luminoso no painel de controlo	Ajuste incorreto	– Verificar o correto funcionamento – Verificar a temperatura definida – Verificar a ligação elétrica – Verifique as lâmpadas das sondas
	Ausência de água	– Verifique a pressão do circuito
	Presença de ar	– Verifique a pressão do circuito – Verifique a válvula de respiro
0 gerador alcança a temperatura mas o sistema de aquecimento está frio	Há ar no interior do sistema	– Purgar o sistema
	Circulador avariado	– Desbloquear o circulador
	Regulagem errada do termostato de mínimo (quando presente)	– Verificar a temperatura definida
	Termostato de mínimo em falha (quando presente)	– Verificar a eficiência
0 gerador não se ativa (ausência de sinalização luminosa de avaria)	Ativação do termóstato de segurança do comando auxiliar das bombas de transferência	– Verifique a desaeração completa das zonas compartimentadas do circuito hidráulico – Verificar o correto funcionamento – Verifique o funcionamento do termóstato ou do bitermóstato de ativação das bombas de transferência – Verifique o termóstato de segurança do comando auxiliar
0dor a produtos não queimados	Dispersão de fumo no ambiente	– Verifique a limpeza do corpo gerador – Verifique a limpeza dos canais de fumos – Verifique a estanqueidade do gerador, dos canais de fumo e da conduta de evacuação de fumos – Verifique a estanqueidade da porta
Cheiro de gás	Circuito de alimentação do gás	– Verifique a estanqueidade, possíveis obstruções da qualidade da combustão
A válvula de segurança intervém com muita frequência	Pressão excessiva no circuito do sistema	– Verificar a pressão de enchimento – Verificar o redutor de pressão – Verifique a calibração
	Mau funcionamento do vaso de expansão do sistema	– Verificar a eficiência

RIELLO

RIELLO S.p.A.
Via Ing. Pilade Riello, 7
37045 – Legnago (VR)
www.riello.com

Sendo a nossa empresa orientada por uma política de melhoria contínua de toda a produção, as características estéticas e dimensionais, dados técnicos, equipamentos e acessórios são suscetíveis de variação.