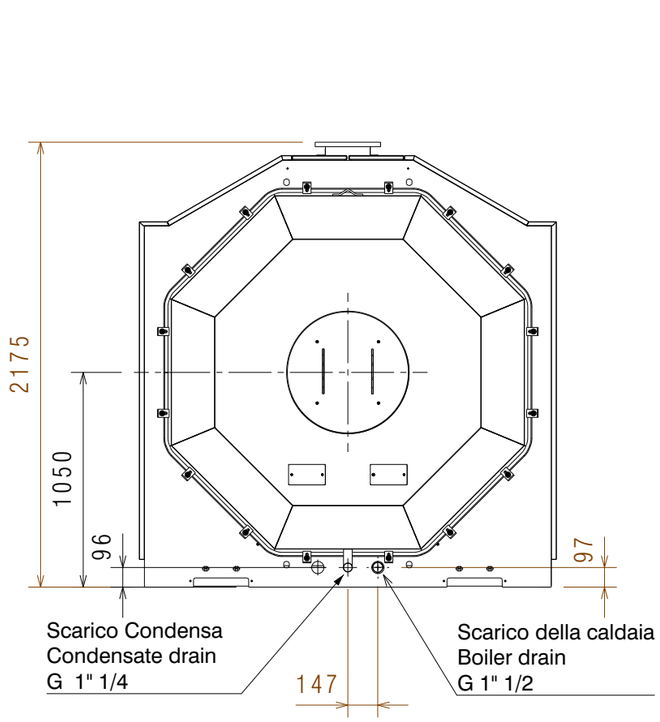

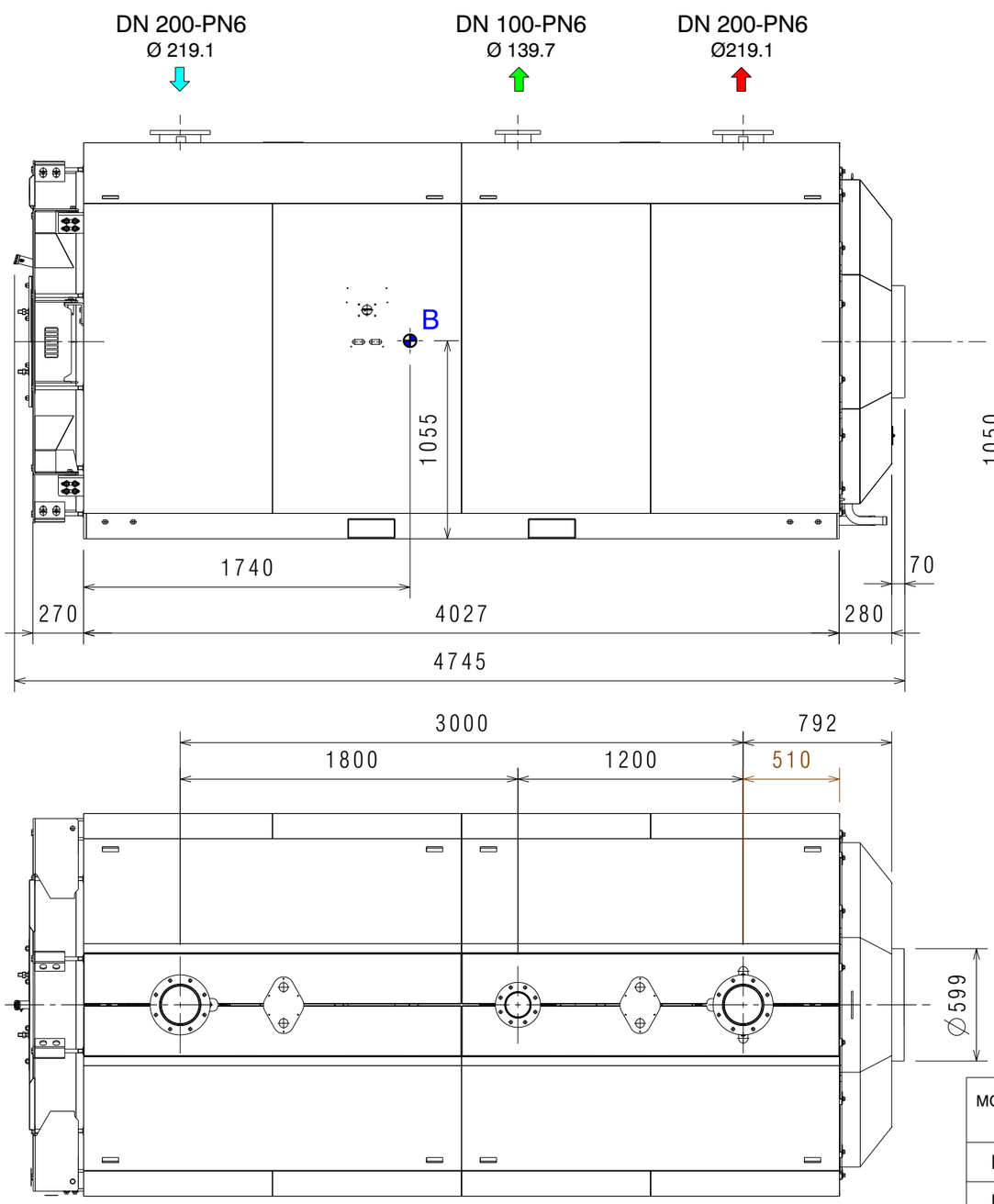

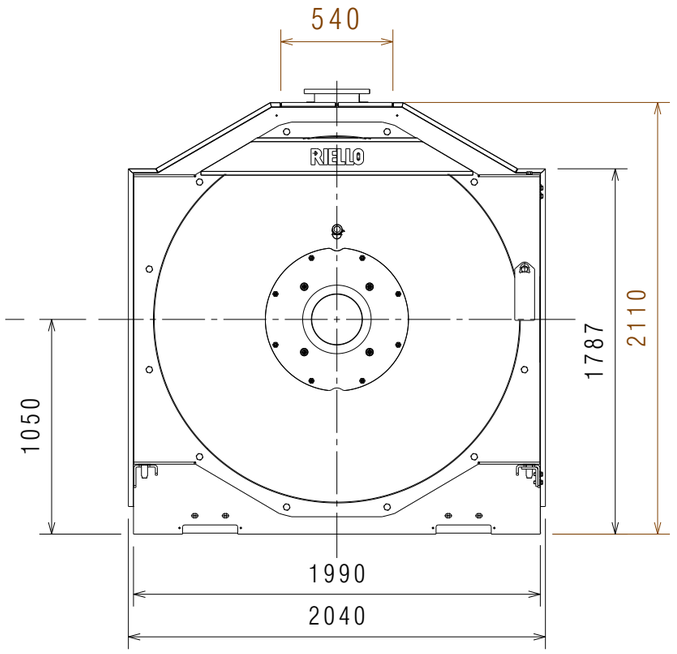

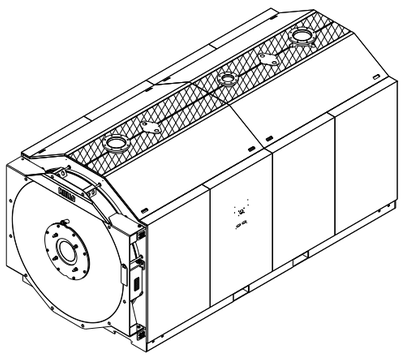

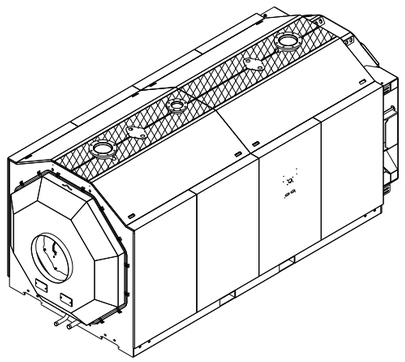

M - MANDATA/
OUTLET

S - CONNESSIONI VALVOLE DI SICUREZZA
SAFETY VALVE CONNECTIONS

R - ALTA TEMPERATURA IN ENTRATA/
HIGH TEMPERATURE INLET

B - BARICENTRO
CENTER OF GRAVITY

MODELLO CALDAIA/ MODEL BOILER	CODICE CALDAIA/ CODE BOILER	CODICE PANNELLATURA/ CODE PANELING	Peso Totale/ Total Weight Kg
RTS 4000 3S	20204038	20219131	7905,0
RTS 5000 2S	20204052	20219131	7890,0

DESCRIZIONE	**CALDAIA RTS 4000 3S** **CALDAIA RTS 5000 2S**
DESCRIPTION	**BOILER RTS 4000 3S** **BOILER RTS 5000 2S**
MATERIALE	
MATERIAL	
FINITURA	
FINISHING	
DESCRIZIONE DELLA MODIFICA	
MODIFICATION DESCRIPTION	
DISEGNATORE/DESIGNER: Fontebasso	
MODIFICATO DA/MODIFIED BY:	
DATA/DATE: 07/04/2025	
APPROVATORE/APPROVER	
NUMERO/NUMBER	
REV.	
QUOTE SENZA INDICAZIONE DI TOLLERANZA E RIFERIMENTI NORMATIVI: VEDERE PROCEDURA OPERATIVA RIELLO ST802 DIMENSIONS WITHOUT TOLLERANCES AND COMPANY STANDARDS: SEE RIELLO PROCEDURE ST802	
VOLUME CALCOLATO COMPUTED VOLUME (cm3)	
SCALA/SCALE	
Peso Netto (kg) Net Weigth (kg)	
Indice Classe Funzionale/ Functional Class Index	
CODICE/PART NUMBER	**20204038** **20204052**

RIELLO Energy For Life

QUESTO DISEGNO E' PROPRIETA' DELLA RIELLO GROUP - VIETATA LA RIPRODUZIONE - NON RILEVARE QUOTE DAL DISEGNO
THIS DRAWING IS PROPERTY OF RIELLO GROUP - UNAUTHORIZED COPY DENIED - DO NOT MEASURE FROM THE DRAWING

A3