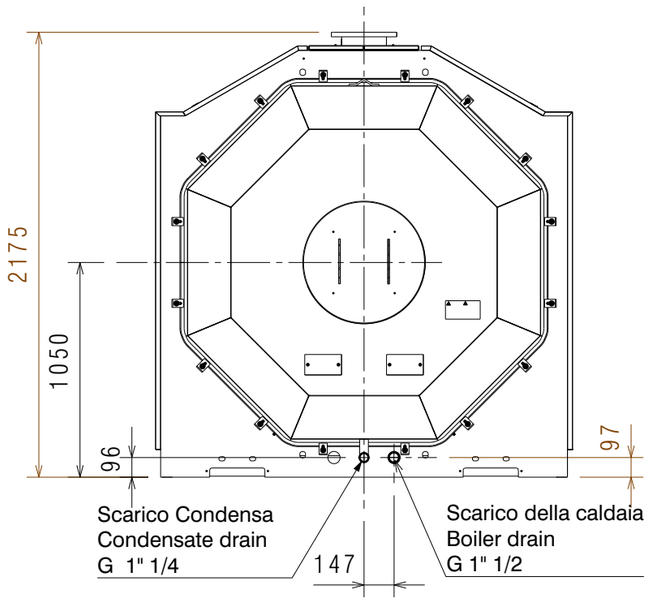

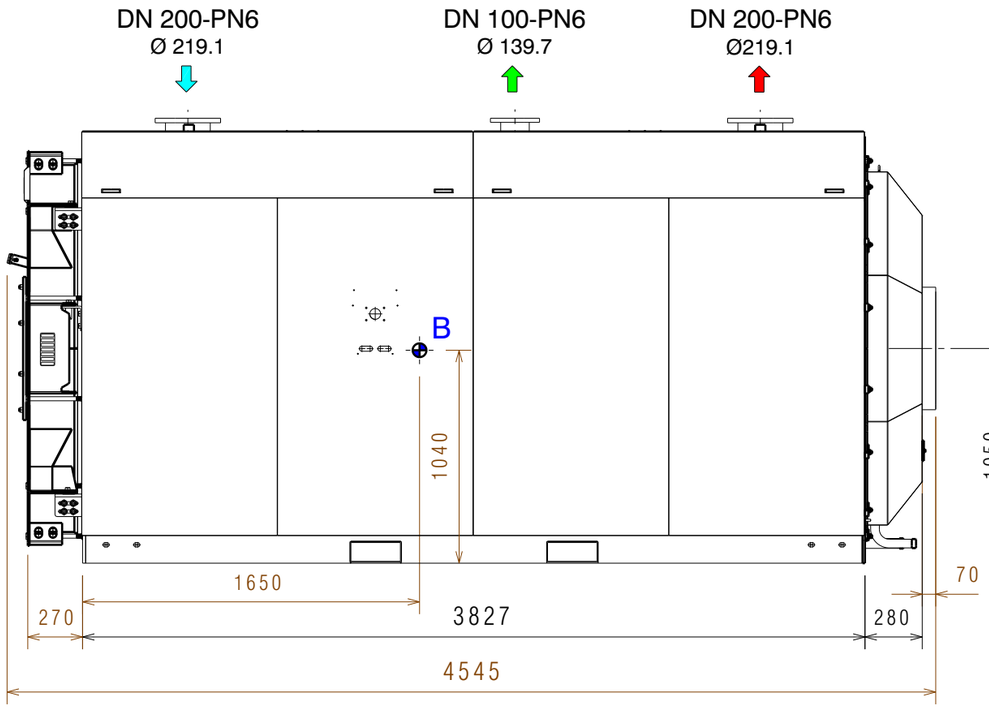

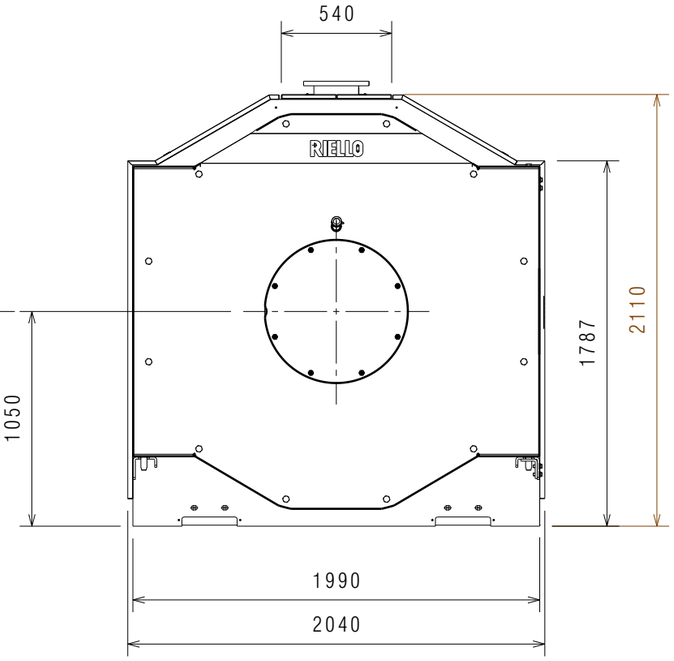

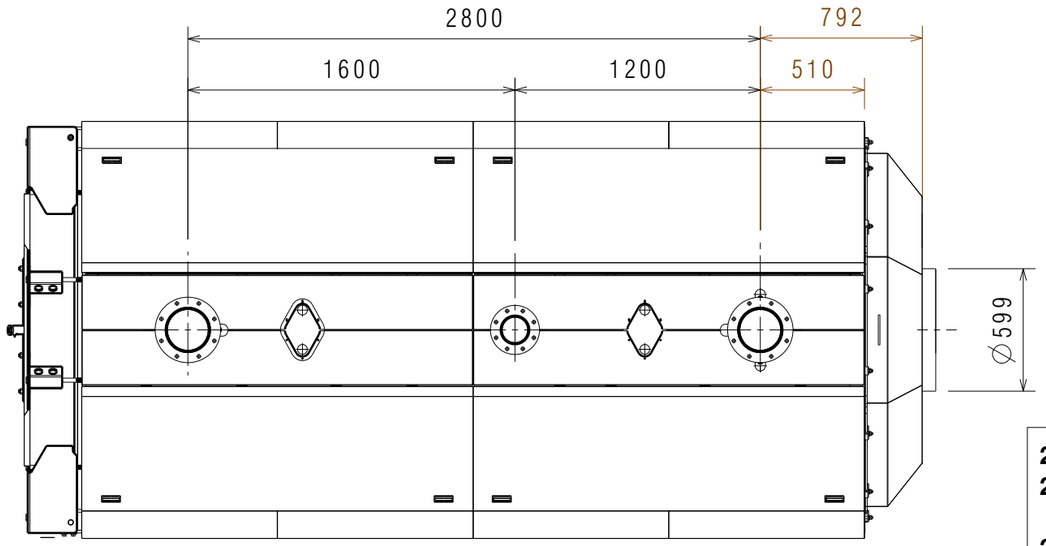

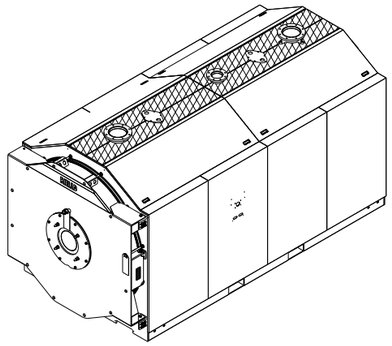

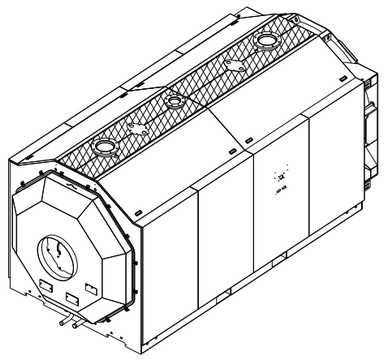

M - MANDATA/
OUTLET

S - CONNESSIONI VALVOLE DI SICUREZZA
SAFETY VALVE CONNECTIONS

R - ALTA TEMPERATURA IN ENTRATA/
HIGH TEMPERATURE INLET

B - BARICENTRO
CENTER OF GRAVITY

20224452 - CALDAIA /BOILER	= 7386,0 Kg
20221911 - PANNELLATURA/PANELING	= 150,0 Kg
20204051 - Totale/Total	= 7536,0 Kg

DESCRIZIONE: **CALDAIA RTS 4500 2S**	DESCRIPTION: **BOILER RTS 4500 2S**
MATERIALE	MATERIAL
FINITURA	FINISHING
DESCRIZIONE DELLA MODIFICA	MODIFICATION DESCRIPTION

DISEGNATORE/DESIGNER: Fontebasso	MODIFICATO DA/MODIFIED BY:	DATA/DATE: 27/03/2025	APPROVATORE/APPROVER	NUMERO/NUMBER	REV.	
RIELLO Energy For Life	QUOTE SENZA INDICAZIONE DI TOLLERANZA E RIFERIMENTI NORMATIVI: VEDERE PROCEDURA OPERATIVA RIELLO ST802 DIMENSIONS WITHOUT TOLLERANCES AND COMPANY STANDARDS: SEE RIELLO PROCEDURE ST802	VOLUME CALCOLATO COMPUTED VOLUME (cm3)	SCALA/SCALE	Peso Netto (kg) Net Weigth (kg)	CODICE/PART NUMBER: **20204051**	
				Indice Classe Funzionale/ Functional Class Index		

QUESTO DISEGNO E' PROPRIETA' DELLA RIELLO GROUP - VIETATA LA RIPRODUZIONE - NON RILEVARE QUOTE DAL DISEGNO
THIS DRAWING IS PROPERTY OF RIELLO GROUP - UNAUTHORIZED COPY DENIED - DO NOT MEASURE FROM THE DRAWING

A3