Catalogo ricambi
Catalogue pièces détachées
Spare parts catalogue

RIELLO

Caldaie in acciaio
Chaudière en acier
Steel boilers

COD.	MOD.	TYP.
20110091	RTC 3000	
20107178	RTC 4000	
20107179	RTC 5000	
20107180	RTC 6000	
20112393	RTC 8000	
20112394	RTC 10000	

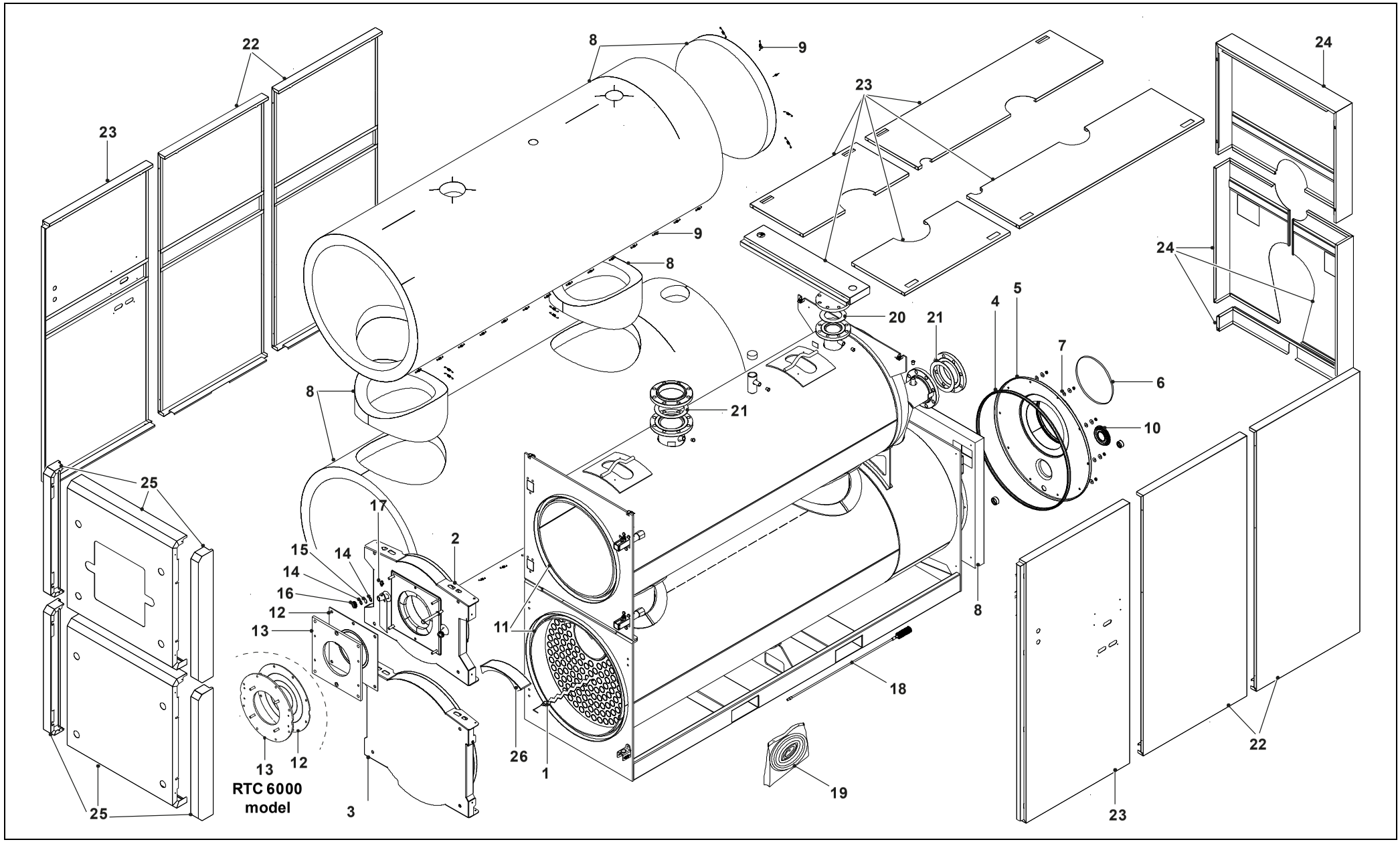
22
23
8
9
23
24
9
8
24
20
21
4
5
7
6
8
21
10
25
17
2
15
14
14
16
12
13
11
8
18
13
12
RTC 6000
model
26
1
19
22
25
3
23

N.	COD.	RC	20110091	20107178	20107179	20107180	DESCRIZIONE	DESCRIPTION	DESCRIPTION
1	20117204		●				Turbolatore	Turbulateur	Diffuser
1	20117243			●			Turbolatore	Turbulateur	Diffuser
1	20117254				●		Turbolatore	Turbulateur	Diffuser
1	20117306					●	Turbolatore	Turbulateur	Diffusor
2	20117227		●				Portello superiore	Portillon supérieur	Upper door
2	20117241			●			Portello superiore	Portillon supérieur	Upper door
2	20117244				●		Portello superiore	Portillon supérieur	Upper door
2	20117293					●	Portello superiore	Portillon supérieur	Upper door
3	20117232		●				Portello inferiore	Portillon inférieur	Lower door
3	20117242			●			Portello inferiore	Portillon inférieur	Lower door
3	20117245				●		Portello inferiore	Portillon inférieur	Lower door
3	20117298					●	Portello inferiore	Portillon inférieur	Lower door
4	20039618		●				Guarnizione chiusura camera fumi	Joint	Washer
4	R106652			●			Guarnizione chiusura camera fumi	Joint	Washer
4	R106831				●		Guarnizione chiusura camera fumi	Joint	Washer
4	20117305					●	Guarnizione chiusura camera fumi	Joint	Washer
5	20117218		●				Chiusura camera fumi	Fermeture chambre fumées	Fumes chamber closure
5	20117240			●			Chiusura camera fumi	Fermeture chambre fumées	Fumes chamber closure
5	20117247				●		Chiusura camera fumi	Fermeture chambre fumées	Fumes chamber closure
5	20117300					●	Chiusura camera fumi	Fermeture chambre fumées	Fumes chamber closure
6	20064070		●				Guarnizione camino	Fermeture chambre fumées	
6	20147979			●			Guarnizione camino	Joint	Washer
6	R106687				●	●	Guarnizione camino	Joint	Washer
7	20134414		●	●	●	●	Guarnizione	Joint	Washer

N.	COD.	RC	20110091	20107178	20107179	20107180	DESCRIZIONE	DESCRIPTION	DESCRIPTION
8	20117226		●				Isolamento caldaia	Isolation	Protection
8	20117238			●			Isolamento caldaia	Isolation	Protection
8	20117246				●		Isolamento caldaia	Isolation	Protection
8	20117303					●	Isolamento caldaia	Isolation	Protection
9	RPZZ1330		●	●	●	●	Molla	Ressort	Spring
10	20064008		●	●	●	●	Coperchio ispezione camera fumi	Couvercle	Cover
11	20064064		●				Treccia	Tresse	Plait
11	20064064			●	●	●	Treccia	Tresse	Plait
12	20117219		●				Guarnizione flangia	Joint bride	Flange seal
12	20117248			●	●		Guarnizione flangia	Joint bride	Flange seal
12	20117929					●	Guarnizione flangia	Joint bride	Flange seal
13	20203434		●				Flangia	Bride	Flange
13	20117249			●	●		Flangia	Bride	Flange
13	20203375					●	Flangia	Bride	Flange
14	R104270		●	●	●	●	Guarnizione spioncino	Joint viseur	Washer
15	R103992		●	●	●	●	Vetro e guarnizione	Verre viseur + joints	Glass
16	RPZZ0706		●	●	●	●	Ghiera	Bride viseur	Ring
17	R107680		●	●	●	●	Gruppo misurazione	Groupe dimension	Test point
18	R106839		●				Scovolo	Racleur	Flue brush
18	20117250			●	●	●	Scovolo	Racleur	Flue brush
19	20077677		●	●	●	●	Materassino	Matelas	Mattress
20	20023677		●	●			Guarnizione flangia	Joint bride	Washer
20	20023679				●	●	Guarnizione flangia	Joint bride	Washer
21	20023679		●				Guarnizione flangia	Joint bride	Washer
21	20117239			●	●	●	Guarnizione flangia	Joint bride	Flange seal
22	20117214		●				Pannellatura	Ensemble jaquette	Panelling assembly

N.	COD.	RC	20110091	20107178	20107179	20107180	DESCRIZIONE	DESCRIPTION	DESCRIPTION
22	20117234			●			Pannellatura	Ensemble jaquette	Panelling assembly
22	20117273				●		Pannellatura	Ensemble jaquette	Panelling assembly
22	20117329					●	Pannellatura	Ensemble jaquette	Panelling assembly
23	20117215		●				Pannellatura	Ensemble jaquette	Panelling assembly
23	20117235			●			Pannellatura	Ensemble jaquette	Panelling assembly
23	20117274				●		Pannellatura	Ensemble jaquette	Panelling assembly
23	20117331					●	Pannellatura	Ensemble jaquette	Panelling assembly
24	20117216		●				Pannellatura	Ensemble jaquette	Panelling assembly
24	20117236			●			Pannellatura	Ensemble jaquette	Panelling assembly
24	20117275				●		Pannellatura	Ensemble jaquette	Panelling assembly
24	20117332					●	Pannellatura	Ensemble jaquette	Panelling assembly
25	20117217		●				Pannellatura	Ensemble jaquette	Panelling assembly
25	20117237			●			Pannellatura	Ensemble jaquette	Panelling assembly
25	20117276				●		Pannellatura	Ensemble jaquette	Panelling assembly
25	20117333					●	Pannellatura	Ensemble jaquette	Panelling assembly
26	20120367		●	●	●	●	Isolamento	Isolation	Protection

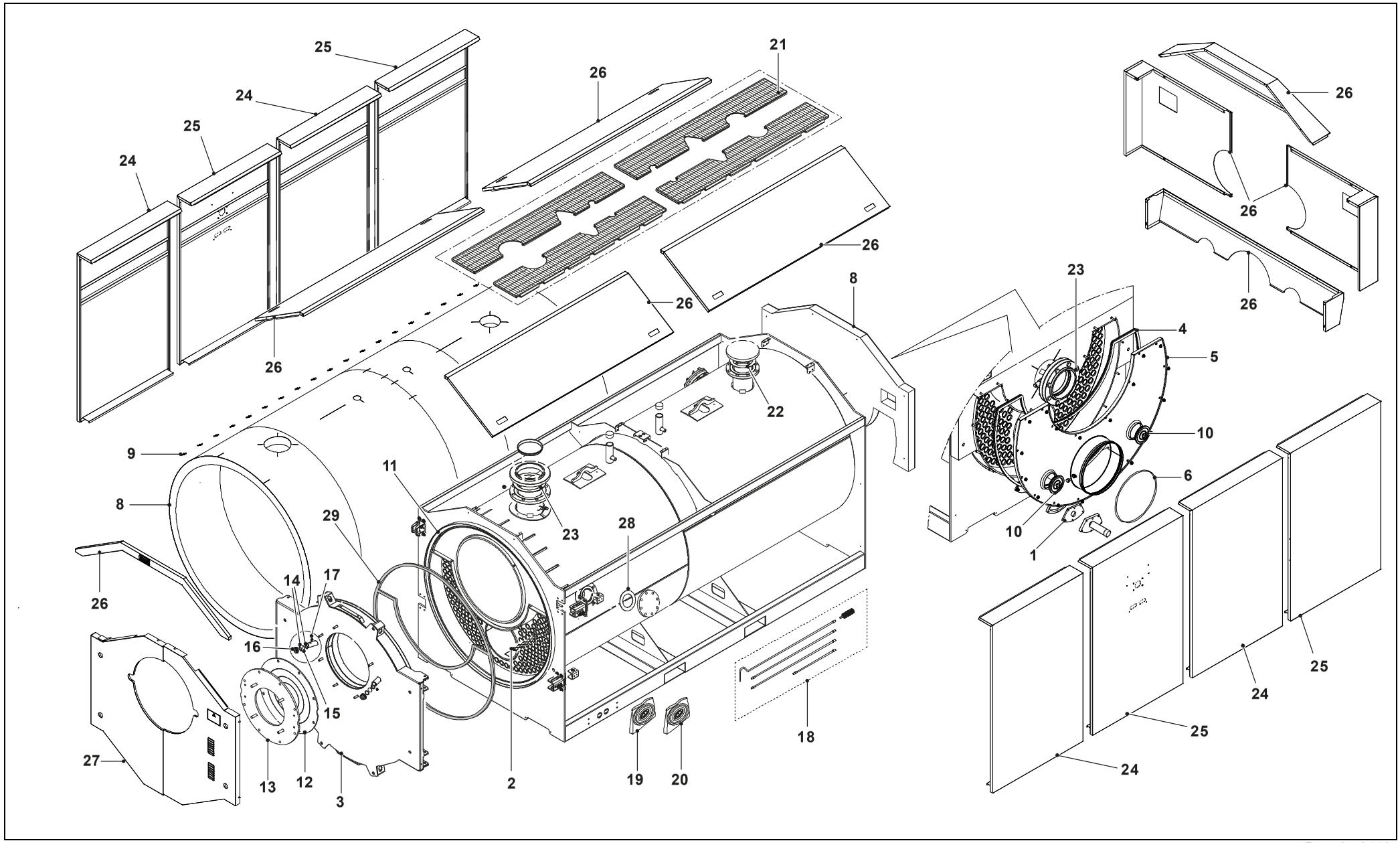
25
24
25
24
26
21
26
26
26
26
8
22
9
11
8
29
23
28
26
14
17
16
15
27
13
12
3
2
19
20
18
23
4
5
10
6
10
1
26
26
26
25
24
25
24

N.	COD.	RC	20112393	20112394	DESCRIZIONE	DESCRIPTION	DESCRIPTION
1	20117915		●	●	Guarnizione portina	Joint porte arrière	Seal inspection cover
2	20117927		●	●	Turbolatore	Turbulateur	Diffuser
3	20117987		●		Portello	Portillon	Door panel
3	20118038			●	Portello	Portillon	Door panel
4	20162105		●		Guarnizione camera fumi	Joint	Washer
4	20162119			●	Guarnizione camera fumi	Joint	Washer
5	20162106		●		Camera fumi	Chambre fumées	Fumes chamber
5	20162118			●	Camera fumi	Chambre fumées	Fumes chamber
6	R106833		●		Guarnizione camino	Joint	Washer
6	R107292			●	Guarnizione camino	Joint	Washer
8	20117922		●		Isolamento caldaia	Isolation	Protection
8	20203299			●	Isolamento caldaia	Isolation	Protection
9	RPZZ1330		●	●	Molla	Ressort	Spring
10	20064008		●	●	Coperchio ispezione camera fumi	Couvercle	Cover
11	20183270		●	●	Treccia	Tresse	Plait
12	20117929		●	●	Guarnizione flangia	Joint bride	Flange seal
13	20162111		●	●	Flangia bruciatore	Bride brûleur	Burner flange
14	R103376		●	●	Guarnizione	Joint	Washer
15	R103375		●	●	Vetrino	Verre	Glass
16	RPZZ0701		●	●	Ghiera	Bride pour viseur	Ring
17	R107680		●	●	Gruppo misurazione	Groupe dimension	Test point
18	20117923		●	●	Scovolo	Racleur	Flue brush
19	20077677		●	●	Materassino	Matelas	Mattress
20	20077678		●	●	Materassino	Matelas	Mattress
21	20117921		●		Pannellatura	Ensemble jaquette	Panelling assembly
21	20203317			●	Pannellatura	Ensemble jaquette	Panelling assembly

N.	COD.	RC	20112393	20112394	DESCRIZIONE	DESCRIPTION	DESCRIPTION
22	20117239		●	●	Guarnizione flangia	Joint bride	Flange seal
23	20117924		●	●	Guarnizione flangia	Joint bride	Flange seal
24	20117981		●		Pannellatura	Ensemble jaquette	Panelling assembly
24	20118019			●	Pannellatura	Ensemble jaquette	Panelling assembly
25	20117982		●		Pannellatura	Ensemble jaquette	Panelling assembly
25	20118020			●	Pannellatura	Ensemble jaquette	Panelling assembly
26	20117983		●		Pannellatura	Ensemble jaquette	Panelling assembly
26	20118021			●	Pannellatura	Ensemble jaquette	Panelling assembly
27	20217252		●		Pannello anteriore	Panneau antérieur	Front panel
27	20216086			●	Pannello anteriore	Face avant	Front panel
28	20023679		●	●	Guarnizione flangia	Joint bride	Washer
29	20195135		●		Treccia	Tresse	Plait
29	20195139			●	Treccia	Tresse	Plait

A =	Ricambi per dotazione minima - Pièces détachées pour épuipement minimum - Spare parts for minimun fittings
A+B =	Ricambi per dotazione base di sicurezza - Pièces détachées pour épuipement standard de sécrité - Spare parts for basic safety fittings
A+B+C =	Ricambi per dotazione estesa di sicurezza - Pièces détachées pour épuipement complet de sécrité - Spare parts for extended safety fittings

RIELLO S.p.A.
37045 Legnago (VR)
Tel. 0442630111 - Fax 044222378
www.riello.it

La nostra azienda, nella costante azione migliorativa sul prodotto, si riserva la possibilità di modificare i dati riportati in questo documento in qualsiasi momento e senza preavviso. - Puisque l' entreprise cherche constamment à perfectionner toute sa production, les caractéristiques esthétiques et dimensionnelles, les données techniques, les équipements et les accessoires, peuvent subir des modifications. - The manufacturer strives to continuously improve all products. Appearance, dimensions, technical specifications, standard equipment and accessories are therefore liable to modification without notice.

0410