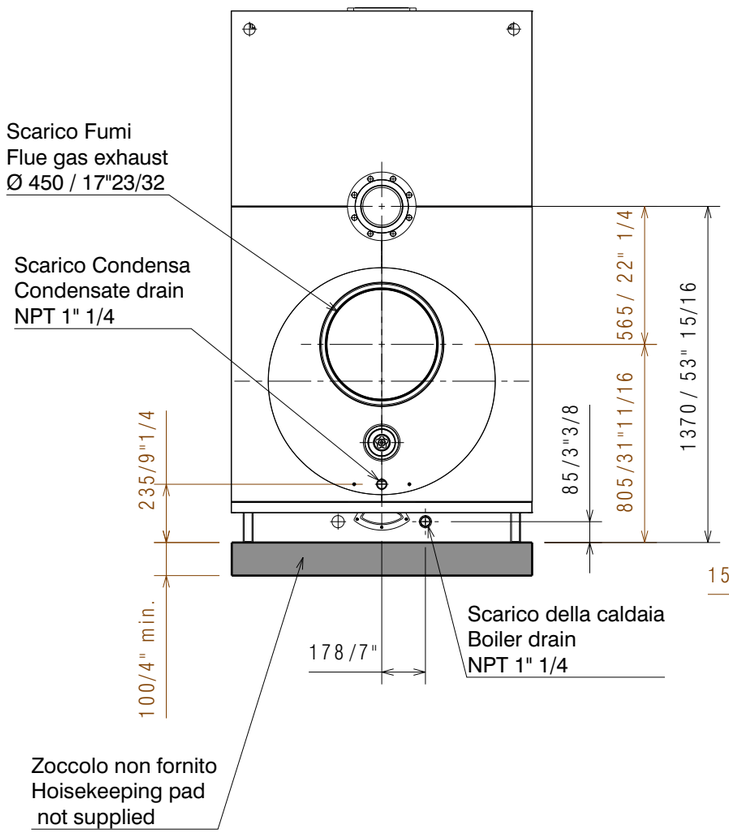

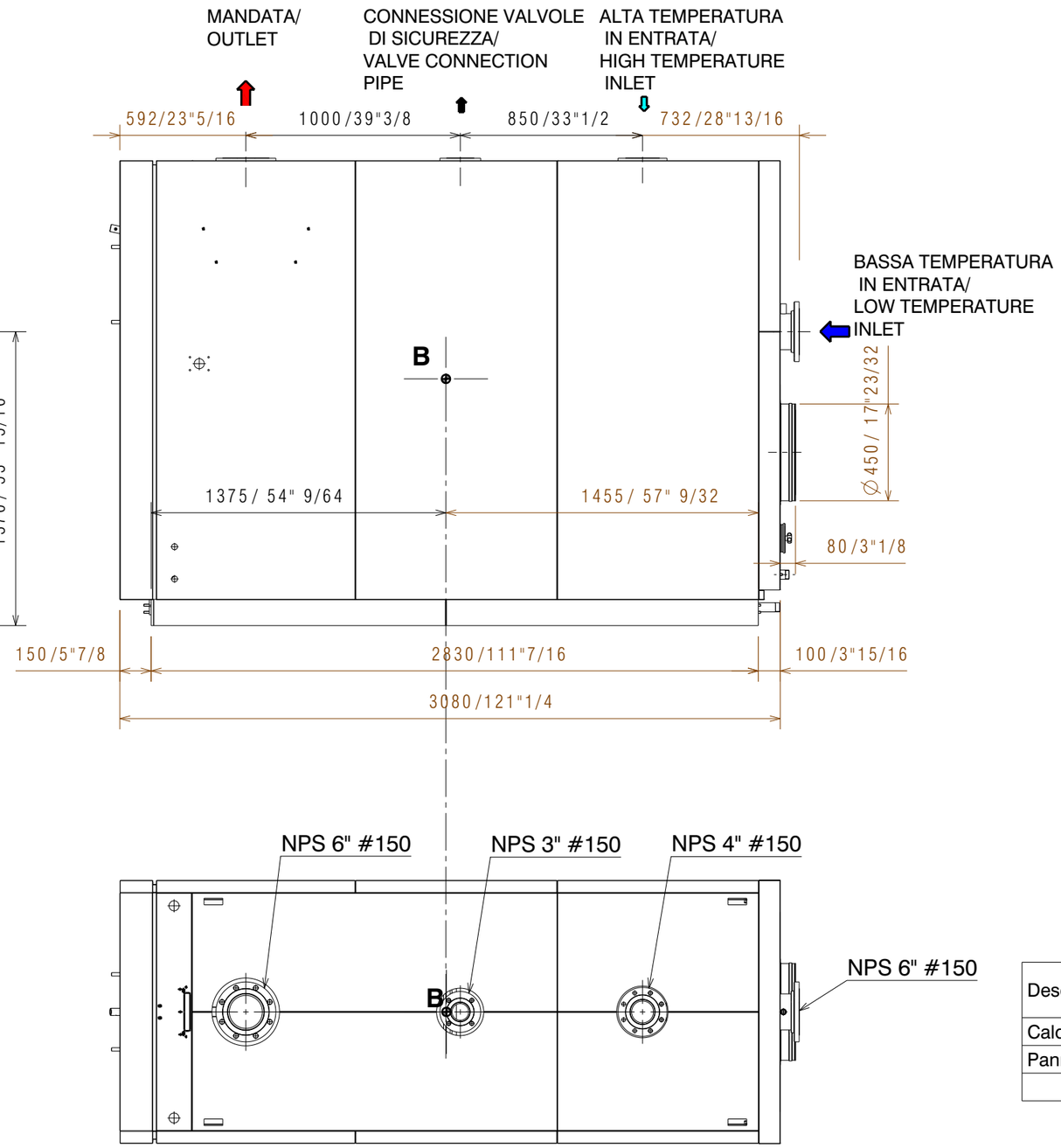

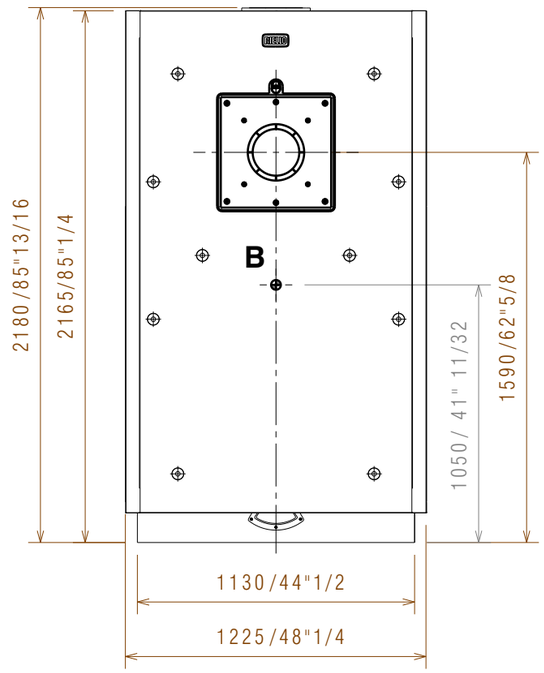

Descrizione / Description	Peso / Weight	
	kg	lbs
Caldaia/Boiler RTC 5500-80	3100,0	6834 21/64
Pannellatura / Paneling	230,0	507 21/32
Totale / Total	3330,0	7341 25/64

Note:
- mm / in - Ø / DN
- / All dimensions are in inches
- B - Baricentro/ Center of gravity

DESCRIZIONE
CALDAIA A CONDENSAZIONE
RTC 5500 -80 ASME

DESCRIPTION
CONDENSING BOILERS
RTC 5500 -80 ASME

MATERIALE

MATERIAL

FINITURA

FINISHING

DESCRIZIONE DELLA MODIFICA

MODIFICATION DESCRIPTION

DISEGNATORE/DESIGNER: Fontebasso

MODIFICATO DA/MODIFIED BY:

DATA/DATE: 12/12/2019

APPROVATORE/APPROVER

NUMERO/NUMBER

REV.

RIELLO
Energy For Life

QUOTE SENZA INDICAZIONE DI TOLLERANZA E RIFERIMENTI NORMATIVI: VEDERE PROCEDURA OPERATIVA RIELLO ST802
DIMENSIONS WITHOUT TOLLERANCES AND COMPANY STANDARDS: SEE RIELLO PROCEDURE ST802

VOLUME CALCOLATO COMPUTED VOLUME (cm3)

SCALA/SCALE 1:25

Peso Netto (kg) Net Weigth (kg)

Derivata da TAU 1450 ASME

Indice Classe Funzionale/ Functional Class Index

CODICE/PART NUMBER
20166987

QUESTO DISEGNO E' PROPRIETA' DELLA RIELLO GROUP - VIETATA LA RIPRODUZIONE - NON RILEVARE QUOTE DAL DISEGNO
THIS DRAWING IS PROPERTY OF RIELLO GROUP - UNAUTHORIZED COPY DENIED - DO NOT MEASURE FROM THE DRAWING

A3