Cod. 20185234 - 20185235

Kit conversione GPL / LPG conversion kit

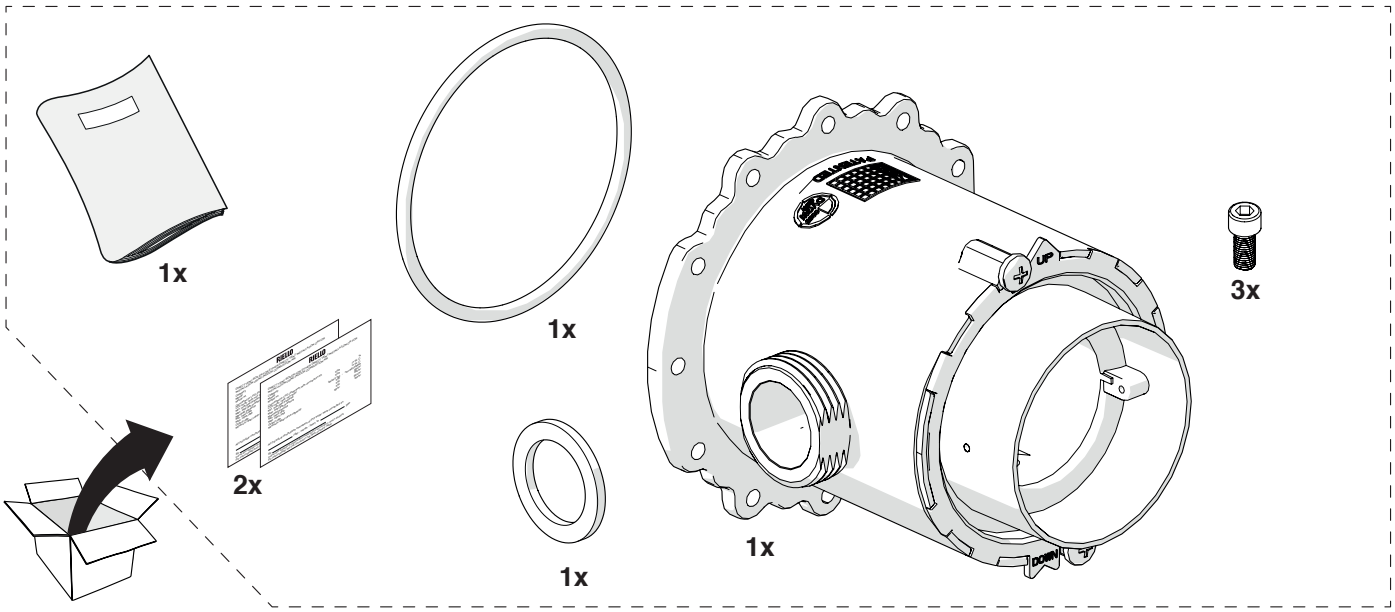

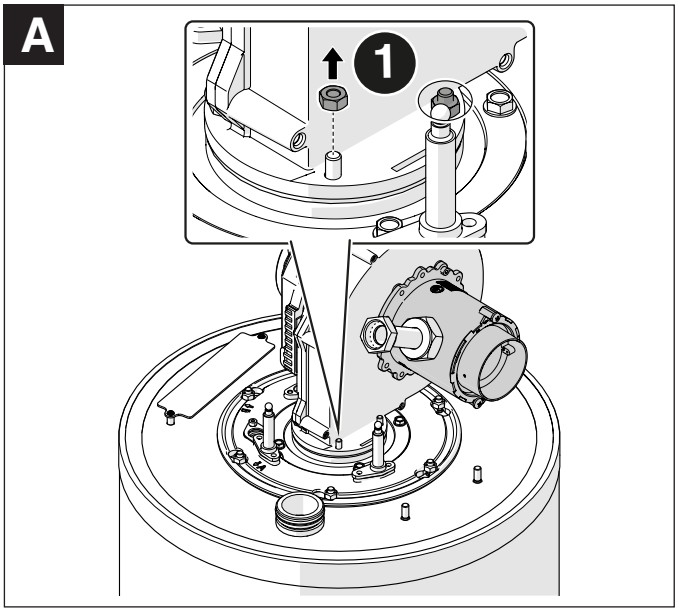

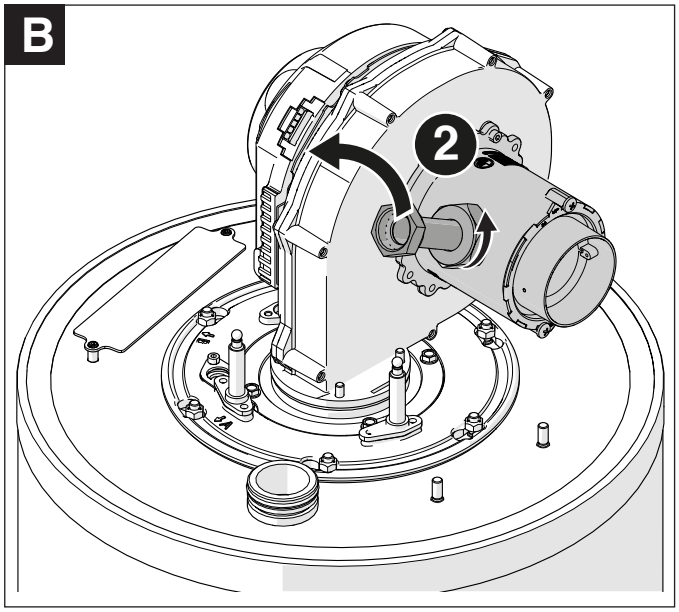

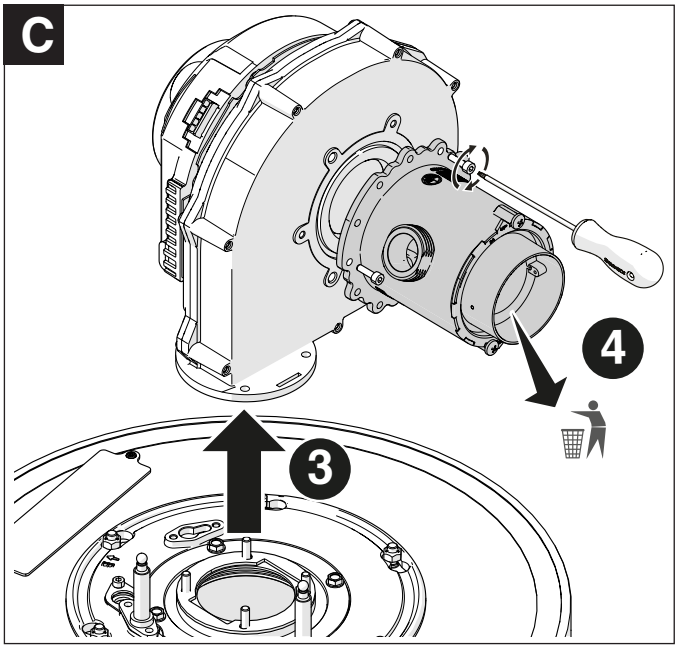

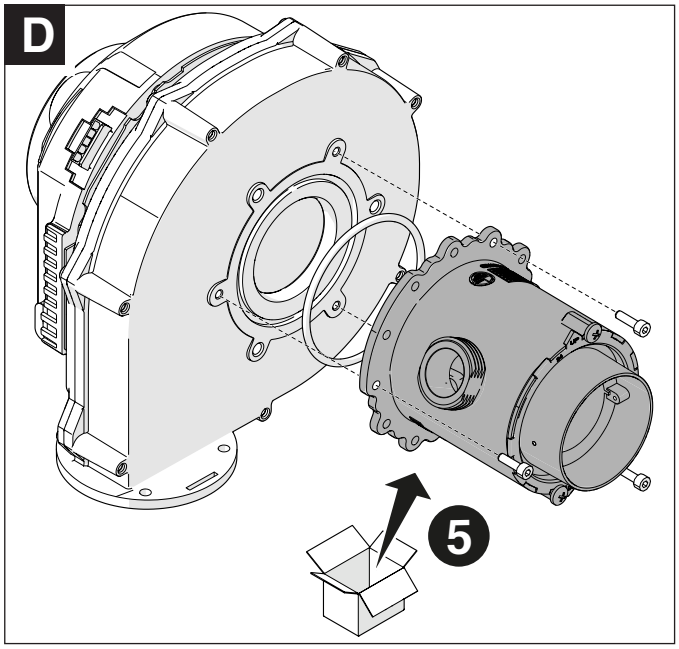

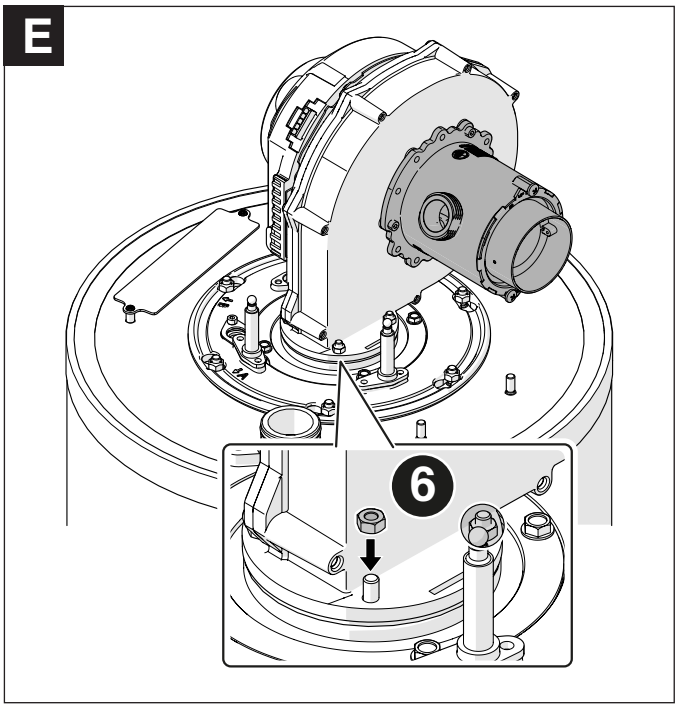

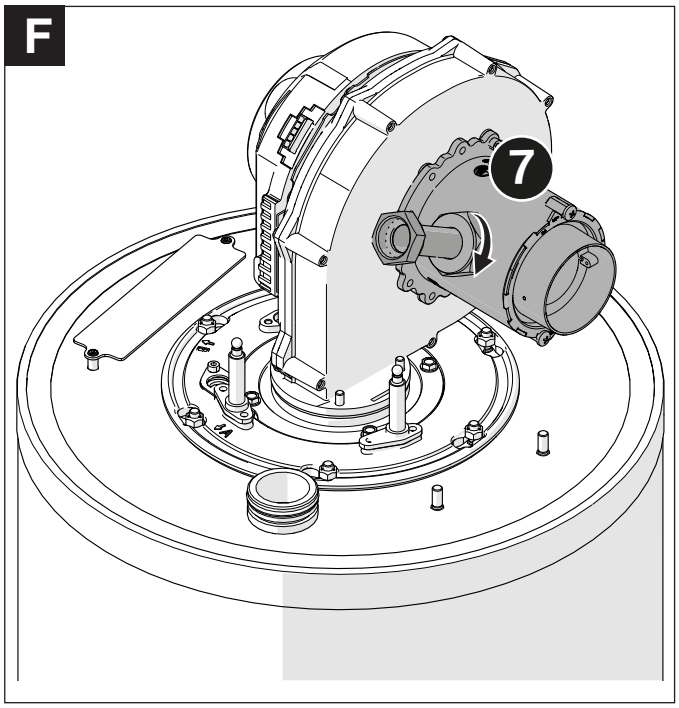

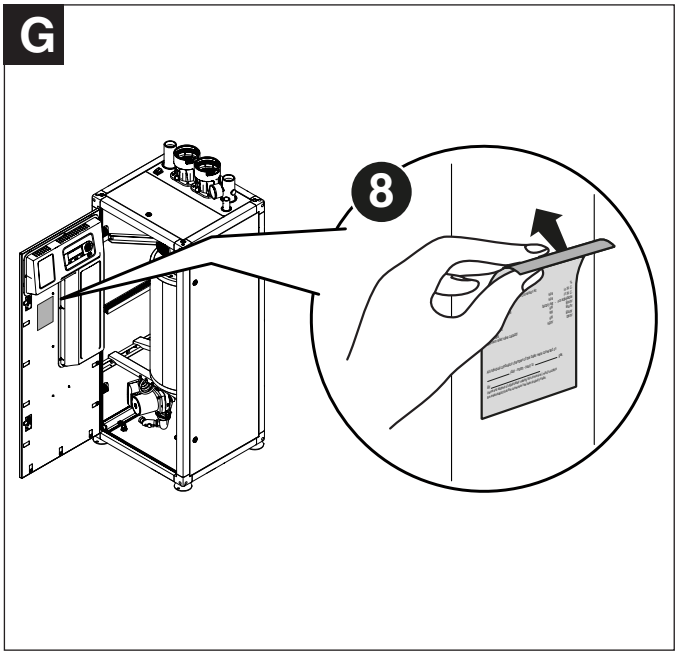

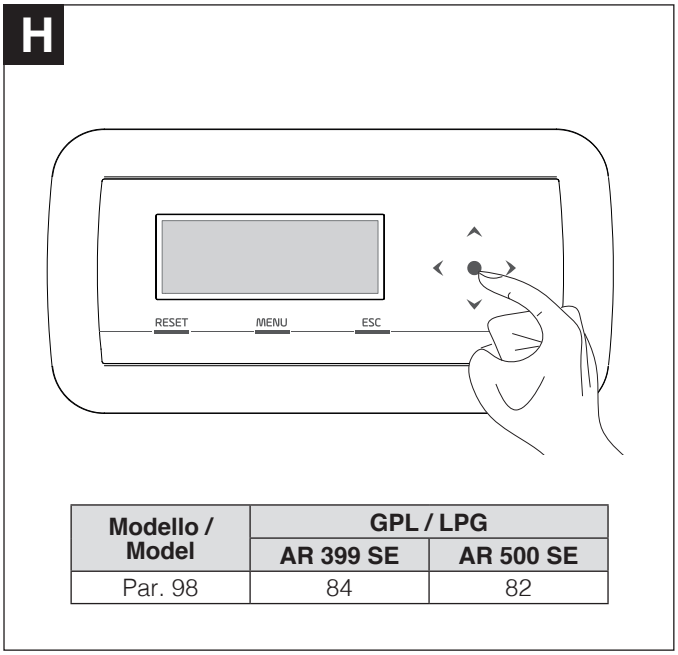

Modello / Model	GPL / LPG	
	AR 399 SE	AR 500 SE
Par. 98	84	82

Poiché l'Azienda è costantemente impegnata nel continuo perfezionamento di tutta la sua produzione, le caratteristiche estetiche e dimensionali, i dati tecnici, gli equipaggiamenti e gli accessori, possono essere soggetti a variazione.
The manufacturer strives to continuously improve all products. Appearance, dimensions, technical specifications, standard equipment and accessories are therefore liable to modification without notice.