cod. Doc-0079197 rev. 3 - EN-FR 03/2022

High efficiency commercial heating
Chauffage commercial à haut rendement

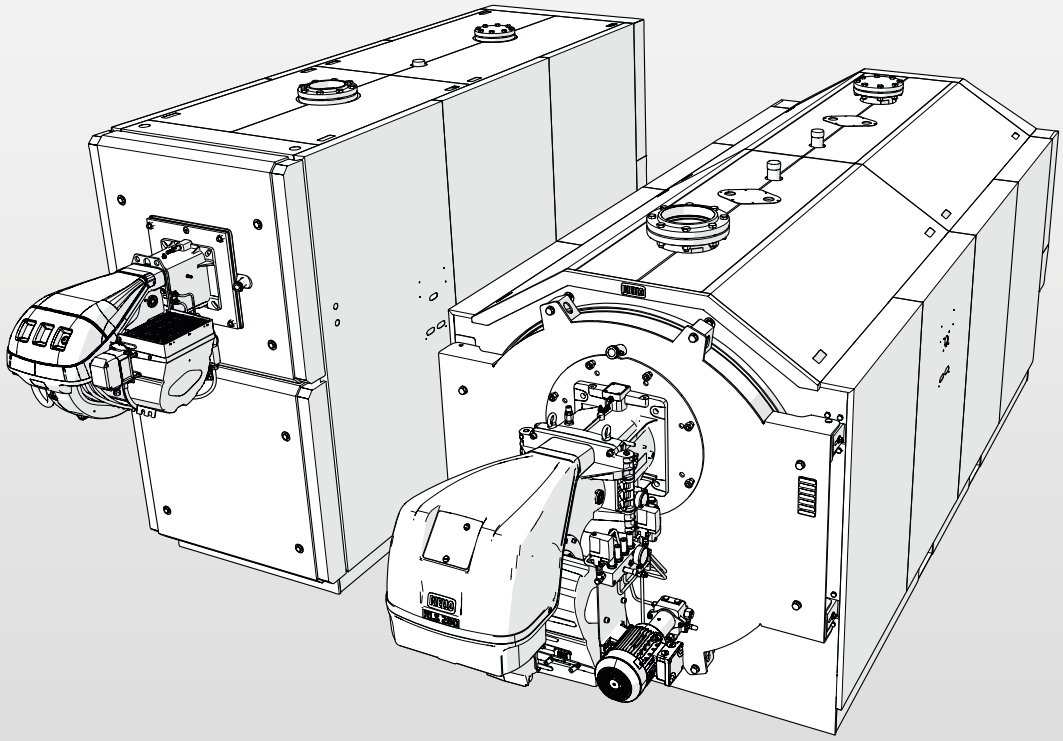

RTC

Stainless Steel Condensing Floor Standing Boilers
Chaudières à condensation en acier inoxydable au sol

Installation clearances / *Dégagements d'installation*

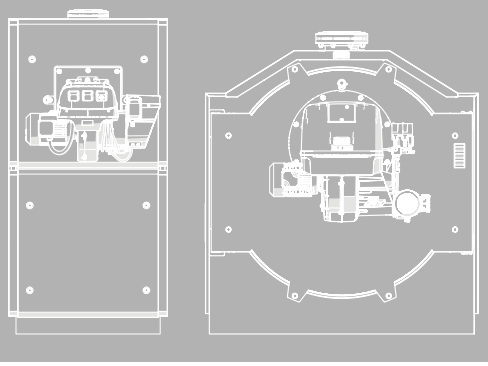

High water content 3-pass stainless steel (316Ti – 316L) condensing boilers
Chaudières à condensation, à grande quantité d'eau, à triple parcours, en acier inoxydable (316Ti – 316L)

A Carrier Company

RIELLO
Energy For Life

RTC: BOILERS INSTALLATION CLEARANCES / *ZONES DE RECUL MINIMALES CONSEILLÉES*

SINGLE BOILER CONFIGURATION / *CONFIGURATION CHAUDIÈRE SIMPLE*

This figure shows the installation clearances that must be respect-ed in order to allow proper maintenance of the boiler.
Les zones de recul pour le montage et l'entretien de la chaudière sont indiquées sur la figure.

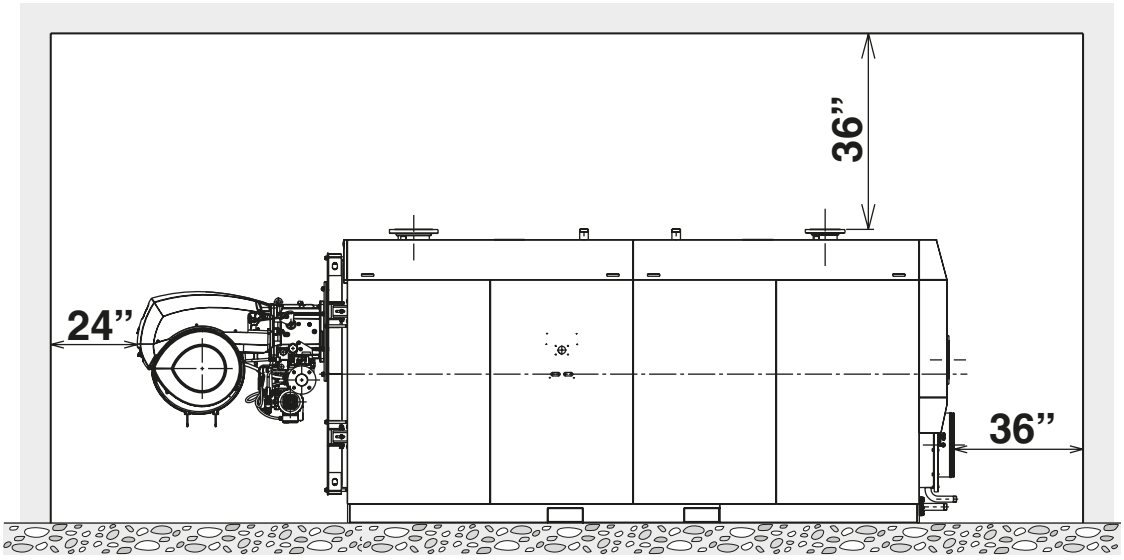

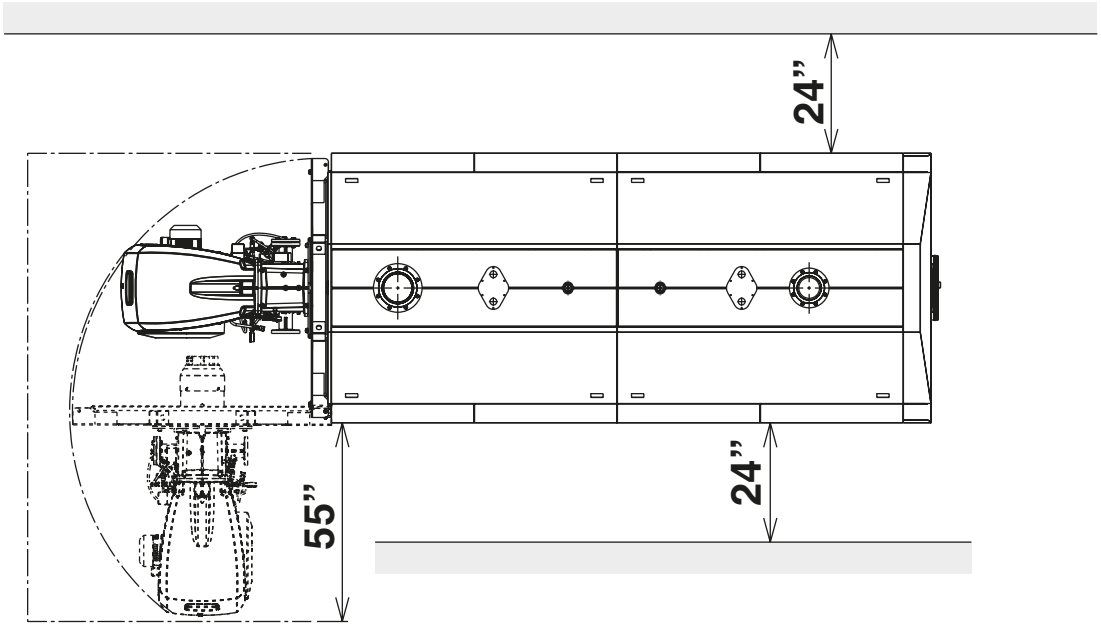

RTC: BOILERS INSTALLATION CLEARANCES / *ZONES DE RECUL MINIMALES CONSEILLÉES*

TWO-BOILERS CONFIGURATION / *CONFIGURATION CHAUDIÈRE SIMPLE*

RTC 3000-RTC 4000-RTC 5000-RTC 6000

It's allowed to install up to two boilers with zero clearance.
Il est permis d'installer jusqu'à deux chaudières sans dégagement.

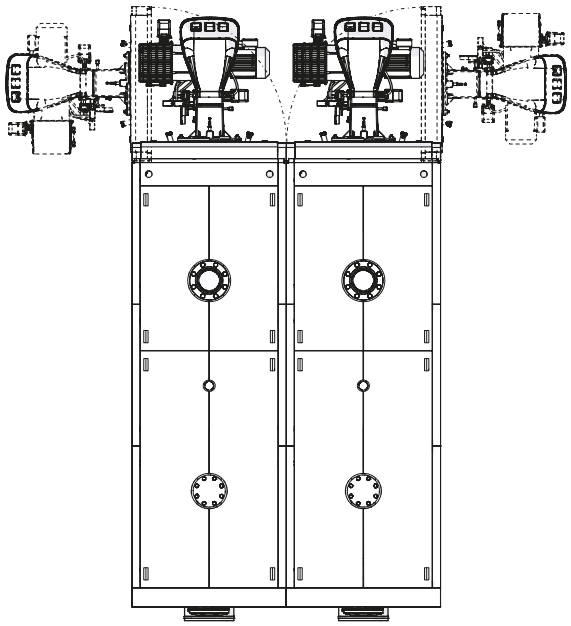

RTC 8000-RTC 10000

It's not allowed to install two boilers with zero clearance. The minimum clearance distance is 20".
Il n'est pas permis d'installer deux chaudières sans dégagement.
La distance minimale est de 20".

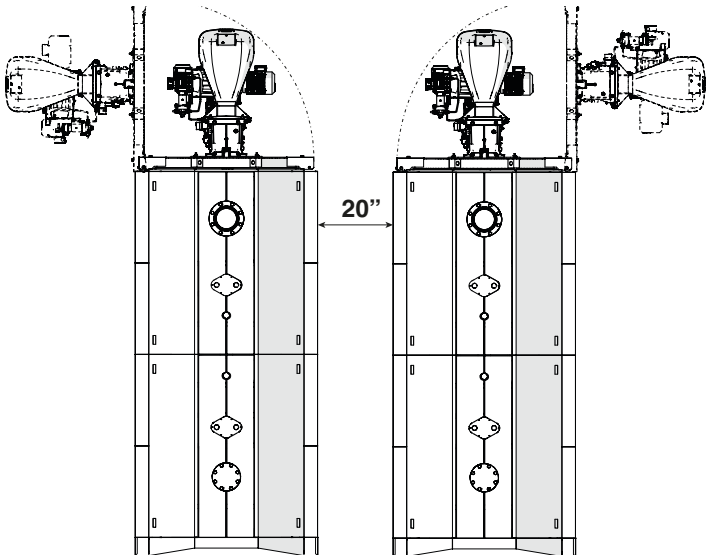

WARNING: Make sure that the door is properly oriented.
***ATTENTION** : Vérifiez que la porte est orientée correctement.*

MINIMUM CLEARANCE TO COMBUSTIBLES
DISTANCE MINIMALE DES COMBUSTIBLES

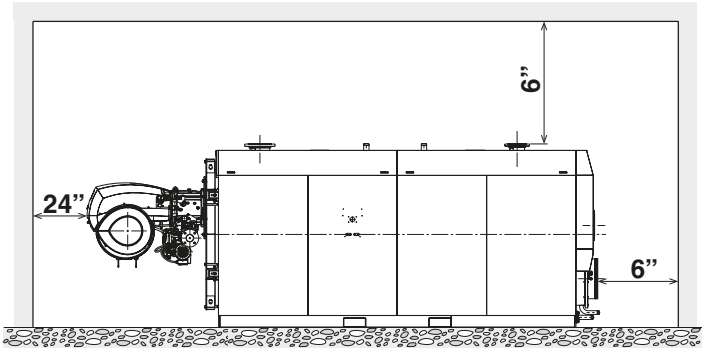

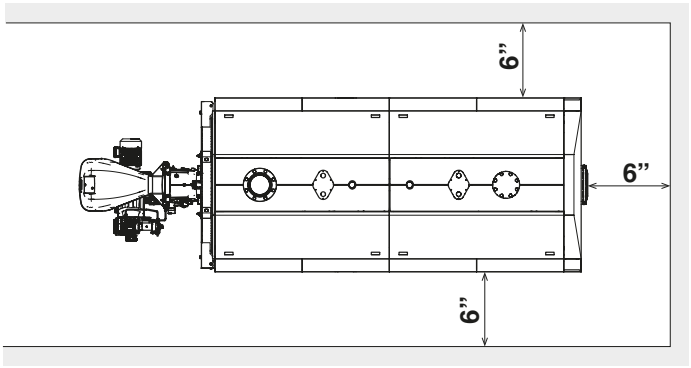

RIELLO S.p.A.
Via Ing. Pilade Riello, 7
37045 Legnago (VR) Italy
tel. +39 0442 630111

North America:
35 Pond Park Road
Hingham, Massachusetts
U.S.A. 02043

2165 Meadowpine Blvd.
Mississauga, ON L5N6H6
CANADA

www.rielloboilers.com

The manufacturer strives to continuously improve all products: appearance, dimensions, technical specifications, standard equipment and accessories are subject to change without notice.

Le fabricant s'efforce de constamment améliorer ses produits, par conséquent, l'apparence, les dimensions, les données techniques, l'équipement de série et les accessoires peuvent changer sans préavis.

RIELLO