cod. Doc-0079193 rev. 4 EN-FR 03/2022

High efficiency commercial heating
Chauffage commercial à haut rendement

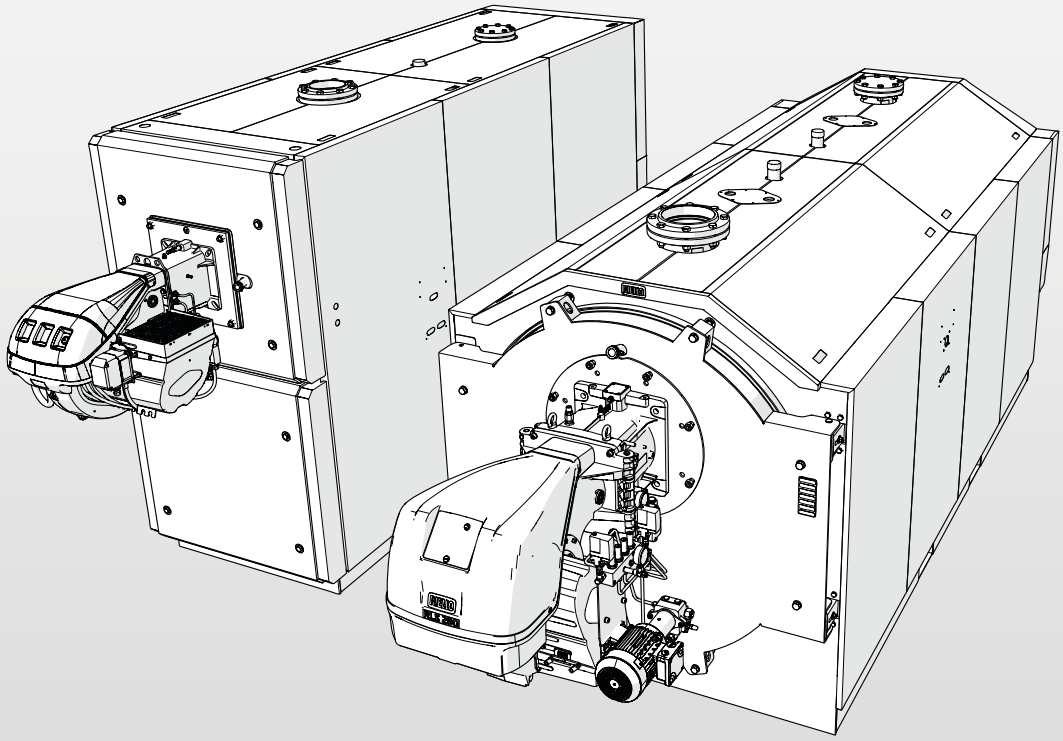

RTC

Stainless Steel Condensing Floor Standing Boilers
Chaudières à condensation en acier inoxydable au sol

Boilers efficiency curves/ Courbes de rendement des chaudières

High water content 3-pass stainless steel (316Ti) condensing boilers

Chaudières à condensation, à grande quantité d'eau, à triple parcours, en acier inoxydable (316Ti – 316L)

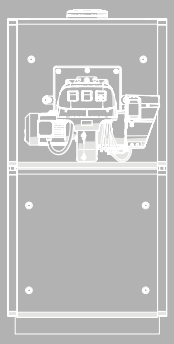

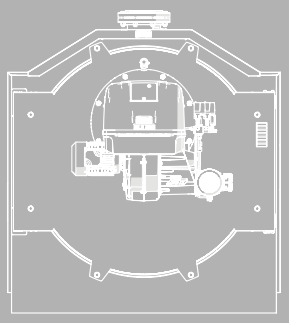

RIELLO
Energy For Life

A Carrier Company

RTC BOILERS EFFICIENCY CURVES / *COURBES DE RENDEMENT DES CHAUDIÈRES*

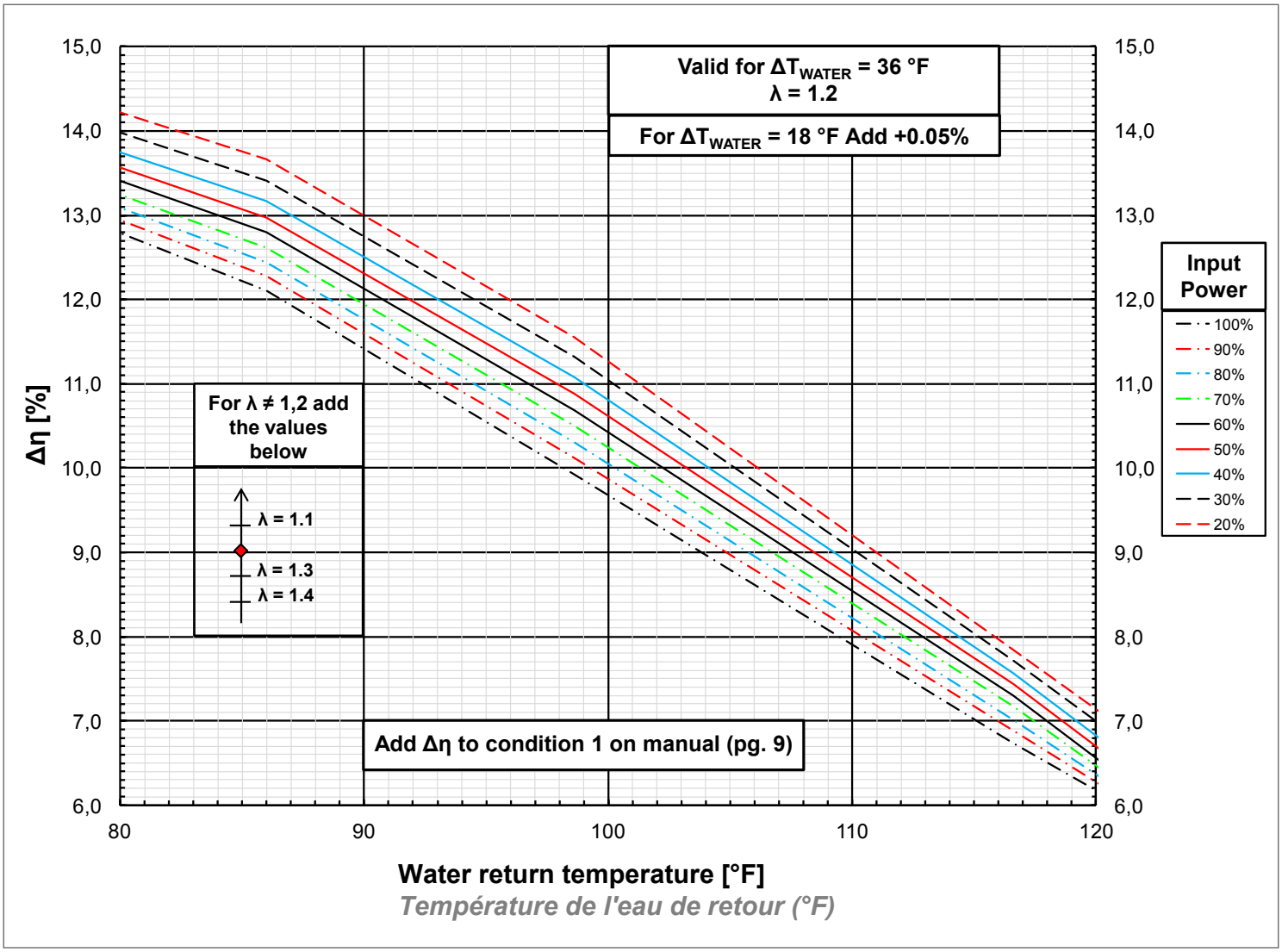

RTC BOILERS EFFICIENCY CURVES / *COURBES DE RENDEMENT DES CHAUDIÈRES*

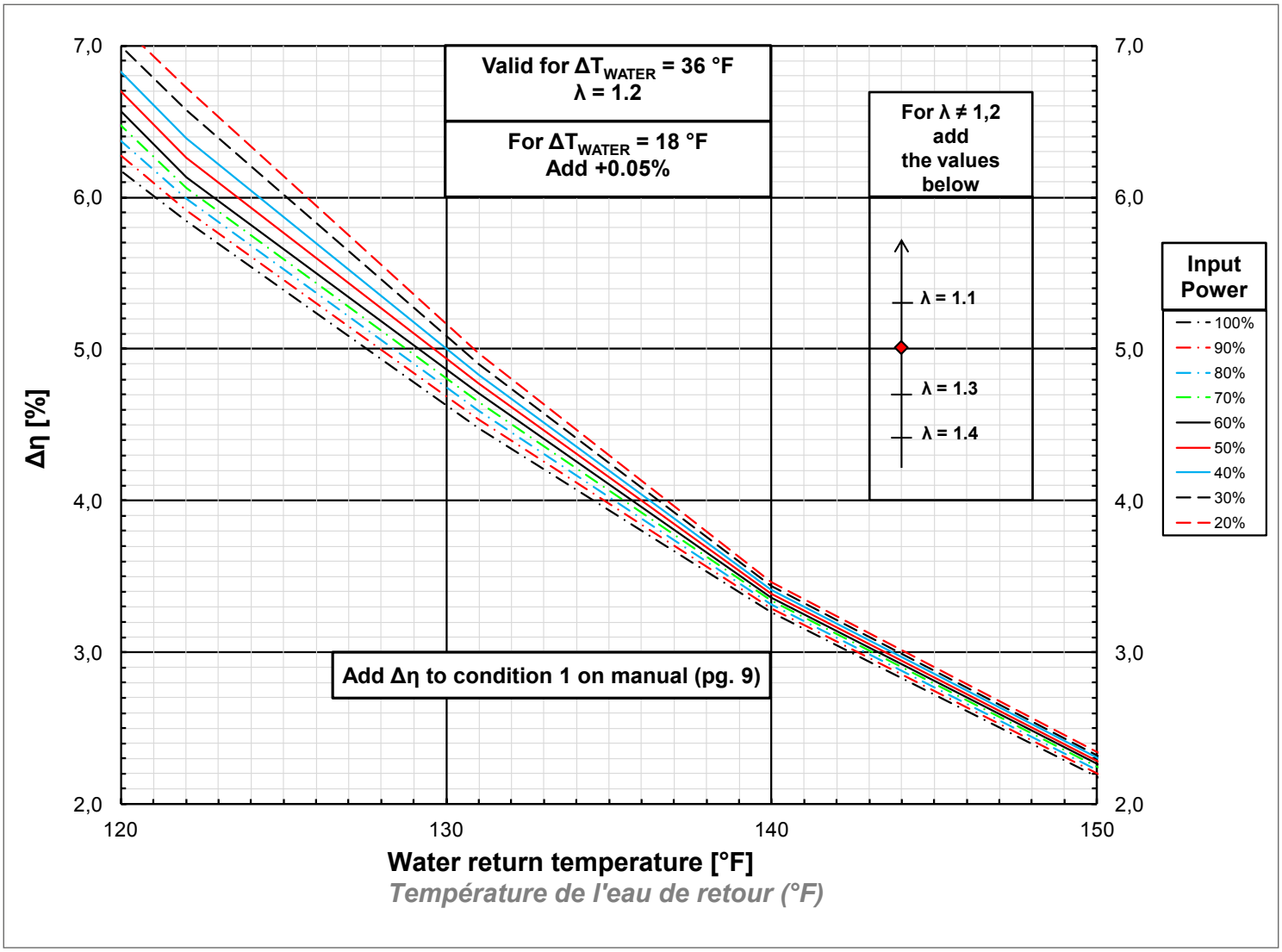

RTC BOILERS EFFICIENCY CURVES / *COURBES DE RENDEMENT DES CHAUDIÈRES*

