

RIELLO RTC

Chaudière à condensation à rendement élevé de 3000-10000 MBH

UNE entreprise Carrier

RIELLO
Energy For Life

PLAGE DE PUISSANCE



RTC 3000 – RTC 6000



RTC 8000 – RTC 10000

Modèle	Puissance d'entrée Min-Max MBH	AHRI Rendement thermique %	Pression de fonctionnement Max LB/P0²	Température de fonctionnement Max °F	Émission de N0x ppm
RTC 3000	300-3000	94%	160	195	< 30
RTC 4000	400-4000	94%	160	195	< 30
RTC 5000	500-5000	94%	160	195	< 30
RTC 6000	600-6000	94%	160	195	< 30
RTC 8000	800-8000	94%	160	195	< 30
RTC 10000	1000-10000	94%	160	195	< 30

ASME

AHRI CERTIFIED™ www.ahridirectory.org
Commercial Boilers
AHRI Standard BTS-2000

INTERTEK ETL LISTED C US

CONÇU POUR LA CONDENSATION

Des chaudières à condensation à rendement élevé conçues pour les projets de rénovation et des projets de nouvelles construction.
Grâce à l'échangeur thermique à forte teneur en haut eau qui ne nécessite pas de débit minimum et qui élimine le besoin pour un dispendieux système de circulation dédié, les frais du projet sont réduits. Les matériaux de première qualité utilisés pour tous les composants permettent de garantir une grande fiabilité et une durée de vie utile plus longue.

La technologie de la chaudière à condensation est la plus efficace et la plus respectueuse de l'environnement disponible sur le marché en matière de carburant de chauffage. La technologie de condensation récupère la chaleur latente de condensation présente dans les conduits de gaz et qui se dissipe normalement dans la cheminée avec les autres systèmes de chauffage.
Grâce à sa plus faible consommation de carburant et des frais de chauffage plus bas, les chaudières à condensation sont généralement rentables en quelques années et permettent de réduire les coûts jusqu'à 20 % par rapport au système de chauffage conventionnel. De plus, un système de chauffage à condensation moderne augmente la valeur du bâtiment et la qualité de vie en réduisant les émissions. L'équipement de condensation à rendement élevé se qualifie pour des points lors du processus de certification LEED de bâtiments commerciaux

Ensemble, les grandes surfaces de transfert de chaleur, un concept d'échangeur thermique à contre-courant, et le retour d'eau à température froide optimisent les occasions de condensation.

Les modèles de chaudière à condensation RTC peuvent être dotés de brûleurs par tout ou peu ou à air soufflé à modulation et pré-mélangés avec des niveaux d'émission de polluant très faible qui respectent les exigences les plus strictes en matière d'émission de NOx et de CO.

CARACTÉRISTIQUES

Choix de carburant

Gaz naturel, gaz propane, ou carburation mixte (mazout n°2 de secours)

Condensation complète avec le gaz naturel ou le gaz propane

Capacité de condensation avec le mazout n°2 (teneur en soufre <15 ppm)

Rendement

Efficacité jusqu'à 98 %

Taux de variation de débit de 10:1 (10%) lors de l'allumage avec du gaz naturel ou du gaz propane

Pression limite de 160 lb/po²

Température de fonctionnement jusqu'à 195 °F

Capacité d'émissions de NOx de 30 ppm ou moins à tous les taux d'allumage lorsque vous utiliser du gaz naturel pour l'allumage

En mesure de prendre en charge les installations à débit primaire variable

Concept : Structure et matériaux

Échangeur thermique avec tube de fumée à 3 passages

Échangeur thermique en acier inoxydable 316Ti de haute qualité

Raccords de retour d'eau double

Raccords supérieurs pour un accès plus facile à la tuyauterie

Un emballage pour le panneau de revêtement

Facile d'entretien

Rendement élevé et faible coûts d'installation

Tuyauterie simple, il n'est pas nécessaire d'avoir une tuyauterie principale et auxiliaire avec un système de circulation

UN REGARD À L'INTÉRIEUR : FORME ET MATÉRIAUX

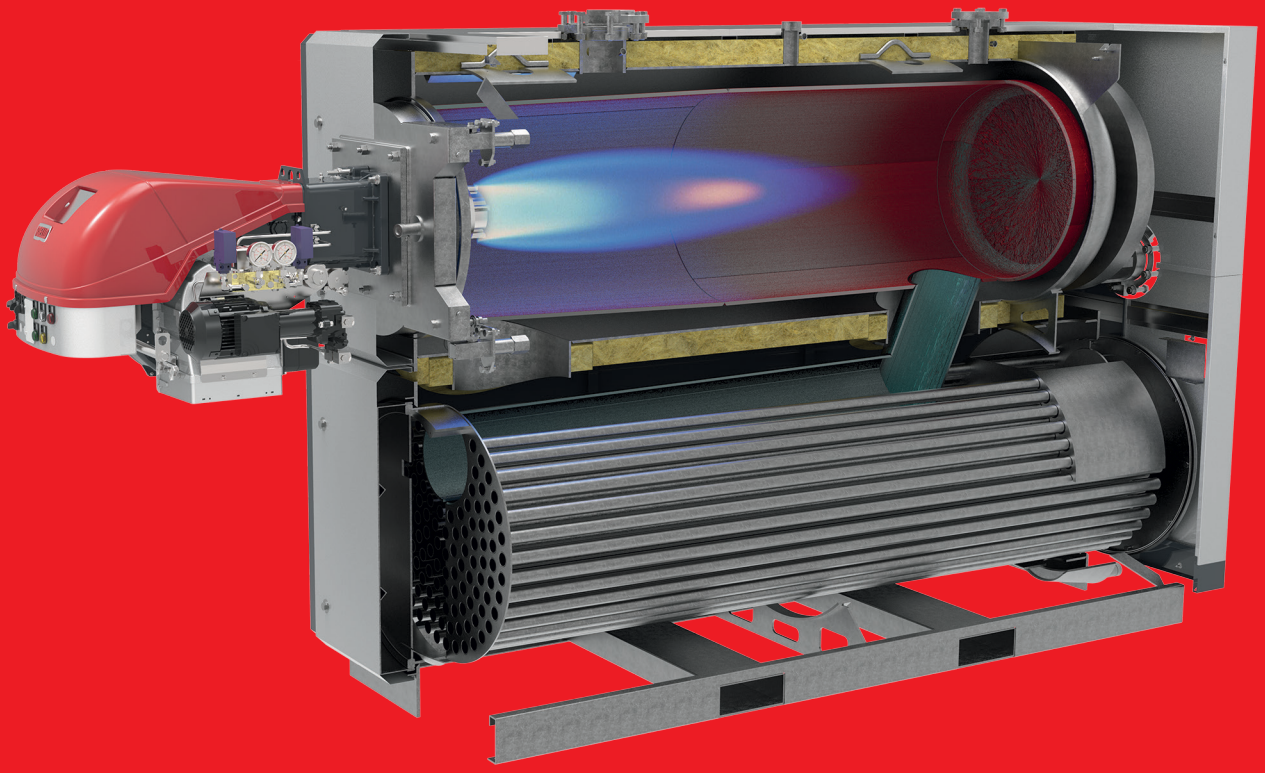

RTC 3000 – 6000

Installation et accès aux installations facile

Raccords supérieurs pour un accès plus facile à la tuyauterie

Retour double et température basse et moyenne pour maximiser la condensation dans toutes les conditions de fonctionnement

Concept de conduit à 3 passages à grand volume

Acier inoxydable 316Ti pour :
Chambre de combustion
Tube d'inversion
Feuilles de tube

Acier inoxydable 316L pour :
Tubes de fumier

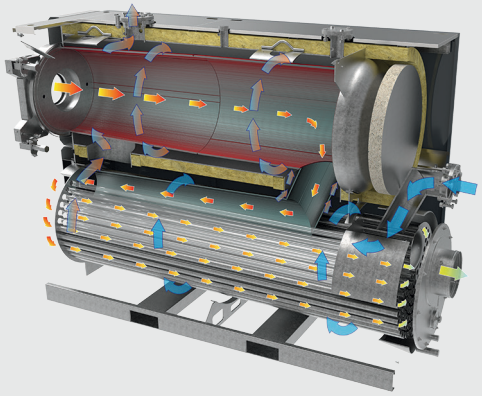

Deux raccords à large diamètre entre les deux cylindres rendent possible des conditions à zéro débit sans surchauffe.

Cette solution rend possible le fonctionnement sans surchauffe avec le brûleur allumé et les systèmes de circulation à l'arrêt.

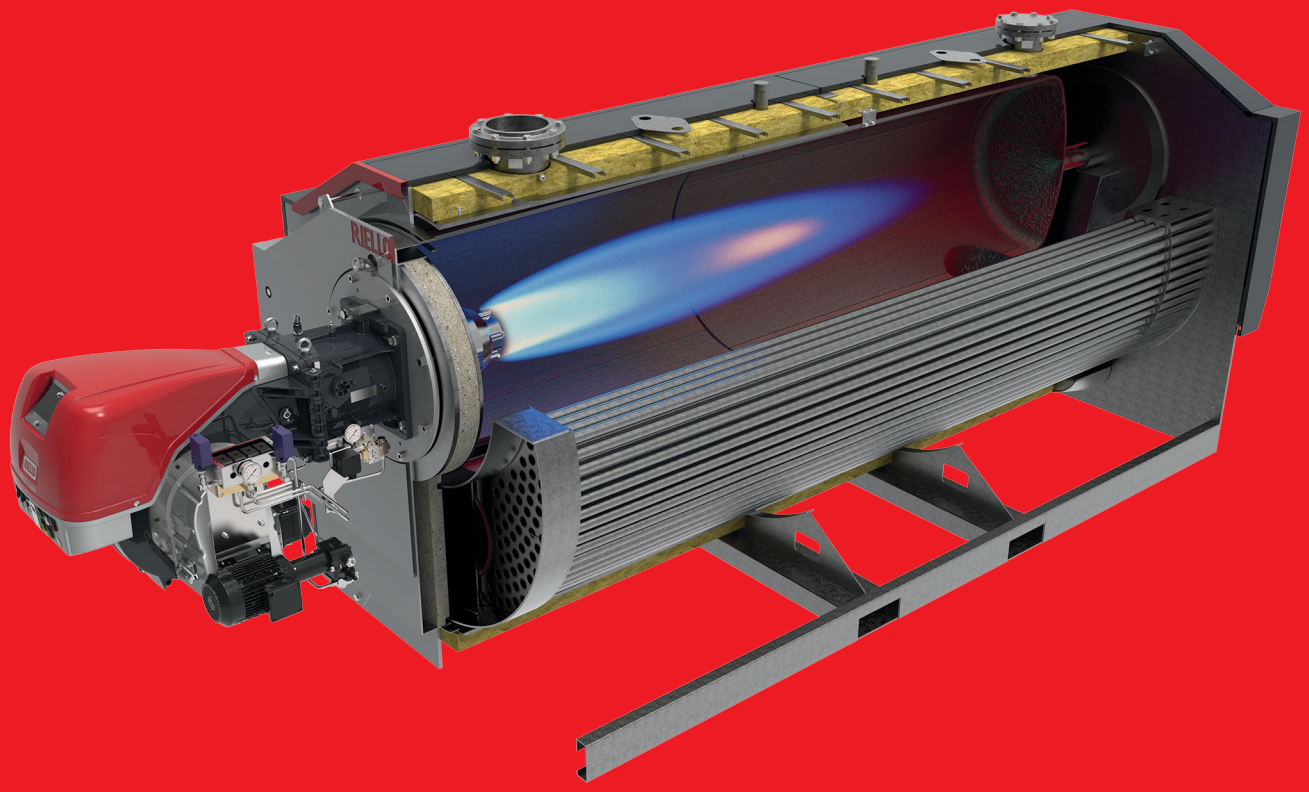

RTC 8000 – 10000

Installation et accès aux installations facile

Raccords supérieurs pour un accès plus facile à la tuyauterie

Retour double et température basse et moyenne pour maximiser la condensation dans toutes les conditions de fonctionnement

Concept de conduit à 3 passages à grand volume

Acier inoxydable 316Ti pour :
Chambre de combustion
Tube d'inversion
Feuilles de tube

Acier inoxydable 316L pour :
Tubes de fumier

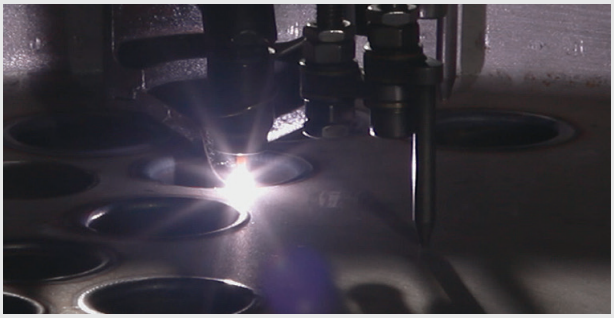

Une technologie développée par Riello avec une attention particulière à tous les détails.

Le processus de production a lieu dans un de nos centres d'excellence.

Tous les processus de soudure sont entièrement automatisés.

CHOIX DE BRÛLEUR

Type	Modèle	RTC 3000	RTC 4000	RTC 5000	RTC 6000	RTC 8000	RTC 10000
GAZ	RS100/M	● ●	●				
	RS130/M		●	●			
	RS190/M			●	● ●		
	RS100/E	● ●	●				
	RS130/E		●	●			
	RS190/E			●	● ●		
	RS280/E				●	● ●	●
	RS300/E				●	● ●	●
	RS310/E						●
	RS400/E						●
	RS100/EV	● ●	●				
	RS130/EV		●	●			
	RS190/EV			●	● ●		
	RS280/EV	●			●	● ●	●
	RS300/EV	●	●		●	● ●	●
	RS310/EV						●
	RS400/EV						●
	RS68/E	●					
	RS120/E	● ●	●				
	RS160/E		● ●	● ●	●		
	RS68/EV	●					
	RS120/EV	● ●	●				
	RS160/EV		● ●	● ●	●		
CARBURANT MIXTE	RLS/100	● ●	●				
	RLS/130		●	●			
	RLS100/M	● ●	●				
	RLS130/M		●	●			
	RLS190/M			● ●			
	RLS100/E	● ●	●				
	RLS130/E		●	●			
	RLS190/E			● ●	●		
	RLS280/E				●	● ●	●
	RLS300/E				●	● ●	●
	RLS310/E						●
	RLS400/E						●
	RLS100/EV	● ●	●				
	RLS130/EV		●	●			
	RLS190/EV			● ●	●		
	RLS280/EV				●	● ●	●
	RLS300/EV				●	● ●	●
	RLS310/EV						●
	RLS400/EV						●
	RLS120/E	●					
	RLS160/E	●	● ●	● ●	●		
	RLS120/EV	●					
	RLS160/EV	●	● ●	● ●	●		
PRÉ-MÉLANGÉ	RX850	●					
	RX1000	● ●	●				
	RX1500		● ●	●			
	RX1800			● ●	●		
	RX2500				●	●	
	RX3000					● ●	●

● 6000 pi d'altitude

DIMENSIONS

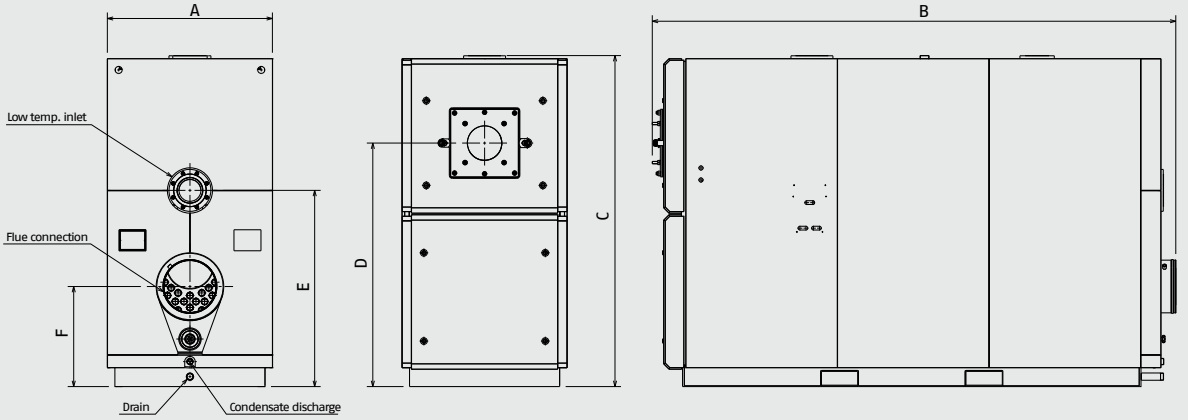

Description		RTC 3000	RTC 4000	RTC 5000	RTC 6000
A – Largeur	pouce	39.4	41.3	43.3	46.1
	mm	1000	1050	1100	1170
B – Longueur	pouce	119.3	127.8	137.4	145.3
	mm	3030	3245	3490	3690
C – Hauteur	pouce	79.1	82.9	86.8	92.3
	mm	2010	2106	2205	2345
D	pouce	58.1	60.9	63.9	68.3
	mm	1477	1548	1622	1735
E	pouce	46.9	48.7	51.5	54.7
	mm	1192	1238	1307	1390
F	pouce	25.1	25.8	26.3	28.5
	mm	637	655	667	723

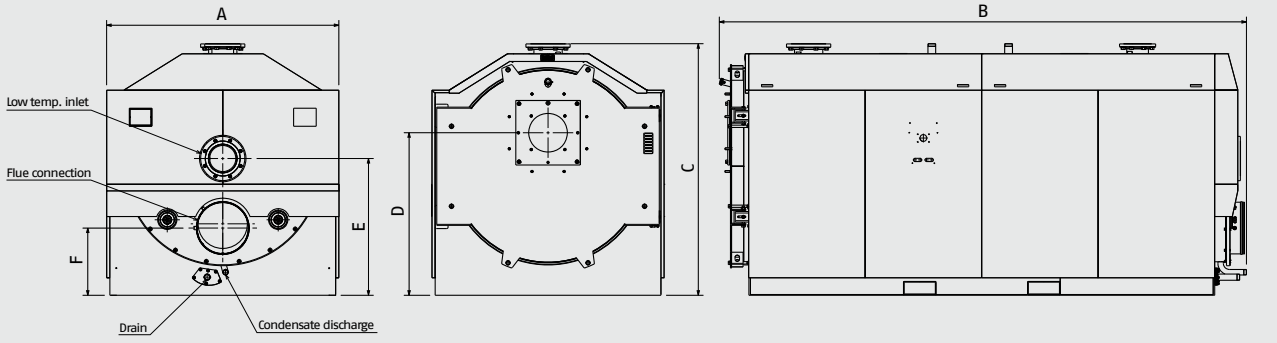

Description		RTC 8000	RTC 10000
A – Largeur	pouce	70.9	74.8
	mm	1800	1900
B – Longueur	pouce	161.0	178.3
	mm	4090	4530
C – Hauteur	pouce	76.8	81.7
	mm	1950	2075
D	pouce	49.6	53.1
	mm	1260	1350
E	pouce	41.7	45.3
	mm	1060	1150
F	pouce	20.5	21.7
	mm	521	550

CARACTÉRISTIQUES TECHNIQUES

Modèle	RTC 3000	RTC 4000	RTC 5000	RTC 6000	RTC 8000	RTC 10000
Catégorie de chaudière	ASME Section IV					
Pression de fonctionnement admissible max.	160 lb/po²					
Température de fonctionnement admissible max.	194 °F					
Raccords de sortie d'eau et d'entrée d'eau à basse température (à bride)	4"	6"	6"	6"	8"	8"
Raccord d'entrée d'eau à température élevée	3"	3"	4"	4"	6"	6"
Débit d'eau min. (gpm)	0	0	0	0	0	0
Débit d'eau max. (gpm)	360	550	650	750	1150	1250
Volume d'eau (gal)	354	420	489	597	951	1255
Baisse de pression d'eau	0,7 lb/po² à 300 gpm	0,7 lb/po² à 400 gpm	0,6 lb/po² à 500 gpm	1,3 lb/po² à 600 gpm	1.1 à 800 gpm	0.8 à 1000 gpm
Taux de variation de débit (gaz naturel)	10:1	10:1	10:1	10:1	10:1	10:1
Raccord de ventilation/entrée d'air	10"	12"	14"	14"	16"	18"
Matériaux de ventilation	AISI 316L – AL29-4C (29 % Cr – 4 % Mo)					
Type de carburant*	Gaz naturel Gaz propane Carburant mixte (mazout n°2 de secours)	Gaz naturel Gaz propane Carburant mixte (mazout n°2 de secours)	Gaz naturel Gaz propane Carburant mixte (mazout n°2 de secours)	Gaz naturel Gaz propane Carburant mixte (mazout n°2 de secours)	Gaz naturel Gaz propane Carburant mixte (mazout n°2 de secours)	Gaz naturel Gaz propane Carburant mixte (mazout n°2 de secours)
Émissions de N0x <30 ppm avec du gaz naturel	oui	oui	oui	oui	oui	oui
Plage de contrôle de la température	80 °F à 210 °F					
Plage de la température ambiante	32 °F à 140 °F					
Liste des normes et approbations	ASME, ETL, AHRI					
Poids (sec) en lb	5,578	6,702	7,485	9,087	12,747	16,149
Poids (mouillé) en lb	8,532	10,207	11,563	14,070	20,684	27,172
Poids à l'expédition en lb	5,578	6,702	7,485	9,087	12,747	16,149

(*) Digesteur de gaz (teneur en H_2S < 15 ppm)
Huile (teneur en soufre < 15 ppm)

RIELLO AMÉRIQUE DU NORD
35 Pond Park Road
Hingham, Massachusetts
U.S.A. 02043
www.rielloboilers.com

2165 boul Meadowpine
Mississauga (Ontario)
Canada L5N 6H6

Le fabricant s'efforce continuellement à améliorer tous les produits. Par conséquent, l'apparence, les dimensions, les caractéristiques techniques, le matériel de série et les accessoires sont susceptibles d'être modifiés sans préavis.

RIELLO

Cod. 27018393 – FRC – rév.00 04/2021