COD.	MOD.	TYP.
20221004	ARRAY TH2O 1500-450	

Tav. 1

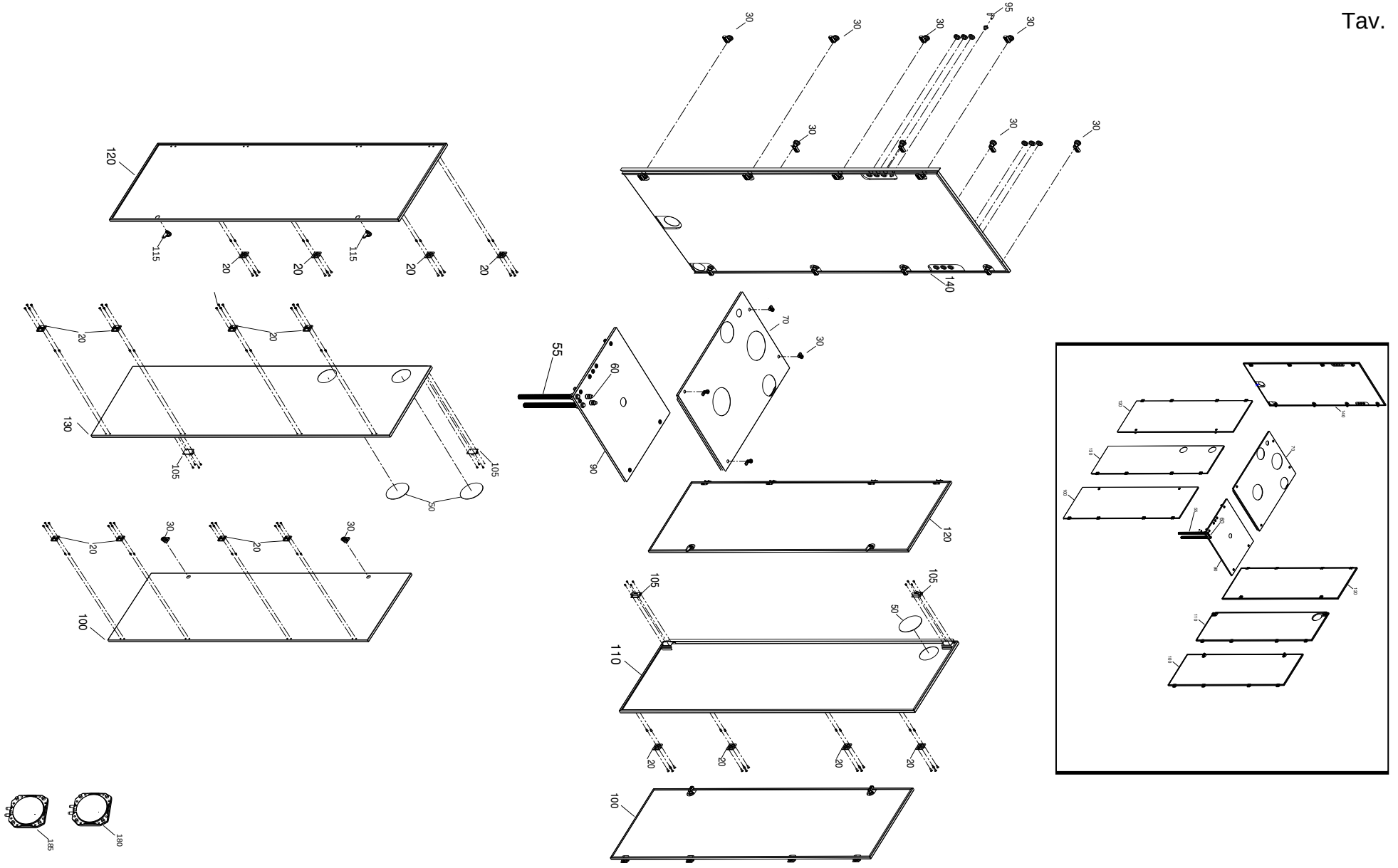
120
115
20
115
20
20
20
30
30
30
95
30
30
30
30
30
140
20
20
130
105
105
50
55
60
90
70
30
120
105
105
50
110
20
20
20
20
100
30
20
30
20
30
100
185
180

N.	COD.	RC	20221004	DESCRIZIONE	DESCRIPTION	DESCRIPTION	BESCHREIBUNG	BESCHRIJVING
20	20120283	D	●	Cerniera	Charniere	Hinge	Scharniereinheit	Scharnier
30	20120175	D	●	Chiusura	Fermeture	Closure	Schliesselement	Sluiting
50	20120180	C	●	Disco	Disque	Disc	Scheibe	Plaat
55	20180776	D	●	Guaina	Gaine	Sheath	Hülse	Voering
60	20180778	D	●	Raccordo	Raccord	Connector	Anschluss	Aansluiting
70	20191166	D	●	Pannello superiore	Panneau supérieur	Top panel	Obere Blende	Bovenpaneel
90	20191169	D	●	Pannello superiore	Panneau supérieur	Top panel	Obere Blende	Bovenpaneel
95	20175252	C	●	Tubo presa pressione	Tuyau prise pression	Pressure socket pipe	Rohr Druckaufnahme	Buis uitlaatdruk
100	20191179	D	●	Pannello laterale	Panneau làteral	Lateral panel	Seitenpaneel	Zijpaneel
105	20120534	D	●	Chiavistello	Boulon	Bolt	Riegel	Bout
110	20191215	D	●	Pannello laterale	Panneau làteral	Lateral panel	Seitenpaneel	Zijpaneel
115	20120521	D	●	Chiusura	Fermeture	Closure	Schliesselement	Sluiting
120	20191235	D	●	Pannello laterale	Panneau làteral	Lateral panel	Seitenpaneel	Zijpaneel
130	20191236	D	●	Pannello laterale	Panneau làteral	Lateral panel	Seitenpaneel	Zijpaneel
140	20191244	D	●	Pannello posteriore	Panneau arrière	Rear panel	Hinteretafel	Achterpaneel
180	20120170	B	●	Pressostato differenziale	Pressostat différentiel	Differential pressure switch	Differenzdruckwächter	Differentiaal drukregelaar
185	20098056	B	●	Pressostato differenziale	Pressostat différentiel	Differential pressure switch	Differenzdruckwächter	Differentiaal drukregelaar

Tav. 2

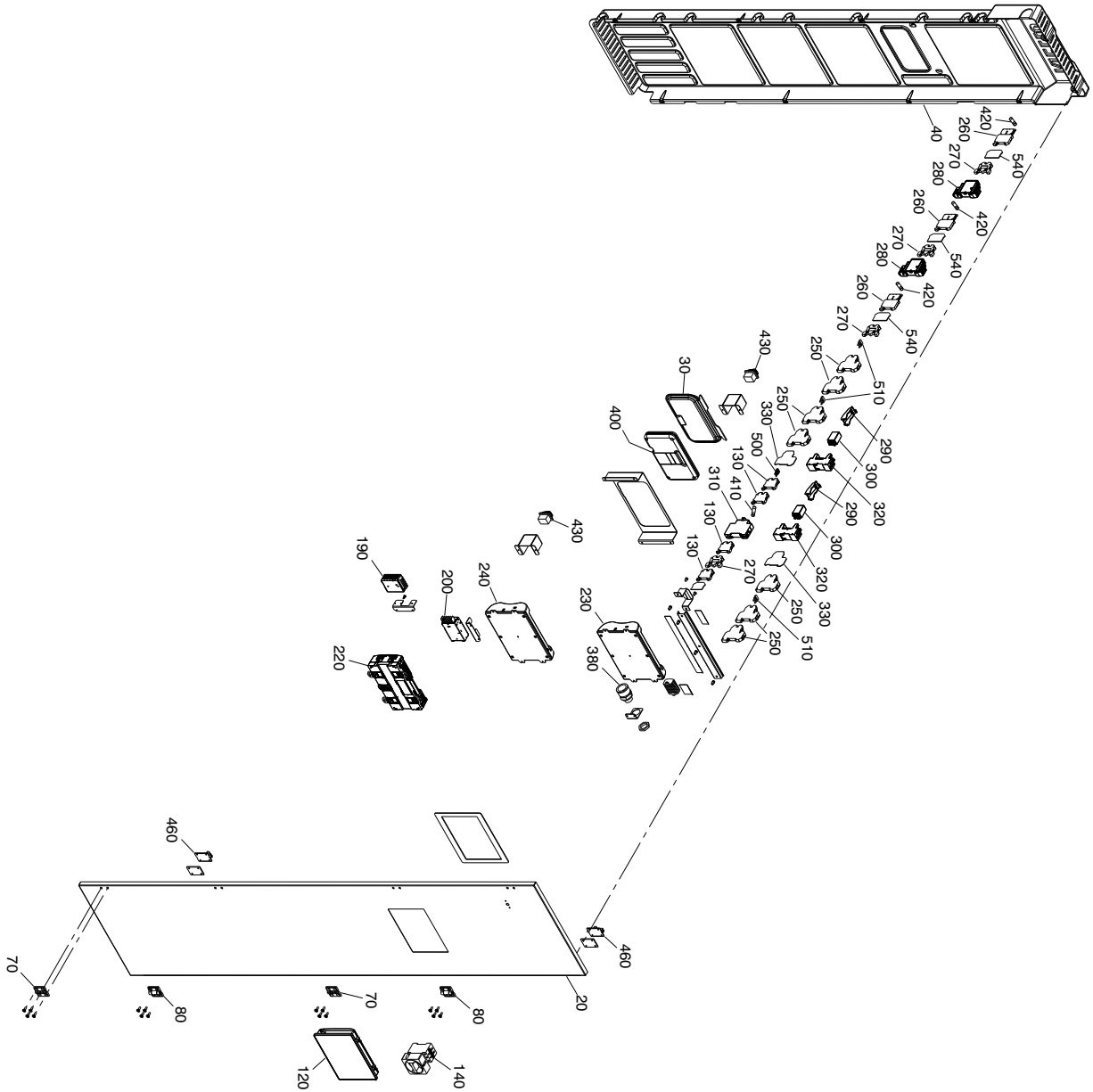
40
420
260
270
280
540
430
30
400
250
510
330
500
130
410
310
290
300
320
190
200
240
230
380
220
460
70
80
20
120
140

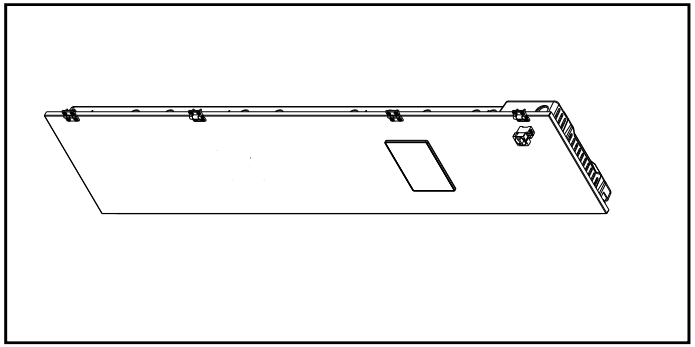

N.	COD.	RC	20221004	DESCRIZIONE	DESCRIPTION	DESCRIPTION	BESCHREIBUNG	BESCHRIJVING
20	20232542	D	●	Porta sinistra	Porte gauche	Left door panel	Linke Tür	Linker deur
30	20185265	D	●	Sportellino	Cache raccordement	Hatch	Klappen	Deurtje
40	20191155	D	●	Copertura parti elettriche	Couvercle de protection	Electrical parts cover	Abdeckung der elektrischen Einheiten	Deksel wisselaar
70	20120283	D	●	Cerniera	Charniere	Hinge	Scharniereinheit	Scharnier
80	20160055	D	●	Cerniera	Charniere	Hinge	Scharniereinheit	Scharnier
120	20224972	B	●	Display	Carte display	Display	Bediehnfeld	Display
130	20220679	D	●	Morsetto	Clip	Clamp	Klemme	Clip
140	20232545	B	●	Interruttore	Interrupteur	Switch	Schalter	Schakelaar
190	20126747	A	●	Alimentatore	Platine de commande	Power supply unit	Speiser	Voeder
200	20191753	A	●	Alimentatore	Platine de commande	Power supply unit	Speiser	Voeder
220	20225921	A	●	Scheda controllo	Carte de contrôle	Control PCB	Steuerkarte	Controlekaart
230	20225918	A	●	Scheda controllo	Carte de contrôle	Control PCB	Steuerkarte	Controlekaart
240	20225916	A	●	Scheda controllo	Carte de contrôle	Control PCB	Steuerkarte	Controlekaart
250	20232548	D	●	Morsetto	Clip	Clamp	Klemme	Clip
260	20232551	D	●	Morsetto	Clip	Clamp	Klemme	Clip
270	20220678	D	●	Morsetto	Clip	Clamp	Klemme	Clip
280	20232552	A	●	Relè	Relais	Relay	Relais	Afstandsschakelaar
290	20223177	C	●	Zoccolo	Socle	Control box base	Sockel	Plint
300	20225920	A	●	Relè termico	Relais thermique	Overload	Überstromauslöser	Thermisch relais
310	20160035	B	●	Sezionatore	Disconnecteur	Disconnector	Trennschalter	Ontkoppelaar
320	20154913	B	●	Zoccolo	Socle	Control box base	Sockel	Plint
330	20232553	A	●	Copertura	Capot	Cover	Abdeckung	Kap
380	20180778	D	●	Raccordo	Raccord	Connector	Anschluss	Aansluiting
400	20209937	A	●	Scheda Display	Carte afficheur	Display PCB	Displaykarte	Kaart display
410	20232554	B	●	Fusibile	Fusible	Fuse	Feinsicherung	Zekering
420	20232555	B	●	Fusibile	Fusible	Fuse	Feinsicherung	Zekering
430	20218548	B	●	Interruttore bipolare	Interrupteur bipolaire	Bipolar switch	2-Pol-Schalter	Bipolaire schakelaar
440	20120291	D	●	Terminale	Cosse	Terminal	Terminal	Faston
460	20120534	D	●	Chiavistello	Boulon	Bolt	Riegel	Bout
500	20232556	B	●	Ponticello	Fil de raccord	Jumper	Brücke	Brug
510	20232558	B	●	Ponticello	Fil de raccord	Jumper	Brücke	Brug
540	20232559	B	●	Copertura	Capot	Cover	Abdeckung	Kap

Tav. 3

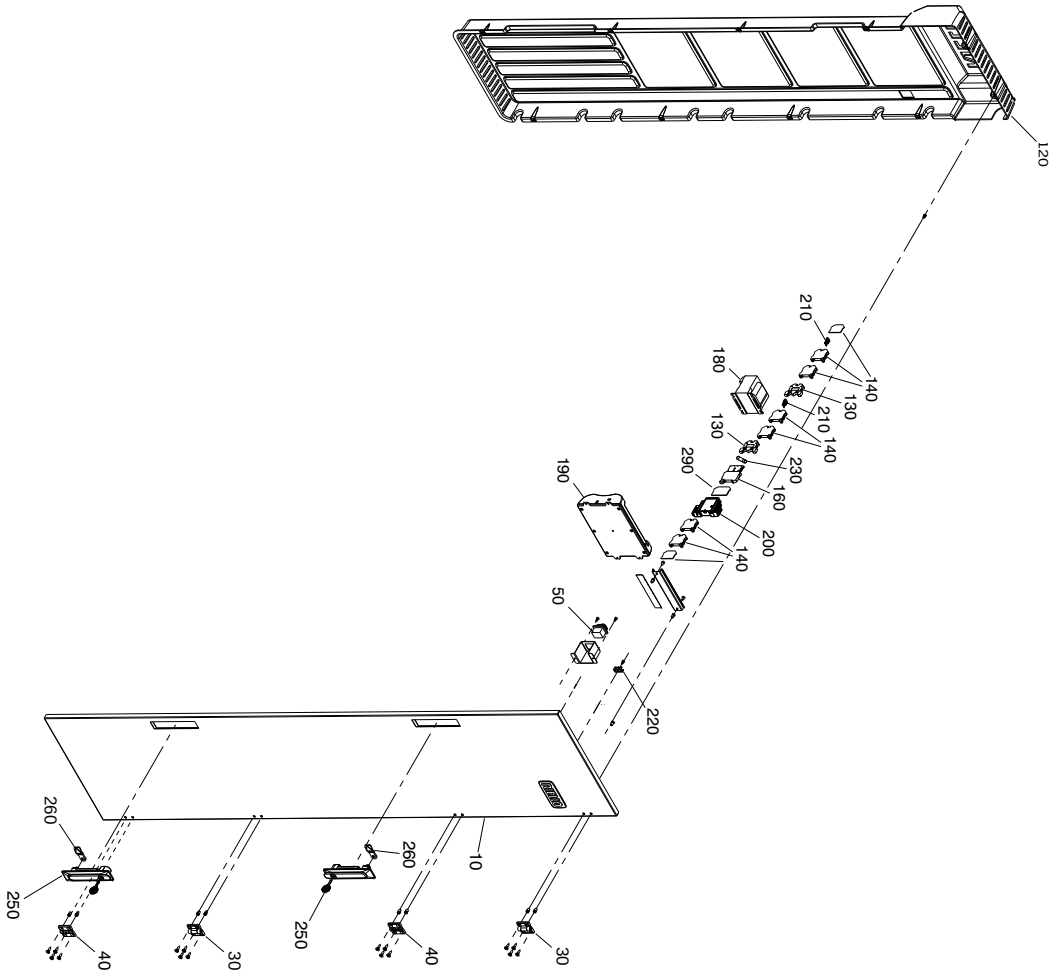
120
210
140
130
180
210
140
130
230
290
160
190
200
140
50
220
260
250
260
10
250
40
30
40
30

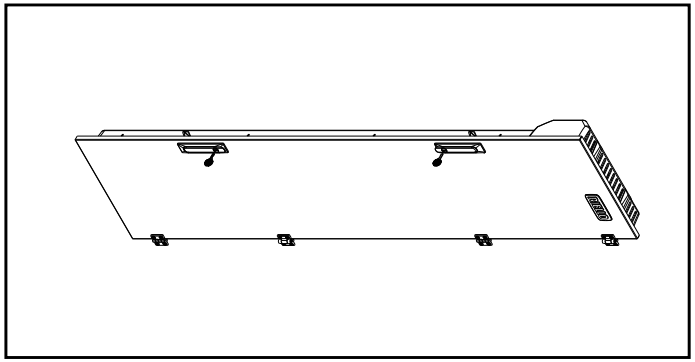

N.	COD.	RC	20221004	DESCRIZIONE	DESCRIPTION	DESCRIPTION	BESCHREIBUNG	BESCHRIJVING
10	20223965	D	●	Pannello frontale	Panneau avant	Front panel	Frontplatte	Voorste paneel
30	20160055	D	●	Cerniera	Charniere	Hinge	Scharniereinheit	Scharnier
40	20120283	D	●	Cerniera	Charniere	Hinge	Scharniereinheit	Scharnier
50	20218548	B	●	Interruttore bipolare	Interrupteur bipolaire	Bipolar switch	2-Pol-Schalter	Bipolaire schakelaar
120	20191158	D	●	Copertura parti elettriche	Couvercle de protection	Electrical parts cover	Abdeckung der elektrischen Einheiten	Deksel wisselaar
130	20220678	D	●	Morsetto	Clip	Clamp	Klemme	Clip
140	20220679	D	●	Morsetto	Clip	Clamp	Klemme	Clip
160	20232551	D	●	Morsetto	Clip	Clamp	Klemme	Clip
180	20191774	B	●	Trasformatore	Transformateur	Transformer	Transformator	Convertor
190	20225916	A	●	Scheda controllo	Carte de contrôle	Control PCB	Steuerkarte	Controlekaart
200	20232552	A	●	Relè	Relais	Relay	Relais	Afstandsschakelaar
210	20232556	B	●	Ponticello	Fil de raccord	Jumper	Brücke	Brug
220	20120291	D	●	Terminale	Cosse	Terminal	Terminal	Faston
230	20232555	B	●	Fusibile	Fusible	Fuse	Feinsicherung	Zekering
250	20120173	D	●	Chiusura a leva regolabile	Fermeture à levier réglable	Adjustable lever closure	Schliesselement mit variablem Hebel	Sluiting verstelbare hendel
260	20127231	D	●	Linguetta	Languette	Tongue	Feder	Veer
290	20232559	B	●	Copertura	Capot	Cover	Abdeckung	Kap

Tav. 4

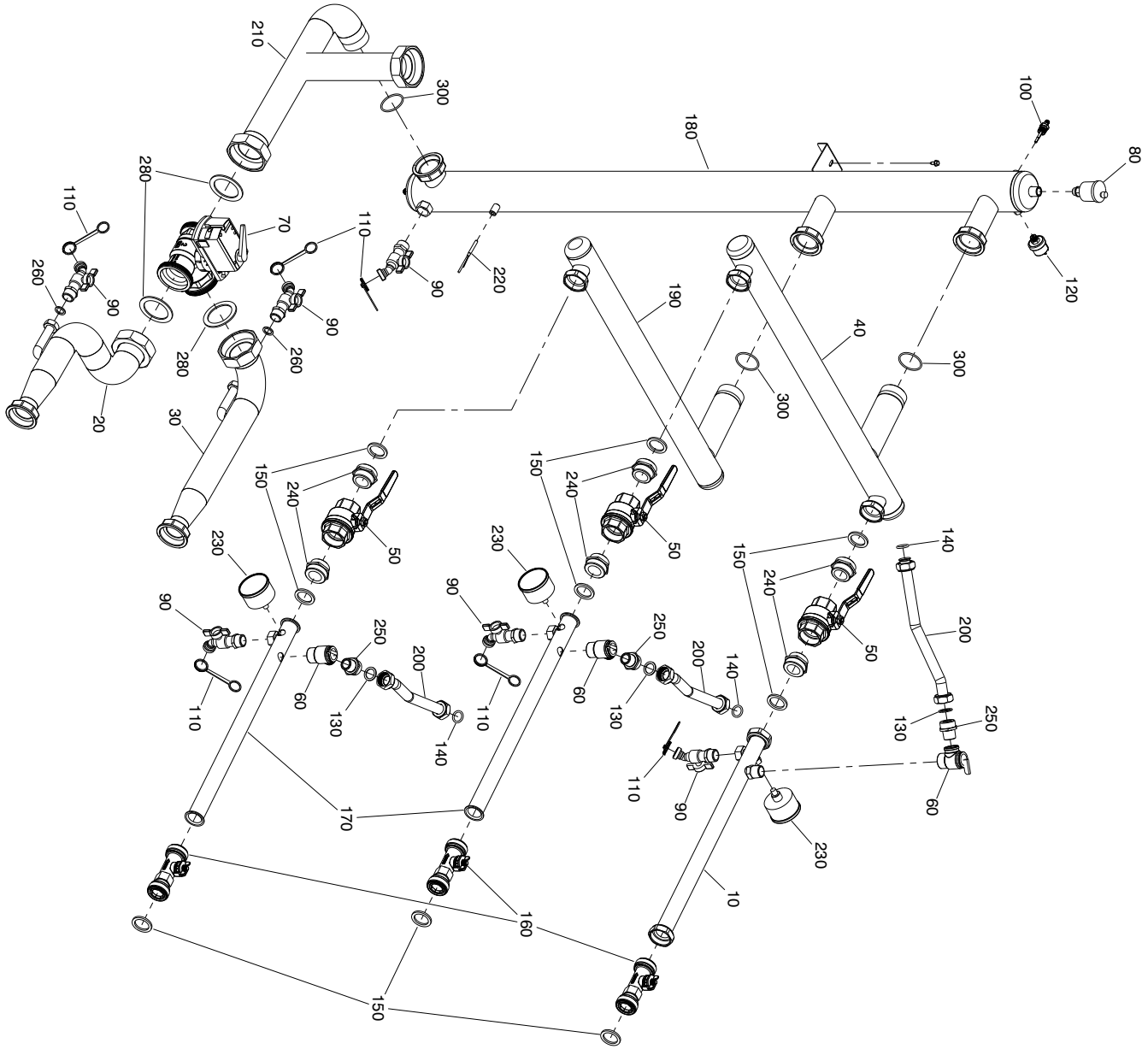

210
300
180
100
80
280
110
70
110
90
220
190
120
260
90
90
40
280
260
300
300
20
30
150
240
150
240
50
50
230
230
150
140
90
90
240
200
250
250
200
140
50
60
130
110
110
60
130
130
250
140
110
90
60
170
230
10
160
150

N.	COD.	RC	20221004	DESCRIZIONE	DESCRIPTION	DESCRIPTION	BESCHREIBUNG	BESCHRIJVING
10	20160024	C	●	Tubo mandata	Tuyau départ	Delivery pipe	Vorlaufrohr	Toevoerbuis
20	20232414	C	●	Rampa	Tuyau	Pipe	Strecke	Buisje
30	20232415	C	●	Rampa	Tuyau	Pipe	Strecke	Buisje
40	20198930	C	●	Collettore mandata	Collecteur départ	Delivery manifold	Vorlauf-Sammler	Toevoercollector
50	20159961	B	●	Valvola idraulica	Groupe hydraulique	Hydraulic valve	Hydraulikventil	Watereenheid
60	20160054	A	●	Valvola di sicurezza	Soupape de sûrete	Safety valve	Sicherheitsventil	Veiligheidsklep
70	20191327	B	●	Valvola 3 vie	Vanne a 3 voies	3 way valve	Dreiwegeventil	3 wegklep
80	20225876	C	●	Valvola automatica	Vanne automatique	Automatic valve	Automatik-Ventil	Automatische klep
90	20107403	C	●	Rubinetto	Robinet	Cock	Hahn	Kraan
100	20116627	A	●	Sensore	Detecteur	Sensor	Fühler	Sensor
110	20225877	D	●	Tappo	Bouchon	Plug	Verschluss	Dop
120	20210434	B	●	Pressostato	Pressostat	Pressure switch	Druckwächter	Drukregelaar
130	20098040	A	●	Guarnizione	Joint	Seal	Dichtung	Afdichting
140	20180688	A	●	Anello OR	Joint d'etancheite	O-ring	OR-Dichtung	Pakkingring
150	20120250	A	●	Guarnizione	Joint	Seal	Dichtung	Afdichting
160	20120074	B	●	Flussometro	Débitmètre	Flow meter	Strömungszähler	Flowmeter
170	20160025	C	●	Tubo mandata	Tuyau départ	Delivery pipe	Vorlaufrohr	Toevoerbuis
180	20198923	C	●	Collettore mandata	Collecteur départ	Delivery manifold	Vorlauf-Sammler	Toevoercollector
190	20199622	C	●	Rampa	Tuyau	Pipe	Strecke	Buisje
200	20225868	C	●	Rampa	Tuyau	Pipe	Strecke	Buisje
210	20232418	C	●	Rampa	Tuyau	Pipe	Strecke	Buisje
220	20225867	A	●	Sonda	Sonde	Probe	Fühler	Sonde
230	20164524	B	●	Termoidrometro	Thermohydromètre	Thermometer-hydrometer	Thermometer/Füllmesser	Thermo-hydrometer
240	20159960	C	●	Raccordo	Raccord	Connector	Anschluss	Aansluiting
250	20098139	C	●	Nipple	Mamelon	Nipple	Nippel	Nippels
260	4363389	A	●	Guarnizione	Joint	Seal	Dichtung	Afdichting
280	20191515	A	●	Guarnizione	Joint	Seal	Dichtung	Afdichting
300	20120533	A	●	Anello OR	Joint d'etancheite	O-ring	OR-Dichtung	Pakkingring

Tav. 5

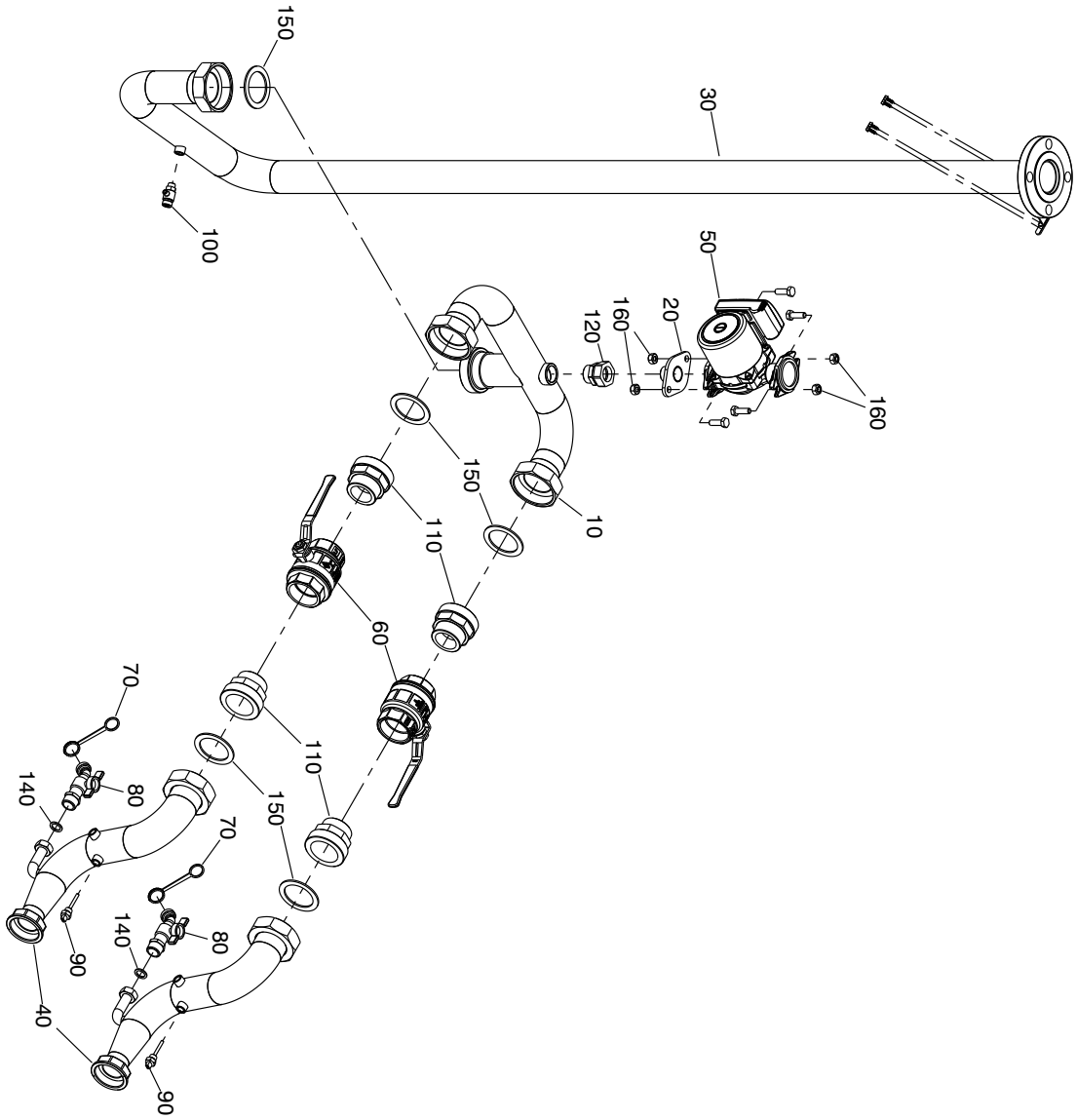
150
30
100
50
160
20
120
160
160
150
110
10
60
70
110
140
80
150
70
140
80
90
40
90

N.	COD.	RC	20221004	DESCRIZIONE	DESCRIPTION	DESCRIPTION	BESCHREIBUNG	BESCHRIJVING
10	20232444	C	●	Rampa	Tuyau	Pipe	Strecke	Buisje
20	20198314	C	●	Raccordo flangiato	Raccord retour	Flanged connector	Anschluss	Aansluiting
30	20232448	C	●	Rampa	Tuyau	Pipe	Strecke	Buisje
40	20232450	C	●	Rampa	Tuyau	Pipe	Strecke	Buisje
50	20190964	A	●	Circolatore	Circulateur	Circulator	Umlaufpumpe	Circulatiepomp
60	20191346	B	●	Valvola 2 vie	Vanne a 2 voies	2 way valve	Zweiwegeventil	2 wegklep
70	20225877	D	●	Tappo	Bouchon	Plug	Verschluss	Dop
80	20107403	C	●	Rubinetto	Robinet	Cock	Hahn	Kraan
90	20232451	A	●	Sonda ad immersione	Sonde en plongée	Immersion probe	Tauchfühler	Dompelvoeler sensor
100	20011234	A	●	Valvola di scarico	Vanne de décharge	Drainage valve	Auslassventil	Uitlaaklep
110	20191344	C	●	Raccordo	Raccord	Connector	Anschluss	Aansluiting
120	20192414	C	●	Raccordo porta OR	Raccord porte OR	OR connector	0R-Halteransschluss	Aansluiting OR-poort
130	20098040	A	●	Guarnizione	Joint	Seal	Dichtung	Afdichting
140	4363389	A	●	Guarnizione	Joint	Seal	Dichtung	Afdichting
150	20191515	A	●	Guarnizione	Joint	Seal	Dichtung	Afdichting
160	20120294	D	●	Dado	Écrou	Nut	Mutter	Moer

Tav. 6

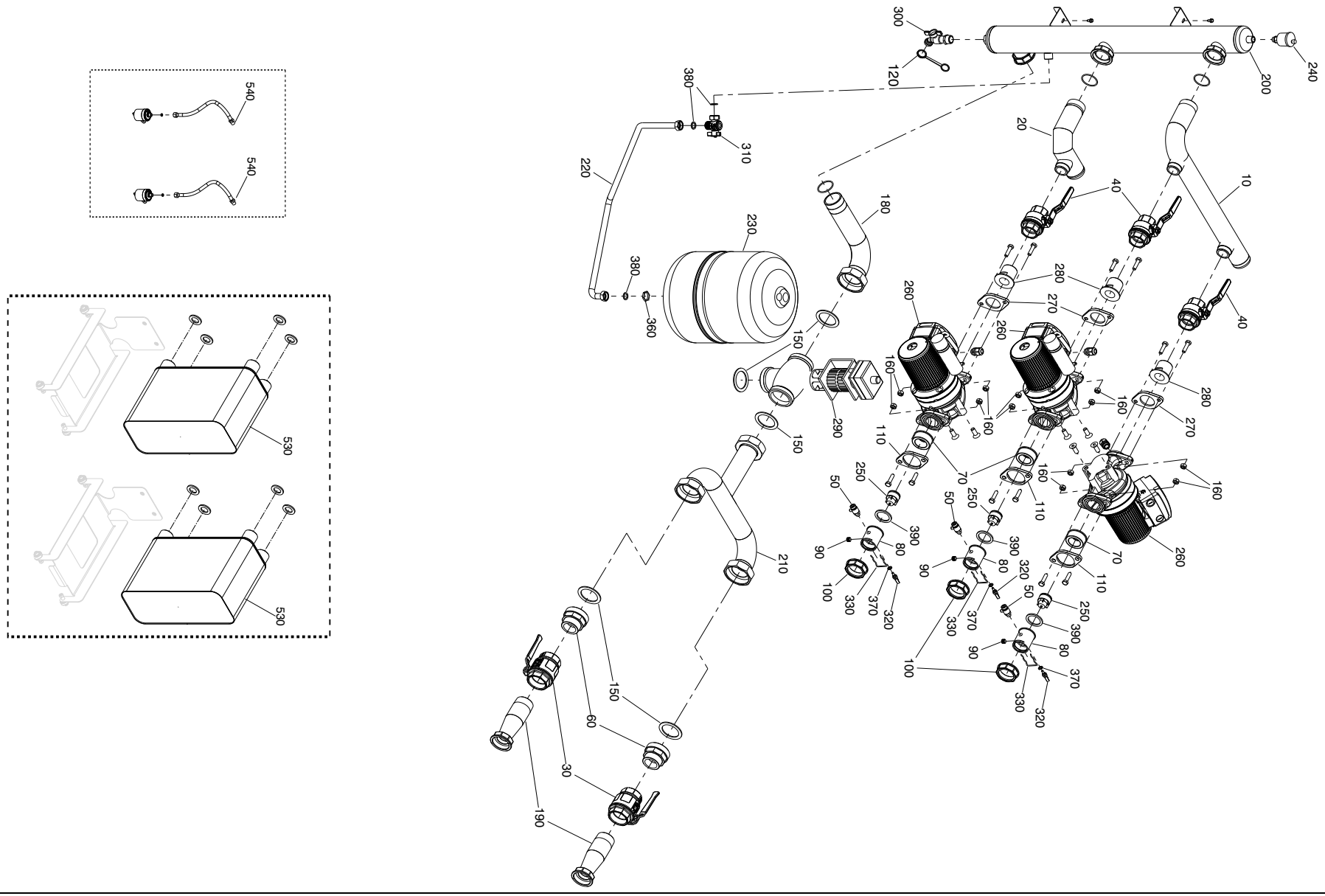

10
20
30
40
50
60
70
80
90
100
110
120
150
160
180
190
200
210
220
230
240
250
260
270
280
290
300
310
320
330
360
370
380
390
540
530

N.	COD.	RC	20221004	DESCRIZIONE	DESCRIPTION	DESCRIPTION	BESCHREIBUNG	BESCHRIJVING
10	20199040	C	●	Collettore ritorno	Collecteur retour	Heating return manifold	Rücklauf-Sammler	Retourcollector
20	20191163	C	●	Rampa	Tuyau	Pipe	Strecke	Buisje
30	20191343	B	●	Valvola 2 vie	Vanne a 2 voies	2 way valve	Zweiwegeventil	2 wegklep
40	20159961	B	●	Valvola idraulica	Groupe hydraulique	Hydraulic valve	Hydraulikventil	Watereenheid
50	20011234	A	●	Valvola di scarico	Vanne de décharge	Drainage valve	Auslassventil	Uitlaaklep
60	20191344	C	●	Raccordo	Raccord	Connector	Anschluss	Aansluiting
70	20191428	C	●	Raccordo flangiato	Raccord retour	Flanged connector	Anschluss	Aansluiting
80	20159963	C	●	Canotto	Cartouche modulation	Core holder	Schaft	Drijver
90	20125395	C	●	Tappo filettato	Bouchon à vis	Cap nut	Gewindestopfen	Schroefdraadplug
100	20120048	C	●	Raccordo	Raccord	Connector	Anschluss	Aansluiting
110	20191429	C	●	Flangia	Bride	Flange	Flansch	Flens
120	20225877	D	●	Tappo	Bouchon	Plug	Verschluss	Dop
150	20191515	A	●	Guarnizione	Joint	Seal	Dichtung	Afdichting
160	20120294	D	●	Dado	Écrou	Nut	Mutter	Moer
180	20232458	C	●	Rampa	Tuyau	Pipe	Strecke	Buisje
190	20232459	C	●	Rampa	Tuyau	Pipe	Strecke	Buisje
200	20232467	C	●	Collettore ritorno	Collecteur retour	Heating return manifold	Rücklauf-Sammler	Retourcollector
210	20232460	C	●	Rampa	Tuyau	Pipe	Strecke	Buisje
220	20232461	C	●	Rampa	Tuyau	Pipe	Strecke	Buisje
230	20232464	B	●	Vaso espansione	Vase d'expansion	Expansion vessel	Ausdehnungsgefäß	Expansievat
240	20225876	C	●	Valvola automatica	Vanne automatique	Automatic valve	Automatik-Ventil	Automatische klep
250	R.VALVO044	D	●	Valvola di non ritorno	Vanne anti-retour	Non-return valve	Rückschlagventil	Terugslagklep
260	20180975	A	●	Circolatore 115V	Circulateur 115V	Circulator 115V	Umlaufpumpe 115V	Circulatiepomp 115V
270	20215716	B	●	Flangia	Bride	Flange	Flansch	Flens
280	20215720	C	●	Raccordo flangiato	Raccord retour	Flanged connector	Anschluss	Aansluiting
290	20232465	B	●	Valvola	Vanne	Valve	Ventil	Klep
300	20107403	C	●	Rubinetto	Robinet	Cock	Hahn	Kraan

N.	COD.	RC	20221004	DESCRIZIONE	DESCRIPTION	DESCRIPTION	BESCHREIBUNG	BESCHRIJVING
310	20085822	C	●	Rubinetto	Robinet	Cock	Hahn	Kraan
320	20098080	A	●	Sonda ad immersione	Sonde en plongée	Immersion probe	Tauchfühler	Dompelvoeler sensor
330	20093998	D	●	Molletta	Clip	Clip	Feder	Clip
360	R4026	D	●	Controdado	Contre-écrou	Locknut	Nutmutter	Contramoer
370	20098044	A	●	Guarnizione	Joint	Seal	Dichtung	Afdichting
380	20098041	A	●	Guarnizione	Joint	Seal	Dichtung	Afdichting
390	20120249	A	●	Guarnizione	Joint	Seal	Dichtung	Afdichting
530	20226309	D	●	Kit	Kit	Kit	Set	Kit
540	20226310	B	●	Pressostato	Pressostat	Pressure switch	Druckwächter	Drukregelaar

Tav. 7

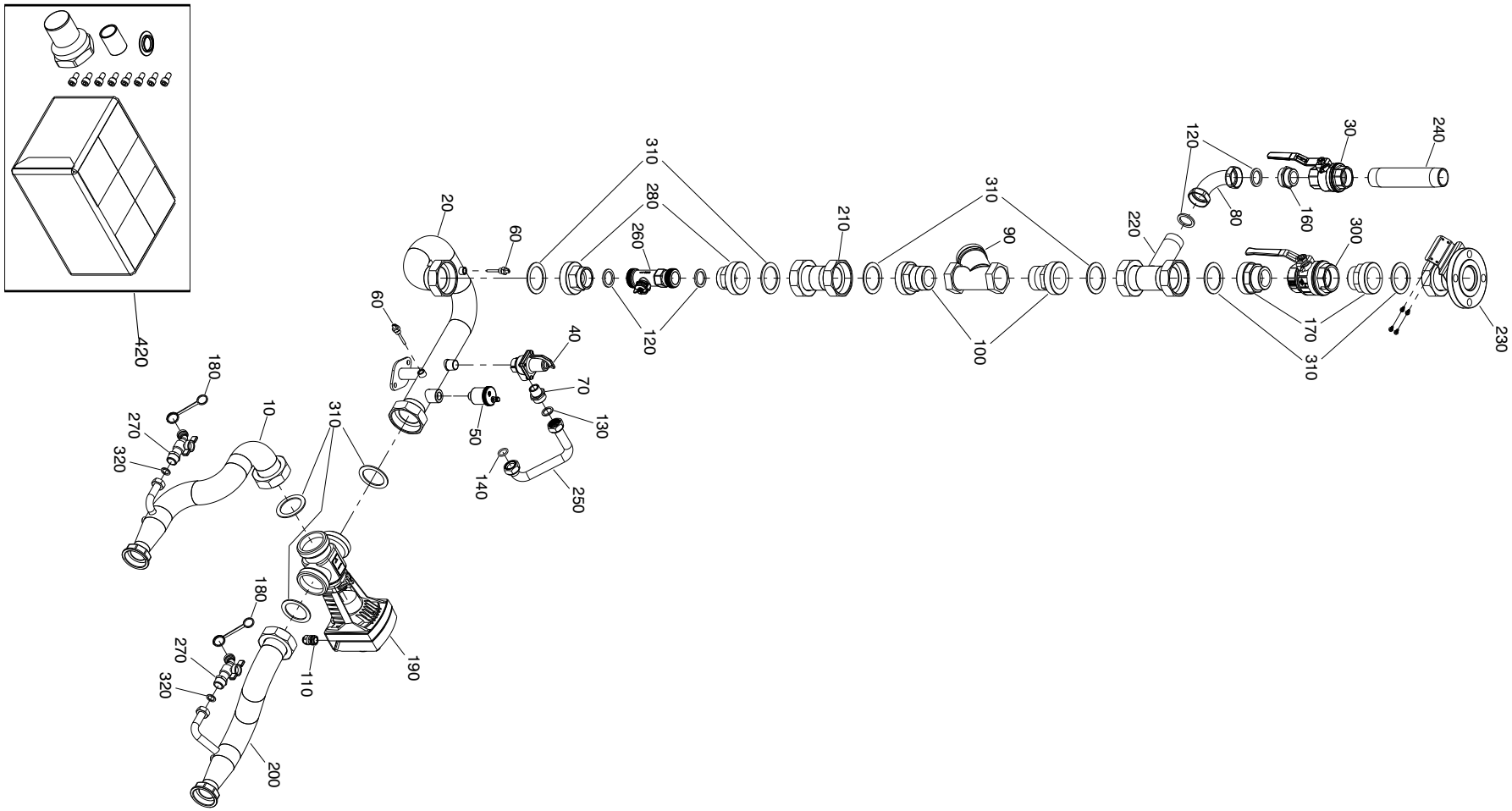
420
180
270
320
10
310
60
20
60
310
280
260
120
210
310
90
100
220
120
80
30
160
240
300
170
310
230
40
70
130
50
140
250
180
270
320
110
190
200

N.	COD.	RC	20221004	DESCRIZIONE	DESCRIPTION	DESCRIPTION	BESCHREIBUNG	BESCHRIJVING
10	20232475	C	●	Rampa	Tuyau	Pipe	Strecke	Buisje
20	20232477	C	●	Rampa	Tuyau	Pipe	Strecke	Buisje
30	20191363	B	●	Valvola 2 vie	Vanne a 2 voies	2 way valve	Zweiwegeventil	2 wegklep
40	20225889	C	●	Valvola sicurezza	Soupape de sûrete	Safety valve	Sicherheitsventil	Veiligheidsklep
50	20228546	A	●	Valvola sfiato aria	Soupape de dégagement d'air	Air venting valve	Luftablassventil	Ontluchtingsklep
60	20232451	A	●	Sonda ad immersione	Sonde en plongée	Immersion probe	Tauchfühler	Dompelvoeler sensor
70	20098139	C	●	Nipple	Mamelon	Nipple	Nippel	Nippels
80	20180694	C	●	Curva 90°	Coude 90°	90° bend	90° Bogen	Kromme 90°
90	20191370	A	●	Filtro acqua	Filtre eau	Water filter	Wasserfilter	Waterfilter
100	20227924	C	●	Raccordo	Raccord	Connector	Anschluss	Aansluiting
110	20153247	B	●	Serracavo	Serre-câble	Bulldog clamp	Kabelklemme	klier
120	20120250	A	●	Guarnizione	Joint	Seal	Dichtung	Afdichting
130	20098040	A	●	Guarnizione	Joint	Seal	Dichtung	Afdichting
140	20180688	A	●	Anello OR	Joint d'etancheite	O-ring	OR-Dichtung	Pakkingring
160	20159960	C	●	Raccordo	Raccord	Connector	Anschluss	Aansluiting
170	20191344	C	●	Raccordo	Raccord	Connector	Anschluss	Aansluiting
180	20225877	D	●	Tappo	Bouchon	Plug	Verschluss	Dop
190	20225897	B	●	Valvola 3 vie	Vanne a 3 voies	3 way valve	Dreiwegeventil	3 wegklep
200	20232509	C	●	Rampa	Tuyau	Pipe	Strecke	Buisje
210	20232481	C	●	Rampa	Tuyau	Pipe	Strecke	Buisje
220	20232482	C	●	Rampa	Tuyau	Pipe	Strecke	Buisje
230	20232484	C	●	Rampa	Tuyau	Pipe	Strecke	Buisje
240	20232487	C	●	Rampa	Tuyau	Pipe	Strecke	Buisje
250	20232488	C	●	Rampa	Tuyau	Pipe	Strecke	Buisje
260	20232497	B	●	Flussometro	Débitmètre	Flow meter	Strömungszähler	Flowmeter
270	20107403	C	●	Rubinetto	Robinet	Cock	Hahn	Kraan
280	20232498	C	●	Raccordo	Raccord	Connector	Anschluss	Aansluiting
300	20191346	B	●	Valvola 2 vie	Vanne a 2 voies	2 way valve	Zweiwegeventil	2 wegklep
310	20191515	A	●	Guarnizione	Joint	Seal	Dichtung	Afdichting
320	4363389	A	●	Guarnizione	Joint	Seal	Dichtung	Afdichting
420	20224973	D	●	Adattatore	Adaptateur	Adapter	Adapter	Adapter

Tav. 8

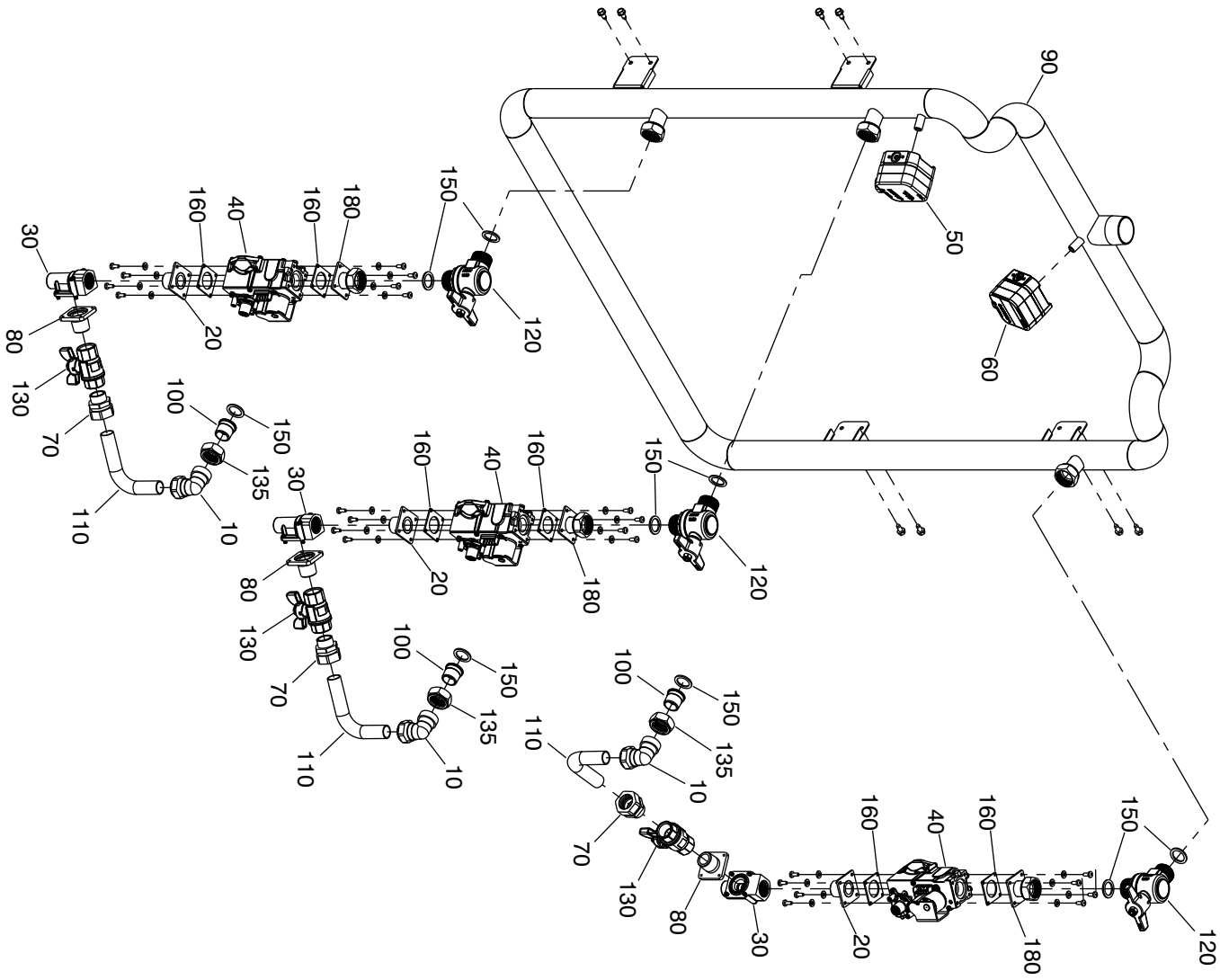
90
50
60
150
160
40
160
180
30
120
20
80
130
70
100
150
135
110
10
160
40
160
150
30
120
20
180
80
130
70
100
150
135
110
10
100
150
135
110
10
70
130
80
30
160
40
160
150
120
20
180

N.	COD.	RC	20221004	DESCRIZIONE	DESCRIPTION	DESCRIPTION	BESCHREIBUNG	BESCHRIJVING
10	20120235	C	●	Curva	Courbe	Bend	Bogen	Kromme
20	20126739	C	●	Raccordo flangiato	Raccord retour	Flanged connector	Anschluss	Aansluiting
30	20180517	C	●	Raccordo gas	Raccord gaz	Gas union	Gasansschluss	Gasaansluiting
40	20180603	A	●	Valvola gas	Vanne gaz	Gas valve	Gasventil	Gasklep
50	20102305	B	●	Pressostato gas	Pressostat gaz	Gas pressure switch	Gasdruckwächter	Gasdrukregelaar
60	20126738	B	●	Pressostato gas	Pressostat gaz	Gas pressure switch	Gasdruckwächter	Gasdrukregelaar
70	20185666	C	●	Bicono	Bicône	Dual cone	Doppelkegel	Dubbelconisch
80	20215518	C	●	Raccordo	Raccord	Connector	Anschluss	Aansluiting
90	20199115	B	●	Collettore gas	Collecteur gaz	Gas manifold	Gassammler	Gascollector
100	20215731	C	●	Canotto	Cartouche modulation	Core holder	Schaft	Drijver
110	20215730	C	●	Tubo gas	Tuyau gaz	Gas pipe	Gasrohr	Gas buis
120	20060598	B	●	Rubinetto	Robinet	Cock	Hahn	Kraan
130	20098147	B	●	Valvola	Vanne	Valve	Ventil	Klep
135	20180685	C	●	Raccordo	Raccord	Connector	Anschluss	Aansluiting
150	20098040	A	●	Guarnizione	Joint	Seal	Dichtung	Afdichting
160	20098043	A	●	Guarnizione valvola gas	Joint vanne gaz	Gas valve seal	Gasventildichtung	Afdichting gasklep
180	20061493	C	●	Raccordo gas	Raccord gaz	Gas union	Gasansschluss	Gasaansluiting

Tav. 9

Unit Sx/Unit L/Unité G

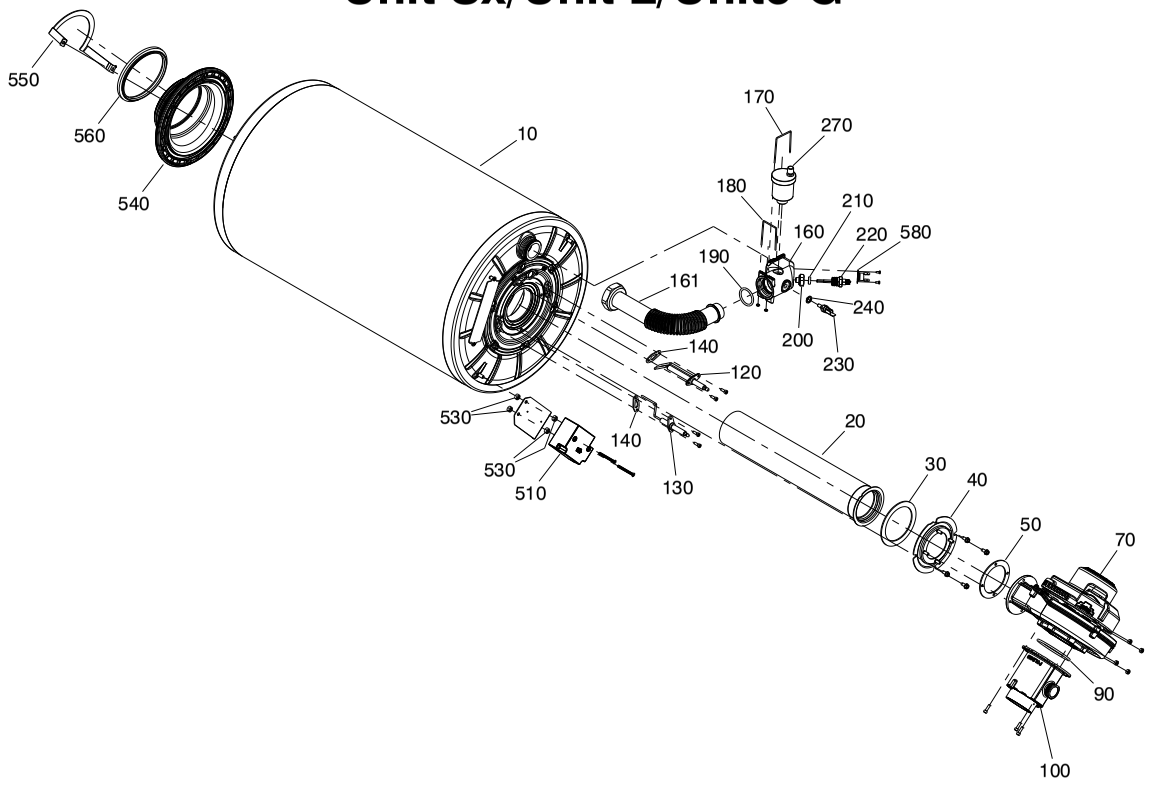

Unit Dx/Unit R/Unité D

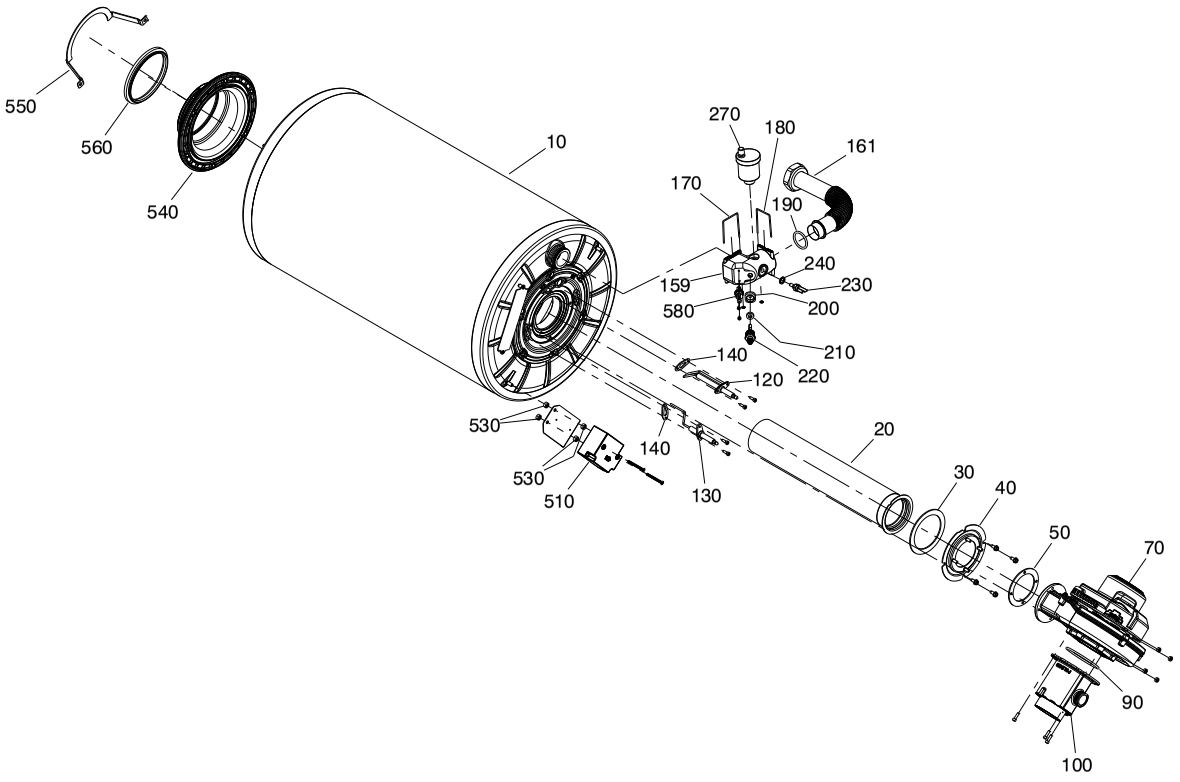

N.	COD.	RC	20221004	DESCRIZIONE	DESCRIPTION	DESCRIPTION	BESCHREIBUNG	BESCHRIJVING	
10	20207168	A	●	Scambiatore condensante	Echangeur condensant	Heat exchanger	Kondensaustauscher	Condensatie wisselaar	
20	20180403	B	●	Bruciatore	Brûleur	Burner	Brenner	Brander	
30	0CR105917	A	●	Guarnizione bruciatore	Joint brûleur	Burner seal	Brennerdichtung	Brander pakking	
40	0CR105915	B	●	Flangia	Bride	Flange	Flansch	Flens	
50	20101521	A	●	Guarnizione	Joint	Seal	Dichtung	Afdichting	
70	20153745	A	●	Ventilatore	Ventilateur	Fan	Gebläse	Ventilator	
90	20153425	A	●	Anello OR	Joint d'etancheite	O-ring	OR-Dichtung	Pakkingring	
100	20185571	B	●	Venturi	Venturi	Venturi	Venturi	Venturi	
120	20231960	A	●	Elettrodo accensione e rilevazione	Electrode d'allumage	Ignition/detection electrode	Zündelektrode	Ontsteking- en onderzoekelektrode	
130	20153427	A	●	Elettrodo ionizzazione	Electrode ionisation	Ionization electrode	Ionisationselektrode	Ionisatie elektrode	
140	20102379	A	●	Guarnizione	Joint	Seal	Dichtung	Afdichting	
150	20145820	D	●	Vite	Vis sans fin	Screw	Schraube	Toevoerschroef	
159	20159982	C	●	Raccordo rapido di mandata	Raccord rapide depart	Delivery quick connection	Vorlauf Schellkupplung Aanschluss	Toeroer Snelaansluiting	
160	20159969	C	●	Raccordo rapido di mandata	Raccord rapide depart	Delivery quick connection	Vorlauf Schellkupplung Aanschluss	Toeroer Snelaansluiting	
161	20159957	C	●	Tubo mandata	Tuyau départ	Delivery pipe	Vorlaufrohr	Toevoerbuis	
170	20101597	D	●	Molletta	Clip	Clip	Feder	Clip	
180	20101599	D	●	Molletta	Clip	Clip	Feder	Clip	
190	20217340	A	●	Anello OR	Joint d'etancheite	O-ring	OR-Dichtung	Pakkingring	
200	20098064	C	●	Raccordo	Raccord	Connector	Anschluss	Aansluiting	
210	20120247	A	●	Guarnizione	Joint	Seal	Dichtung	Afdichting	
220	20116627	A	●	Sensore	Detecteur	Sensor	Fühler	Sensor	
230	20098080	A	●	Sonda ad immersione	Sonde en plongée	Immersion probe	Tauchfühler	Dompelvoeler sensor	
240	20098044	A	●	Guarnizione	Joint	Seal	Dichtung	Afdichting	
270	20228546	A	●	Valvola sfiato aria	Soupape de dégagement d'air	Air venting valve	Luftablassventil	Ontluchtingsklep	sx

N.	COD.	RC	20221004	DESCRIZIONE	DESCRIPTION	DESCRIPTION	BESCHREIBUNG	BESCHRIJVING	
270	20228546	A	●	Valvola sfiato aria	Soupape de dégagement d'air	Air venting valve	Luftablassventil	Ontluchtingsklep	dx
510	20131318	B	●	Trasformatore accensione	Transformateur d'allumage	Ignition transformer	Zündtransformator	Aansteektransformator	
530	20230712	D	●	Dado	Écrou	Nut	Mutter	Moer	
540	20160154	D	●	Flangia fumi	Bride fumée	Flue gas flange	Rauchgasflansch	Rookflens	
550	20159951	D	●	Staffa	Support	Bracket	Halteblech	Selhouder	
560	20180614	A	●	Guarnizione	Joint	Seal	Dichtung	Afdichting	
580	R2258	B	●	Termostato limite	Thermostat limite	Maximum temperature thermostat	Grenzthermostat	Klicson	

Tav. 10

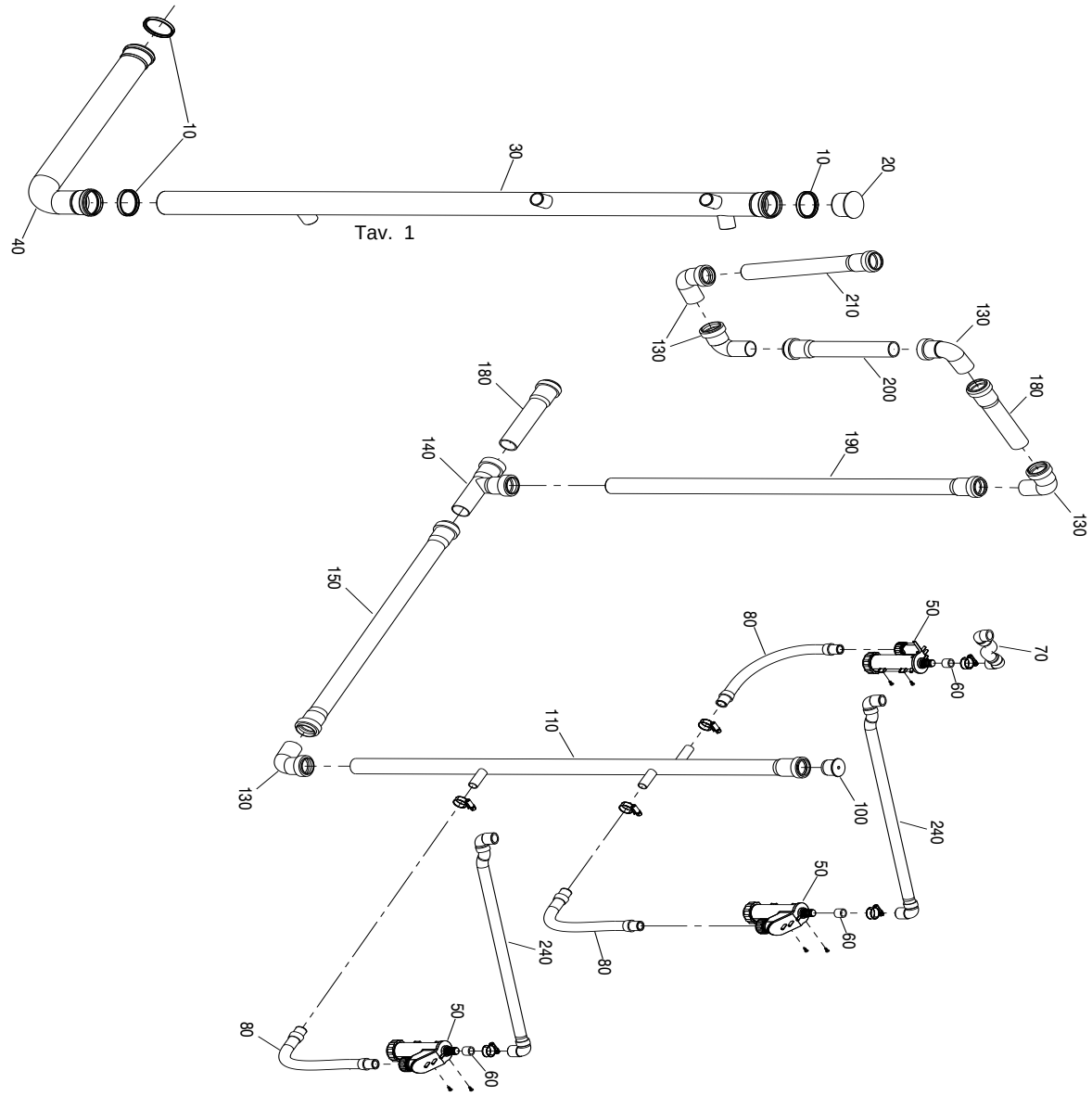
10
30
10
20
40
210
130
130
200
130
180
180
140
190
130
150
80
50
70
60
110
130
100
240
50
60
240
80
80
50
60

Tav. 1

N.	COD.	RC	20221004	DESCRIZIONE	DESCRIPTION	DESCRIPTION	BESCHREIBUNG	BESCHRIJVING
10	20159974	A	●	Guarnizione	Joint	Seal	Dichtung	Afdichting
20	20141041	C	●	Tappo	Bouchon	Plug	Verschluss	Dop
30	20234037	C	●	Tubo uscita	Tube de sortie	Outlet pipe	Auslassrohr	Uitlaatbuis
40	20225909	C	●	Tubo	Tuyau	Pipe	Rohr	Buis
50	20212225	D	●	Sifone scarico condensa	Siphon évacuation buée	Condensation drainage syphon	Kondenswassersyphon	Condensafvoer
60	20139129	C	●	Riduzione	Pièce de réduction	Transition piece	Übergangsstück	Reductie
70	20212239	D	●	Tubo scarico condensa	Tuyau évacuation buée	Condensation drainage pipe	Abflussrohr Kondenswasser	Condensafvoerslang
80	20212238	D	●	Tubo scarico condensa	Tuyau évacuation buée	Condensation drainage pipe	Abflussrohr Kondenswasser	Condensafvoerslang
100	20185219	C	●	Tappo	Bouchon	Plug	Verschluss	Dop
110	20191737	C	●	Tubo scarico condensa	Tuyau évacuation buée	Condensation drainage pipe	Abflussrohr Kondenswasser	Condensafvoerslang
130	20120228	C	●	Gomito	Coude	Elbow	Gasschlitten	Elleboog
140	20120227	C	●	Raccordo scarico	Raccord évacuation	Drainage connector	Abflussanschluss	Afvoeraansluiting
150	20191744	C	●	Tubo scarico condensa	Tuyau évacuation buée	Condensation drainage pipe	Abflussrohr Kondenswasser	Condensafvoerslang
180	20191779	C	●	Tubo scarico condensa	Tuyau évacuation buée	Condensation drainage pipe	Abflussrohr Kondenswasser	Condensafvoerslang
190	20191795	C	●	Tubo scarico condensa	Tuyau évacuation buée	Condensation drainage pipe	Abflussrohr Kondenswasser	Condensafvoerslang
200	20120224	C	●	Tubo scarico condensa	Tuyau évacuation buée	Condensation drainage pipe	Abflussrohr Kondenswasser	Condensafvoerslang
210	20160051	C	●	Tubo scarico condensa	Tuyau évacuation buée	Condensation drainage pipe	Abflussrohr Kondenswasser	Condensafvoerslang
240	20225913	D	●	Tubo scarico condensa	Tuyau évacuation buée	Condensation drainage pipe	Abflussrohr Kondenswasser	Condensafvoerslang

Tav. 11

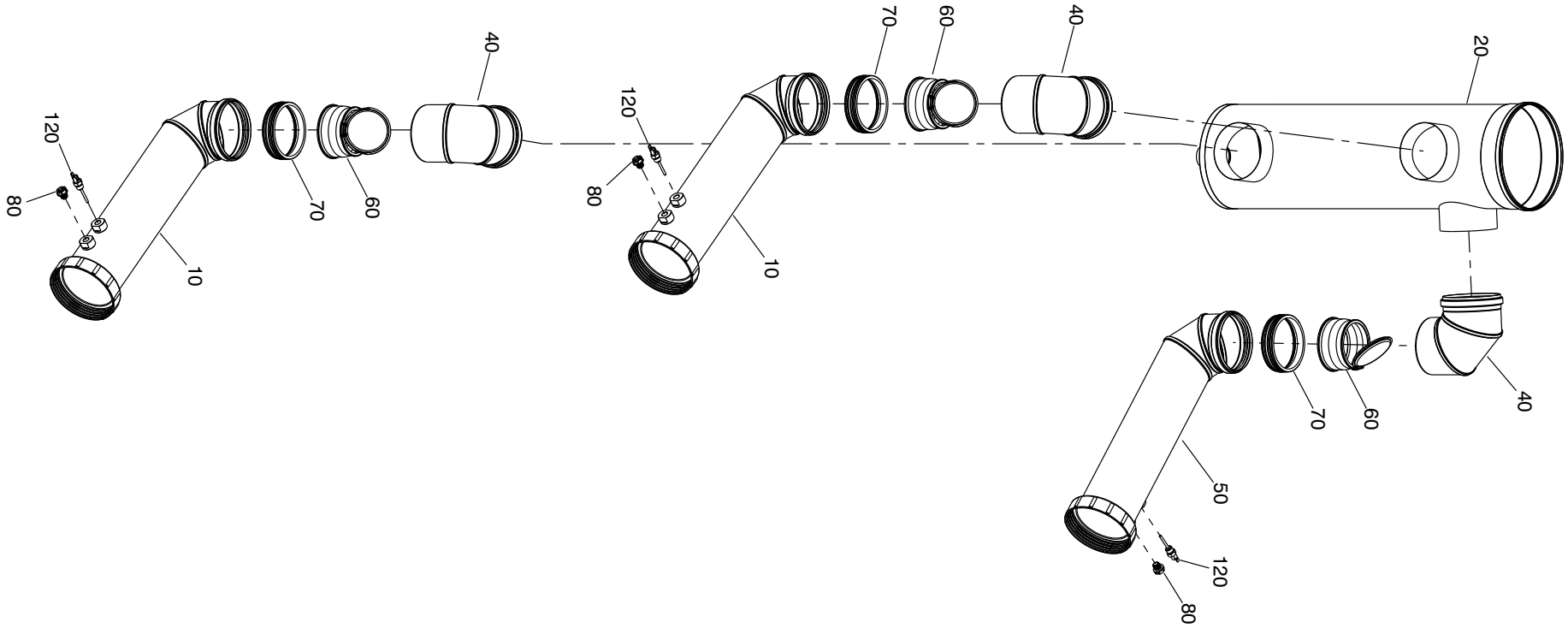

N.	COD.	RC	20221004	DESCRIZIONE	DESCRIPTION	DESCRIPTION	BESCHREIBUNG	BESCHRIJVING
10	20227164	D	●	Gomito	Coude	Elbow	Gasschlitten	Elleboog
20	20228009	C	●	Tubo scarico fumi	Tuyau évacuation fumées	Flue gas exhaust pipe	Abgasleitung	Afvoerbuis rookgassen
40	20227158	D	●	Gomito	Coude	Elbow	Gasschlitten	Elleboog
50	20228011	C	●	Collettore fumi	Collecteur fumées	Flue gas manifold	Abgasanschlusselement	Rookgasaansluitstuk
60	20212242	D	●	Valvola clapet	Clapet	Flap valve	Clapetventil	Stuw
70	20225935	A	●	Guarnizione	Joint	Seal	Dichtung	Afdichting
80	20116714	D	●	Tappo con guarnizione	Bouchon avec joint	Plug with seal	Verschluss mit Dichtung	Plug met afdichting
120	20060687	A	●	Sonda temperatura	Sonde température	Temperature probe	Temperaturfühler	Temperatuur sensor

Tav. 12

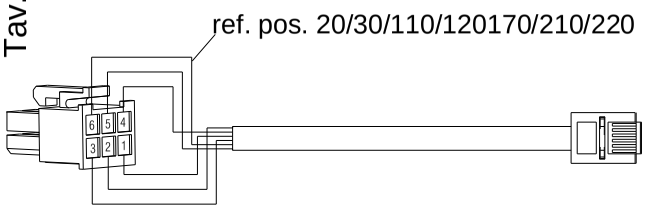
ref. pos. 20/30/110/120170/210/220

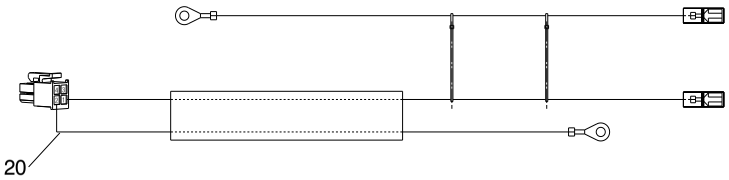
20

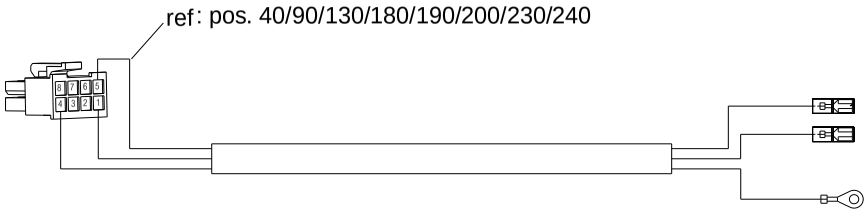
ref: pos. 40/90/130/180/190/200/230/240

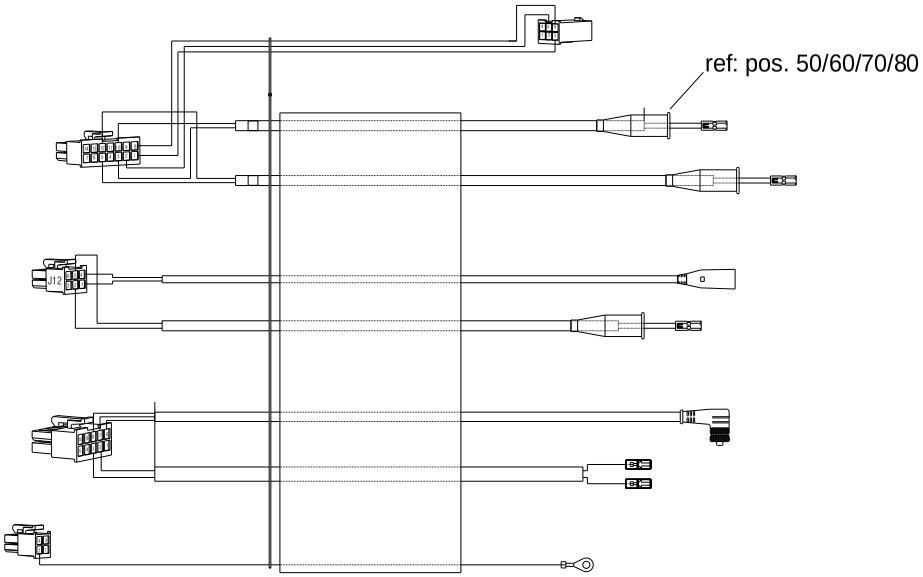
ref: pos. 50/60/70/80

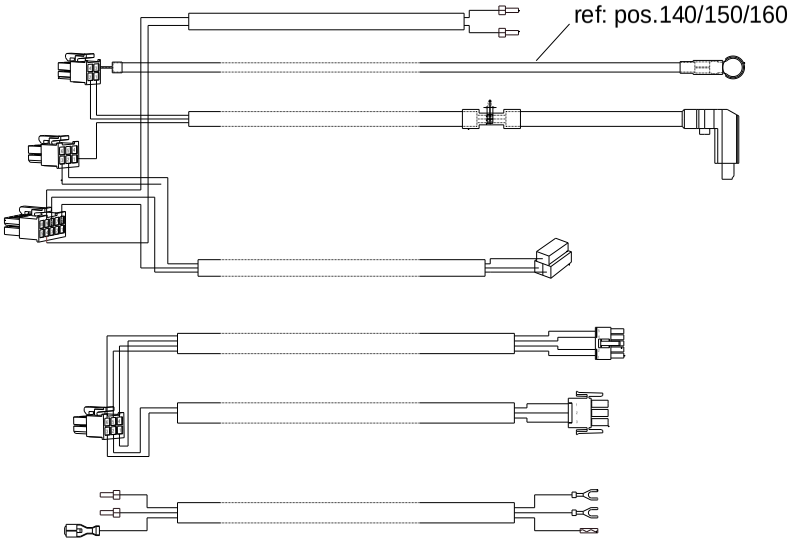
ref: pos.140/150/160

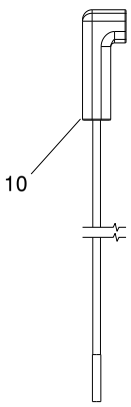
10

N.	COD.	RC	20221004	DESCRIZIONE	DESCRIPTION	DESCRIPTION	BESCHREIBUNG	BESCHRIJVING
10	20236710		●	Cablaggio accensione fiamma	Câblage allumage de la flamme	Flame ignition wiring	Zündflamme Verkabelung	Bekabeling vlamontsteking
20	20223780	B	●	Cablaggio collegamento scheda	Câblage électrique	Board connection wiring	Platine Verkabelung	Bekabeling apparatuur
30	20225956	B	●	Cablaggio sensore	Cablage capteur	Sensor wiring	Sensor Kabelbaum	Bekabeling sensor
40	20226111	B	●	Cablaggio alimentazione	Câblage alimentation	Feed wiring	Speiseverkabelung	Bekabeling voeding
50	20225966	B	●	Cablaggio bassa tensione	Câblage à basse tension	Low tension wiring	Verkabelung Niederspannung	Bekabeling laagspanning
60	20226074	B	●	Cablaggio bassa tensione	Câblage à basse tension	Low tension wiring	Verkabelung Niederspannung	Bekabeling laagspanning
70	20226077	B	●	Cablaggio bassa tensione	Câblage à basse tension	Low tension wiring	Verkabelung Niederspannung	Bekabeling laagspanning
80	20226081	B	●	Cablaggio bassa tensione	Câblage à basse tension	Low tension wiring	Verkabelung Niederspannung	Bekabeling laagspanning
90	20226102	B	●	Cablaggio alimentazione	Câblage alimentation	Feed wiring	Speiseverkabelung	Bekabeling voeding
110	20226107	B	●	Cablaggio	Câblage	Wiring	Verkabelung	Bekabeling
120	20232564	B	●	Cablaggio	Câblage	Wiring	Verkabelung	Bekabeling
130	20232565	B	●	Cablaggio alimentazione	Câblage alimentation	Feed wiring	Speiseverkabelung	Bekabeling voeding
140	20232570	B	●	Cablaggio accensione fiamma	Câblage allumage de la flamme	Flame ignition wiring	Zündflamme Verkabelung	Bekabeling vlamontsteking
150	20232572	B	●	Cablaggio accensione fiamma	Câblage allumage de la flamme	Flame ignition wiring	Zündflamme Verkabelung	Bekabeling vlamontsteking
160	20232573	B	●	Cablaggio accensione fiamma	Câblage allumage de la flamme	Flame ignition wiring	Zündflamme Verkabelung	Bekabeling vlamontsteking
170	20232574	B	●	Cablaggio	Câblage	Wiring	Verkabelung	Bekabeling
180	20232575	B	●	Cablaggio alimentazione	Câblage alimentation	Feed wiring	Speiseverkabelung	Bekabeling voeding
190	20232577	B	●	Cablaggio alimentazione	Câblage alimentation	Feed wiring	Speiseverkabelung	Bekabeling voeding
200	20232578	B	●	Cablaggio alimentazione	Câblage alimentation	Feed wiring	Speiseverkabelung	Bekabeling voeding
210	20232579	B	●	Cablaggio	Câblage	Wiring	Verkabelung	Bekabeling
220	20232582	B	●	Cablaggio	Câblage	Wiring	Verkabelung	Bekabeling

N.	COD.	RC	20221004	DESCRIZIONE	DESCRIPTION	DESCRIPTION	BESCHREIBUNG	BESCHRIJVING
230	20232583	B	●	Cablaggio alimentazione	Câblage alimentation	Feed wiring	Speiseverkabelung	Bekabeling voeding
240	20232584	B	●	Cablaggio alimentazione	Câblage alimentation	Feed wiring	Speiseverkabelung	Bekabeling voeding

Rev.	data	Descrizione
	2025/2026	Eco 2025:46+87+55+84+140+147+152- Eco 2026:61+76

A = Ricambi per dotazione minima - Pièces détachées pour épuipement minimum - Spare parts for minimun fittings - Erzatzteile für minimale Ausstattung - Reserveonderdelen voor minimale uitrusting

A+B = Ricambi per dotazione base di sicurezza - Pièces détachées pour épuipement standard de sécrité - Spare parts for basic safety fittings - Erzatzteile für sicherheitsgrundausstattung - Reserveonderdelen voor basis veiligheidsuitrusting

A+B+C = Ricambi per dotazione estesa di sicurezza - Pièces détachées pour épuipement complet de sécrité - Spare parts for extended safety fittings - Erzatzteile für erweiterte Sicherheitsgrundausstattung - Reserveonderdelen voor uitgebreide veiligheidsuitrusting

RIELLO

La nostra azienda, nella costante azione migliorativa sul prodotto, si riserva la possibilità di modificare i dati riportati in questo documento in qualsiasi momento e senza preavviso. - Puisque l' entreprise cherche constamment à perfectionner toute sa production, les caractéristiques esthétiques et dimensionnelles, les données techniques, les équipements et les accessoires, peuvent subir des modifications. - The manufacturer strives to continuously improve all products. Appearance, dimensions, technical specifications, standard equipment and accessories are therefore liable to modification without notice. - Da das Unternehmen konstant um die Perfektionierung seiner Produktion bemüht ist, können das äußere Erscheinungsbild, die Abmessungen, die technischen Daten, die Ausstattungen sowie Zubehörteile Änderungen unterworfen werden. - In een voortdurend streven naar het verbeteren van onze producten, behouden wij ons het recht voor om de gegevens in dit document op elk moment te wijzigen, zonder kennisgeving vooraf.