Catalogo ricambi
Spare parts list
Catalogue pièces détachées
Ersatzteile Katalog
Catálogo recambios

RIELLO BURNERS

Bruciatore di gas ad aria soffiata • Forced draught gas burner • Brûleur gaz à air soufflé
Gas-Gebläsebrenner • Quemador de gas de aire soplado

RIELLO 40 GS10 COD. 3755444 TIPO / TYPE / TYP 554 T40

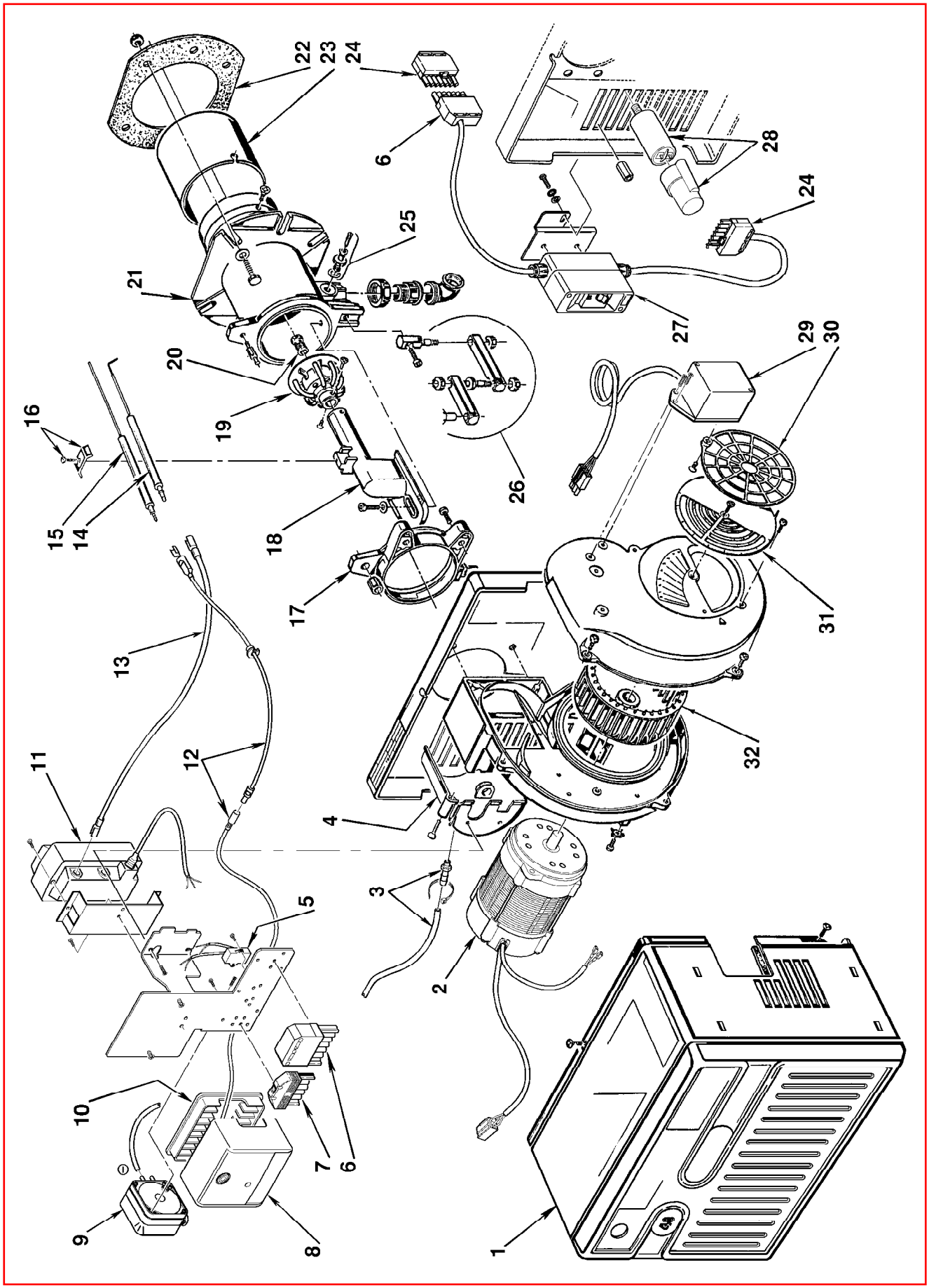

2907825 (0)

N.	COD.	DESCRIZIONE	DESCRIPTION	DESCRIPTION	BESCHREIBUNG	DENOMINACIÓN
1	**3007240**	COFANO	COVER	CAPOT	BRENNERHAUBE	ENVOLVENTE
2	**3008865**	MOTORE	MOTOR	MOTEUR	MOTOR	MOTOR
3	**3006605**	RACCORDO E TUBETTO	CONNECTOR AND TUBE	MAMELON ET TUYAU	NIPPEL UND RÖHRCHEN	RACORD - Y TUBO
4	**3007260**	COPERCHIO	COVER	COUVERCLE	DÜSENSTOCK-FLANSCH	TAPA
5	**3002574**	FILTRO ANTIDISTURBI RADIO	SUPPRESSOR	ANTIPARASITE	FUNK-ENSTORHILFE	FILTRO ANTIINTERFEREN. RADIO
6	**3006938**	PRESA A 7 POLI	7 POLE SOCKET	PRISE 7 POLES	7 - POLIGE STECKDOSE	CONECTOR HEMBRA DE 7 CONTAC.
7	**3007425**	PRESA A 6 POLI	6 POLE SOCKET	PRISE 6 POLES	6 - POLIGE STECKDOSE	CONECTOR HEMBRA DE 6 CONTAC.
8	**3013073**	APPARECCHIATURA	CONTROL BOX	BOITE DE CONTROLE	STEUERGERÄT	CAJA DE CONTROL
9	**3007423**	PRESSOSTATO	PRESSURE SWITCH	PRESSOSTAT	LUFTDRUCKWÄCHTER	PRESOSTATO
10	**3003784**	MORSETTIERA	TERMINAL BOARD	BORNIER	STECKSOCKEL	REGLETA DE CONEXIÓN
11	**3012159**	TRASFORMATORE	TRANSFORMER	TRANSFORMATEUR	ZÜNDTRANSFORMATOR	TRANSFORMADOR
12	**3008453**	COLLEGAMENTO	LEAD	CABLE DE CONNEXION	VERBINDUNG	CABLE CONEXIÓN
13	**3002575**	COLLEGAMENTO A.T.	HIGH VOLTAGE LEAD	CABLE HAUTE TENSION	KABEL ZÜNDELEKTRODEN	CABLES ELECTRODOS
14	**3006943**	ELETTRODO	ELECTRODE	ELECTRODE	ELEKTRODE	ELECTRODO
15	**3006708**	SONDA	PROBE	SONDE	FÜHLER	SONDA
16	**3007265**	CAVALLOTTO	U BOLT	CAVALIER	BÜGELBOLZEN	SOPORTE FIJACIÓN
17	**3006688**	COLLARE	COLLAR	COLLIER	BRENNERFLANSCH	COLLARÍN
18	**3006944**	GOMITO	ELBOW	COUDE	GASSCHLITTEN	CODO
19	**3006945**	DISTRIBUTORE - ELICA	DISTRIBUTOR - DIFFUSER DISC	DISTRIBUTEUR - ACCR. FLAMME	GASKOPF - STAUSCHEIBE	DISTRIBUIDOR - DISCO ESTABILIZ.
20	**3006702**	DIFFUSORE	GAS NOZZLE	DIFFUSEUR	GAS VERTEILER	DIFUSÓR
21	**3006946**	MANICOTTO	MANIFOLD	MANCHON	GASANSCHLUSS	CUERPO BRIDA
22	**3005795**	SCHERMO	GASKET	JOINT ISOLANT	KESSELFLANSCH-DICHTUNG	JUNTA AISLANTE
23	**3006693**	IMBUTO FIAMMA	END CONE	EMBOUT GUEULARD	FLAMMROHR	TUBO LLAMA
24	**3006937**	SPINA A 7 POLI	7 PIN PLUG	FICHE 7 POLES	7 - POLIGER STECKER	CONECTOR MACHO DE 7 CONTAC.
25	**3005447**	GRUPPO MISURAZIONE	TEST POINT	PRISE DE PRESSION	MESSNIPPEL	GRUPO TOMA DE PRESÌON
26	**3000870**	GRUPPO CERNIERA	HINGE UNIT	GROUPE CHARNIERE	SCHARNIEREINHEIT	BISAGRA
27	**3007341**	INTERRUTTORE DIFFERENZIALE	GROUND FAULT INTERRUPTEUR	INTERRUPTEUR DIFFERENTIEL	FEHLERSTROMSCHUTZSCHALTER	INTERRUPTOR DIFERENCIAL
28	**3002314**	CONDENSATORE 2 µF	CAPACITOR 2 µF	CONDENSATEUR 2 µF	KONDENSATOR 2 µF	CONDENSADOR 2 µF
29	**3002576**	SERVOMOTORE	SERVOMOTOR	SERVOMOTEUR	STELLANTRIEB	SERVOMOTOR
30	**3006930**	SERRANDA ARIA	AIR DAMPER	VOLET D'AIR	LUFTKLAPPE	REGISTRO DEL AIRE
31	**3007205**	SERRANDA ARIA	AIR DAMPER	VOLET D'AIR	LUFTKLAPPE	REGISTRO DEL AIRE
32	**3005788**	GIRANTE	FAN	TURBINE	GEBLÄSERAD	TURBINA