Catalogo ricambi
Catalogue pièces détachées
Spare parts catalogue
Ersatzteilkatalog
Onderdelenlijst
Catálogo de recambios

RIELLO

Gruppo distribuzione idraulica
Groupe de distribution hydraulique
Water distribution group
Hydraulische Versorgungseinheit
Hydraulische verdeelunit
Grupo hidráulico de distribución

COD.	MOD.	TYP.
20007305	Box Separatore 3 zone	
20007472	BAG2 2 MIX Basic	
20015059	BAG2 2 MIX Clima	

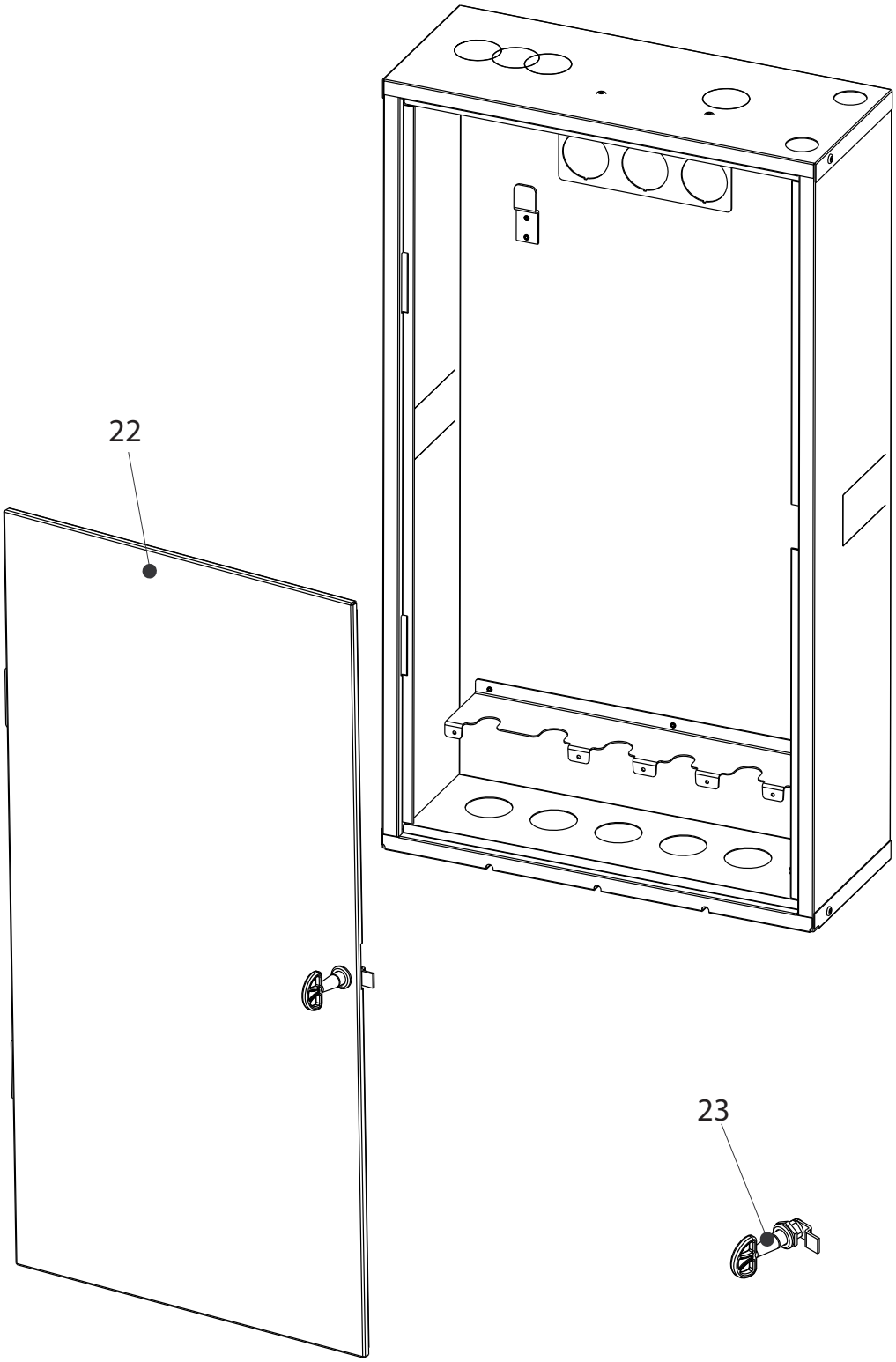
22
23

N.	COD.	RC	20007305	DESCRIZIONE	DESCRIPTION	DESCRIPTION	BESCHREIBUNG	BESCHRIJVING	DESCRIPCIÓN	
22	4366478		●	Porta telaio con chiave	Porte avec la clef	Door with key	Tür mit dem Schlüssel	Deur met de sleutel	Puerta con la clave	
23	4366106		●	Serratura con chiave	Serrure avec la clef	Lock with key	Schloß mit dem Schlüssel	Slot met de sleutel	Cerradura con la clave	

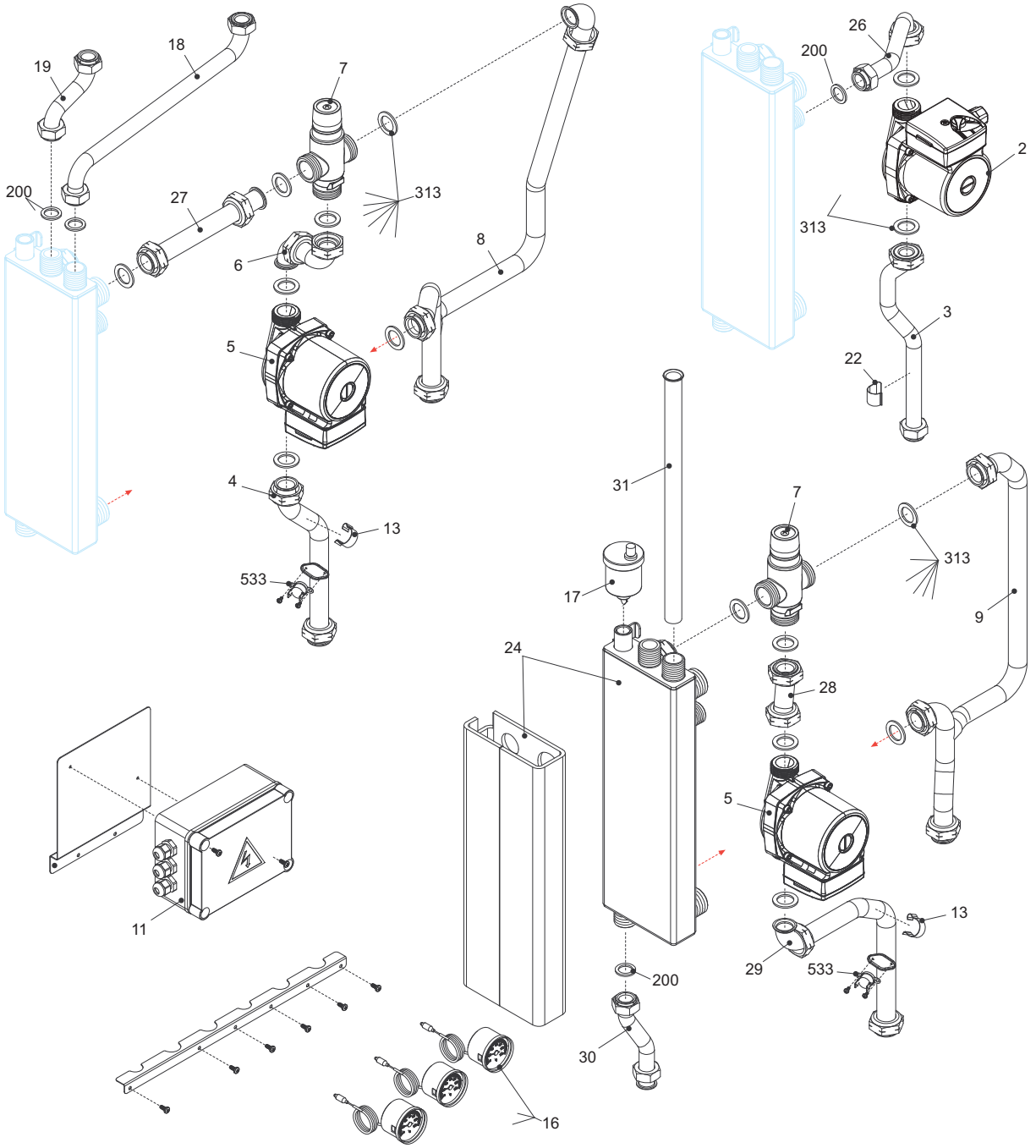
19
18
7
200
27
313
6
8
5
4
13
533
26
200
2
313
3
22
31
7
313
9
17
24
28
5
13
29
533
200
30
16
11

N.	COD.	RC	20007472	DESCRIZIONE	DESCRIPTION	DESCRIPTION	BESCHREIBUNG	BESCHRIJVING	DESCRIPCIÓN	
2	4366086		●	Circolatore	Circulateur	Pump	Anlagenumlaufpumpe	Circulatiepompen	Circulador	
3	4366481		●	Rampa	Tube	Pipe	Rohr	Helling	Rampa	
4	4366486		●	Rampa	Tube	Pipe	Rohr	Helling	Rampa	
5	4366493		●	Circolatore	Circulateur	Pump	Anlagenumlaufpumpe	Circulatiepompen	Circulador	
6	4366484		●	Rampa	Tube	Pipe	Rohr	Helling	Rampa	per Thermomat
6	4R000806		●	Rampa	Toyauterie	Pipe	Anschlussrohr	Helling	Rampa	per Caleffi
7	4366402		●	Valvola miscelatrice	Vanne mélangeuse	Mixer valve	Mischventil	Mengklep	Válvula mezcladora	Thermomat
7	4R000802		●	Valvola termostatica	Robnet thermostatique	Thermostatic valve	Thermostatventil	Thermostatische klep	Válvula termostática	Caleffi
8	4366485		●	Rampa	Tube	Pipe	Rohr	Helling	Rampa	
9	4366489		●	Rampa	Tube	Pipe	Rohr	Helling	Rampa	per Thermomat
9	4R000807		●	Rampa	Toyauterie	Pipe	Anschlussrohr	Helling	Rampa	per Caleffi
11	4366492		●	Scatola connessioni elettriche	Boîte elèctrique	Electrical Box	Gehäuse elektrisch	Elektriciteitsdoos	Caja elèctrico	
13	4366094		●	Clip	Clip fixation	Clip	Clip	Clip	Clip	
16	4366095		●	Termometro	Thermomètre	Thermometer	Thermometer	Thermometer	Termómetro	
17	4363188		●	Valvola sfiato	Purgeur automatique	Air venting plug	Luftablassventil	Ontluchtingsventil	Válvula venteo aire	
18	4366491		●	Rampa	Rampe	Pipe	Rohr	Helling	Rampa	
19	4366490		●	Rampa	Tube	Pipe	Rohr	Helling	Rampa	
22	4363416		●	Clip	Clip fixation	Clip	Clip	Clip	Clip	
24	4366494		●	Bottiglia miscela e coibente	Bouteille de melange	Bottle of mixture	Flasche Mischung	Mixfles	Botella mezcla	
26	4366482		●	Rampa	Tube	Pipe	Rohr	Helling	Rampa	
27	4366483		●	Rampa	Tube	Pipe	Rohr	Helling	Rampa	per Thermomat
27	4R000805		●	Rampa	Toyauterie	Pipe	Rohr	Helling	Rampa	per Caleffi
28	4366488		●	Rampa	Tube	Pipe	Rohr	Helling	Rampa	per Thermomat
28	4R000804		●	Rampa	Tuyauterie	Pipe	Anschlussrohr	Helling	Rampa	per Caleffi
29	4366487		●	Rampa	Tube	Pipe	Rohr	Helling	Rampa	

N.	COD.	RC	20007472	DESCRIZIONE	DESCRIPTION	DESCRIPTION	BESCHREIBUNG	BESCHRIJVING	DESCRIPCIÓN
30	4366480		●	Rampa	Tube	Pipe	Rohr	Helling	Rampa
31	4366479		●	Rampa	Tuyauterie	Pipe	Anschlussrohr	Helling	Rampa
200	4363389		●	Guarnizione	Joint	Washer	Dichtung	Pakking	Junta
313	4364809		●	Guarnizione	Joint	Washer	Dichtung	Pakking	Junta
533	4365976		●	Termostato	Thermostat	Thermostat	Thermostat	Thermostaat	Termostato

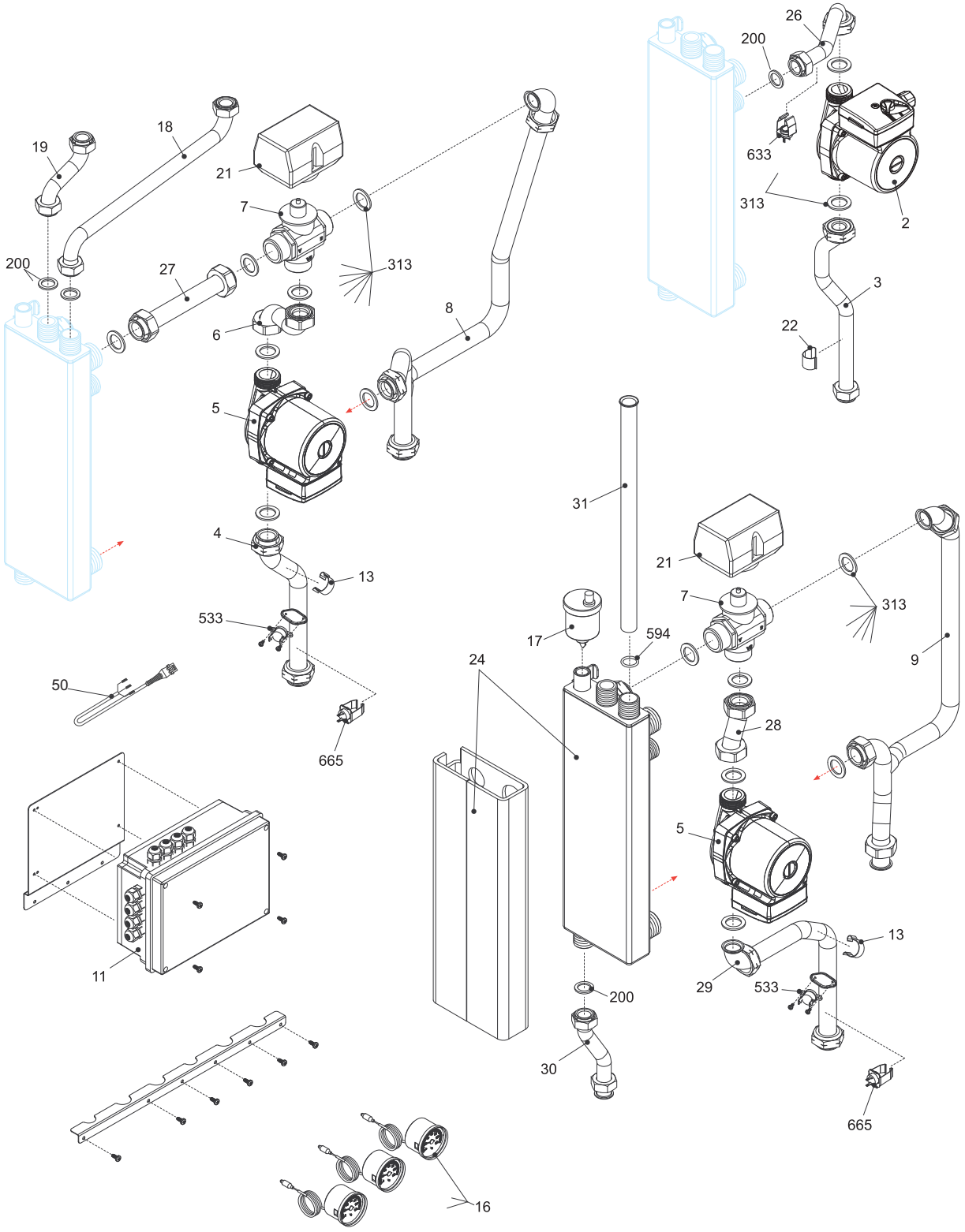
26
200
633
313
2
3
22
19
18
21
7
313
200
27
6
8
5
4
13
533
665
50
31
21
7
313
17
594
24
9
28
5
13
29
533
200
30
665
11
16

N.	COD.	RC	20015059	DESCRIZIONE	DESCRIPTION	DESCRIPTION	BESCHREIBUNG	BESCHRIJVING	DESCRIPCIÓN	
2	4366086		●	Circolatore	Circulateur	Pump	Anlagenumlaufpumpe	Circulatiepompen	Circulador	
3	4366481		●	Rampa	Tube	Pipe	Rohr	Helling	Rampa	
4	4366486		●	Rampa	Tube	Pipe	Rohr	Helling	Rampa	
5	4366493		●	Circolatore	Circulateur	Pump	Anlagenumlaufpumpe	Circulatiepompen	Circulador	
6	4366948		●	Rampa	Tuyauterie	Pipe	Rohr	Helling	Rampa	
7	4366091		●	Corpo valvola	Corps vanne	Valve body	Ventilkörper	Klepbehuizing	Cuerpo válvula	
8	4366485		●	Rampa	Tube	Pipe	Rohr	Helling	Rampa	
9	4366949		●	Rampa	Tuyauterie	Pipe	Rohr	Helling	Rampa	
11	4366945		●	Scatola connessioni e scheda	Boîte connexion et platine électronique	Electrical Box and printed circuit board	Gehäuse elektrisch mit karte	Elektriciteitsdoos + kaart	Caja conexión + tarjeta	
13	4366094		●	Clip	Clip fixation	Clip	Clip	Clip	Clip	
16	4366095		●	Termometro	Thermomètre	Thermometer	Thermometer	Thermometer	Termómetro	
17	4363188		●	Valvola sfiato	Purgeur automatique	Air venting plug	Luftablassventil	Ontluchtingsventil	Válvula venteo aire	
18	4366491		●	Rampa	Rampe	Pipe	Rohr	Helling	Rampa	
19	4366490		●	Rampa	Tube	Pipe	Rohr	Helling	Rampa	
21	4366096		●	Attuatore	Moteur vanne directionnelle	Actuator	Elektrischer Trieb	Stelelement	Motor eléctrico válvula	
22	4363416		●	Clip	Clip fixation	Clip	Clip	Clip	Clip	
24	4366494		●	Bottiglia miscela e coibente	Bouteille de melange	Bottle of mixture	Flasche Mischung	Mixfles	Botella mezcla	
26	4366482		●	Rampa	Tube	Pipe	Rohr	Helling	Rampa	
27	4366947		●	Rampa	Tuyauterie	Pipe	Rohr	Helling	Rampa	
28	4366946		●	Rampa	Tuyauterie	Pipe	Rohr	Helling	Rampa	
29	4366487		●	Rampa	Tube	Pipe	Rohr	Helling	Rampa	
30	4366480		●	Rampa	Tube	Pipe	Rohr	Helling	Rampa	
31	4366479		●	Rampa	Tuyauterie	Pipe	Anschlussrohr	Helling	Rampa	
50	4R103841		●	Cablaggio valvola miscelatrice	Cablage électrique	Wiring harness	Verkabelung	Bekabeling	Cableado	

N.	COD.	RC	20015059	DESCRIZIONE	DESCRIPTION	DESCRIPTION	BESCHREIBUNG	BESCHRIJVING	DESCRIPCIÓN	
200	4363389		●	Guarnizione	Joint	Washer	Dichtung	Pakking	Junta	
313	4364809		●	Guarnizione	Joint	Washer	Dichtung	Pakking	Junta	
533	4365976		●	Termostato	Thermostat	Thermostat	Thermostat	Thermostaat	Termostato	
594	4366880		●	Anello tenuta	Bague d'étanchéité	O ring	Dichtring	Pakkingring	Anillo retención	
633	4R101035		●	Sonda NTC a contatto	Sonde NTC	NTC Detector	NTC sonde	NTC sonde	Sonda NTC	
665	4366950		●	Sonda a contatto	Sonde	Detector	Sonde	Sonde	Sonda	

A =	Ricambi per dotazione minima - Pièces détachées pour épuipement minimum - Spare parts for minimun fittings - Erzatzteile für minimale Ausstattung - Reserveonderdelen voor minimale uitrusting - Recambios para equipamiento minimo
A+B =	Ricambi per dotazione base di sicurezza - Pièces détachées pour épuipement standard de sécrité - Spare parts for basic safety fittings - Erzatzteile für sicherheitsgrundausstattung - Reserveonderdelen voor basis veiligheidsuitrusting - Recambios para equipamiento básico de sicuridad
A+B+C =	Ricambi per dotazione estesa di sicurezza - Pièces détachées pour épuipement complet de sécrité - Spare parts for extended safety fittings - Erzatzteile für erweiterte Sicherheitsgrundausstattung - Reserveonderdelen voor uitgebreide veiligheidsuitrusting - Recambios para equipamiento gteneral de seguridad

Riello S.p.A.
37045 Z.A.I. di San Pietro di Legnago (Verona) Via Ing. Pilade Riello, 7
Tel. 0442/630.111 - Fax 0442/22378 http://www.riello.it
archivio http://ics.riello.it

La nostra azienda, nella costante azione migliorativa sul prodotto, si riserva la possibilità di modificare i dati riportati in questo documento in qualsiasi momento e senza preavviso. - Puisque l'entreprise cherche constamment à perfectionner toute sa production, les caractéristiques esthétiques et dimensionnelles, les données techniques, les équipements et les accessoires, peuvent subir des modifications. - The manufacturer strives to continuously improve all products. Appearance, dimensions, technical specifications, standard equipment and accessories are therefore liable to modification without notice. - Da das Unternehmen konstant um die Perfektionierung seiner Produktion bemüht ist, können das äußere Erscheinungsbild, die Abmessungen, die technischen Daten, die Ausstattungen sowie Zubehörteile Änderungen unterworfen werden. - In een voortdurend streven naar het verbeteren van onze producten, behouden wij ons het recht voor om de gegevens in dit document op elk moment te wijzigen, zonder kennisgeving vooraf. - Nuestra empresa dedica sus esfuerzos al constante perfeccionamiento de toda su producción; por eso las características estéticas y las dimensiones, los datos técnicos, los equipamientos y los accesorios pueden estar sometidos a variación.

9481