

MEĐUNARODNI

KATALOG PROIZVODA

AUGUST 2024

Autonomno stambeno
Centralno stambeno
Uslužni sektor
Industrijski proces

RIELLO
Energy For Life

A Carrier Company | www.riello.com

F.lli RIELLO OFFICINA MECCANICA LEGNAGO PORTO — 1922

OFFICINE MECCANICHE FRATELLI RIELLO

OFFICINE FONDERIE FRATELLI RIELLO

RIELLO ISOTHERMO

RIELLO

RIELLO

RIELLO BURNERS

RIELLO — 2022

RIELLO Energy For Life 100 Years

2024

RIELLO

RIELLO je talijanski brend, vodeći svjetski proizvođač u tehnologiji izgaranja i ključni akter u proizvodnji sustava i tehnologija za grijanje i klimatizaciju u sektoru stambenih i komercijalnih djelatnosti.

VODEĆI SVJETSKI PROIZVOĐAČ U TEHNOLOGIJI IZGARANJA I KLJUČNI IGRAČ U SEKTORU GRIJANJA, VENTILACIJE I KLIMATIZACIJE.





+100

GODINA POVIJESTI I
ISKUSTVA U TEHNOLOGIJI
IZGARANJA

+120

ZEMALJA PRODAJE

*podaci ažurirani u srpnju 2023.

OKRUŽENJE I DOBROBIT

INOVACIJE ZA ODRŽIVU BUDUĆNOST

RIELLO PRIHVAĆA KONCEPT SVEOBUHVATNE DOBROBITI PRETVARAJUĆI GA U POSLOVNI MODEL UTEMELJEN NA ODRŽIVOSTI I INOVACIJAMA TE U PROIZVODE KOJI DOPRINOSE ENERGETSKOJ TRANZICIJI.



Više od stoljeća energije za život, za udobnost ljudi. Inovacija i održivost pokreću način rada društva Riello u stvaranju proizvoda i najsuvremenijih sustava.

Društvo Riello svjesno je uloge koju brend može i treba imati u navikama potrošača. Upravo iz tog razloga zagovara učinkovitu upotrebu resursa u proizvodnji.

Na svojim proizvodnim lokacijama društvo je usvojilo energetski učinkovite prakse i tehnologije.

Svjesnost u pogledu dizajna proizvoda utječe na integraciju različitih energetskih izvora i smanjenje utjecaja na okoliš, usmjeravajući se na alternativne izvore poput vodika. To se nadopunjuje razvojem visokoučinkovitih tehnologija i pametnih upravljačkih sustava na temelju potencijala IoT-a koji omogućuju smanjivanje potrošnje zahvaljujući intuitivnom daljinskom upravljanju prilagođenom potrebama potrošača.

To se pretvara u ekonomsku korist za potrošača, ali još važnije za ekosustav. Jer aktivna odgovornost mora biti podijeljena odgovornost.

PROFESIONALNI RAST I RAZVOJ

OBUKA

OBUKA JE JEDNA OD RIELLOVIH SNAGA: ODUVIJEK JE BILA KLJUČAN DIO POSLOVANJA I KARAKTERISTIČNA KOMPONENTA PREPOZNATA OD STRANE TRŽIŠTA PO SVOJOJ DOSLJEDNOSTI I KONTINUITETU.



Tvrtka Riello ima kontinuirani proces obuke kako bi prenijela svoje znanje savjetnicima i tržišnim operaterima. Obuhvaća sastanke o tehničkom ažuriranju i konkretne tečajeve obuke (i putem webinara) namijenjene poticanju profesionalnog rasta ljudi s kojima društvo Riello posluje. **Profesionalizam, vještine i pouzdanost dostupni su u čitavom opskrbnom lancu, čime svakodnevno promoviramo iscrpno znanje o sljedećoj generaciji proizvoda i sistemskim rješenjima.**
Za Riello, obuka također predstavlja svijest o zakonodavnom razvoju i mogućnost unaprijed protumačiti svoju evoluciju. Struktura pred prodaje i obuke tvrtke spremna je pružiti stalnu podršku i najbolje tečajeve osvježavanja svojim potrošačima kako bi procijenili rapidno promjenljivo tržište. Angiari centar za obuku je opipljiv primjer važnosti obuke za Riello. Sastoji se od učionica i potpuno opremljenih laboratorija te omogućuje učenje teorije i praktično osposobljavanje s pomoću najnovijih sustava za učenje.

ISTAKNUTO

FAMILY HM I FAMILY HM CONNECT

NAJBOLJA TEHNOLOGIJA DRUŠTVA RIELLO U KARAKTERISTIČNOM DIZAJNU

NOVO

FAMILY HM I FAMILY HM CONNECT NOVI SU KONDENZACIJSKI ZIDNI KOTLOVI DRUŠTVA RIELLO KOJI NUDE NAJVIŠE RAZINE UDOBNOSTI I UČINKOVITOSTI U SVOJOJ LINIJI, S IKONIČNIM ELEGANTNIM DIZAJNOM RODITELJSKE LINIJE FAMILY I VERTIKALNO ORIJENTIRANIM UPRAVLJANJEM KOJE JE SADA U POTPUNOSTI NA DODIR.

- Prisutne su **brojne tehnološke inovacije** u odnosu na prethodnu liniju FAMILY, koje su razvijene s ciljevima **uštede energije i zaštite okoliša** koji postaju sve važniji za društvo Riello u ovom ključnom razdoblju energetske tranzicije.
- FAMILY HM i FAMILY HM CONNECT ističu se **širokim modulacijskim odnosom 1:13**, novim izmjenjivačem topline od nehrđajućeg čelika s **obnovljenom ACC adaptivnom kontrolom izgaranja**, nečujnim radom i **izvrsnom udobnošću u proizvodnji potrošne tople vode**, što nove kotlove svrstava na vrh ponude društva Riello.
- **Izrazito nečujan rad** na svim modelima.
- **Modeli FAMILY HM CONNECT isporučuju se standardno uz Hi, Comfort T300 napredno upravljanje te tvore sustav klase A+ bez dodatnih opcija.**
- **Modeli FAMILY HM, uz Hi, Comfort T100 termostat ili napredno T300 upravljanje (dostupni kao dodatak), također postižu klasu A+.**
- **Spremno za rad s mješavinama prirodnog plina i vodika, do najviše 20 %.**

HYDROGEN READY 20%

ZA ODRŽIVU BUDUĆNOST





NOVO

RESIDENCE HM

NOVA GENERACIJA UDOBNOSTI

RESIDENCE HM OTKRIVA NOVU GENERACIJU KONDENZACIJSKIH KOTLOVA KOJOM SE POTVRĐUJE POSVEĆENOST DRUŠTVA RIELLO TEHNOLOŠKOJ INOVACIJI S CILJEM UŠTEDE ENERGIJE I ODRŽIVOSTI TE PRUŽA UDOBNOST KOJA SE SVE VIŠE PRILAGOĐAVA POTREBAMA MODERNIH KORISNIKA.

- Linija RESIDENCE, inače među najzastupljenijim linijama ponude društva Riello u pogledu pouzdanosti i performansi, prolazi kroz **duboku obnovu dizajna i tehnologije** kako bi postala RESIDENCE HM.
- Postoji mnogo poboljšanih značajki u u ovom novom zidnom kondenzacijskom kotlu u odnosu na prethodnu seriju RESIDENCE: od **visoke modulacije 1:10** kroz cijelu liniju, **novog izmjenjivača topline od nehrđajućeg čelika s obnovljenom adaptivnom kontrolom izgaranja** i **nove dodirne kontrolne ploče**, što su samo glavne značajke.
- Nova linija, koja se odlikuje **nečujnim radom**, dolazi u potpuno **novom dizajnu s modernim i evoluiranim karakterom** koji se lako uklapa u različite stambene kontekste, kako u obnovljenim starijim, tako i u novim zgradama.
- **RESIDENCE HM spreman je za IoT**, u kombinaciji s dodacima za platformu Hi, Comfort za upravljanje udobnošću na daljinu putem aplikacije. **U kombinaciji s Hi, Comfort T300, također je moguće upravljanje hibridnim sustavom putem aplikacije**, čak i na daljinu.
- **Spremno za rad s mješavinama prirodnog plina i vodika, do najviše 20 %.**

HYDROGEN READY 20%

ZA ODRŽIVU BUDUĆNOST

ISTAKNUTO



NOVO

Hi, Comfort T300

GDJE GOD DA SE NALAZITE, VAŠA JE UDOBNOST DOMA POD KONTROLOM

Hi, Comfort T300 novi je upravitelj sustava, sposoban za povezivanje s najnovijim kotlovima društva Riello, toplinskim crpkama i hibridnim sustavima.

UPRAVITELJ HI, COMFORT T300 OMOGUĆUJE UČINKOVITO UPRAVLJANJE VIŠE ENERGETSKIH IZVORA I ISTOVREMENO UPRAVLJANJE UDOBNOŠĆU U STAMBENIM KONTEKSTIMA ZAHVALJUJUĆI SVOJIM NAJSUVREMENIJIM FUNKCIJAMA TERMOSTATA. SVE TO, ČAK I NA DALJINU, ZAHVALJUJUĆI INTEGRIRANOM PRISTUPNIKU PUTEM APLIKACIJE HI, Comfort.

KRONOTERMOSTAT:

Hi, Comfort T300 djeluje kao kronotermostat i omogućuje vam postavljanje vremenskih intervala za grijanje i hlađenje kako biste postigli pravu ravnotežu između udobnosti i potrošnje.

DALJINSKO UPRAVLJANJE PUTEM APLIKACIJE:

Maksimalna fleksibilnost: s pomoću aplikacije Hi, Comfort udobnost doma uvijek je na dohvat ruke putem pametnog telefona.

IZRAVNA I JEDNOSTAVNA UPOTREBA:

Izvrsno korisničko iskustvo na kronotermostatu i aplikaciji zahvaljujući obnovljenoj grafici i izborniku koji slijedi tradiciju prethodnih kontrola.

UPRAVITELJ ZA HIBRIDNE SUSTAVE

Učinkovito upravljajući višestrukim energetskim izvorima, Hi, Comfort T300 pravi je mozak sustava koji kontrolira kotlove, toplinske crpke i solarni toplovod.

UPRAVLJANJE U PROSTORIJAMA:

Kad je povezan putem RF-a s upraviteljem Hi, Comfort T300, termostat Hi, Comfort T200 osigurava optimalno upravljanje udobnošću unutar svake prostorije doma. Odlikuje se inovativnim dizajnom i tehnologijom dodirnih tipki za navigaciju kroz izbornik te nudi dvostruko rješenje za instalaciju:
montaža na zid ili, putem odgovarajućeg postolja, postavljanje na bilo koji komad namještaja u prostoriji. Također je kompatibilan s aplikacijom Hi, Comfort.

Upravitelj Hi, Comfort T300 s ugrađenim pristupnikom može upravljati do 3 zone s pomoću kompleta grijanja za upravljanje zonama, a u slučaju hibridne instalacije djeluje kao pravo upravljanje sustavom za optimiziranu potrošnju. Sve to također putem aplikacije Hi, Comfort App. Upravitelj Hi, Comfort T300 kompatibilan je s najnovijim kotlovima i toplinskim crpkama društva Riello za optimizirano upravljanje udobnošću doma, čak i u hibridnim sustavima. Grafika ekrana upravitelja Hi, Comfort T300 u potpunosti je nova, lako čitljiva i ne umara oči. Ikone su jasne same po sebi dok izbornik reproducira logiku konfiguracije tradicionalnih termostata kompatibilnih marki.

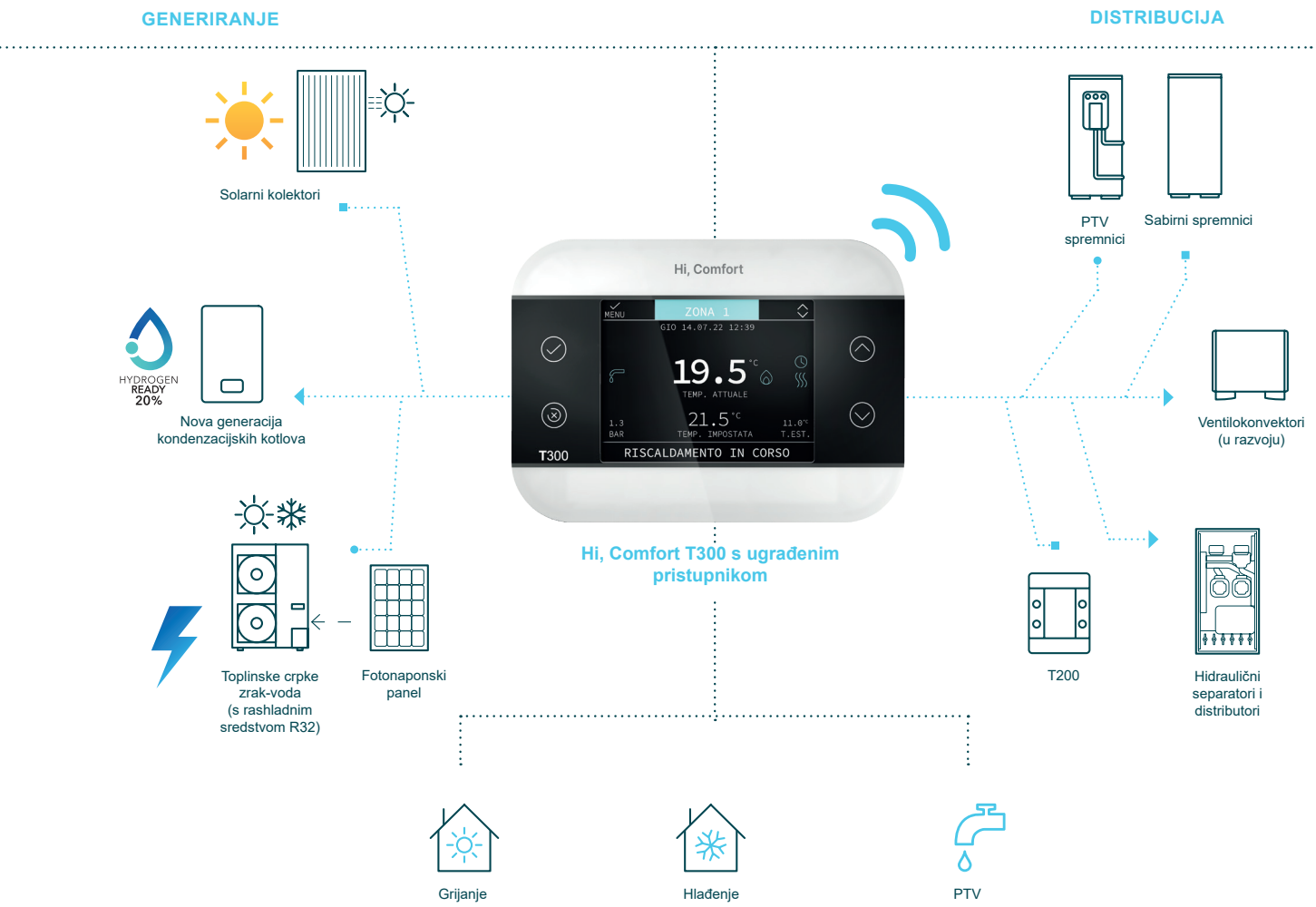

DIJAGRAM TIPIČNE KONFIGURACIJE SUSTAVA

Upravitelj Hi, Comfort T300 komunicira putem protokola ModBUS s dijelom sustava za grijanje i hlađenje (kotao i toplinska crpka) te bežično (radijski) s bilo kojim sustavom Hi, Comfort T200 za lokalno upravljanje. S pomoću integriranog pristupnika povezuje se s kućnim usmjerivačem kako bi se osigurao internetski pristup i upotreba aplikacije Hi, Comfort.



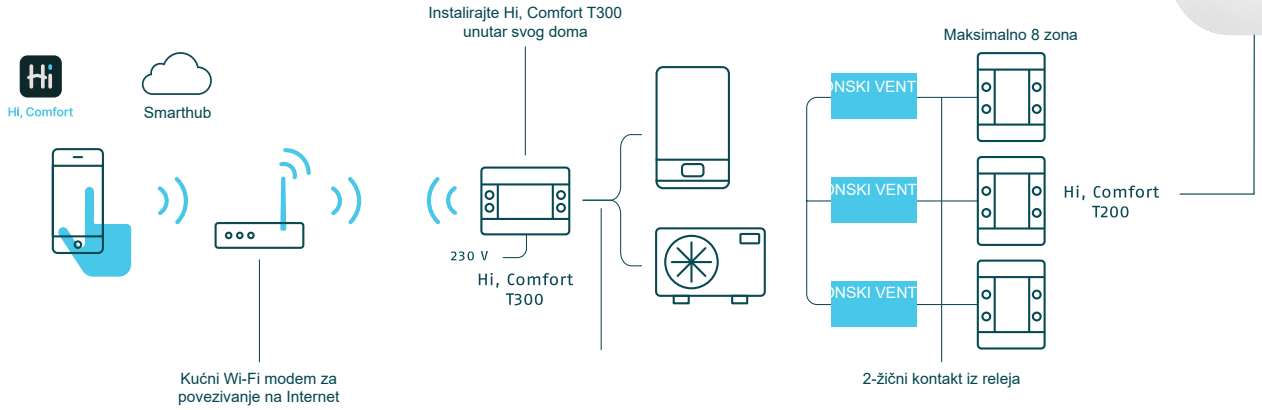

NB Hi, Comfort T300 kompatibilan je s određenim novim proizvodima društva Riello, Molimo vas da pregledate aktualni katalog.

ISTAKNUTO

FAMILY SPRINT

IDEALNO ZA RENOVACIJE I NOVI STAMBENI PROSTOR

RAZDVOJENA ZIDNA TOPLINSKA CRPKA ZRAK-VODA S RASHLADNIM SREDSTVOM R32, DIZAJNIRANA ZA GRIJANJE, HLAĐENJE I POTROŠNU TOPLU VODU

Razdvojene zidne toplinske crpke FAMILY SPRINT dostupne su u 10 jačina snage, sa širokim izborom jednofaznih modela od 4 do 16 kW i trofaznih modela od 12 do 16 kW. Kompresor s DC inverter tehnologijom omogućuje postizanje temperature grijanja do 65 °C. Standardna ugrađena kontrola omogućuje jednostavno upravljanje različitim funkcijama, koje su dizajnirane i za upotrebu unutar hibridnog sustava, u kombinaciji s plinskim izvorom grijanja.



ZNAČAJKE I PREDNOSTI:

- Učinkovitost i posljedična ušteda energije. Proizvod postiže klasu A+++ (A7/W35 °C); A++ (A7/W55 °C).
- Novi asortiman FAMILY SPRINT upotrebljava rashladni plin R32 koji ima slab učinak na okoliš, u skladu s europskim ciljevima za smanjenje emisija CO2.
- Nečujan rad: niska razina buke postiže se zahvaljujući dizajnu i može se smanjiti do 39 dB(A)* postavljanjem tihog načina rada koji je dostupan korisniku.
- Rješenje u obliku sustava koje se sastoji od zidne kompaktne unutarnje jedinice, s dubinom od samo 270 mm, idealno kako za zamjenu tako i za novu ugradnju.

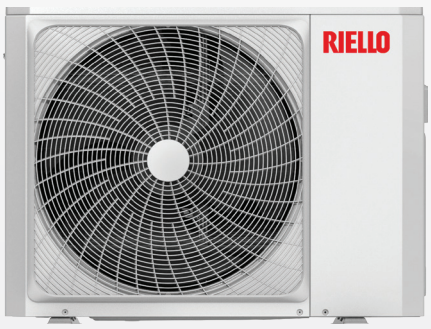

*Vrijednost akustičnog tlaka odnosi se na veličinu od 4 kW u tihom načinu rada.

ISTAKNUTO

CONDEXA HPR

KOMPAKTNOST I UČINKOVITOST U KOTLOVNICI

LINIJA CONDEXA HPR PRUŽA FLEKSIBILNOST INSTALACIJE I KOMPAKTNOST SUSTAVA U SEGMENTU LAKE KOMERCIJALNE PRIMJENE. SA SAMO 4 MODELA MOGUĆE JE IZVESTI 28 RJEŠENJA KAKO BI SE ZADOVOLJILI NAJRAZLIČITIJI PROSTORNI ZAHTJEVI PROSTORIJE ZA POSTROJENJE.

archiproducts DESIGN AWARDS 2022 WINNER

Linija CONDEXA HPR dobila je nagradu *Archiproducts Design Award* 2022., čime je dobila priznanje za koncept projekta i njegov dizajn.





Zahvaljujući svojoj kompaktnosti i smanjenoj težini, linija CONDEXA HPR idealno je rješenje u svim okruženjima u kojima je prostor presudan čimbenik pri izboru generatora topline.
Asortiman se sastoji od 4 kondenzacijska modela od 35 do 70 kW, s mogućnošću samostalne i kaskadne ugradnje do najviše 4 toplinska modula u linearnoj konfiguraciji i konfiguraciji back-to-back, postižući izlazne snage do 280 kW.
Linija CONDEXA HPR prikladna je za ugradnju u zatvorenom prostoru ili na djelomično zaštićenom mjestu (IPX5D), a standardno je opremljena niskoenergetskim modulirajućim cirkulacijskim crpkama.

IKONE

KAKO BI SVOJ KATALOG PROIZVODA UČINILO JEDNOSTAVNIM ZA ČITANJE I RAZUMIJEVANJE, DRUŠTVO RIELLO UPOTREBLJAVA SLJEDEĆE IKONE KOJE SU SAME PO SEBI RAZUMLJIVE.

ERP	Proizvod je u skladu s Direktivom o „Proizvodima povezanima s energijom” i ispunjava odgovarajuće zahtjeve.
A	Energetski razred određenog modela proizvoda.
LOW NOx	Niska razina Nox emisija na proizvodima izgaranja standardne učinkovitosti.
	Učinkovitost ovog proizvoda potvrđena je certifikatom Keymark (solarni sustav ili toplinska crpka).

RIELLO

A-Z INDEKS

203 7000 ACI PLUS
201 7000 PUFFER
191 7200/2 HV PLUS
191 7200/3F HV PLUS
197 7200 HP
200 7200 KOMBI PLUS
199 7200 KOMBISOLAR^{2S}
367 AARIA MONO PLUS I-AMC
370 AARIA MONO PLUS I-AMD
368 AARIA MONO PLUS I-AMK
366 AARIA MONO PLUS I-AMS
364 AARIA MONO PLUS I-AMW PI
373 AARIA MULTI PLUS I
382 AARIA PRO P-AMD
380 AARIA PRO P-AMK
378 AARIA PRO P-AMS
377 AARIA PRO P-AMW P
371 AARIA START N-AMW ST N
153 ACQUAFUN^{2} LN
251 ALU PRO POWER
132 BAG^{3}
131 BAG^{3} HYBRID
425 CHRONORIELLO
218 CONDEXA HPR
224 CONDEXA PRO
178 CSNA-A SUSTAV
393 DESIGN INVERTER
390 DESIGN INVERTER PLUS
396 DESIGN S INVERTER
388 DESIGN WALL
180 DODATCI SOLARNOG SUSTAVA
180 DODATCI SOLARNOG TOPLOVODA
212 DODATCI SOLARNOG TOPLOVODA
110 FAMILY AQUA CONDENS
106 FAMILY HM
102 FAMILY HM CONNECT
94 FAMILY SPRINT R32
128 FASTECH
412 FCU N
472 GP CONDENS
24 HIBRIDNI ZIDNI SUSTAVI
424 HI, COMFORT K100
422 HI, COMFORT T100 WI-FI
421 HI, COMFORT T300
444 HIU 40 DHW STD
407 IN INVERTER
407 IN INVERTER PLUS
138 INSIEME EVO COND
142 INSIEME EVOE LN
398 INVISIBLE INVERTER
401 INVISIBLE INVERTER PLUS
404 NEVIDLJIVI INVERTERSKI STROP
150 NEXAQUA
151 NEXPRO 300 PLUS
415 NUOVO ACU-NUOVO ACU F
90 NXHM 004-016
92 NXHM 018-030
158 OPCIJE DIMOVODA ZA KONDENZACIJU
350 OPCIJE DIMOVODA ZA KONDENZACIJU
70 PODIGNUTI ZIDNI RAZDVOJENI HIBRIDNI SUSTAV
52 PRO MONOBLOK PODNI HIBRIDNI SUSTAV
37 PRO MONOBLOK ZIDNI HIBRIDNI SUSTAV
193 RBC-HP 1S
189 RBS 2S
112 RESIDENCE HM
343 RIELLO 5000 CL-M
347 RIELLO 5000 TMR2
427 RIELLO HEATGATE
154 RIELLO MINI LN
209 RIELLO SC ACS
209 RIELLO SC SUN
341 RIELLOTECH CLIMA COMFORT
341 RIELLOTECH CLIMA MIX
345 RIELLOTECH PRIME
345 RIELLOTECH PRIME ACS
410 RK N HYDROLINE
119 RLT
185 RPS 20/4 A
182 RPS 25/4 A
174 RPS 25/4 A SUSTAV
466 RSB-RSI
206 RSS & EVOSOL
314 RTG
330 RTQ 2S
323 RTQ 3S
317 RTQ T
320 RTQ TK
302 RTS 2S
291 RTS 3S
116 START
126 START
121 START AQUA CONDENS
124 START LN

A-Z INDEKS

238 STEEL PRO POWER
208 SUN PRO
274 TAU N
284 TAU N OIL
287 TAU N OIL PRO
282 TAU N PREMIX
268 TAU UNIT
446 VEGA RMXA-RMYA
449 VEGA RSHE
459 VEGA RTHE

SADRŽAJ

HIBRIDNI SUSTAVI

HIBRIDNI SUSTAVI S MONOBLOK TOPLINSKOM CRPKOM 23

ZIDNA RJEŠENJA

24 HIBRIDNI ZIDNI SUSTAVI
37 PRO MONOBLOK ZIDNI HIBRIDNI SUSTAV
52 PRO MONOBLOK PODNI HIBRIDNI SUSTAV

HIBRIDNI SUSTAVI S ODVOJENOM TOPLINSKOM CRPKOM 69

ZIDNA RAZDVOJENA RJEŠENJA

70 PODIGNUTI ZIDNI RAZDVOJENI HIBRIDNI SUSTAV

TOPLINSKE CRPKE

TOPLINSKE CRPKE 89

MONOBLOK ZRAK-VODA

90 NXHM 004-016
92 NXHM 018-030

ZID-VODA ZIDNI RAZDVAJAČ

94 FAMILY SPRINT R32

ZIDNI KOTLOVI

KONDENZACIJSKI ZIDNI KOTLOVI 100

UNUTARNJE

102 FAMILY HM CONNECT
106 FAMILY HM
110 FAMILY AQUA CONDENS
112 RESIDENCE HM
116 START
119 RLT
121 START AQUA CONDENS

KONDENZACIJSKI ZIDNI KOTLOVI STANDARDNE UČINKOVITOSTI 123

UNUTARNJE

124 START LN
126 START
128 FASTECH

STAVKE KOMPLEMENTARNE SUSTAVU 130

HIDRAULIČNI DISTRIBUTIVNI MODULI

131 BAG³ HYBRID
132 BAG³

PODNI KOTLOVI

PODNI KONDENZACIJSKI KOTLOVI 137

PODNI ULJNI KOTLOVI

138 INSIEME EVO COND

PODNI KONDENZACIJSKI KOTLOVI STANDARDNE UČINKOVITOSTI 141

ČELIČNI PODNI ULJNI KOTAO

142 INSIEME EVOE LN

GRIJAČI VODE

TOPLINSKE CRPKE 149

ZIDNI

150 NEXAQUA

PODNI

151 NEXPRO 300 PLUS

NISKI TRENUTAČNI NOX - PLIN 152

KONCENCIONALNI DIMOVOD

153 ACQUAFUN² LN

SOBNA IZOLACIJA

154 RIELLO MINI LN

SUSTAVI DIMOVODA

ZA KONDENZACIJU 158

158 OPCIJE DIMOVODA ZA KONDENZACIJU

STANDARDNA UČINKOVITOST 168

168 OPCIJE DIMOVODA ZA STANDARDNU UČINKOVITOST

SADRŽAJ

SOLARNI TOPLOVOD I CILINDAR

SOLARNI SUSTAVI 173

PRISILNA CIRKULACIJA

174 RPS 25/4 A SUSTAV

PRIRODNA CIRKULACIJA

178 CSNA-A SUSTAV

DODATCI

180 DODATCI SOLARNOG SUSTAVA

180 DODATCI SOLARNOG TOPLOVODA

SOLARNI KOLEKTORI 181

RAVNA PLOČA

182 RPS 25/4 A

185 RPS 20/4 A

SOLARNI PTV I CILINDRI SPREMNICI 188

CILINDRI ZA PTV S DVOSTRUKOM ZAVOJNICOM

189 RBS 2S

PTV CILINDRI SA PRIRUBNICAMA I DVOSTRUKIM ZAVOJNICAMA

191 7200/3F HV PLUS

191 7200/2 HV PLUS

CILINDRI ZA PTV S JEDNOSTRUKOM ZAVOJNICOM

193 RBC-HP 1S

197 7200 HP

KOMBINIRANI CILINDRI SPREMNICI

199 7200 KOMBISOLAR^{2S}

200 7200 KOMBI PLUS

CILINDRI SPREMNICI

201 7000 PUFFER

203 7000 ACI PLUS

KOMPLEMENTARNI ARTIKLI 205

SOLARNI REGULATORI I CRPNE STANICE

206 RSS & EVOSOL

208 SUN PRO

JEDINICE IZMJENJIVAČA TOPLINE

209 RIELLO SC SUN

209 RIELLO SC ACS

DODATCI 211

212 DODATCI SOLARNOG TOPLOVODA

CENTRALNO GRIJANJE

ZIDNI MODULARNI SUSTAV 218

UNUTARNJI/VANJSKI

218 CONDEXA HPR

224 CONDEXA PRO

PODNI MODULARNI SUSTAV 238

UNUTARNJI/VANJSKI

238 STEEL PRO POWER

UNUTARNJE

251 ALU PRO POWER

PODNI KOTLOVI 267

PLINSKA KONDENZACIJA

268 TAU UNIT

274 TAU N

282 TAU N PREMIX

ULJNA KONDENZACIJA

284 TAU N OIL

287 TAU N OIL PRO

ČELIČNI MLAZNI PLAMENIK KOTLOVA NA PLIN/ULJE 290

TRI PROLAZA PLINKSIH DIMOVODA

291 RTS 3S

302 RTS 2S

314 RTG

317 RTQ T

320 RTQ TK

POVRATNI PLAMEN

323 RTQ 3S

330 RTQ 2S

UPRAVLJAČKE PLOČE I TERMOREGULACIJE 339

ELEKTRONIČKI I TERMOSTATIČKI

341 RIELLOTECH CLIMA COMFORT

341 RIELLOTECH CLIMA MIX

343 RIELLO 5000 CL-M

345 RIELLOTECH PRIME

345 RIELLOTECH PRIME ACS

347 RIELLO 5000 TMR2

SADRŽAJ

OPCIJE DIMOVODNOG SUSTAVA 349

ZA KONDENZACIJU

350 OPCIJE DIMOVODA ZA KONDENZACIJU

KLIMATIZACIJA

KLIMA UREĐAJI 363

MONOSPLIT

364 AARIA MONO PLUS I-AMW PI
366 AARIA MONO PLUS I-AMS
367 AARIA MONO PLUS I-AMC
368 AARIA MONO PLUS I-AMK
370 AARIA MONO PLUS I-AMD
371 AARIA START N-AMW ST N

MULTISPLIT

373 AARIA MULTI PLUS I

PROFESIONALNI KLIMA UREĐAJI 376

MONO INVERTER

377 AARIA PRO P-AMW P
378 AARIA PRO P-AMS
380 AARIA PRO P-AMK
382 AARIA PRO P-AMD

ZAVRŠNE JEDINICE

VENTILOKONVEKTORI 386

ZIDNI VENTILOKONVEKTORI

388 DESIGN WALL

VENTILOKONVEKTORI S ORMARIĆEM

390 DESIGN INVERTER PLUS
393 DESIGN INVERTER
396 DESIGN S INVERTER

VENTILOKONVEKTORI ZA UGRADBENU UGRADNJU S KUĆIŠTEM

398 INVISIBLE INVERTER
401 INVISIBLE INVERTER PLUS
404 NEVIDLJIVI INVERTERSKI STROP

VENTILOKONVEKTORI ZA UGRADBENU UGRADNJU

407 IN INVERTER
407 IN INVERTER PLUS

“CASSETTE” VENTILOKONVEKTORI

410 RK N HYDROLINE

KANALISANI VENTILOKONVEKTORI 412

UGRADBENA UGRADNJA

412 FCU N

ZRAČNI GRIJAČI VODE 415

MONTIRANI NA ZID

415 NUOVO ACU-NUOVO ACU F

STAVKE KOMPLEMENTARNE SUSTAVU

TERMOSTAT I KRONOTERMOSTAT 420

TERMOSTAT I KRONOTERMOSTAT

421 HI, COMFORT T300
422 HI, COMFORT T100 WI-FI
424 HI, COMFORT K100
425 CHRONORIELLO

IZMJENJIVAČI TOPLINE 426

PLOČASTI IZMJENJIVAČI TOPLINE

427 RIELLO HEATGATE
444 HIU 40 DHW STD

CIRKULACIJSKE CRPKE ZA VODU 445

GRIJANJE I HLAĐENJE

446 VEGA RMXA-RMYA
449 VEGA RSHE
459 VEGA RTHE

SANITARNA VODA

466 RSB-RSI

GENERATORI VRUĆEG ZRAKA

PLINSKI GENERATORI VRUĆEG ZRAKA 471

PLINSKI KONDENZACIJSKI GENERATORI VRUĆEG ZRAKA

472 GP CONDENS

HIBRIDNI SUSTAVI

TOPLINSKE CRPKE I RASHLADNI UREĐAJI

ZIDNI KOTLOVI

PODNI KOTLOVI

GRIJAČI VODE

SOLARNI TOPLOVOD I CIRKULACIJSKE CRPKE

CENTRALNO GRIJANJE

KLIMATIZACIJA

ZAVRŠNE JEDINICE

STAVKE KOMPLEMENTARNE SUSTAVU

GENERATORI VRUĆEG ZRAKA



HIBRIDNI SUSTAVI

HIBRIDNI SUSTAVI S MONOBLOK TOPLINSKOM CRPKOM 23

HIBRIDNI SUSTAVI S ODVOJENOM TOPLINSKOM CRPKOM 69

HIBRIDNI SUSTAVI S MONOBLOK TOPLINSKOM CRPKOM

	UNUTARNJE	VANJSKO	UGRADBENO
KOMBINIRANI KOTLOVI	 HIBRIDNI ZIDNI SUSTAVI FAMILY 25-30-35 KIS RESIDENCE 25-30-35 KIS stranica 24	 HIBRIDNI ZIDNI SUSTAVI FAMILY EXTERNA 25-30 KIS stranica 24	 HIBRIDNI ZIDNI SUSTAVI FAMILY 25-30-35 KIS RESIDENCE 25-30-35 KIS stranica 24
KOTLOVI SAMO ZA GRIJANJE	 HIBRIDNI ZIDNI SUSTAVI FAMILY 25-35 IS RESIDENCE 20-35 IS stranica 24		 HIBRIDNI ZIDNI SUSTAVI RESIDENCE IN HYBRID 25 IS stranica 24
	 PROFESIONALNI MONOBLOK ZIDNI HIBRIDNI SUSTAV CONDEXA HPR 35-45-55-70 CONDEXA PRO 57P-70P-90-135 stranica 37	 PROFESIONALNI MONOBLOK ZIDNI HIBRIDNI SUSTAV CONDEXA PRO 57P-70P-90-135 stranica 37	
	 PROFESIONALNI MONOBLOK PODNI HIBRIDNI SUSTAV STEEL PRO POWER 114/2P-270/2P-300/3P-405/3P-460/4P-540/4P ALU PRO POWER 115-600 TAU UNIT 35-190 stranica 52	 PROFESIONALNI MONOBLOK PODNI HIBRIDNI SUSTAV STEEL PRO POWER 114/2P-270/2P-300/3P-405/3P-460/4P-540/4P stranica 52	

Zidna rješenja hibridnog sustava

Hibridni zidni sustavi



ERP

- Grijanje, hlađenje i proizvodnja potrošne tople vode
- Inteligentno upravljanje višestrukim izvorima energije: kondenzacijski kotao, solarni toplovod i toplinska crpka
- Veliki zaslon za podešavanje i nadzor cijelog sustava

Zidni hibridni sustav je multi energetski hibridni sustav za grijanje, hlađenje ljeti i proizvodnju potrošne tople vode.
Ovaj sustav je proizveden kombiniranjem tri glavne komponente:

– zidni kotao: u zavisnosti od potreba ugradnje, izbor plinskog generatora može biti među kotlovima od 25 do 35kW, samo grijanje ili kombinirani kotlovi, za na zid (unutarnji ili za van u djelomično zaštićenim mjestima) ili ugradbenoj ugradnji. Kotlovi imaju modulacijski odnos od 1:5 ili 1:8, u zavisnosti od modela i svi su opremljeni s visoko učinkovitim cirkulacijskim crpkama. Upravljačka ploča sustava može aktivirati najučinkovitiji energetski izvor za grijanje, na osnovu klimatskih uvjeta, te upravljati sustavom sa do 2 neovisna hladne/tople temperaturne zone.
– toplinska crpka: zidna razdvojena tipa zrak-voda, dostupna u verzijama od 4 do 16 kW, sa zidnom unutarnjom jedinicom za grijanje i proizvodnju potrošne tople vode za kućanstva. Vanjska jedinica, kompaktna i tiha, uključuje Twin Rotary DC inverterski kompresor, elektronički ekspanzijski ventil, ventilatore s motorom bez četkica i optimiziranom zavojnicom za toplinsku pumpu za rad na vanjskoj temperaturi od -25°C. Unutarnja jedinica ima glavne dijelove hidronskog sustava, visokoučinkovite pločaste izmjenjivače i visokoučinkovitu pumpu za elektroničku cirkulaciju.
– hidraulički distribucijski modul: izbor je moguć između jednostavnog Hbox hidrauličkog čvora i fleksibilnijeg BAG³ hibridnog distribucijskog modula. Hbox omogućuje da napravite jednostavne hidrauličke veze između dva generatora, stvarajući jednosmjerni sustav u kojem obje crpke i toplinska crpka snabdijevaju sustav. Za složenije sustave, dostupan je BAG³ Hibridni distribucijski modul: za ugradbene ili zidnu ugradnje, ili za spoljne ugradbene ugradnje, u 1-direktnim, 2-direktnim ili 1-direktnim i 1-mješovitim konfiguracijama, opremljen s samo-modulirajućim cirkulacijskim crpkama niske potrošnje (EEI≤0.20). Distribucijski modul također radi kao hidraulički razdjelnik između generatora i krugova sustava. Sustav je podešen za povezivanje u grijač potrošne tople vode s jednom zavojnicom kojeg opslužuje toplinska crpka, ili grijač potrošne tople vode s dvije zavojnice kojeg opslužuje toplinska crpka i solarni toplovodni sustav, ugradnjom komplet preusmjeravajućeg ventila.

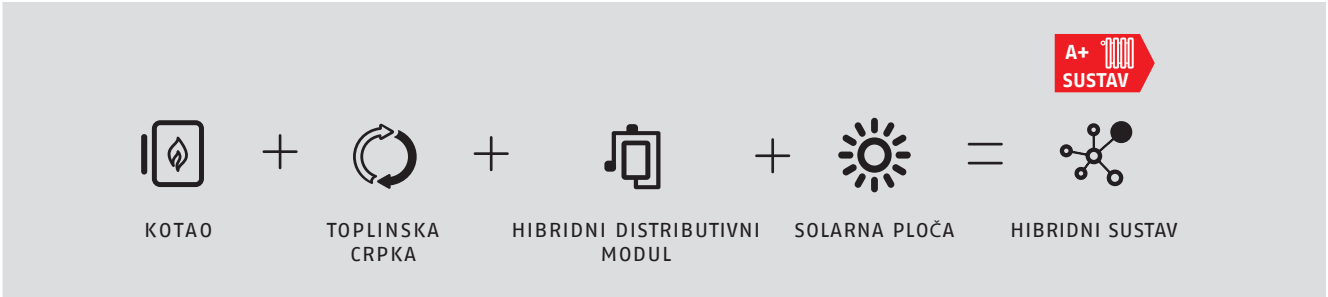

ZIDNI KOTLOVI

TEHNIČKI PODATCI

Opis	Izlazna toplina Grijanje/Potrošna Topla Voda min-max kW	Radna učinkovitost		Proizvodnja potrošne tople vode ΔT 25° l/min	Klasa energetske učinkovitosti		Napomene	Šifra
		Pn (50° / 30 °C) %	30% Pn (rit. 30 °C) %					
KOMBINIRANA VERZIJA GRIJANJA I TRENUTNE SANITARNE VODE								
FAMILY HM 25 KIS	1,9 ÷ 20,0 / 1,9 ÷ 25,0	106,5	109,7	14,3	A	A	(1)(3)	**20206147**
FAMILY HM 30 KIS	2,7 ÷ 25,0 / 2,7 ÷ 30,0	106,0	109,6	17,2	A	A	(1)(3)	**20206148**
FAMILY HM 35 KIS	2,7 ÷ 32,0 / 2,7 ÷ 34,9	105,3	109,7	20,0	A	A	(1)(3)	**20206149**
FAMILY HM CONNECT 25 KIS	1,9 ÷ 20,0 / 1,9 ÷ 25,0	106,5	109,7	14,3	A	A	(1)(4)	**20206152**
FAMILY HM CONNECT 35 KIS	2,7 ÷ 32,0 / 2,7 ÷ 34,9	105,3	109,7	20,0	A	A	(1)(4)	**20206153**
RESIDENCE HM 25 KIS	2,5 ÷ 20,0 / 2,5 ÷ 25,0	106,5	108,8	14,3	A	A		**20205317**
RESIDENCE HM 30 KIS	3,0 ÷ 25,0 / 3,0 ÷ 30,0	106,0	108,8	17,2	A	A		**20205318**
RESIDENCE HM 35 KIS	3,5 ÷ 30,0 / 3,5 ÷ 34,9	105,8	108,7	20,0	A	A		**20205319**
START 25 KIS	3,1 ÷ 20,0 / 3,1 ÷ 25,0	104,6-98,0	109,1	14,3	A	A	(1)	**20187404**
START 25 KIS	3,1 ÷ 20,0 / 3,1 ÷ 25,0	104,6-98,0	109,1	14,3	A	A	(1)	**20187772**
START 30 KIS	3,95 ÷ 25,0 / 3,95 ÷ 30,0	107,1-103,6	108,8	17,2	A	A	(1)	**20187407**
VERZIJE SAMO ZA GRIJANJE								
FAMILY HM 25 IS	1,9 ÷ 20,0 / 1,9 ÷ 25,0	106,5	109,7	-	A	-		**20206150**
FAMILY HM 35 IS	2,7 ÷ 32,0 / 2,7 ÷ 34,9	105,3	109,7	-	A	-		**20206151**
FAMILY HM CONNECT 35 IS	2,7 ÷ 32,0 / 2,70 ÷ 34,90	105,3	109,7	-	A	-		**20206154**
RESIDENCE HM 20 IS	2,5 ÷ 20,0 / 2,5 ÷ 20,0	106,5	108,8		A	-		**20205320**
RESIDENCE HM 30 IS	3,5 ÷ 30,0 / 3,5 ÷ 34,9	105,8	108,7	-	A	-	(1)(2)	**20205321**
START 15 IS	3,1 ÷ 15,0 / 3,1 ÷ 25,0	105,7-98,0	109,6	-	A	-	(1)(2)	**20187773**
START 25 IS	3,1 ÷ 20,0 / 3,1 ÷ 25,0	104,6-98,0	109,1	-	A	-	(1)(2)	**20187774**
UGRADBENA JEDINICA								
KUTIJA ZA UGRADBENO POSTAVLJANJE								**20161604**
UGRADBENA JEDINICA S								**20082309**
UGRADBENA JEDINICA M								**20082310**

(1) Vanjska sonda nije priložena uz kotao ali je dostupna kao dodatna oprema pod šifrom 1220559.
(2) Za postavljanje zidnog hibridnog sustava potrebna je zamjena kotla sa šifrom 20193921.
(3) Za postavljanje zidnog hibridnog sustava potrebna je zamjena kotla sa šifrom 20205322.
(4) Kotli već opremljeni upravljačkom pločom hibridnog sustava T300, šifra 20205322.

UKUPNE DIMENZIJE

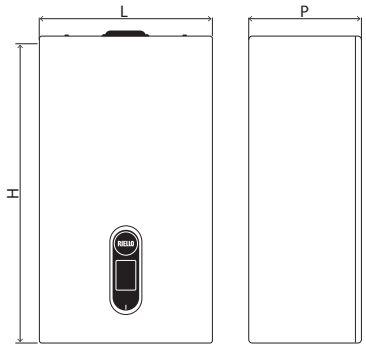

Opis	H mm	L mm	P mm	Neto težina kg
FAMILY HM 25 KIS / CONNECT	740	420	275	29
FAMILY HM 30 KIS	740	420	275	30
FAMILY HM 35 KIS / CONNECT	740	420	275	30
FAMILY HM 25 IS	740	420	275	28
FAMILY HM 35 IS / CONNECT	740	420	275	29

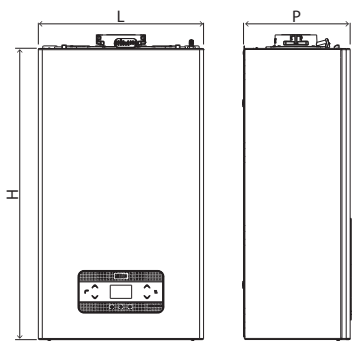

Opis	H mm	L mm	P mm	Neto težina kg
RESIDENCE HM 25 KIS	740	420	275	29
RESIDENCE HM 30 KIS	740	420	275	30
RESIDENCE HM 35 KIS	740	420	275	30
RESIDENCE HM 20 IS	740	420	275	28
RESIDENCE HM 30 IS	740	420	275	29

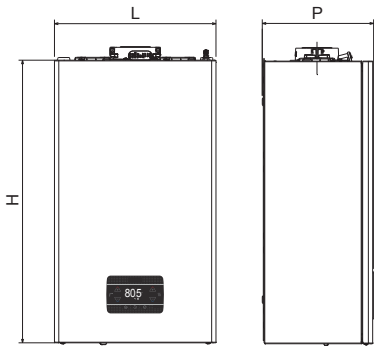

Opis	H mm	L mm	P mm	Neto težina kg
START 25 KIS	700	400	275	28,5
START 30 KIS	700	400	275	30,0
START 25 IS	700	400	275	27,5
START 15 IS	700	400	275	27,5

ODGOVARAJUĆE TOPLINSKE CRPKE

TEHNIČKI PODATCI

Opis	Grijanje				Hlađenje				Električno napajanje V/Ph/Hz	Klasa energetske učinkovitosti (5)	Šifra
	Pod (1)		Ventilokonvektori (2)		Pod (3)		Ventilokonvektori (4)				
	Nazivna snaga kW	COP	Nazivna snaga kW	COP	Nazivna snaga kW	EER	Nazivna snaga kW	EER			
JEDNOFAZNI MONOBLOK ZRAK-VODA											
NXHM 004	4,20	5,10	4,30	3,80	4,50	5,50	4,70	3,45	230/1/50	A++	**20203404**
NXHM 006	6,35	4,95	6,30	3,70	6,50	4,80	7,00	3,00	230/1/50	A++	**20203407**
NXHM 008	8,40	5,15	8,10	3,85	8,30	5,05	7,45	3,35	230/1/50	A++	**20203409**
NXHM 010	10,00	4,95	10,00	3,75	9,90	4,55	8,20	3,25	230/1/50	A++	**20203410**
NXHM 012	12,10	4,95	12,30	3,70	12,00	3,95	11,50	2,75	230/1/50	A++	**20203649**
NXHM 014	14,50	4,60	14,10	3,60	13,50	3,61	12,40	2,50	230/1/50	A++	**20203650**
TROFAZNI MONOBLOK ZRAK-VODA											
NXHM 012T	12,10	4,95	12,30	3,70	12,00	3,95	11,50	2,75	400/3/50	A++	**20203652**
NXHM 014T	14,50	4,60	14,10	3,60	13,50	3,61	12,40	2,50	400/3/50	A++	**20203653**

Performanse su u skladu s standardom EN 14511-3:2013 i odnose se na slijedeće uvjete:
(1) Grijanje: temperatura dostavne vode 35 °C s termalnim gradijentom 5K; temperatura vanjskog zraka 7 °C prije isporuke i 6 °C prije upotrebe.
(2) Grijanje: temperatura dostavne vode 45 °C s gradijentom 5K; temperatura vanjskog zraka 7 °C Tb.s. I 6 °C Tb.u.
(3) Hlađenje: temperatura dostavne vode 18 °C s termalnim gradijentom vode 5 °C; ulazna temp. zraka 35 °C.
(4) Hlađenje: temperatura dostavne vode 7 °C s termalnim gradijentom vode 5 °C; ulazna temp. zraka 35 °C.
(5) Klasa sezonske energetske učinkovitosti za prosječnu klimatsku zonu za dostavnu temperaturu od 55 °C.

UKUPNE DIMENZIJE

NXHM 004-006

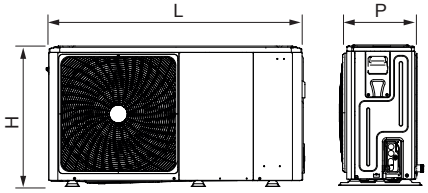

NXHM 008-014

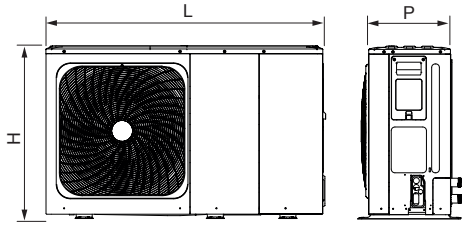

Opis	H mm	L mm	P mm	Neto težina kg
NXHM 004	718	1295	426	86
NXHM 006	718	1295	426	86
NXHM 008	865	1385	523	105
NXHM 010	865	1385	523	105
NXHM 012/012T	865	1385	523	129/144
NXHM 014/014T	865	1385	523	129/144

ODGOVARAJUĆI HIBRIDNI DISTRIBUTIVNI MODULI

TEHNIČKI PODATCI

Opis	Upravljanje zonom	Električno napajanje V/Ph/Hz	Maksimalna apsorbirana snaga W	Napomene	Šifra
DISTRIBUCIJSKI MODULI BEZ SEPARATORA					
HBOX - 1D HIBRIDNI DISTRIBUCIJSKI MODUL	1 direktna zona	-	-	(1)	**20165227**
DISTRIBUCIJSKI MODULI SA SEPARATOROM					
BAG³ HYBRID 1D	1 direktna zona	230/1/50	57	(2)(5)	**20130805**
BAG³ HYBRID 2D	2 direktna zona	230/1/50	114	(2)(5)	**20130806**
BAG³ HYBRID 1D+1M	1 direktna zona + 1 mješovita zona	230/1/50	118	(3)(5)	**20130807**
KUTIJA ZA UGRADNJU U ZID	-	-	-	(4)	**20130808**

(1) Može se kombinirati samo s NXH 005-007 toplinskim crpkama šifri 20161608 i 20161610.
(2) Standardno opremljen s graničnim termostatom za sustave niske temperature.
(3) Miješana zona standardno opremljena s graničnim termostatom za sustave niske temperature.
(4) Ugradbena zidna kutija od pocinčanog lima (ugradnja moguća tijekom bojanja); kutija je obvezna za ugradnju BAG³ HYBRID.
(5) Isporučuje se bez zidnog ugradbenog kućišta.

UKUPNE DIMENZIJE

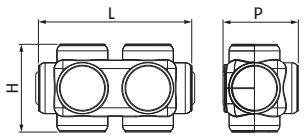

Opis	H mm	L mm	P mm	Neto težina kg
HBOX - 1D HIBRIDNI DISTRIBUCIJSKI MODUL	107	187	92	0,9

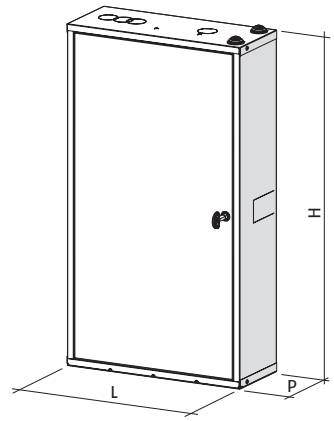

Opis	H mm	L mm	P mm	Neto težina kg
BAG³ HYBRID 1D	797	400	160	17
BAG³ HYBRID 2D	797	400	160	18
BAG³ HYBRID 1D+1M	797	400	160	18
KUTIJA ZA UGRADNJU U ZID	797	400	160	8

BAG³ HYBRID 1D

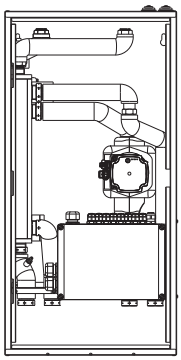

BAG³ HYBRID 2D

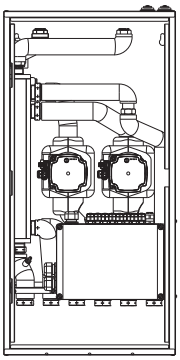

BAG³ HYBRID 1D+1M

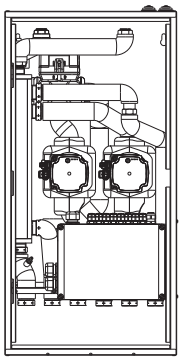

DODATCI

Opis	Napomene	Šifra
HBOX podesivi premosni ventil	(1)	**20182807**

(1) Obvezni dodaci kod korištenja HBOX - 1D hibridnog distribucijskog modula sa šifrom 20165227 s promjenjivim protočnim sustavom.

REC10MH KONTROLA UPRAVLJAČKA

TEHNIČKI PODATCI

Opis	Električno napajanje V/Ph/Hz	Napomene	Šifra
REC10MH Kontrola upravljačka	230/1/50		**20193921**
T300 Hi, Comfort upravljačka kontrola	230/1/50		**20205322**

UKUPNE DIMENZIJE

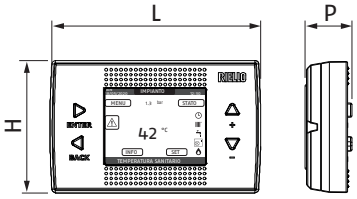

Opis	H mm	L mm	P mm	Neto težina kg
REC10MH KONTROLA UPRAVLJAČKA	90	146	32	0,15

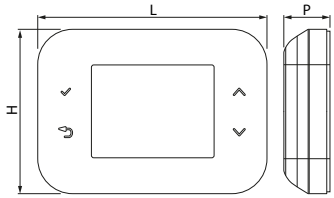

Opis	H mm	L mm	P mm	Neto težina kg
T300 Hi, Comfort UPRAVLJAČKA KONTROLA	95	132	95	0,15

ODGOVARAJUĆI SANITARNI SPREMNICI

TEHNIČKI PODATCI

Opis	Korisna zapremnina l	Površina izmjene donje zavojnice (m²)	Gornja snaga izmjenjivača zavojnice (kW)*	Maksimalna temperatura °C	Maksimalni tlak bar	Disperzija W	Energetski razred	Napomene	Šifra
RBC-HP 150 1S	170	0,85	6,3	99	10	55	B	(1)	**20202962**
RBC-HP 200 1S	210	1,38	8,8	99	10	58	B	(1)	**20203095**
RBC-HP 300 1S	305	1,7	12,4	99	10	68	B	(1)	**20201786**
RBS 200 2S	208	0,7	16,1	99	10	62	B	(2)	**20116675**
RBS 300 2S	301	1,0	23	99	10	69	B	(2)	**20116335**
7200 300 HP	263	4,0	-	99	10	85	C	(1)	**4383500**
7200 500 HP	470	6,0	-	99	10	112	C	(1)	**4383501**

* S Δt= 20°C i primarnom temperaturom od 80°C.
(1) Grijač za toplinsku crpku sa jednom zavojnicom.
(2) Solarni grijač sa dvije zavojnice.

UKUPNE DIMENZIJE

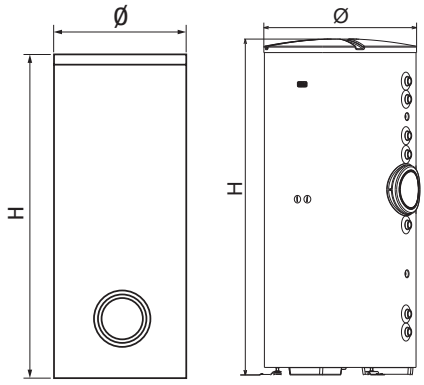

Opis	H mm	Ø mm	S (*) mm	Neto težina kg
RBC-HP 150 1S	1138	604	52	62
RBC-HP 200 1S	1354	604	52	78
RBC-HP 300 1S	1838	604	52	103
RBS 200 2S	1338	604	50	86
RBS 300 2S	1838	604	50	108
7200 300 HP	1615	600	50	119
7200 500 HP	1690	750	50	166

Dimenzije i težina s izolacijom.
(*) Debljina izolacije.

ODGOVARAJUĆI SOLARNI KOLEKTORI

TEHNIČKI PODATCI

Opis	Površina kolektora		Vrijednosti koje se odnose na područje otvaranja			Temperatura stagnacije °C	Napomene	Šifra
	Bruto m^2	Neto m^2	ηo	a1 W/m^2K	a2 W/m^2K^2			
RPS 25/4 A	2,49	2,38	0,76	2990	0027	180	(1)	**20201316**
RPS 20/4 A	2	1,9	0,76	2990	0027	180	(1)	**20201319**

(1) U ovom odjeljku su dostupni kompleti nosača solarnih kolektora „SOLAR COLLECTORS“ na stranici 181.

UKUPNE DIMENZIJE

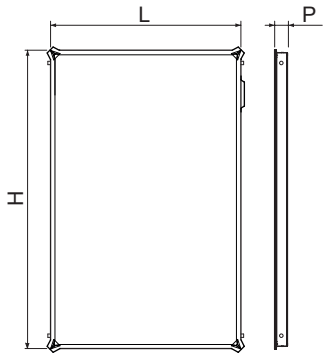

Opis	H mm	L mm	P mm	Neto težina kg
RPS 25/4 A	2020	1235	85	35
RPS 20/4 A	1625	1235	85	29

DODATCI ZA ZIDNE KOTLOVE

Opis	Napomene	Šifra
KOTAO FAMILY HM – FAMILY HM CONNECT		
Jedinica za ugradnju u zid	(1)	**20161604**
Prečka za ugradnju u zid		**20191887**
Zračni filtar	(2)	**20190324**
Poklopac donjih hidrauličkih priključaka		**20191519**
Model kotla RESIDENCE HM		**20209806**
Kompaktni komplet za doziranje polifosfata		**20191518**
Kompaktni magnetski filter		**20191517**
Ploča BE09 s dvostrukim multi funkcionalnim relejem	(3)	**20192808**
Komplet pumpe za pojačavanje kondenzata		**20097192**
Visoka rezidualna crpka 7 m		**20210993**
Komplet preusmjeravajućih solarnih ventila za zidne viseće kombinirane kotlove		**20035644**
Sonda za bunar za daljinski grijač (za verziju samo grijanje)		**1220599**
Komplet savitljivih priključaka za zamjenu kotla	(4)	**20191890**
Komplet za spajanje s sustavom grijanja, potrošne tople vode i plinskim ventilima (za KIS modele)		**20133516**
Komplet za spajanje s sustavom grijanja i plinskim ventilima (za IS modele)		**20133517**
Komplet za spajanje s potrošnom toplom vodom i plinskim ventilima (za KIS modele)		**20132005**
Komplet za spajanje s plinskim ventilima (za IS modele)		**20133386**
Grijači protiv smrzavanja -15°C	(5)	**20191888**
Komplet vanjske sonde		**1220559**
Ograničenje termostata za ugradnje s niskom temperaturom		**1220639**
Komplet za razdvojeni sustav spajanja Ø80 mm		**20217921**
Komplet nepovratnog ventila Ø80 za skupne dimovodne kanale pod tlakom		**20164664**
Komplet koncentričnog nepovratnog ventila Ø80 / 125 mm za skupne dimovodne kanale pod tlakom		**20164662**
Zidni kolektor Ø60/100 mm		**20129175**
Teleskopski zidni kolektor Ø60/100 mm		**20129176**
Vertikalni kolektor Ø60/100 mm		**20129177**
Komplet cijevi za vertikalni priključak Ø60/100 mm	(6)	**20129174**

Opis	Napomene	Šifra
Komplet koljena od 90° Ø60/100 mm za izlaz s kotla	(7)	**20129172**
Komplet podesivog razdjelnika od Ø60/100 mm do Ø80/80 mm		**20134830**
Komplet adaptera B23 Ø80 mm		**20129769**
Komplet razdjelnika B23 Ø80 mm za zidnu ugradbenu kutiju		**20129768**
Komplet kompaktnog podesivog razdjelnika od 60/100 mm do 80/80 mm		**20190475**
KOTAO RESIDENCE HM		
Jedinica za ugradnju u zid	(1)	**20161604**
Prečka za ugradnju u zid		**20191887**
Zračni filtar	(2)	**20190324**
Poklopac donjih hidrauličkih priključaka		**20191519**
Model kotla RESIDENCE HM		**20209806**
Kompaktni komplet za doziranje polifosfata		**20191518**
Kompaktni magnetski filter		**20191517**
Ploča BE09 s dvostrukim multi funkcionalnim relejem	(3)	**20192808**
Komplet pumpe za pojačavanje kondenzata		**20097192**
Visoka rezidualna crpka 7 m		**20210993**
Komplet preusmjeravajućih solarnih ventila za zidne viseće kombinirane kotlove		**20035644**
Sonda za bunar za daljinski grijač (za verziju samo grijanje)		**1220599**
Komplet savitljivih priključaka za zamjenu kotla	(4)	**20191890**
Komplet za spajanje s sustavom grijanja, potrošne tople vode i plinskim ventilima (za KIS modele)		**20133516**
Komplet za spajanje s sustavom grijanja i plinskim ventilima (za IS modele)		**20133517**
Komplet za spajanje s potrošnom toplom vodom i plinskim ventilima (za KIS modele)		**20132005**
Komplet za spajanje s plinskim ventilima (za IS modele)		**20133386**
Komplet za razdvojeni sustav spajanja Ø80 mm		**20217921**
Komplet nepovratnog ventila Ø80 za skupne dimovodne kanale pod tlakom		**20164664**
Komplet koncentričnog nepovratnog ventila Ø80 / 125 mm za skupne dimovodne kanale pod tlakom		**20164662**
Zidni kolektor Ø60/100 mm		**20129175**
Teleskopski zidni kolektor Ø60/100 mm		**20129176**
Vertikalni kolektor Ø60/100 mm		**20129177**
Komplet cijevi za vertikalni priključak Ø60/100 mm	(6)	**20129174**
Komplet koljena od 90° Ø60/100 mm za izlaz s kotla	(7)	**20129172**
Komplet podesivog razdjelnika od Ø60/100 mm do Ø80/80 mm		**20134830**
Komplet adaptera B23 Ø80 mm		**20129769**
Komplet razdjelnika B23 Ø80 mm za zidnu ugradbenu kutiju		**20129768**
Komplet kompaktnog podesivog razdjelnika od 60/100 mm do 80/80 mm		**20190475**
Grijači protiv smrzavanja -15°C	(5)	**20191888**
Komplet vanjske sonde		**1220559**
Ograničenje termostata za ugradnje s niskom temperaturom		**1220639**
KOTAO START HM		
Jedinica za ugradnju u zid	(1)	**20161604**
Prečka za ugradnju u zid		**20191887**
Zračni filtar	(2)	**20190324**
Poklopac donjih hidrauličkih priključaka		**20191519**
Model kotla Start 25 KIS		**20191885**
Okvir za montažu na zid 1 kom.		**20191891**
Okvir za montažu na zid 5 kom.		**20191892**
Kompaktni komplet za doziranje polifosfata		**20191518**
Kompaktni magnetski filter		**20191517**
Visoka rezidualna crpka 7 m		**20189142**
Komplet skretnica (DIN vs Riello)	(4)	**20191890**
Komplet za spajanje s sustavom grijanja, potrošne tople vode i plinskim ventilima (za KIS modele)		**20133516**
Komplet za spajanje s sustavom grijanja i plinskim ventilima (za IS modele)		**20133517**
Komplet za spajanje s potrošnom toplom vodom i plinskim ventilima (za KIS modele)		**20132005**
Komplet za spajanje s plinskim ventilima (za IS modele)		**20133386**
Komplet pumpe za pojačavanje kondenzata		**20097192**
Sonda za bunar za daljinski grijač (za verziju samo grijanje)		**1220599**

Opis	Napomene	Šifra
Komplet preusmjeravajućih solarnih ventila za zidne viseće kombinirane kotlove		**20035644**
Ploča BE09 s dvostrukim multi funkcionalnim relejem	(3)	**20192808**
Grijači protiv smrzavanja -15°C	(5)	**20191888**
Vanjska sonda		**1220559**
Komplet za ugradnju na lokaciji s analognim hidrometrom		**20191520**
Ograničenje termostata za ugradnje s niskom temperaturom		**1220639**
Komplet sustava fiksnog razdjelnika Ø80 mm		**20129765**
Ventil Ø80 mm s hvatačem kondenzata		**20164664**
Ventil Ø80/125 mm s hvatačem kondenzata		**20164662**
Zidni kolektor Ø60/100 mm		**20129175**
Teleskopski zidni kolektor Ø60/100 mm		**20129176**
Vertikalni kolektor Ø60/100 mm		**20129177**
Komplet cijevi za vertikalni priključak Ø60/100 mm	(6)	**20129174**
Komplet koljena od 90° Ø60/100 mm za izlaz s kotla	(7)	**20129172**
Komplet podesivog razdjelnika od Ø60/100 mm do Ø80/80 mm		**20134830**
Komplet adaptera B23 Ø80 mm		**20129769**
Komplet razdjelnika B23 Ø80 mm za zidnu ugradbenu kutiju		**20129768**
Kompaktni komplet za ključanje Ø60/100 - Ø80/80		**20190475**
Komplet za pretvorbu na propan-zrak (25 KIS - IS)		**20192718**
Komplet za pretvorbu na propan - zrak (30 KIS)		**20192719**
Komplet za pretvorbu na LPG (25 KIS- IS)		**20192715**
Komplet za pretvorbu na LPG (30 KIS)		**20192717**

(1) Jedinica se isporučuje s vratima.
(2) Idealno kako bi izbjegli unos nečistoća iz ulaznog zraka u izmjenjivač i plamenik.
(3) Idealna ploča za upravljanje dodatnom cirkulacijskom crpkom ili zonskim ventilom te kompletom za daljinski alarm.
(4) Komplet fleksibilnih priključaka (za sanitarnu vodu, plin i grijanje) potreban je za zamjenu kotlova s prethodnim kotlovima standardnim slijedom hidrauličkih priključaka društva Riello.
(5) Komplet grijača protiv smrzavanja štiti krug sanitarne vode na temperaturama ispod 0 °C (sve do -15 °C) s pomoću bakrenih priključaka
(6) Šifra neophodna za vertikalni ispuh s dimovodnim sustavom Ø60. Dodatak već uključen u komplet 20129177
(7) Šifra neophodna za horizontalni ispuh s dimovodnim sustavom 60/100. Dodatak već uključen u komplete 20129175 and 20129176.

DODATCI ZA TOPLINSKE CRPKE

Opis	Napomene	Šifra
NXHM TOPLINSKE CRPKE		
7000 ACI 60 PLUS		**20090056**
7000 ACI 120 PLUS		**20082450**
50 litreni inercijski pufer spremnik	(1)	**20171999**
100 litreni inercijski pufer spremnik	(1)	**20142300**
1" Y filter za vodu	(2)	**20175281**

(1) Inercijski spremnik ne može se horizontalno ugraditi ispod toplinske crpke.
(2) Filter za vodu uključen je u NXHM toplinsku crpku. Po potrebi, koristite ga za NXHM 004 i 006 modele.

DODATCI HIBRIDNIM DISTRIBUTIVNIM MODULIMA

Opis	Napomene	Šifra
HIBRIDNI DISTRIBUTIVNI MODULI		
Komplet ventila na strani sustava i na strani toplinske crpke		**20131752**
Ulazna kartica za fotonaponski sustav	(1)	**20132409**
Komplet preusmjeravajućeg ventila za BAG^3 HYBRID		**20131755**
Komplet preusmjeravajućeg ventila za HBOX		**20168920**
Komplet solarnog sučelja		**20131756**

(1) Za uporabu samo ukoliko preusmjeravajući ventil (šifra 20131755) nije prisutan u BAG3 HYBRID konfiguraciji.

MODULI SPREMNIKA ZA KUĆANSTVO

Opis	Napomene	Šifra
MODULI SPREMNIKA ZA KUĆANSTVO		
Solarni izmjenjivač topline 0.8 m² (7200 300 HP)		**4383504**
Solarni izmjenjivač topline 1,2 m² (7200 500-800 HP)		**4383505**
Solarni izmjenjivač topline 0,8 m² (RBC-HP 150-300)		**20203248**
Komplet za miješanje solarnog preusmjeravajućeg ventila	(1)	**20025113**

(1) Obavezno u slučaju ugradnje grijača potrošne tople vode i KIS modela kotla.

DODATCI MODULA SOLARNIH KOLEKTORA

Opis	Napomene	Šifra
SOLARNI KOLEKTORI		
RSS R solarna hidraulička jedinica	(1)	**20116168**

(1) Solarna hidraulična jedinica RSS R samo s povratom i komplet za solarno sučelje (šifra 20131756) moraju se uvijek naručiti zajedno.

DODATCI SOLARNOG TOPLOVODA

Opis	Napomene	Šifra
SOLARNI TOPLOVOD		
Komplet sonda solarnog kolektora	(1)	**20008787**
Komplet ručnog solarnog raspršivača	(2)	**20026577**
Komplet zavarene veze (uključuje: 2 zavarena konektora za spajanje na kolektore i 2 konektora za spajanje na RSS hidrauličku jedinicu ili direktno na solarni grijač)		**20132142**
Komplet za vezu za cijev od nerđajućeg čelika (uključuje: 2 konektora za spajanje na kolektore i 2 konektora za spajanje na RSS hidrauličku jedinicu ili direktno na solarni grijač)		**20132143**
15 m komplet DN16 fleksibilne cijevi od nerđajućeg čelika (uključuje: dvostruka valovita cijev od nerđajućeg čelika za isporuku i povratak, kabel za solarnu sondu i prikladna izolacija za solarnu primjenu)		**4383254**
20 m komplet DN16 fleksibilne cijevi od nerđajućeg čelika (uključuje: dvostruka valovita cijev od nerđajućeg čelika za isporuku i povratak, kabel za solarnu sondu i prikladna izolacija za solarnu primjenu)		**4383255**
5 kg komplet za propilen glikol (koncentrirana tekućina za prijenos topline, s inhibitorima korozije, za ravne kolektore)		**4383085**
10 kg komplet za propilen glikol (koncentrirana tekućina za prijenos topline, s inhibitorima korozije, za ravne kolektore)		**4383059**
18 litrena SUN ekspanziona posuda (specifičan za solarnu primjenu, u kompletu s nosačem, ¾" priključak)		**4383052**
24 litrena SUN ekspanziona posuda (specifičan za solarnu primjenu, u kompletu s nosačem, ¾" priključak)		**4383053**

(1) Komplet solarnog sučelja šifra 20131756 već sadrži solarnu sondu.
(2) Upotrijebiti po jedan za svaki set razdjelnika ugrađenih u najviši položaj.

Hi, COMFORT KONTROLE

Sobne kontrole s mogućnošću upravljanja putem APP-a

Crtež	Opis	Napomene	Šifra
	Hi, Comfort T100 Wi-Fi	(1)	**20193354**
	Hi, Comfort T100	(2)	**20193352**
	Hi, Comfort G100-W		**20193355**
	Hi, Comfort G100-R		**20193356**
	Hi, Comfort T200		**20211852**

(1) S uključenim Hi, Comfort G100-W za povezivanje na Internet putem kućnog ADSL Wi-Fi usmjerivača.
(2) Za kabelski priključak na kotao. Kompatibilan za radiofrekvencijsku vezu s Hi, Comfort G100-W šifrom 20193355 (uređaj nije uključen i neophodan je za povezivanje na Internet putem kućnog ADSL modema).

PODESIVOST SUSTAVA

Opis	Šifra	Ugradbena jedinica			Upravljačka kontrola		Moguće kombinacije toplinskih crpki								Hidraulička raspodjela			
		Ugradbena jedinica M	Ugradbena jedinica	Ugradbena jedinica S	Hi, Comfort T300	REC10MH kontrola upravljačka	NXHM 004	NXHM 006	NXHM 008	NXHM 010	NXHM 012	NXHM 014	NXHM 012T	NXHM 014T	HBOX - 1D hibridni distribucijski modul (1)	BAG³ HYBRID 1D (2)	BAG³ HYBRID 2D (2)	BAG³ HYBRID 1D+1M (2)
		20082310	20161604	20082309	20205322	20193921	20203404	20203407	20203409	20203410	20203649	20203650	20203652	20203653	20165227	20130805	20130806	20130807
KOMBINIRANA VERZIJA GRIJANJA I TRENUTNE SANITARNE VODE (*)																		
FAMILY HM 25 KIS	**20206147**		●		●		●	●	●						●	●	●	●
FAMILY HM 30 KIS	**20206148**		●		●		●	●	●	●	●		●		●	●	●	●
FAMILY HM 35 KIS	**20206149**		●		●		●	●	●	●	●	●	●	●	●	●	●	●
FAMILY HM CONNECT 25 KIS	**20206152**		●		(3)		●	●	●						●	●	●	●
FAMILY HM CONNECT 35 KIS	**20206153**		●		(3)		●	●	●	●	●	●	●	●	●	●	●	●
RESIDENCE HM 25 KIS	**20205317**		●		●		●	●	●						●	●	●	●
RESIDENCE HM 30 KIS	**20205318**		●		●		●	●	●	●	●		●		●	●	●	●
RESIDENCE HM 35 KIS	**20205319**		●		●		●	●	●	●	●	●	●	●	●	●	●	●
START 25 KIS	**20187404**		●			●	●	●	●						●	●	●	●
START 25 KIS	**20187772**		●			●	●	●	●						●	●	●	●
START 30 KIS (4)	**20187407**		●			●	●	●	●	●	●		●		●	●	●	●
VERZIJE SAMO ZA GRIJANJE (*)																		
FAMILY HM 25 IS	**20206150**		●		●		●	●	●						●	●	●	●
FAMILY HM 35 IS	**20206151**		●		●		●	●	●	●	●	●	●	●	●	●	●	●
FAMILY HM CONNECT 35 IS	**20206154**		●		(3)		●	●	●	●	●	●	●	●	●	●	●	●
RESIDENCE HM 20 IS	**20205320**		●		●	●	●	●	●						●	●	●	●
RESIDENCE HM 30 IS	**20205321**		●		●	●	●	●	●						●	●	●	●
START 15 IS	**20187773**		●			●	●	●	●						●	●	●	●
START 25 IS	**20187774**		●			●	●	●	●						●	●	●	●

(1) Može se kombinirati s NXHM 004-006-008 toplinskim crpkama.
(2) Kombinirajte ugradbenu kutiju sa šifrom 20130808 samo s BAG³ HYBRID sa šiframa 20130805, 20130806 i 20130807.
(3) Kotao već opremljen kontrolom upravljačka T300 Hi, Comfort.
(4) Za konfiguracije hibridnih sustava sastavljenih od START 25-30 KIS MTN, NXHM 004-006-008 i H BOX modula 1 DIR pogledajte stranicu Riello Hybrid Start.
(*) Pri naručivanju provjerite koje UGRAĐENE KRUTE RAMPE kotao treba za ugradnju u UGRADBENE JEDINICE.

PRIMJERI POGONA S HIBRIDNIM ZIDNIM SUSTAVOM

DVOVALENTNI SUSTAV ZA GRIJANJE, HLAĐENJE I PROIZVODNJU PTV U KOMBINACIJI SA TOPLINSKOM PUMPOM I KOTLOM

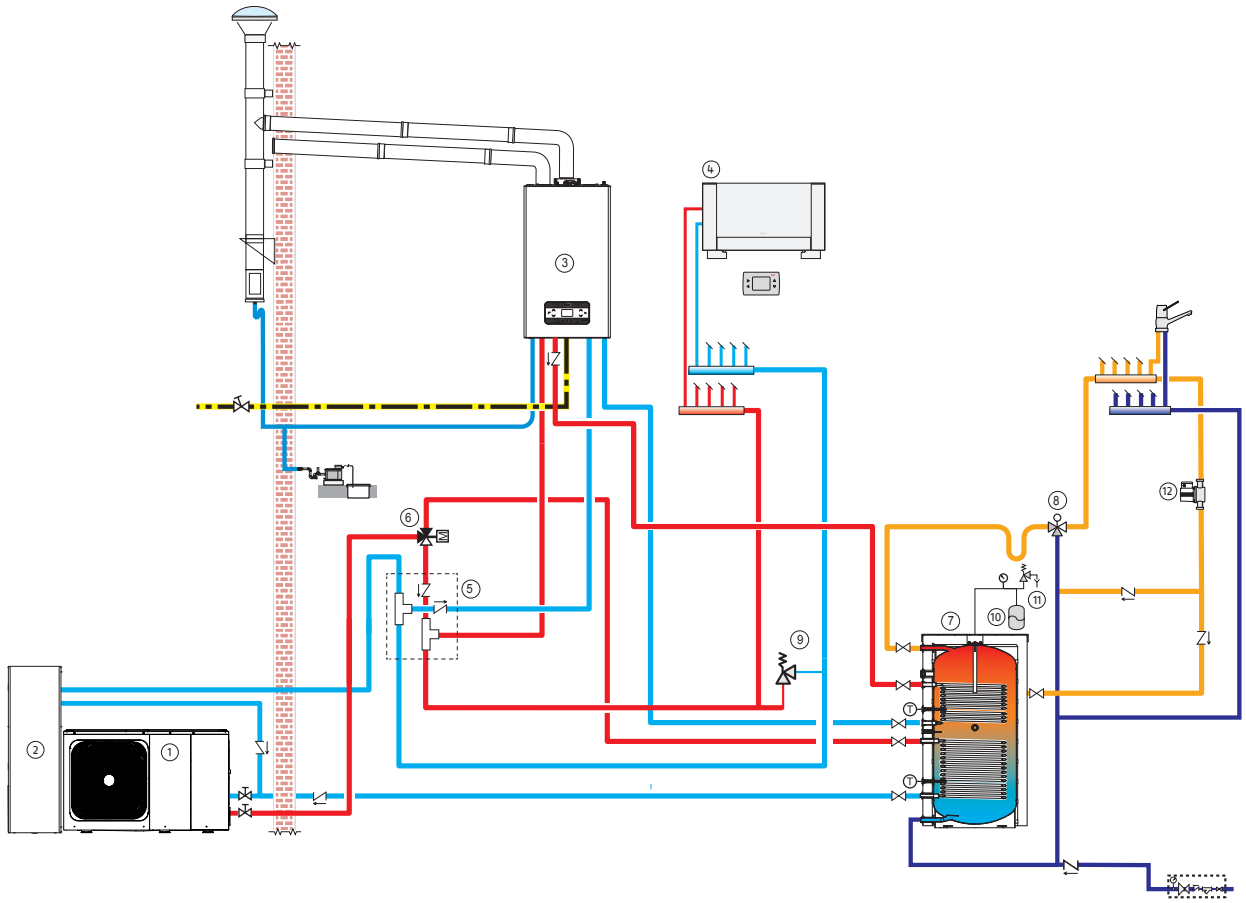

1 Toplinska crpka
2 Inercijski komplet za pohranu toplo/hladno
3 Zidni kotao
4 Ventilokonvektori
5 HBOX - 1D Hibridni distribucijski modul
6 DHW komplet preusmjeravajućih ventila za toplinsku pumpu
7 Grijač
8 ¾ "termostatska miješalica
9 Podesivi premosni ventil
10 Ekspanzijske posude
11 Sigurnosni ventil
12 DHW recirkulacijska pumpa

DVOVALENTNI SUSTAV ZA GRIJANJE, HLAĐENJE I PROIZVODNJU PTV U KOMBINACIJI SA TOPLINSKOM PUMPOM I VIŠEZONSKIM KOTLOM

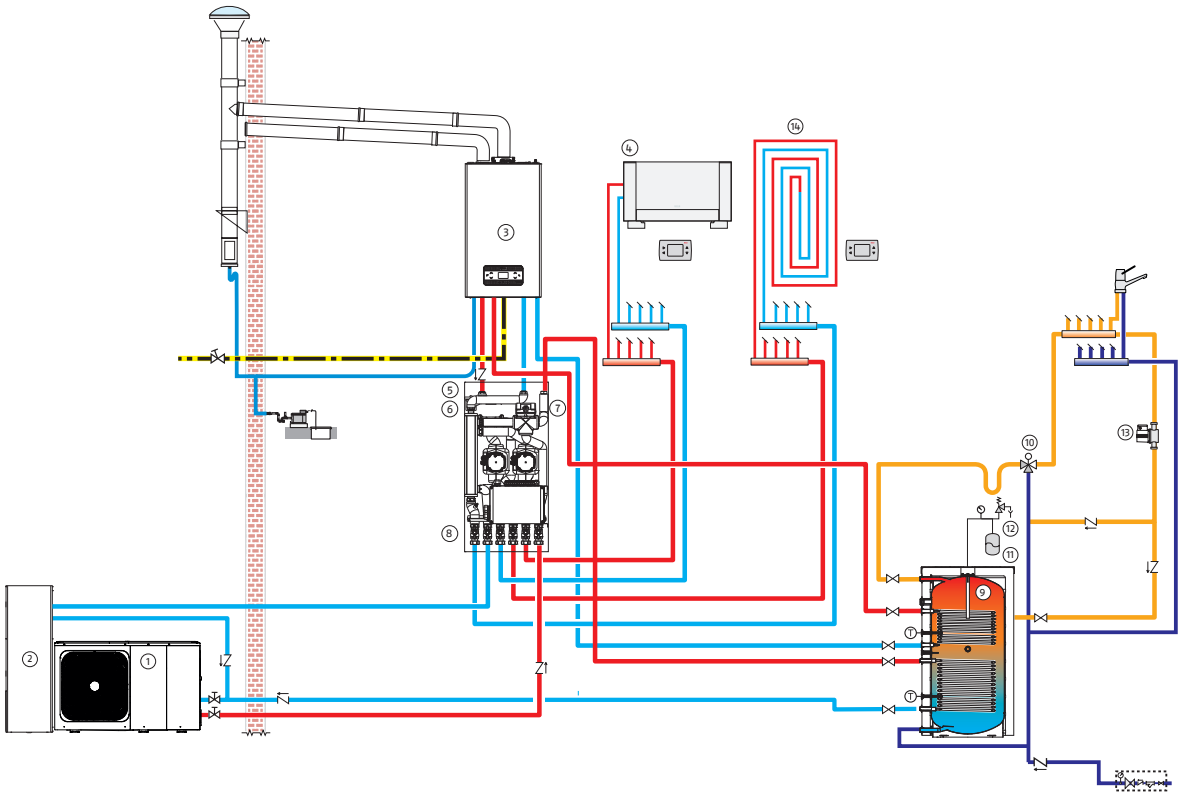

1 Toplinska crpka
2 Inercijski komplet za pohranu toplo/hladno
3 Zidni kotao
4 Ventilokonvektori
5 BAG³ HYBRID
6 Kutija za ugradnju u zid
7 BAG³ HYBRID Komplet preusmjeravajućih ventila
8 Komplet za BAG3 HYBRID sustav na strani toplinske crpke
9 Grijač
10 ¾ "termostatska miješalica
11 Ekspanzijske posude
12 Sigurnosni ventil
13 DHW recirkulacijska pumpa
14 Podni sustav grijanja

DVOVALENTNI SUSTAV ZA GRIJANJE, HLAĐENJE I PROIZVODNJU PTV U KOMBINACIJI SA SOLARNIM TOPLOVODOM, TOPLINSKOM PUMPOM I KOTLOM

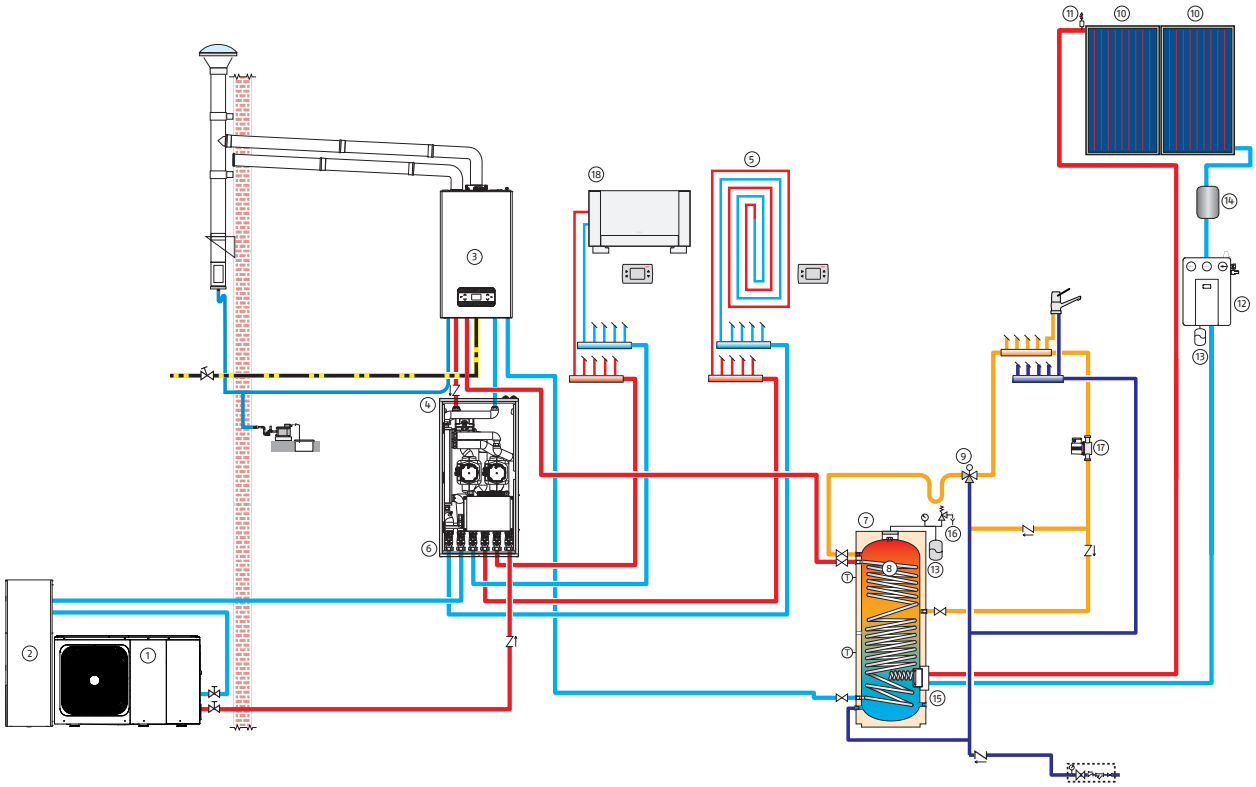

1 Toplinska crpka
2 Inercijski komplet za pohranu toplo/hladno
3 Zidni kotao
4 BAG³ HYBRID
5 Podni sustav grijanja
6 Komplet za BAG3 HYBRID sustav na strani toplinske crpke
7 DHW grijač
8 DHW zavojnica kotla
9 ¾ "termostatska miješalica
10 Solarni kolektor
11 Komplet ručnog solarnog raspršivača
12 Solarna hidraulička jedinica
13 Ekspanzijske posude
14 Solarni međuspremnik
15 Solarni izmjenjivač
16 Sigurnosni ventil
17 DHW recirkulacijska pumpa
18 Ventilokonvektori

Podna toplinska crpka s razdvajanjem zrak-voda

PRO Monoblok zidni hibridni sustav



- Grijanje/hlađenje i proizvodnja potrošne tople vode
- Pametno upravljanje višestrukim izvorima energije: kondenzacijski kotao, solarni toplovod i toplinska crpka.
- Mogućnost upravljanja do 2 neovisne zone

PRO Monoblok zidni hibridni sustav jest višeenergetski hibridni sustav prikladan za grijanje, hlađenje ljeti i proizvodnju potrošne tople vode. Sustav kombinira dvije glavne komponente:

– zidni kotao: ovisno o snazi koju sustav zahtijeva, plinski kotao može se odabrati iz serije CONDEXA HPR ili CONDEXA PRO, u samostojećoj ili kaskadnoj verziji. Snaga može varirati od najmanje 35 kW do najviše 645 kW, ovisno o rasponu i odabranoj konfiguraciji. Kotlovi serije CONDEXA HPR opremljeni su horizontalnim primarnim izmjenjivačem topline od nehrđajućeg čelika; asortiman se sastoji od 4 modela u verziji samo za grijanje, s toplinskim modulima od 34,9 do 70 kW. Condexa HPR može se ugraditi pojedinačno u zatvorenom prostoru ili u djelomično zaštićenom prostoru, dok se do četiri modula mogu ugraditi unutra u kaskadi, bilo u rednoj ili back-to-back konfiguraciji. Može raditi s mješavinama prirodnog plina i vodika do najviše 20 %. Ima modulacijski omjer od 1:8 u jednoj ugradnji, do 1:32 u instalaciji zavojnice. Opremljen je i modulacijskom pumpom s visokom dobavom i niskom potrošnjom. Maksimalan radni tlak iznosi 5 bara. Kotlovi iz serije CONDEXA PRO opremljeni su vertikalnim primarnim izmjenjivačem od nehrđajućeg čelika. Asortiman se sastoji od 6 modela s toplovodnim modulima od 57 do 131 kW. Modulacijski omjer snage je 1:5 u ugradnjama s jednim kotlom i do 1:25 u kaskadama do 5 kotlova, što je potrebno za upotrebu s ovim hibridnim sustavom. Može se ugraditi u zatvorenom prostoru ili alternativno, u konfiguraciji s jednim kotlom, na otvorenom, uz upotrebu posebnog opcionalnog pribora. Opremljen je i modulacijskom pumpom s visokom dobavom i niskom potrošnjom. Maksimalan radni tlak iznosi 6 bara.
– vanjska monoblok toplinska crpka koja radi s ekološki prihvatljivim rashladnim sredstvom R32, za grijanje, hlađenje i predgrijavanje PTV-a za kućnu upotrebu. Ovisno o odabranom ukupnom kapacitetu sustava kotla, razdvojena toplinska crpka iz serije NXHM 010-030 u samostalnoj izvedbi ili NXHM 018-030 u samostalnoj i kaskadnoj izvedbi. Toplinska crpka serije NXHM 004-016 dostupna je u verzijama od 10, 12, 14 i 16 kW. Dostupna su 4 modela (18 i 30 kW) toplinske crpke serije NXHM 018-030. Sustav je moguće povezati s fotonaponskim sustavom kako bi se izmijenila energetska strategija, potičući uporabu električnih izvora u uvjetima samostalne proizvodnje.

Kako bi se kompletirao sustav, dostupan je širok raspon dodataka koji osiguravaju jednostavnu, brzu ugradnju i ispunjavaju različite zahtjeve za ugradnju.
Dostupni dodaci mogu se pronaći u određenim odjeljcima kotlova i toplinski crpki koje sustav primjenjuje.

ZIDNI KOTLOVI

TEHNIČKI PODATCI

Opis	IZLAZ KW			UČINKOVITOST - %			Klasa energetske učinkovitosti	Šifra
	Korisno 80 °/ 60 ° max	Korisno 50°/ 30° max	Peć min-max	Korisno Pn (80°/60°)	Korisno Pn (50°/30°)	Korisno 30 % Pn (50°/30°)		
UNUTARNJI ZIDNI PLINSKI KONDENZACIJSKI MODULI								
CONDEXA HPR 35	33,99	37,31	5,2-34,9	97,4	106,9	108,2	A	**20190064**
CONDEXA HPR 45	43,88	47,30	5,2-45,0	97,5	105,1	107,9	A	**20190066**
CONDEXA HPR 55	53,60	58,25	8,2-55,0	97,5	105,9	107,6	A	**20190067**
CONDEXA HPR 70	68,22	74,19	8,2-70,0	97,5	106,0	107,5	A	**20190068**
UNUTARNJI/VANJSKI ZIDNI PLINSKI KONDENZACIJSKI MODULI								
CONDEXA PRO 57 P	55,7	61,6	14,0-57,0	98,3	108,6	109,2	A	**20115223**
CONDEXA PRO 70 P	67,1	73,9	14,0-68,0	98,1	108,1	109,0	A	**20115224**
CONDEXA PRO 90	88,3	97,4	19,4-90,0	98,2	108,3	109,1	-	**20115225**
CONDEXA PRO 100	95,3	105,1	19,4-97,0	98,1	108,2	109,0	-	**20115226**
CONDEXA PRO 115	109,9	121,2	22,4-112,0	98,5	108,6	108,8	-	**20115228**
CONDEXA PRO 135	129,2	142,3	26,2-131,0	98,3	108,3	109,1		**20115229**

UKUPNE DIMENZIJE

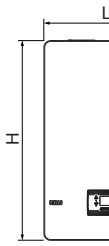

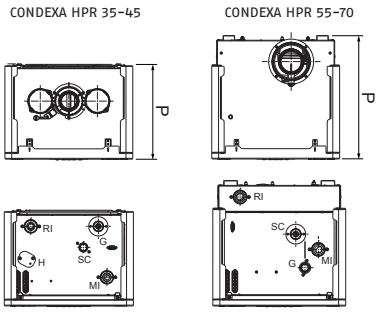

Opis	H mm	L mm	P mm	Ø mm	Neto težina kg
CONDEXA HPR 35	740	470	350	60/100	39
CONDEXA HPR 45	740	470	350	60/100	39
CONDEXA HPR 55	740	470	453	80/125	53
CONDEXA HPR 70	740	470	453	80/125	53

MI - ISPORUKA SUSTAVA Ø G 1" ½ M
RI - POVRAT SUSTAVA Ø G 1" ½ M
SC - ODVOD KONDENZATA Ø 25 mm
G - ULAZ PLINA Ø G 1" M

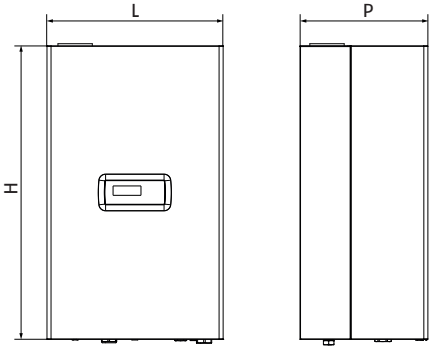

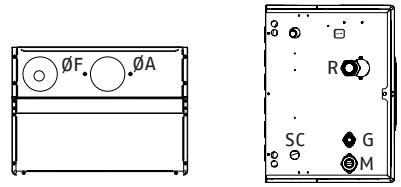

Opis	H mm	L mm	P mm	Ø mm	Neto težina kg
CONDEXA PRO 57 P	1000	600	435	80	64
CONDEXA PRO 70 P	1000	600	435	80	64
CONDEXA PRO 90	1000	600	435	110	69
CONDEXA PRO 100	1000	600	435	110	69
CONDEXA PRO 115	1170	600	435	110	84
CONDEXA PRO 135	1170	600	435	110	90

M-ISPORUKA G 1"½
G-PLIN G 1"
R-POVRAT 1"½
SC-ODVOD KONDENZATA Ø24 mm
ØF-DIMNI PLIN
ØA-ZRAK (opcionalno)

ODGOVARAJUĆE TOPLINSKE CRPKE

TEHNIČKI PODATCI

Opis	GRIJANJE				HLAĐENJE				Električno napajanje V/Ph/Hz	Klasa energetske učinkovitosti (5)	Šifra
	Pod (1)		Ventilokonvektori (2)		Pod (3)		Ventilokonvektori (4)				
	Nazivna snaga kW	COP	Nazivna snaga kW	COP	Nazivna snaga kW	EER	Nazivna snaga kW	EER			
JEDNOFAZNI MONOBLOK ZRAK-VODA											
NXHM 010	10,00	4,95	10,00	3,75	9,90	4,55	8,20	3,25	230/1/50	A+++	**20203410**
NXHM 012	12,10	4,95	12,30	3,70	12,00	3,95	11,50	2,75	230/1/50	A+++	**20203649**
NXHM 014	14,50	4,60	14,10	3,60	13,50	3,61	12,40	2,50	230/1/50	A+++	**20203650**
NXHM 016	15,90	4,50	16,00	3,50	14,20	3,61	14,00	2,50	230/1/50	A+++	**20203651**
TROFAZNI MONOBLOK ZRAK-VODA											
NXHM 012T	12,10	4,95	12,30	3,70	12,00	3,95	11,50	2,75	400/3/50	A+++	**20203652**
NXHM 014T	14,50	4,60	14,10	3,60	13,50	3,61	12,40	2,50	400/3/50	A+++	**20203653**
NXHM 016T	15,90	4,50	16,00	3,50	14,20	3,61	14,00	2,50	400/3/50	A+++	**20203655**
NXHM 018T	18,00	4,70	18,00	3,50	18,50	4,75	17,00	3,05	400/3/50	A+++	**20194140**
NXHM 022T	22,00	4,40	22,00	3,40	23,00	4,60	21,00	2,95	400/3/50	A+++	**20194141**
NXHM 026T	26,00	4,08	26,00	3,10	27,00	4,30	26,00	2,70	400/3/50	A+++	**20194142**
NXHM 030T	30,10	3,91	30,00	2,90	31,00	4,00	29,50	2,55	400/3/50	A++	**20194143**

Performanse su u skladu s standardom EN 14511-3:2013 i odnose se na slijedeće uvjete:
(1) Grijanje: temperatura dostavne vode 35 °C s termalnim gradijentom 5K; temperatura vanjskog zraka 7 °C prije isporuke i 6 °C prije upotrebe.
(2) Grijanje: temperatura dostavne vode 45 °C s gradijentom 5K; temperatura vanjskog zraka 7 °C Tb.s. I 6 °C Tb.u.
(3) Hlađenje: temperatura dostavne vode 18 °C s termalnim gradijentom vode 5 °C; ulazna temp. zraka 35 °C.
(4) Hlađenje: temperatura dostavne vode 7 °C s termalnim gradijentom vode 5 °C; ulazna temp. zraka 35 °C.
(5) Klasa sezonske energetske učinkovitosti za prosječnu klimatsku zonu za dostavnu temperaturu od 55 °C.

UKUPNE DIMENZIJE

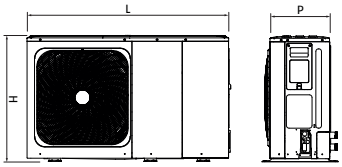

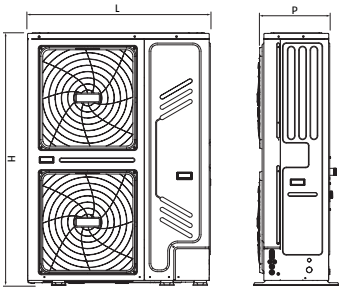

Opis	H mm	L mm	P mm	Neto težina kg
NXHM 010	865	1385	523	105
NXHM 012-016	865	1385	523	129
NXHM 012T-016T	865	1385	523	144

Opis	H mm	L mm	P mm	Neto težina kg
NXHM 018-030T	1558	1129	528	177

KOMPATIBILNI INERCIJSKI SPREMNIK

TEHNIČKI PODATCI

Opis	Izlazna snaga zapremnine l	Maksimalna temperatura °C	Maksimalan tlak bara	Disperzija W	Energetski razred	Napomene	Šifra
7000 ACI 200 PLUS	203	99	6	68	C	(1)	**20028093**
7000 ACI 300 PLUS	277	99	6	82	C	(1)	**20028094**
7000 ACI 500 PLUS	473	99	6	114	C	(2)	**20028096**
7000 ACI 800 PLUS	732	99	6	131	C	(2)	**20137619**
7000 ACI 1000 PLUS	855	99	6	139	C	(2)	**20137620**

(1) Spremnik s 4 priključka za upotrebu u seriji na povratu kotla u kombinaciji s hidrauličkim separatorom.
(2) Spremnik sa 6 priključaka koji se upotrebljava kao što je prikazano na dijagramima na kraju ovog odjeljka.

KOMPATIBILNE SOLARNE HIDRAULIČKE JEDINICE

TEHNIČKI PODATCI

Opis	Priključak i kuglasti ventil	Kolektori povezivi u mrežu m^2	Napomene	Šifra
RSS MRS	Protok/povrat	55	(1)	**20116166**

(1) Opremljen diferencijalnim regulatorom EVOSOL.

UKUPNE DIMENZIJE

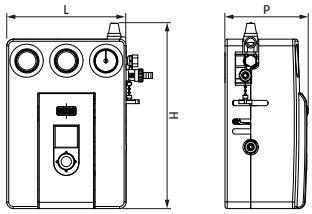

Opis	H mm	L mm	P mm	Neto težina kg
RSS MRS	418	313	185	5,0

ODGOVARAJUĆI SOLARNI KOLEKTORI

TEHNIČKI PODATCI

Opis	Površina kolektora		Vrijednosti koje se odnose na područje otvaranja			Temperatura stagnacije °C	Napomene	Šifra
	Bruto m^2	Neto m^2	ηo	a1 W/m^2K	a2 W/m^2K^2			
RPS 25/4 A	2,49	2,38	0,76	2990	0027	180	(1)	**20201316**
RPS 20/4 A	2	1,9	0,76	2990	0027	180	(1)	**20201319**

(1) U ovom odjeljku su dostupni kompleti nosača solarnih kolektora „SOLAR COLLECTORS“ na stranici 181.

UKUPNE DIMENZIJE

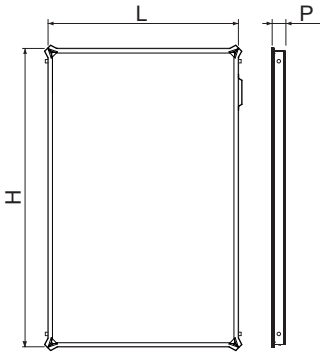

Opis	H mm	L mm	P mm	Neto težina kg
RPS 25/4 A	2020	1235	85	35
RPS 20/4 A	1625	1235	85	29

KOMPATIBILNI DHW GRIJAČI

TEHNIČKI PODATCI

Opis	Korisna zapremnina l	Površina zavojnice toplinske crpke m^2	Površina izmjene donje zavojnice (m^2)	Gornja snaga izmjenjivača zavojnice (kW)	Maksimalna temperatura °C	Maksimalni tlak bar	Disperzije W	Energetski razred	Šifra
SPREMNICI POTROŠNE TOPLE VODE S JEDNOM ZAVOJNICOM									
7200 300 HP	263	4,0	-	-	99	10	85	C	**4383500**
7200 500 HP	470	6,0	-	-	99	10	112	C	**4383501**
7200 800 HP	702	7,0	-	-	99	10	130	C	**20136293**
RBC-HP 500 1S	500	2,2	-	-	99	10	84	B	**20201984**
RBC-HP 800 1S	735	2,5	-	-	99	7	94	B	**20202273**
RBC-HP 1000 1S	890	2,9	-	-	99	7	101	B	**20202861**
SPREMNICI POTROŠNE TOPLE VODE S DVIJE ZAVOJNICE									
RBS 430 2S	430	-	1,4	31,4	99	10	75	B	**20117339**
RBS 550 2S	551	-	1,8	31,4	99	10	85	B	**20116587**
RBS 800 2S	731	-	2,3	50	99	7	94	B	**20132268**
RBS 1000 2S	883	-	2,7	50	99	7	101	B	**20132269**
7200/2-1500 HV PLUS	1390	-	3,4	47	99	8	162	C	**20136237**
7200/2-2000 HV PLUS	1950	-	4,6	73	99	8	186	C	**20136239**
SPREMNICI POTROŠNE TOPLE VODE S PRIRUBNICOM									
7200/3F-1000 HV PLUS	955	-	-	-	99	10	142	C	**20136274**
7200/3F-1500 HV PLUS	1430	-	-	-	99	8	162	C	**20136275**
7200/3F-2000 HV PLUS	1990	-	-	-	99	8	186	C	**20136277**
7200/3F-3000 HV PLUS	2959	-	-	-	99	8	344	-	**20052788**

UKUPNE DIMENZIJE

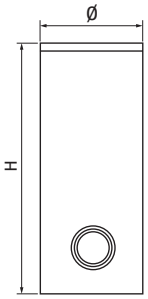

Opis	H mm	Ø mm	S (*) mm	Neto težina kg
7200 300 HP	1615	600	50	119
7200 500 HP	1690	750	50	166
7200 800 HP	1875	990	100	220

(*) Debljina izolacije.
Dimenzije i težina s izolacijom.

RBC-HP 1S 150÷500 RBC-HP 1S 800/1000

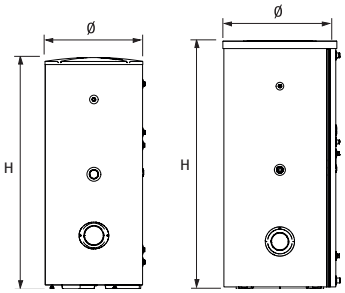

Opis	H mm	Ø mm	S (*) mm	Neto težina kg
RBC-HP 500 1S	1793	755	52	150
RBC-HP 800 1S	1831	970	92	203
RBC-HP 1000 1S	2156	973	92	225

(*) Debljina izolacije.
Dimenzije i težina s izolacijom.

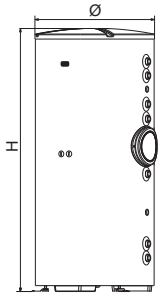

Opis	H mm	Ø mm	S (*) mm	Neto težina kg
RBS 430 2S	1644	755	50	146
RBS 550 2S	1988	755	50	171
RBS 800 2S	1846	1000	100	222
RBS 1000 2S	2171	1000	100	245

(*) Debljina izolacije.
Dimenzije i težina s izolacijom.

7200/2-1500/2000 HV PLUS 7200/3F-1000÷3000 HV PLUS

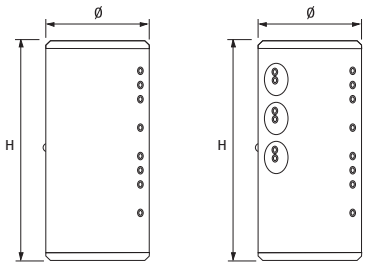

Opis	H mm	Ø mm	S (*) mm	Neto težina kg
7200/2-1500 HV PLUS	2185	1200	100	325
7200/2-2000 HV PLUS	2470	1300	100	540
7200/3F-1000 HV PLUS	2205	990	100	190
7200/3F-1500 HV PLUS	2185	1200	100	305
7200/3F-2000 HV PLUS	2470	1300	100	325
7200/3F-3000 HV PLUS	2680	1450	100	543

(*) Debljina izolacije.
Dimenzije i težina s izolacijom.

VODIČ ZA KONFIGURACIJU SUSTAVA





1. IZBOR ZIDNIH KOTLOVA
1.1 Kombinacije kotla i toplinske crpke CONDEXA HPR
1.2 Kombinacije kotla i toplinske crpke CONDEXA PRO

2. DODATCI ZA ZIDNI KOTAO
2.1 Dodaci za kotlove CONDEXA HPR
2.2 Dodaci za kotlove CONDEXA PRO

3. DODATCI ZA KOMPLETIRANJE SUSTAVA
3.1 Hidraulički dodaci
3.2 Dodaci za spremnik potrošne tople vode

4. HI, COMFORT KONTROLE

1. IZBOR ZIDNIH KOTLOVA

Izlazna snaga kotla (80 /60) [kW]		Samostojeći	Broj kaskadnih kotlova			
Raspon kotla	Opis kotla	1	2	3	4	5
CONDEXA HPR	CONDEXA HPR 35	34	68			
	CONDEXA HPR 45	44	88			
	CONDEXA HPR 55	54	107			
	CONDEXA HPR 70	68	136			
CONDEXA PRO	CONDEXA PRO 57 P	56	111			
	CONDEXA PRO 70 P	67	134			
	CONDEXA PRO 90	88	177	265	353	
	CONDEXA PRO 100	95	191	286	381	
	CONDEXA PRO 115	110	220	329	439	549
	CONDEXA PRO 135	129	258	387	516	645

1.1 KOMBINACIJE KOTLA I TOPLINSKE CRPKE CONDEXA HPR

Sljedeće kombinacije jamče najbolju energetsku učinkovitost. Za potpuni popis certificiranih hibridnih sustava pogledajte izjavu društva.



Kombinacije sa samostojećim kotlovima

Opis	Šifra		1x NXHM 010 (20203410)	1x NXHM 012 (20203649)	1x NXHM 014 (20203650)	1x NXHM 016 (20203651)	1x NXHM 012T (20203652)	1x NXHM 014T (20203653)	1x NXHM 016T (20203655)	1x NXHM 18T (20194140)	1x NXHM 22T (20194141)	1x NXHM 26T (20194142)	1x NXHM 30T (20194143)
		Nazivna snaga (kW)	10	12,1	14,5	15,9	12,1	14,5	15,9	18	22	26	30,1
CONDEXA HPR 35	**20190064**	34	•	•	•	•	•	•	•				
CONDEXA HPR 45	**20190066**	43,9		•	•	•	•	•	•	•			
CONDEXA HPR 55	**20190067**	53,6			•	•		•	•	•	•	•	
CONDEXA HPR 70	**20190068**	68,2								•	•	•	•

Kombinacije s kaskadnim kotlovima

Opis	Šifra		1x NXHM 18T (20194140)	1x NXHM 22T (20194141)	1x NXHM 26T (20194142)	1x NXHM 30T (20194143)	2x NXHM 18T (20194140)	2x NXHM 22T (20194141)	2x NXHM 26T (20194142)	2x NXHM 30T (20194143)	3x NXHM 18T (20194140)	3x NXHM 22T (20194141)
		Nazivna snaga (kW)	18	22	26	30,1	36	44	52	60,2	54	66
2x CONDEXA HPR 35	**20190064**	68	•	•	•	•						
2x CONDEXA HPR 45	**20190066**	87,7		•	•	•	•					
2x CONDEXA HPR 55	**20190067**	107,2				•	•	•	•			
2x CONDEXA HPR 70	**20190068**	136,4					•	•	•	•	•	•

1.2 KOMBINACIJE KOTLA I TOPLINSKE CRPKE CONDEXA PRO

Sljedeće kombinacije jamče najbolju energetsku učinkovitost. Za potpuni popis certificiranih hibridnih sustava pogledajte izjavu društva.



Kombinacije sa samostojećim kotlovima

Opis	Šifra		1x NXHM 014 (20203650)	1x NXHM 016 (20203651)	1x NXHM 014T (20203653)	1x NXHM 016T (20203655)	1x NXHM 18T (20194140)	1x NXHM 22T (20194141)	1x NXHM 26T (20194142)	1x NXHM 30T (20194143)	2x NXHM 18T (20194140)	2x NXHM 22T (20194141)	2x NXHM 26T (20194142)	2x NXHM 30T (20194143)	3x NXHM 18T (20194140)
		Nazivna snaga (kW)	14,5	15,9	14,5	15,9	18	22	26	30,1	36	44	52	60,2	54
CONDEXA PRO 57 P	**20115223**	55,7	•	•	•	•	•	•	•						
CONDEXA PRO 70 P	**20115224**	67					•	•	•	•					
CONDEXA PRO 90	**20115225**	88,3							•	•	•	•			
CONDEXA PRO 100	**20115226**	95,3							•	•	•	•			
CONDEXA PRO 115	**20115228**	109,8								•	•	•	•		•
CONDEXA PRO 135	**20115229**	129									•	•	•	•	•

Kombinacije s kaskadnim kotlovima

Opis	Šifra		1x NXHM 30T (20194143)	2x NXHM 18T (20194140)	2x NXHM 22T (20194141)	2x NXHM 26T (20194142)	2x NXHM 30T (20194143)	3x NXHM 18T (20194140)	3x NXHM 22T (20194141)	3x NXHM 26T (20194142)	3x NXHM 30T (20194143)	4x NXHM 30T (20194143)	5x NXHM 30T (20194143)	6x NXHM 30T (20194143)
		Nazivna snaga (kW)	30,1	36	44	52	60,2	54	66	78	90,3	120,4	150,5	180,6
2x CONDEXA PRO 57 P	**20115223**	111,4	•	•	•	•		•						
2x CONDEXA PRO 70 P	**20115224**	134		•	•	•	•	•	•					
2x CONDEXA PRO 90	**20115225**	176,6				•	•	•	•	•				
2x CONDEXA PRO 100	**20115226**	190,6				•	•	•	•	•	•			
2x CONDEXA PRO 115	**20115228**	219,6					•		•	•	•			
2x CONDEXA PRO 135	**20115229**	258							•	•	•	•		
3x CONDEXA PRO 90	**20115225**	264,9								•	•	•		
3x CONDEXA PRO 100	**20115226**	285,9								•	•	•		

Opis	Šifra		1x NXHM 30T (20194143)	2x NXHM 18T (20194140)	2x NXHM 22T (20194141)	2x NXHM 26T (20194142)	2x NXHM 30T (20194143)	3x NXHM 18T (20194140)	3x NXHM 22T (20194141)	3x NXHM 26T (20194142)	3x NXHM 30T (20194143)	4x NXHM 30T (20194143)	5x NXHM 30T (20194143)	6x NXHM 30T (20194143)
		Nazivna snaga (kW)	30,1	36	44	52	60,2	54	66	78	90,3	120,4	150,5	180,6
3x CONDEXA PRO 115	**20115228**	329,4									•	•	•	
3x CONDEXA PRO 135	**20115229**	387										•	•	•
4x CONDEXA PRO 90	**20115225**	353,2									•	•	•	
4x CONDEXA PRO 100	**20115226**	381,2										•	•	•
4x CONDEXA PRO 115	**20115228**	439,2										•	•	•
4x CONDEXA PRO 135	**20115229**	516											•	•
5x CONDEXA PRO 115	**20115228**	549											•	•
5x CONDEXA PRO 135	**20115229**	645												•

2. DODATCI ZA ZIDNI KOTAO

Prilikom odabira dodataka za kotao pogledajte odjeljke dodataka odabranog asortimana sukladno odabranoj vrsti ugradnje, bilo SAMOSTOJEĆOJ ili kaskadnoj (REDNO ili BACK TO BACK).

2.1 Dodaci za kotlove CONDEXA HPR

Opis	Napomene	Šifra
DODACI ZA KOTAO		
Vanjski senzor temperature		**1220559**
Komplet za preinaku na LPG (35/45 kW)		**20195886**
Komplet za preinaku na LPG (55/70 kW)		**20201489**
Okviri potpore	(1)	**20196701**
Zaporni ventili sustava		**20190221**
N2 komplet neutralizatora (do 450 kW)		**4031810**
HN2 komplet neutralizatora (do 280 kW)	(2)	**4031811**
DODACI - SAMOSTALNA UGRADNJA		
Priključna cijev za hidraulički separator/pločasti izmjenjivač topline	(3)	**20195886**
Horizontalni hidraulički separator		**20195884**
Unutarnji komplet 3-smjernih ventila	(4)	**20195889**
Vanjski komplet 3-smjernih ventila	(5)	**20195890**
Priključak za dovod/odvod za izravnu ugradnju		**20195891**
Komplet cijevi sa sigurnosnim uređajima	(6)	**20195883**
Ventil za otpuštanje 4,5 bara FF 3/4"x1"	(7)	**20199254**
Poklopac grupe/hidrauličkog separatora		**20195885**
Komplet odstojnika za montažu na zid	(8)	**20200070**
DODACI - KASKADNA UGRADNJA		
Niz s izolacijom	(9)(10)	**20197000**
Niz s izolacijom - B2B	(9)(10)	**20197001**
Niz bez izolacije	(9)(10)	**20197005**
Niz bez izolacije - B2B	(9)(10)	**20197006**
Komplet plinovoda za kaskadnu ugradnju 35–45 kW	(9)	**20197634**
Komplet plinovoda za kaskadnu ugradnju 55–70 kW	(9)	**20197635**
Komplet plinovoda za kaskadnu ugradnju 35–45 kW - B2B	(9)	**20197639**
Komplet plinovoda za kaskadnu ugradnju 55–70 kW - B2B	(9)	**20197640**
2" 1/2 razdjelnici za kaskade s 2 kotla		**20197007**
2" 1/2 razdjelnici za kaskade s 1 kotlom		**20197362**
2"1/2 PN6 komplet prirubnica		**20197366**
2"1/2 PN6 komplet slijepih prirubnica		**20197367**
Komplet za odvod kondenzata za kaskadni kotao		**20197364**

Opis	Napomene	Šifra
Komplet cijevi za kućište sigurnosnog uređaja 2" 1/2		**20196449**
2”1/2 Komplet za hidraulički separator		**20197642**
Sigurnosni komplet	(11)	**20071190**
Ventil otpuštanja do 400 kW (4,5 bara)		**20197368**
Zaporni ventil za gorivo (VIC) - ØG.1"	(12)(14)	**20009486**
Zaporni ventil za gorivo (VIC) - ØG.1" ½	(13)(14)	**20009482**
Poklopac za razdjelnike i nizove za kaskadnu konfiguraciju		**20197363**
Komplet sustav fiksnog razdjelnika Ø80 mm		**20129765**
Adapter za Ø80 do Ø110 mm		**20197070**
Ø80/110 mm nepromočiv vertikalni priključak		**20196319**
Pregib 90° Ø80 mm		**20137506**
Komplet za ulaz zraka B23		**20137538**
Kaskadni završetak Ø160 mm s odvodom kondenzata		**20062338**
Niz kolektora Ø160 mm za 1 kotao		**20197583**
Y spoj Ø160/160 mm		**20197582**
Daljinski upravljač kaskade i zone	(15)	**20199623**

(1) Potreban je okvir u slučaju ugradnje zavojnice i u slučaju jedne ugradnje s pločastim izmjenjivačem topline
(2) Opremljen ekstrakcijskim crpkama.
(3) Unaprijed pripremljen za spajanje s ventilom za otpuštanje šifre 20199254.
(4) Može se kombinirati s modelima 35–45 kW.
(5) Može se kombinirati s kompletom pločastog izmjenjivača topline za jedan kotao za proizvodnju PTV-a.
(6) Sadrži termometar, manometar, ventil otpuštanja, sigurnosnu tlačnu sklopku i VIC ventil.
(7) U Italiji se može upotrebljavati samo u kombinaciji s modelom od 35 kW.
(8) Komplet potreban za koncentrično pražnjenje na stražnjoj stijenki za modele od 55–70 kW.
(9) Naručiti za svaki spremnik kaskadnog sustava (količina = br. kotlova).
(10) Ne uključuje plinovod
(11) Ne uključuje ventil za otpuštanje i VIC.
(12) Preporučuje se do maksimalne snage 131 kW, izračunato uzimajući u obzir tlak opskrbnog plina = 20 mbar.
(13) Preporučuje se do maksimalne snage 230 kW, izračunato uzimajući u obzir tlak opskrbnog plina = 20 mbar.
(14) Intervencijska temperatura 97 °C - duljina kapilare 5 m.
(15) Omogućuje upravljanje: kaskadnim sustavom, solarnom toplinom i do 6 izravnih/mješovitih neovisnih zona.
NAPOMENA: da biste izračunali najveću dopuštenu snagu VIC-a, s tlakovima dovoda koji su različiti od 20 mbar, obratite se pretprodajnoj službi.
Za sustav ispušnih plinova dimovoda pogledajte trenutačni cjenik.

2.2 Dodaci za kotlove CONDEXA PRO

Opis	Napomene	Šifra
DODACI ZA KOTAO		
Vanjski senzor		**20132778**
Komplet za odvod kondenzata za samostojeći kotao	(1)	**20133102**
Komplet crpke za ubrizgavanje (90- 115 kW)	(1)(2)	**20125034**
Komplet crpke za ubrizgavanje visoke dobave (115 kW) i niske dobave (135 kW)	(1)(3)	**20125035**
Komplet crpke za ubrizgavanje visoke dobave (135 kW)	(1)(4)	**20125040**
Komplet cijevi sa sigurnosnim uređajima za samostojeći kotao	(5)	**20131898**
Zaporni ventil 1" ½		**20190221**
Komplet okvira za PREDNJU/B2B kaskadu		**20131663**
Komplet okvira za preinaku za B2B kaskadu		**20131664**
HN2 komplet neutralizatora (do 280 kW)		**4031811**
N2 komplet neutralizatora (do 450 kW)		**4031810**
N3 komplet neutralizatora (450- 1500 kW)		**4031812**
HN3 komplet neutralizatora (280- 750 kW)		**4031813**
DODACI - SAMOSTALNA UGRADNJA		
Komplet horizontalnog hidrauličnog separatora za samostojeći kotao	(6)	**20131897**
Komplet priključaka za isporuku/povrat za izravnu ugradnju (57-135 kW)		**20136823**
Komplet IPX5D za vanjsku ugradnju (57-70 kW)		**20132365**
Komplet IPX5D za vanjsku ugradnju (90-135 kW)		**20128135**
Komplet za preinaku tipa C (57-70 kW)		**20131665**
Komplet za preinaku tipa C (90-135 kW)		**20131668**
Komplet odstojnika za montažu na zid		**20131270**
DODACI - KASKADNA UGRADNJA		
Primarni senzor	(7)	**20175714**
Komplet za odvod kondenzata za kaskadni kotao	(8)	**20131267**
Niz bez izolacije (57-135 kW)	(9)(11)	**20130658**
Niz s izolacijom (57-135 kW)	(9)(11)	**20131122**

Opis	Napomene	Šifra
Nizovi bez izolacije (135 kW) (vanjska crpka)	(10)(12)	**20131121**
Nizovi s izolacijom (135 kW) (vanjska crpka)	(10)(12)	**20131123**
Nizovi bez izolacije B2B (57-135 kW)	(13)	**20131787**
Nizovi s izolacijom B2B (57-135 kW)	(13)	**20131789**
Nizovi bez izolacije B2B (135 kW) (vanjska crpka)	(14)	**20131788**
Niz s izolacijom B2B (135 kW) (vanjska crpka)	(14)	**20131790**
3" komplet razdjelnika za kaskade s 1 kotlom	(15)	**20133220**
3" komplet razdjelnika za kaskade s 2 kotla	(16)	**20130220**
3" komplet razdjelnika za kaskade s 3 kotla	(16)	**20130221**
5" komplet razdjelnika za kaskade s 2 kotla	(17)	**20130222**
5" komplet razdjelnika za kaskade s 3 kotla	(17)	**20130223**
3" komplet čepova		**20070903**
3" komplet prirubnica		**20082190**
5" komplet čepova		**20070907**
5" komplet prirubnica		**20082191**
Poklopac s izolacijom za razdjelnike/nizove kaskada		**20132377**
Komplet cijevi za kućište 3" sigurnosnih uređaja		**20070910**
Komplet cijevi za kućište 5" sigurnosnih uređaja		**20070912**
Sigurnosni komplet	(18)	**20071190**
Ventil za otpuštanje 5,4 bara ØG.¾" F (do 460 kW)		**20023104**
Ventil za otpuštanje 5,4 bara ØG.1" F (do 580 kW)		**20023106**
Zaporni ventil za gorivo (VIC) - ØG.1"	(19)(23)	**20009486**
Zaporni ventil za gorivo (VIC) - ØG.1" ½	(20)(23)	**20009482**
Zaporni ventil za gorivo (VIC) - ØG.2"	(21)(23)	**20009483**
Zaporni ventil za gorivo (VIC) - ØG.3" (s prirubnicom)	(22)(23)	**20061640**
Komlpet prirubnice - 3" DN80 PN6 - 3" DN80 PN16	(24)	**20161191**
Adapter Ø80/110 mm	(25)	**20131238**
Kaskadni završetak Ø160 mm s odvodom kondenzata		**20062338**
Niz kolektora Ø160 mm za 1 kotao		**20131266**
Ekscentrični adapter Ø160/200 mm		**20132391**
Y spoj Ø160/160 mm		**20132381**
Y spoj Ø160/200 mm		**20132384**

(1) Obavezno za sve modele.
(2) Crpka, koja se može smjestiti u kotao, nudi visoku zaostalu dostavu na Condexa Pro 90-100 i kod ovih kotlova prikladna je i u kombinaciji s pločastim izmjenjivačem topline. Ako se crpka upotrebljava s Condexa Pro 115, može se kombinirati s hidrauličkim separatorom, ali ne i s pločastim izmjenjivačem topline.
(3) Ako se kombinira s Condexa Pro 135, ova se cirkulacijska crpka može ugraditi unutar kotla i nudi vrlo malu rezidualnu dostavu (10 mbar). Mora se upotrebljavati SAMO u kombinaciji sa šifrom vodoravnog hidrauličkog separatora: 20131897.
(4) Ova cirkulacijska crpka ne može se ugraditi unutar kotla, već mora biti ugrađena ispod kotla.
(5) Uključuje sve sigurnosne uređaje, uključujući ventile za otpuštanje i VIC. Za upotrebu u kombinaciji sa spremnikom s 4 priključka.
(6) Okvir je potreban u slučaju ugradnje s pločastim izmjenjivačem topline.
(7) Jedan senzor za svaki sustav u kaskadi koji se spaja na glavni kotao.
(8) Naručiti za svaki spremnik kaskadnog sustava (količina = br. kotlova).
(9) Naručiti za svaki spremnik kaskadnog sustava (količina = br. kotlova) s crpkom ili ventilom ugrađenim unutra
(10) Naručiti za svaki spremnik kaskadnog sustava (količina = br. kotlova) s crpkom ugrađenom izvan kotla.
(11) Naručiti za svaki kotao na strani razdjelnika s crpkom ili ventilom ugrađenim unutar kotla.
(12) Naručiti za svaki kotao na strani razdjelnika s crpkom ili ventilom ugrađenim izvan kotla.
(13) Naručiti za svaki kotao nasuprot razdjelnicima s crpkom ili ventilom ugrađenim unutar kotla.
(14) Naručiti za svaki kotao nasuprot razdjelnicima s crpkom ili ventilom ugrađenim izvan kotla.
(15) Upotrebljavati za konfiguraciju BACK TO BACK s 2 KOTLA; uključuje 3" prirubnički DN80 razdjelnik za dovod/odvod, 2" plinski razdjelnik s navojem, razdjelnik za odvod kondenzata.
(16) Za upotrebu s maksimalnom snagom do 485 kW; uključuje 3" prirubnički DN80 razdjelnik za dovod/odvod, 2" plinski razdjelnik s navojem, razdjelnik za odvod kondenzata.
(17) Za upotrebu s maksimalnom snagom preko 485 kW; uključuje 5" prirubničke DN125 razdjelnike za dovod/odvod, 3" prirubnički DN80 plinski razdjelnik, razdjelnik za odvod kondenzata.
(18) Ne uključuje ventil za otpuštanje i VIC.
(19) Preporučuje se do maksimalne snage 131 kW, izračunato uzimajući u obzir tlak opskrbnog plina = 20 mbar.
(20) Preporučuje se do maksimalne snage 230 kW, izračunato uzimajući u obzir tlak opskrbnog plina = 20 mbar.
(21) Preporučuje se do maksimalne snage 580 kW, izračunato uzimajući u obzir tlak opskrbnog plina = 20 mbar.
(22) Preporučuje se do maksimalne snage 1150 kW, izračunato uzimajući u obzir tlak opskrbnog plina = 20 mbar.
(23) Intervencijska temperatura 97 °C - duljina kapilare 5 m.
(24) Za upotrebu u kombinaciji sa zapornim ventilom za gorivo (VIC) - ØG.3" (s prirubnicom DN80) šifra 20061640.
(25) Zahtijeva se samo za modele od 57–70 kW.

3. DODATCI ZA KOMPLETIRANJE SUSTAVA

3.1 Dodaci toplinske crpke

Opis	Šifra
ELEKTRIČNI DODATCI	
Temperaturna sonda za balansne spremnike ili temperaturu polaza u zoni 2 ili solarnu temperaturu	**20194933**
1" i 1 ¼" Ventil za preusmjeravanje PTV-a bez temperaturne sonde	**20203742**

3.2 DHW dodaci grijačima

Opis	Napomene	Šifra
Elektronička anoda opremljena čepom	(1)	**20055206**
Komplet sa termometrom	(1)	**20123850**
Komplet koljena za elektroničke anode	(1)	**20123851**
Solarni izmjenjivač topline 0,8 m^2 za HP 300	(2)	**4383504**
Solarni izmjenjivač topline 1,2 m^2 za 500 HP i 800 HP	(3)	**4383505**
Komplet s bakrenom zavojnicom presvučen kositrom 2,63 m2 - 1,74 l - 10 bara	(4)	**20055205**
Komplet s bakrenom zavojnicom presvučen kositrom 4,54 m2 - 3,56 l - 10 bara	(4)	**4383089**
Komplet s bakrenom zavojnicom presvučen kositrom 6,34 m2 - 5,10 l - 10 bara	(4)(5)	**4383087**
2,2 kW komplet monofaznih grijaćih elemenata (300-500 l) na otvoru 1"1/2	(6)	**4383271**
3,0 kW komplet monofaznih grijaćih elemenata (500 l) na otvoru 1"1/2	(6)	**4383272**
3,8 kW komplet monofaznih grijaćih elemenata (500-800-1000 l) na otvoru 1"1/2	(6)	**20020707**
6,0 kW komplet monofaznih grijaćih elemenata (1000 l) na otvoru 1"1/2	(6)	**20079908**
Solarni izmjenjivač 1,2 m^2 za RBC-HP 500	(6)	**20203246**
Solarni izmjenjivač 1,9 m^2 za RBC-HP 800-1000	(6)	**20203245**

(1) Dodaci za spremnike RBC 1S i RBS 2S serije.
(2) Dodaci za spremnike 7200 HP 300.
(3) Dodaci za spremnike 7200 HP 500 i 7200 HP 800.
(4) Potrebno naručiti zajedno sa spremnikom modela 7200/3F.
(5) Od 1500 litara (uklj.)
(6) Dodaci za spremnike RBC-HP 1S.

4. Hi, COMFORT KONTROLE

Sobne kontrole s mogućnošću upravljanja putem APP-a

Crtež	Opis	Napomene	Šifra
	Hi, Comfort T100 Wi-Fi	(1)	**20193354**
	Hi, Comfort T100	(2)	**20193352**

(1) S uključenim Hi, Comfort G100-W za povezivanje na Internet putem kućnog ADSL Wi-Fi usmjerivača.
(2) Za kabelski priključak na kotao. Kompatibilan za radiofrekvencijsku vezu s Hi, Comfort G100-W šifrom 20193355 (uređaj nije uključen i neophodan je za povezivanje na Internet putem kućnog ADSL modema).

PRIMJERI SUSTAVA S MONOBLOK PRO HIBRIDNIM ZIDNIM SUSTAVOM

DVOVALENTNI SUSTAV SA TOPLINSKOM PUMPOM I KOTLOM

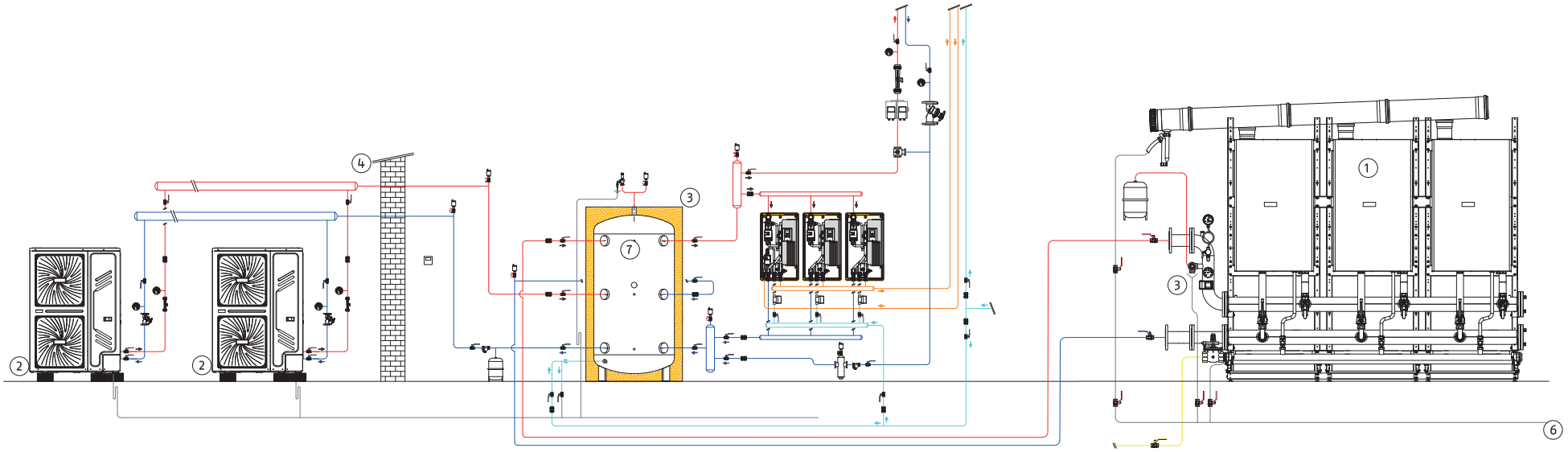

LEGENDA:

1. Kondenzacijski kotao CONDEXA HPR / CONDEXA PRO
2. Toplinska crpka NXHM 010-16 ili NXHM 018-030
3. Spremnik
4. Vanjski senzor za toplinsku regulaciju kotla
5. Sigurnosna cijev
6. Odvod kondenzata
7. Senzor sustava + senzor kaskadnog sustava + senzor spremnika

BIVALENTNO GRIJANJE I SUSTAV ZA PROIZVODNJU PTV KOMBINIRANO S TOPLINSKOM CRPKOM, KOTLOM I SPREMNIKOM S JEDNOM ZAVOJNICOM

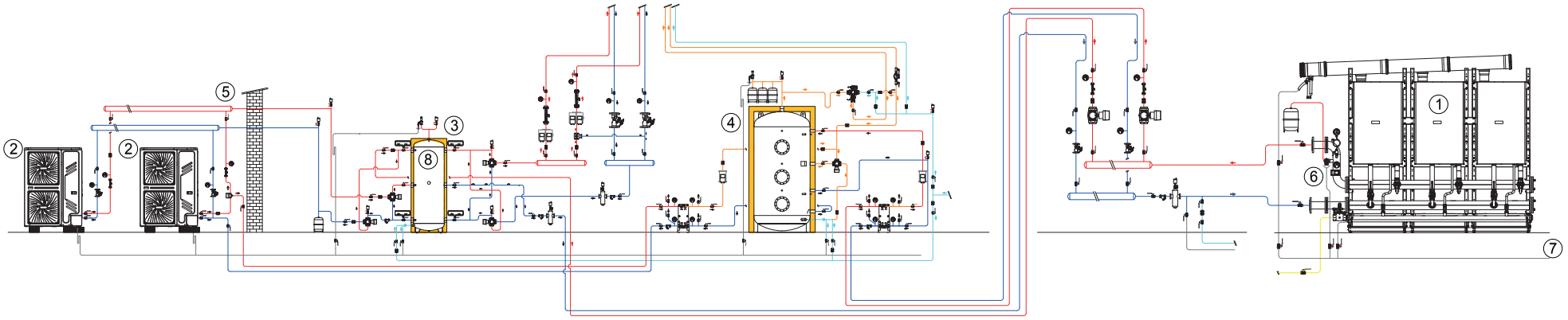

LEGENDA:

1. Kondenzacijski kotao CONDEXA HPR / CONDEXA PRO
2. Toplinska crpka NXHM 010-16 ili NXHM 018-030
3. Spremnik
4. Spremnik PTV-a
5. Vanjski senzor za toplinsku regulaciju (isporučuje se s PdC)
6. Sigurnosna cijev
7. Odvod kondenzata
8. Senzor sustava

Samostojeća rješenja podnog hibridnog sustava

PRO monoblok podni hibridni sustav



ERP

- Grijanje, hlađenje i proizvodnja potrošne tople vode
- Pametno upravljanje višestrukim izvorima energije: kondenzacijski kotao, solarni toplovod i toplinska crpka.
- Mogućnost upravljanja do 2 neovisne zone

PRO Monoblok podni hibridni sustav jest višeenergetski hibridni sustav prikladan za grijanje, hlađenje ljeti i proizvodnju potrošne tople vode. Sustav kombinira dvije glavne komponente:

– profesionalni podni kotao. Ovisno o snazi koju sustav zahtijeva i tipu, plinski generator može raditi s kotlovima iz asortimana STEEL PRO POWER, ALU PRO POWER ili TAU UNIT, u samostojećoj ili kaskadnoj verziji, ovisno o zahtjevima. Izlazna snaga može varirati od najmanje 34 kW do najviše 645 kW. Kotlovi iz serije STEEL PRO POWER modularni su generatori topline smješteni u ormarićima. U ormariću se nalaze 2 do 4 kondenzacijske jedinice za izgaranje, s izmjenjivačem topline od nehrđajućeg čelika i premix plamenikom s niskim emisijama onečišćivača. Modulacijski omjer snage kreće se od 1:10 do 1:20. Ormarići STEEL PRO POWER mogu se ugraditi pojedinačno ili spojiti bočno u kaskadu. Kotlovi iz serije ALU PRO POWER: peći s neovisnim generatorom od 75 kW. U ormariću se nalaze 2 do 8 kondenzacijske jedinice za izgaranje, s izmjenjivačem topline od aluminija i premix plamenikom s niskim emisijama onečišćivača. Modulacijski omjer snage kreće se od 1:10 do 1:40. Kotlovi ALU PRO POWER mogu se ugraditi pojedinačno ili kaskadno. Kotlovi TAU UNIT vertikalne su toplinske jedinice s jednim izmjenjivačem topline, s visokim udjelom vode, s premix plamenikom s niskim emisijama onečišćivača. Modulacijski omjer snage iznosi 1:10 za sve modele. Mogu se ugraditi samostalno ili u kaskadnoj konfiguraciji;
– vanjska monoblok toplinska crpka koja radi s ekološki prihvatljivim rashladnim sredstvom R32, za grijanje, hlađenje i predgrijavanje PTV-a za kućnu upotrebu. Ovisno o odabranoj ukupnoj izlaznoj snazi sustava kotla, može se izabrati toplinska crpka iz serije NXHM 004-016 u samostalnoj izvedbi ili NXHM 018-030 u samostalnoj i kaskadnoj izvedbi. Toplinska crpka serije NXHM 004-016 dostupna je u verzijama od 10, 12, 14 i 16 kW. Dostupna su 4 modela (18 i 30 kW) toplinske crpke serije NXHM 018-030. Sustav je moguće povezati s fotonaponskim sustavom kako bi se izmijenila energetska strategija, potičući uporabu električnih izvora u uvjetima samostalne proizvodnje.

Kako bi se kompletirao sustav, dostupan je širok raspon dodataka koji osiguravaju jednostavnu, brzu ugradnju i ispunjavaju različite zahtjeve za ugradnju.
Dostupni dodaci mogu se pronaći u određenim odjeljcima kotlova i toplinski crpki koje sustav primjenjuje.

PODNI KOTLOVI

TEHNIČKI PODATCI

Opis	Snaga kW			Učinkovitost - %			Energetski razred	Šifra
	Korisna izlazna snaga 80°/60° max	Korisna izlazna snaga 50°/30° max	Ulaz peći min-max	Korisno Pn (80°/60°)	Korisno Pn (50°/30°)	Korisno 30 % Pn (50°/30°)		
TOPLINSKA JEDINICA S VIŠE MOTORA S IZMJENJIVAČEM TOPLINE OD NERĐAJUĆEG ČELIKA								
STEEL PRO POWER 114-2 P	111,4	123,8	13,7-114	97,7	108,6	109,4	-	**20138572**
STEEL PRO POWER 140-2 P	134	147,8	13,7-136	98,5	108,1	109,3	-	**20138573**
STEEL PRO POWER 180-2 P	176,6	194,8	19,4-180	98,1	108,3	108,9	-	**20138574**
STEEL PRO POWER 230-2 P	219,6	242,2	22,4-223,2	98,4	108,6	108,9	-	**20138575**
STEEL PRO POWER 270-2 P	258	284,2	26,3-262	98,5	108,3	109,4	-	**20138576**
STEEL PRO POWER 300-3 P	285,9	315,3	19,4-291	98,2	108,2	108,9	-	**20138577**
STEEL PRO POWER 345-3 P	329,4	363,6	22,4-334,8	98,4	108,6	108,9	-	**20138578**
STEEL PRO POWER 405-3 P	387	426,3	26,3-393	98,5	108,3	109,4	-	**20138579**
STEEL PRO POWER 460-4 P	439,2	484,4	22,4-446,4	98,4	108,6	108,9	-	**20138580**
STEEL PRO POWER 540-4 P	516	568,4	26,3-524	98,5	108,3	109,4	-	**20138581**
TOPLINSKA JEDINICA S VIŠE MOTORA S IZMJENJIVAČEM TOPLINE OD ALUMINIJA								
ALU 115 PRO POWER	112,2	119,6	15,0-115,0	97,6	104	108	-	**20021781**
ALU 150 PRO POWER	146,6	156	15,0-150,0	97,7	104	108	-	**20020843**
ALU 225 PRO POWER	220,1	234	15,0-225,0	97,8	104	108	-	**20020844**
ALU 300 PRO POWER	294	312	15,0-300,0	98	104	108	-	**20020845**
ALU 349 PRO POWER	342,4	363	15,0-349,0	98,1	104	108	-	**20029287**
ALU 375 PRO POWER	368,3	390	15,0-375,0	98,2	104	108	-	**20020846**
ALU 450 PRO POWER	442,4	468	15,0-450,0	98,3	104	108	-	**20020847**
ALU 525 PRO POWER	517,1	546	15,0-525,0	98,5	104	108	-	**20020848**
ALU 600 PRO POWER	591,6	624	15,0-600,0	98,6	104	108	-	**20020849**
TOPLINSKA JEDINICA S JEDNIM MOTOROM S VISOKIM SADRŽAJEM VODE I IZMJENJIVAČIMA TOPLINE OD NEHRĐAJUĆEG ČELIKA								
TAU UNIT 35	33,8	37	3,5-34,8	97,2	106,3	107,8	A	**20145133**
TAU UNIT 50	48,4	54,5	4,9-49,9	97,1	109,2	109,7	A	**20144105**
TAU UNIT 70	68	76,5	6,9-69,9	97,3	109,4	108,5	A	**20144106**
TAU UNIT 100	97,5	109,2	9,9-99,9	97,5	109,2	108,6	-	**20144107**
TAU UNIT 115	112	125,4	11,5-115,0	97,4	109	108,7	-	**20144108**
TAU UNIT 140	136,8	152,3	14,0-140,0	97,8	108,6	108,8	-	**20145135**
TAU UNIT 190	185,8	205,2	19,0-190,0	97,8	108	108,8	-	**20145136**

UKUPNE DIMENZIJE

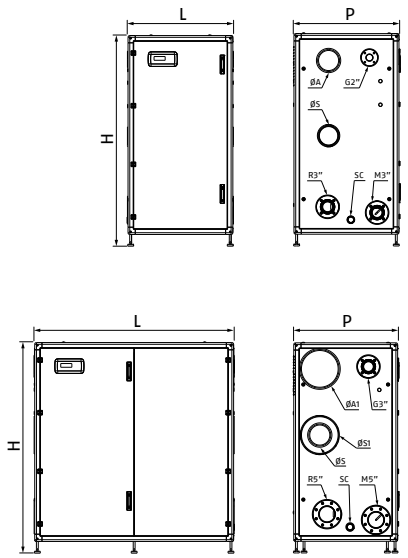

Opis	H mm	L mm	P mm	ØA mm	ØA1 mm	ØS mm	ØS1 mm	Neto težina kg
STEEL PRO POWER 114-2 P	1800	900	890	160	-	160	-	270
STEEL PRO POWER 140-2 P	1800	900	890	160	-	160	-	270
STEEL PRO POWER 180-2 P	1800	900	890	160	-	160	-	280
STEEL PRO POWER 230-2 P	1800	900	890	160	-	160	-	300
STEEL PRO POWER 270-2 P	1800	900	890	-	300	160	300	350
STEEL PRO POWER 300-3 P	1800	1700	890	160	-	160	-	450
STEEL PRO POWER 345-3 P	1800	1700	890	160	-	160	-	490
STEEL PRO POWER 405-3 P	1800	1700	890	-	300	160	300	540
STEEL PRO POWER 460-4 P	1800	1700	890	160	-	160	-	560
STEEL PRO POWER 540-4 P	1800	1700	890	-	300	160	300	600

G = PLIN
M = DOSTAVA
R = POVRAT
SC = ODVOD KONDENZATA

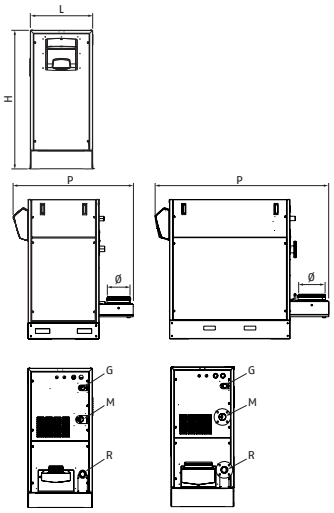

Opis	H mm	L mm	P mm	Ø mm	Neto težina kg
ALU 115 PRO POWER	1534,5	690	1264	150	270
ALU 150 PRO POWER	1534,5	690	1264	150	270
ALU 225 PRO POWER	1534,5	690	1264	200	280
ALU 300 PRO POWER	1534,5	690	1654	250	300
ALU 349 PRO POWER	1534,5	690	1654	250	350
ALU 375 PRO POWER	1534,5	690	1654	250	450
ALU 450 PRO POWER	1534,5	690	2103	300	490
ALU 525 PRO POWER	1534,5	690	2103	300	540
ALU 600 PRO POWER	1534,5	690	2298	300	560

TAU UNIT 35-140

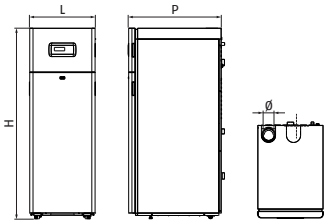

Opis	H mm	L mm	P mm	Ø mm	Neto težina kg
TAU UNIT 35	1365	600	760	80	135
TAU UNIT 50	1550	600	890	80	155
TAU UNIT 70	1550	600	890	80	165
TAU UNIT 100	1810	600	870	110	245
TAU UNIT 115	1810	600	870	110	245
TAU UNIT 140	1885	800	973	110	400
TAU UNIT 190	1880	800	1250	160	450

TAU UNIT 190

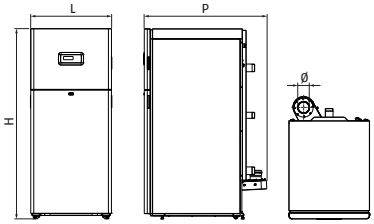

TOPLINSKE CRPKE

TEHNIČKI PODATCI

Opis	GRIJANJE				HLAĐENJE				Električno napajanje V/Ph/Hz	Klasa energetske učinkovitosti (5)	Šifra
	Pod (1)		Ventilokonvektori (2)		Pod (3)		Ventilokonvektori (4)				
	Nazivna snaga kW	COP	Nazivna snaga kW	COP	Nazivna snaga kW	EER	Nazivna snaga kW	EER			
JEDNOFAZNI MONOBLOK ZRAK-VODA											
NXHM 010	10,00	4,95	10,00	3,75	9,90	4,55	8,20	3,25	230/1/50	A++	**20203410**
NXHM 012	12,10	4,95	12,30	3,70	12,00	3,95	11,50	2,75	230/1/50	A++	**20203649**
NXHM 014	14,50	4,60	14,10	3,60	13,50	3,61	12,40	2,50	230/1/50	A++	**20203650**
NXHM 016	15,90	4,50	16,00	3,50	14,20	3,61	14,00	2,50	230/1/50	A++	**20203651**
TROFAZNI MONOBLOK ZRAK-VODA											
NXHM 012T	12,10	4,95	12,30	3,70	12,00	3,95	11,50	2,75	400/3/50	A+++	**20203652**
NXHM 014T	14,50	4,60	14,10	3,60	13,50	3,61	12,40	2,50	400/3/50	A++	**20203653**
NXHM 016T	15,90	4,50	16,00	3,50	14,20	3,61	14,00	2,50	400/3/50	A++	**20203655**
NXHM 018T	18,00	4,70	18,00	3,50	18,50	4,75	17,00	3,05	400/3/50	A+++	**20194140**
NXHM 022T	22,00	4,40	22,00	3,40	23,00	4,60	21,00	2,95	400/3/50	A+++	**20194141**
NXHM 026T	26,00	4,08	26,00	3,10	27,00	4,30	26,00	2,70	400/3/50	A+++	**20194142**
NXHM 030T	30,10	3,91	30,00	2,90	31,00	4,00	29,50	2,55	400/3/50	A++	**20194143**

Performanse su u skladu s standardom EN 14511-3:2013 i odnose se na slijedeće uvjete:
(1) Grijanje: temperatura dostavne vode 35 °C s termalnim gradijentom 5K; temperatura vanjskog zraka 7 °C Tb.s. i 6 °C Tb.u.
(2) Grijanje: temperatura dostavne vode 45 °C s gradijentom 5K; temperatura vanjskog zraka 7 °C Tb.s. i 6 °C Tb.u.
(3) Hlađenje: temperatura dostavne vode 18 °C s termalnim gradijentom vode 5 °C; ulazna temp. zraka 35 °C.
(4) Hlađenje: temperatura dostavne vode 7 °C s termalnim gradijentom vode 5 °C; ulazna temp. zraka 35 °C.
(5) Klasa sezonske energetske učinkovitosti za prosječnu klimatsku zonu za dostavnu temperaturu od 55 °C.

UKUPNE DIMENZIJE

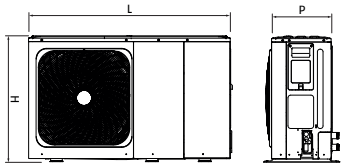

Opis	H mm	L mm	P mm	Neto težina kg
NXHM 010	865	1385	523	105
NXHM 012-016	865	1385	523	129
NXHM 012T-016T	865	1385	523	144

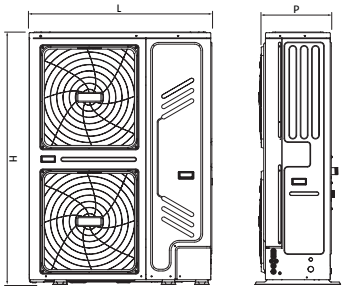

Opis	H mm	L mm	P mm	Neto težina kg
NXHM 018-030T	1558	1129	528	177

KOMPATIBILNI INERCIJSKI SPREMNIK

TEHNIČKI PODATCI

Opis	Kapacitet cilindra l	Maksimalna temperatura °C	Maksimalni tlak bar	Toplinski gubici W	Klasa energetske učinkovitosti	Napomene	Šifra
7000 ACI 200 PLUS	203	99	6	68	C	(1)	**20028093**
7000 ACI 300 PLUS	277	99	6	82	C	(1)	**20028094**
7000 ACI 500 PLUS	473	99	6	114	C	(2)	**20028096**
7000 ACI 800 PLUS	732	99	6	131	C	(2)	**20137619**
7000 ACI 1000 PLUS	855	99	6	139	C	(2)	**20137620**

(1) Spremnik s 4 priključka za upotrebu u seriji na povratu kotla u kombinaciji s hidrauličkim separatorom.
(2) Spremnik sa 6 priključaka koji se upotrebljava kao što je prikazano na dijagramima na kraju ovog odjeljka.

UKUPNE DIMENZIJE

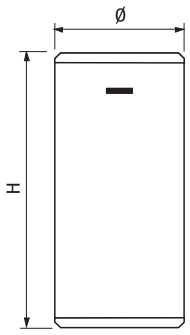

Opis	H mm	Ø mm	Neto težina kg
7000 ACI 200 PLUS	1395	550	45
7000 ACI 300 PLUS	1560	600	55
7000 ACI 500 PLUS	1840	700	100
7000 ACI 800 PLUS	1800	990	115
7000 ACI 1000 PLUS	2050	990	170

KOMPATIBILNE SOLARNE HIDRAULIČKE GRUPE

TEHNIČKI PODATCI

Opis	Priključak i kuglasti ventil	Kolektori povezivi u mrežu m^2	Napomene	Šifra
RSS MRS	Protok/povrat	55	(1)	**20116166**

(1) Opremljen diferencijalnim regulatorom EVOSOL.

UKUPNE DIMENZIJE

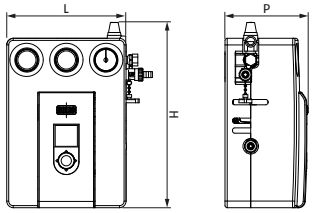

Opis	H mm	L mm	P mm	Neto težina kg
RSS MRS	418	313	185	5,0

ODGOVARAJUĆI SOLARNI KOLEKTORI

TEHNIČKI PODATCI

Opis	Površina kolektora		Vrijednosti koje se odnose na područje otvaranja			Temperatura stagnacije °C	Napomene	Šifra
	Bruto m^2	Neto m^2	ηo	a1 W/m^2K	a2 W/m^2K^2			
RPS 25/4 A	2,49	2,38	0,76	2990	0027	180	(1)	**20201316**
RPS 20/4 A	2	1,9	0,76	2990	0027	180	(1)	**20201319**

(1) U ovom odjeljku su dostupni kompleti nosača solarnih kolektora „SOLAR COLLECTORS“ na stranici 181.

UKUPNE DIMENZIJE

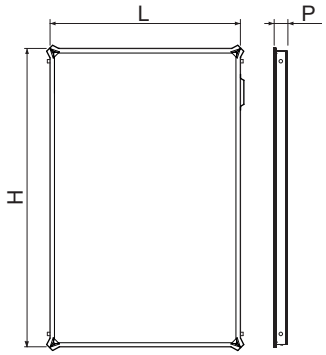

Opis	H mm	L mm	P mm	Neto težina kg
RPS 25/4 A	2020	1235	85	35
RPS 20/4 A	1625	1235	85	29

KOMPATIBILNI DHW GRIJAČI

TEHNIČKI PODATCI

Opis	Korisna zapremnina l	Površina zavojnice toplinske crpke m^2	Površina izmjene donje zavojnice (m^2)	Gornja snaga izmjenjivača zavojnice (kW)	Maksimalna temperatura °C	Maksimalni tlak bar	Disperzije W	Energetski razred	Šifra
SPREMNICI POTROŠNE TOPLE VODE S JEDNOM ZAVOJNICOM									
7200 300 HP	263	4,0	-	-	99	10	85	C	**4383500**
7200 500 HP	470	6,0	-	-	99	10	112	C	**4383501**
7200 800 HP	702	7,0	-	-	99	10	130	C	**20136293**
RBC-HP 500 1S	500	2,2	-	-	99	10	84	B	**20201984**
RBC-HP 800 1S	735	2,5	-	-	99	7	94	B	**20202273**
RBC-HP 1000 1S	890	2,9	-	-	99	7	101	B	**20202861**
SPREMNICI POTROŠNE TOPLE VODE S DVIJE ZAVOJNICE									
RBS 430 2S	430	-	1,4	31,4	99	10	75	B	**20117339**
RBS 550 2S	551	-	1,8	31,4	99	10	85	B	**20116587**
RBS 800 2S	731	-	2,3	50	99	7	94	B	**20132268**
RBS 1000 2S	883	-	2,7	50	99	7	101	B	**20132269**
7200/2-1500 HV PLUS	1390	-	3,4	47	99	8	162	C	**20136237**
7200/2-2000 HV PLUS	1950	-	4,6	73	99	8	186	C	**20136239**
SPREMNICI POTROŠNE TOPLE VODE S PRIRUBNICOM									
7200/3F-1000 HV PLUS	955	-	-	-	99	10	142	C	**20136274**
7200/3F-1500 HV PLUS	1430	-	-	-	99	8	162	C	**20136275**
7200/3F-2000 HV PLUS	1990	-	-	-	99	8	186	C	**20136277**
7200/3F-3000 HV PLUS	2959	-	-	-	99	8	344	-	**20052788**

UKUPNE DIMENZIJE

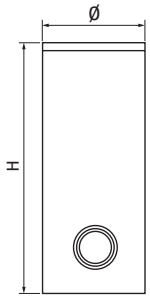

Opis	H mm	Ø mm	S (*) mm	Neto težina kg
7200 300 HP	1615	600	50	119
7200 500 HP	1690	750	50	166
7200 800 HP	1875	990	100	220

(*) Debljina izolacije.
Dimenzije i težina s izolacijom.

RBC-HP 1S 150÷500 RBC-HP 1S 800/1000

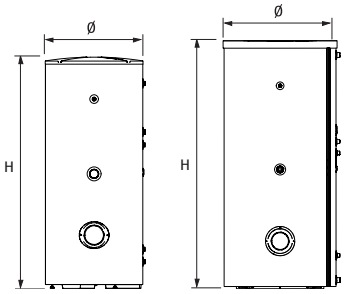

Opis	H mm	Ø mm	S (*) mm	Neto težina kg
RBC-HP 500 1S	1793	755	52	150
RBC-HP 800 1S	1831	970	92	203
RBC-HP 1000 1S	2156	973	92	225

(*) Debljina izolacije.
Dimenzije i težina s izolacijom.

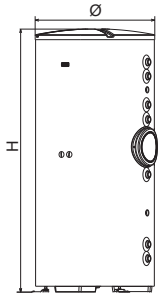

Opis	H mm	Ø mm	S (*) mm	Neto težina kg
RBS 430 2S	1644	755	50	146
RBS 550 2S	1988	755	50	171
RBS 800 2S	1846	1000	100	222
RBS 1000 2S	2171	1000	100	245

(*) Debljina izolacije.
Dimenzije i težina s izolacijom.

7200/2-1500/2000 HV PLUS 7200/3F-1000÷3000 HV PLUS

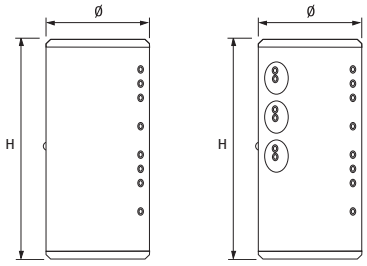

Opis	H mm	Ø mm	S (*) mm	Neto težina kg
7200/2-1500 HV PLUS	2185	1200	100	325
7200/2-2000 HV PLUS	2470	1300	100	540
7200/3F-1000 HV PLUS	2205	990	100	190
7200/3F-1500 HV PLUS	2185	1200	100	305
7200/3F-2000 HV PLUS	2470	1300	100	325
7200/3F-3000 HV PLUS	2680	1450	100	543

(*) Debljina izolacije.
Dimenzije i težina s izolacijom.

VODIČ ZA KONFIGURACIJU SUSTAVA







1. IZBOR PODNOG ASORTIMANA
1.1 Kombinacije kotla i toplinske crpke STEEL PRO POWER
1.2 Kombinacije kotla i toplinske crpke ALU PRO POWER
1.3 Kombinacije kotla i toplinske crpke TAU UNIT

2. DODACI ZA PODNE KOTLOVE
2.1 Dodaci za kotlove STEEL PRO POWER
2.2 Dodaci za kotlove ALU PRO POWER
2.2 Dodaci za kotlove TAU UNIT

3. DODATCI ZA KOMPLETIRANJE SUSTAVA
3.1 Hidraulički dodaci
3.2 Dodaci za spremnik potrošne tople vode

4. HI, COMFORT KONTROLE

1. IZBOR PODNOG ASORTIMANA KOTLOVA

	Izlazna snaga kotla (80 /60) [kW]	Samostojeći	Broj kaskadnih kotlova	
Raspon kotla	Opis kotla	1	2	3
STEEL PRO POWER	STEEL PRO POWER 114-2 P	111		
	STEEL PRO POWER 140-2 P	134		
	STEEL PRO POWER 180-2 P	177		
	STEEL PRO POWER 230-2 P	220		
	STEEL PRO POWER 270-2 P	258		
	STEEL PRO POWER 300-3 P	286		
	STEEL PRO POWER 345-3 P	329		
	STEEL PRO POWER 405-3 P	387		
	STEEL PRO POWER 460-4 P	439		
	STEEL PRO POWER 540-4 P	516		
	STEEL PRO POWER SYSTEM 675		645	
ALU PRO POWER	ALU 115 PRO POWER	112		
	ALU 150 PRO POWER	147		
	ALU 225 PRO POWER	220		
	ALU 300 PRO POWER	294		
	ALU 349 PRO POWER	342		
	ALU 375 PRO POWER	368		
	ALU 450 PRO POWER	442		
	ALU 525 PRO POWER	517		
	ALU 600 PRO POWER	592		
TAU UNIT	TAU UNIT 35	34	68	
	TAU UNIT 50	48	97	
	TAU UNIT 70	68	136	
	TAU UNIT 100	98	195	293
	TAU UNIT 115	112	224	336
	TAU UNIT 140	137	274	410
	TAU UNIT 190	186	372	557

1.1 KOMBINACIJE KOTLA I TOPLINSKE CRPKE STEEL PRO

Sljedeće kombinacije jamče najbolju energetsku učinkovitost. Za potpuni popis certificiranih hibridnih sustava pogledajte izjavu društva.



Kombinacije sa samostojećim kotlovima

Opis	Šifra		1x NXHM 30T (20194143)	2x NXHM 18T (20194140)	2x NXHM 22T (20194141)	2x NXHM 26T (20194142)	2x NXHM 30T (20194143)	3x NXHM 18T (20194140)	3x NXHM 22T (20194141)	3x NXHM 26T (20194142)	3x NXHM 30T (20194143)	4x NXHM 30T (20194143)	5x NXHM 30T (20194143)	6x NXHM 30T (20194143)
		Nazivna snaga (kW)	30,1	36	44	52	60,2	54	66	78	90,3	120,4	150,5	180,6
STEEL PRO POWER 114-2 P	**20138572**	111,4	•	•	•	•		•						
STEEL PRO POWER 140-2 P	**20138573**	134		•	•	•	•	•	•					
STEEL PRO POWER 180-2 P	**20138574**	176,6				•	•	•	•	•				
STEEL PRO POWER 230-2 P	**20138575**	219,6					•		•	•	•			
STEEL PRO POWER 270-2 P	**20138576**	258							•	•	•	•		
STEEL PRO POWER 300-3 P	**20138577**	285,9								•	•	•		
STEEL PRO POWER 345-3 P	**20138578**	329,4									•	•	•	
STEEL PRO POWER 405-3 P	**20138579**	387										•	•	•
STEEL PRO POWER 460-4 P	**20138580**	439,2											•	•
STEEL PRO POWER 540-4 P	**20138581**	516											•	•

Kombinacije s kaskadnim kotlovima

Opis	Šifra		6x NXHM 30T (20194143)
		Nazivna snaga (kW)	180,6
STEEL PRO POWER SYSTEM 675	**20138576 + 20138579**	645	•

1.2 KOMBINACIJE KOTLA I TOPLINSKE CRPKE ALU PRO POWER

Sljedeće kombinacije jamče najbolju energetsku učinkovitost. Za potpuni popis certificiranih hibridnih sustava pogledajte izjavu društva.



Kombinacije sa samostojećim kotlovima

Opis	Šifra		1x NXHM 30T (20194143)	2x NXHM 18T (20194140)	2x NXHM 22T (20194141)	2x NXHM 26T (20194142)	2x NXHM 30T (20194143)	3x NXHM 18T (20194140)	3x NXHM 22T (20194141)	3x NXHM 26T (20194142)	3x NXHM 30T (20194143)	4x NXHM 30T (20194143)	5x NXHM 30T (20194143)	6x NXHM 30T (20194143)
		Nazivna snaga (kW)	30,1	36	44	52	60,2	54	66	78	90,3	120,4	150,5	180,6
ALU 115 PRO POWER	**20021781**	112,2	•	•	•	•		•						
ALU 150 PRO POWER	**20020843**	146,6			•	•	•	•	•					
ALU 225 PRO POWER	**20020844**	220,1					•		•	•	•			
ALU 300 PRO POWER	**20020845**	294								•	•	•		
ALU 349 PRO POWER	**20029287**	342,4									•	•	•	
ALU 375 PRO POWER	**20020846**	368,3										•	•	•
ALU 450 PRO POWER	**20020847**	442,4										•	•	•
ALU 525 PRO POWER	**20020848**	517,1											•	•
ALU 600 PRO POWER	**20020849**	591,6											•	•

1.3 KOMBINACIJE KOTLA I TOPLINSKE CRPKE TAU UNIT

Sljedeće kombinacije jamče najbolju energetsku učinkovitost. Za potpuni popis certificiranih hibridnih sustava pogledajte izjavu društva.



Kombinacije sa samostojećim kotlovima

Opis	Šifra		1x NXHM 010 (20203410)	1x NXHM 012 (20203649)	1x NXHM 014 (20203650)	1x NXHM 016 (20203651)	1x NXHM 012T (20203652)	1x NXHM 014T (20203653)	1x NXHM 016T (20203655)	1x NXHM 18T (20194140)	1x NXHM 22T (20194141)	1x NXHM 26T (20194142)	1x NXHM 30T (20194143)	2x NXHM 18T (20194140)	2x NXHM 22T (20194141)	2x NXHM 26T (20194142)	2x NXHM 30T (20194143)	3x NXHM 18T (20194140)	3x NXHM 22T (20194141)	3x NXHM 26T (20194142)	3x NXHM 30T (20194143)
		Nazivna snaga (kW)	10	12,1	14,5	15,9	12,1	14,5	15,9	18	22	26	30,1	36	44	52	60,2	54	66	78	90,3
TAU UNIT 35	**20021781**	112,2	•	•	•	•	•	•	•												
TAU UNIT 50	**20020843**	146,6		•	•	•	•	•	•	•	•										
TAU UNIT 70	**20020844**	220,1								•	•	•	•								
TAU UNIT 100	**20020845**	294										•	•	•	•						
TAU UNIT 115	**20029287**	342,4											•	•	•	•		•			
TAU UNIT 140	**20020848**	517,1												•	•	•	•	•	•		
TAU UNIT 190	**20020849**	591,6														•	•	•	•	•	•

Kombinacije s kaskadnim kotlovima

Opis	Šifra		1x NXHM 18T (20194140)	1x NXHM 22T (20194141)	1x NXHM 26T (20194142)	1x NXHM 30T (20194143)	2x NXHM 18T (20194140)	2x NXHM 22T (20194141)	2x NXHM 26T (20194142)	2x NXHM 30T (20194143)	3x NXHM 18T (20194140)	3x NXHM 22T (20194141)	3x NXHM 26T (20194142)	3x NXHM 30T (20194143)	4x NXHM 30T (20194143)	5x NXHM 30T (20194143)	6x NXHM 30T (20194143)
		Nazivna snaga (kW)	18	22	26	30,1	36	44	52	60,2	54	66	78	90,3	120,4	150,5	180,6
2x TAU UNIT 35	**20145133**	68	•	•	•	•											
2x TAU UNIT 50	**20144105**	96,8			•	•	•	•									
2x TAU UNIT 70	**20144106**	136					•	•	•	•	•	•					
2x TAU UNIT 100	**20144107**	195							•	•	•	•	•	•			
2x TAU UNIT 115	**20144108**	224								•		•	•	•			
2x TAU UNIT 140	**20145135**	273,6											•	•	•		
2x TAU UNIT 190	**20145136**	371,6														•	•
3x TAU UNIT 100	**20144107**	292,5											•	•	•		
3x TAU UNIT 115	**20144108**	336												•	•	•	
3x TAU UNIT 140	**20145135**	410,4													•	•	•
3x TAU UNIT 190	**20145136**	557,4														•	•

2. DODACI ZA PODNE KOTLOVE

Prilikom odabira dodataka za kotao pogledajte odjeljke dodataka odabranog asortimana sukladno odabranoj vrsti ugradnje, bilo SAMOSTOJEĆOJ ili kaskadnoj (REDNO ili BACK TO BACK).

2.1 Dodaci za kotlove STEEL PRO POWER

Opis	Napomene	Šifra
DODACI ZA KOTAO		
Adapter Ø50/80 mm		**20145144**
Komplet kanala za zrak za priključak ventilatora/razdjelnika Ø160 mm		**20145141**
Komplet kanala za zrak za priključak ventilatora/razdjelnika Ø300 mm		**20145137**
Zračni razdjelnik za modele Ø160 mm - za modele s 2 toplinska modula		**20145185**
Zračni razdjelnik za modele Ø160 mm - za modele s 3/4 toplinska modula		**20145186**
Zračni razdjelnik za modele Ø300 mm - za modele s 2 toplinska modula		**20145187**
Zračni razdjelnik za modele Ø300 mm - za modele s 3/4 toplinska modula		**20145189**
Komplet za hidrauličko zatvaranje za jednu jedinicu s 3-smjernim ventilom s ispustom u atmosferu	(1)	**20145170**
Sigurnosni komplet	(2)	**20071190**
Ventil za otpuštanje 5,4 bara ØG.¾" F (do 460 kW)		**20023104**
Ventil za otpuštanje 5,4 bara ØG.1" F (do 580 kW)		**20023106**
Zaporni ventil za gorivo (VIC) - ØG.1"	(3)(4)	**20009486**
Zaporni ventil za gorivo (VIC) - ØG.1"½	(4)(5)	**20009482**
Zaporni ventil za gorivo (VIC) - ØG.2"	(4)(6)	**20009483**
Zaporni ventil za gorivo (VIC) - ØG.3"	(4)(7)	**20061640**
Komplet za skraćenje prirubnice 3"/2" (DN80/DN50)		**20145184**
Komlpet prirubnice - 2" DN50 PN6 - Plin 2" F		**20094187**
Komlpet prirubnice - 3" DN80 PN6 - 3" DN80 PN16		**20161191**
Plinski adapter 2" - 1" za VIC ventil		**20147994**
Plinski adapter 2" - 1" ½ za VIC ventil		**20147990**
Komplet adaptera za VIC ventil s prirubnicom od DN80 do navoja ØG.2"		**20146852**
Komplet za skraćenje prirubnice DN125/DN80		**20145183**
3" komplet čepova	(8)	**20070903**
5" komplet čepova	(8)	**20070907**
3" komplet prirubnica (koje treba zavariti)		**20082190**
5" komplet prirubnica (koje treba zavariti)		**20082191**
3" komplet ravnih produžetaka s koritom	(9)(11)	**20167872**
5" komplet ravnih produžetaka s koritom	(10)(11)	**20167873**
3" komplet cijevi za isporuku		**20145172**
5" komplet cijevi za isporuku		**20145177**
3" komplet cijevi za povrat		**20145181**
5" komplet cijevi za povrat		**20145182**
3" priključci hidrauličkog separatora (do 485 kW)		**20145255**
5" priključci hidrauličkog separatora (do 1310 kW)	(12)	**20145260**
Lijevi tehnički ormarić s hidrauličkim separatorom (do 485 kW)	(D)(12)	**20145252**
Lijevi tehnički ormarić s hidrauličkim separatorom (do 1310 kW)	(12)	**20145254**
Desni tehnički ormarić s hidrauličkim separatorom (do 485 kW)	(D)(12)	**20145247**
Desni tehnički ormarić s hidrauličkim separatorom (do 1310 kW)		**20145250**
Desni/Lijevi tehnički ormarić za smještaj 3" kompleta za produživanje (270/485 kW)	(D)(13)(14)	**20158562**
Desni/Lijevi tehnički ormarić za smještaj 5" kompleta za produživanje (580/1310 kW)	(D)(13)(14)	**20158564**
Tehnički ormarić razdjelnik zraka/dimnih plinova L = 900 mm Ø160 mm	(15)	**20147030**
Tehnički ormarić razdjelnik zraka/dimnih plinova L = 900 mm Ø300 mm	(15)	**20147028**
Tehnički ormarić razdjelnik zraka/dimnih plinova L = 1800 mm Ø160 mm	(15)	**20157595**
Tehnički ormarić razdjelnik zraka/dimnih plinova L = 1800 mm Ø300 mm	(15)	**20157598**
Komplet za podizanje odozgo		**20146844**
Komplet kotača	(16)	**20146845**
Komplet unutarnjeg svjetla za hitne slučajeve i uvjete servisa		**20146846**
Komplet pokrova za ugradnju vanjskog ormarića L = 900 mm		**20146841**
Komplet pokrova za ugradnju vanjskog ormarića L = 1800 mm		**20146842**
Komplet IPX5D za pokrov zaslona		**20146843**
Komplet za vanjsku izolaciju za 3" slijepe prirubnice		**20146953**

Opis	Napomene	Šifra
Komplet za vanjsku izolaciju za 5” slijepih prirubnica		**20146954**
Vanjski senzor		**20132778**
N2 komplet neutralizatora (do 450 kW)		**4031810**
HN2 komplet neutralizatora (do 280 kW)	(D1)	**4031811**
N3 komplet neutralizatora (450- 1500 kW)		**4031812**
HN3 komplet neutralizatora (280- 750 kW)	(D1)(17)	**4031813**
DODACI - KASKADNA UGRADNJA		
Komplet za spajanje ormarića u kaskadnoj konfiguraciji (Dimni plin Ø300 - Zrak Ø300 - Kondenzat Ø50)		**20157593**
Komplet odstojnika (150 mm) za spajanje ormarića u kaskadnoj konfiguraciji	(18)	**20145237**
Potopni senzor	(19)	**1220599**

(1) Naručiti u brojevima jednakima brojevima jedinica u sustavu.
(2) Ne uključuje ventil za otpuštanje i VIC.
(3) Preporučuje se do maksimalne snage 131 kW, izračunato uzimajući u obzir tlak opskrbnog plina = 20 mbar.
(4) Intervencijska temperatura 97 °C - duljina kapilare 5 m.
(5) Preporučuje se do maksimalne snage 230 kW, izračunato uzimajući u obzir tlak opskrbnog plina = 20 mbar.
(6) Preporučuje se do maksimalne snage 580 kW, izračunato uzimajući u obzir tlak opskrbnog plina = 20 mbar.
(7) Preporučuje se do maksimalne snage 1310 kW, izračunato uzimajući u obzir tlak opskrbnog plina = 20 mbar.
(8) Komplet za zatvaranje neiskorištene strane.
(9) Ugraditi u slučaju udaljenog sučelja primarnog/sekundarnog kruga s tehničkim ormarićem ili bez njega do 485 kW.
(10) Ugraditi u slučaju udaljenog sučelja primarnog/sekundarnog kruga s tehničkim ormarićem ili bez njega do 1310 kW.
(11) Na izlaznom crijevu nalaze se posebni razdjelnici za smještaj uređaja.
(12) Sadrže hidraulički separator unutra.
(13) Jednostruka ili dvostruka crpka
(14) Ne sadrže crpku.
(15) Koristiti kako je naznačeno u donjim tablicama.
(16) Za uporabu tijekom ugradnje.
(17) Opremljen ekstrakcijskim crpkama.
(18) Uključuje priključke za vodu 5” - plin 3" - dimni plin Ø300 - kondenzat Ø50.
(19) Rabi se za sekundarno upravljanje i upravljanje spremnikom.
(D) Dostupnost materijala u našem skladištu: 25 radnih dana od datuma potvrde narudžbe.
(D1) Dostupnost materijala u našem skladištu: 30 radnih dana od datuma potvrde narudžbe.
NAPOMENA: da biste izračunali najveću dopuštenu snagu VIC-a, s tlakovima dovoda koji su različiti od 20 mbar, obratite se pretprodajnoj službi.

2.2 Dodaci za kotlove ALU PRO POWER

Opis	Napomene	Šifra
DODACI ZA KOTAO		
Komplet sučelja do 375 kW	(1)	**20021753**
Komplet sučelja do 600 kW	(1)	**20021752**
Komplet za primarni krug do 300 kW	(2)	**20021751**
Komplet za primarni krug do 600 kW	(2)	**20021750**
Sigurnosni komplet	(3)	**4030091**
Ventil za otpuštanje 5,4 bara ØG.¾" F (do 460 kW)	(4)	**20023104**
Ventil za otpuštanje 5,4 bara ØG.1" F (do 580 kW)	(4)	**20023106**
Zaporni ventil za gorivo (VIC) - ØG.1"	(5)(8)	**20009486**
Zaporni ventil za gorivo (VIC) - ØG.1" ½	(5)(9)	**20009482**
Zaporni ventil za gorivo (VIC) - ØG.2"	(5)(10)	**20009483**
Zaporni ventil za gorivo (VIC) - ØG.3"	(5)(11)	**20061640**
Komplet za priključak PTV-a	(6)	**20022521**
Crpka primarnog kruga MAGNA3 40-120 F	(7)	**20183650**
Crpka primarnog kruga MAGNA3 65-120 F	(7)	**20183652**
Hidraulički separator do 300 kW	(12)	**20009385**
Hidraulički separator do 600 kW	(12)	**20009431**
N2 komplet neutralizatora (do 450 kW)		**4031810**
HN2 komplet neutralizatora (do 280 kW)	(D)	**4031811**
N3 komplet neutralizatora (450- 1500 kW)		**4031812**
HN3 komplet neutralizatora (280- 750 kW)	(D)(13)	**4031813**

(1) Dodatak tipa A.
(2) Dodatak tipa B.
(3) Dodatak tipa F1. Dopuniti ventilom za otpuštanje (F2) i VIC zapornim ventilom za gorivo (F3).
(4) Dodatak tipa F2.
(5) Dodatak tipa F3. Radna temperatura 97 °C - Duljina kapilare 5 m.
(6) Dodatak tipa C.
(7) Dodatak tipa G.
(8) Preporučuje se do maksimalne snage 131 kW, izračunato uzimajući u obzir tlak opskrbnog plina = 20 mbar.
(9) Preporučuje se do maksimalne snage 230 kW, izračunato uzimajući u obzir tlak opskrbnog plina = 20 mbar.
(10) Preporučuje se do maksimalne snage 580 kW, izračunato uzimajući u obzir tlak opskrbnog plina = 20 mbar.
(11) Preporučuje se do maksimalne snage 1310 kW, izračunato uzimajući u obzir tlak opskrbnog plina = 20 mbar.
(12) Dodatak tipa D.
(13) Opremljen ekstrakcijskim crpkama.
(D) Dostupnost materijala u našem skladištu: 30 radnih dana od datuma potvrde narudžbe.
NAPOMENA: da biste izračunali najveću dopuštenu snagu VIC-a, s tlakovima dovoda koji su različiti od 20 mbar, obratite se pretprodajnoj službi.

2.3 Dodaci za kotlove TAU UNIT

Opis	Napomene	Šifra
DODACI ZA KOTAO		
Sigurnosni komplet	(1)	**20180519**
Set manometra od 4,5 bara i ventila za otpuštanje	(2)	**20181867**
Set manometra od 4 bara i ventila za otpuštanje	(3)	**20181010**
Komplet za smanjenje navoja 2”F do 1"½ M	(4)	**20182680**
Komplet za smanjenje navoja 2”F do 1"½ M	(5)	**20154992**
Komplet zapornog ventila za gorivo (VIC) - ØG.1" - TS = 97 °C - Kapilarni L = 5 m	(6)	**20009486**
Komplet zapornog ventila za gorivo (VIC) - ØG.1"½ - TS = 97 °C - Kapilarni L = 5 m	(7)	**20009482**
Mjerač protoka DN15		**20149998**
Mjerač protoka DN20		**20149996**
Mjerač protoka DN25		**20146343**
Mjerač protoka DN32		**20146345**
Ekspanziona posuda (samo za TAU UNIT 35)		**20154816**
Cirkulacijska crpka (samo za TAU UNIT 35)		**20154812**
Komplet za preinaku na LPG (TAU UNIT 35)		**20145150**
Komplet za preinaku na LPG (TAU UNIT 50)		**20144699**
Komplet za preinaku na LPG (TAU UNIT 70)		**20144700**
Komplet za preinaku na LPG (TAU UNIT 100)		**20144703**
Komplet za preinaku na LPG (TAU UNIT 115)		**20144704**
Komplet za preinaku na LPG (TAU UNIT 140)		**20206822**
Komplet za preinaku na LPG (TAU UNIT 190)		**20194063**
Vanjski senzor		**20132778**
Potopni senzor	(8)	**1220599**
Komplet za konverziju tipa C (TAU UNIT 35-50)	(9)	**20144759**
Komplet za konverziju tipa C (TAU UNIT 70)	(9)	**20144760**
Komplet za konverziju tipa C (TAU UNIT 100-115)	(9)	**20144761**
Komplet za konverziju tipa C (TAU UNIT 140)	(9)	**20206220**
Komplet za konverziju tipa C (TAU UNIT 190)	(9)	**20145154**
Komplet za konverziju stražnjeg sustava ispušnih plinova dimovoda (TAU UNIT 35)	(10)	**20160064**
Komplet za konverziju stražnjeg sustava ispušnih plinova dimovoda (TAU UNIT 50-70)	(10)	**20147234**
Komplet za konverziju stražnjeg sustava ispušnih plinova dimovoda (TAU UNIT 100-115)	(10)	**20147235**
HN2 komplet neutralizatora (do 280 kW)	(11)	**4031811**
N2 komplet neutralizatora (do 450 kW)		**4031810**
N3 komplet neutralizatora (450- 1500 kW)		**4031812**
HN3 komplet neutralizatora (280- 750 kW)	(D)(11)	**4031813**

(1) Uključuje cijev sa sigurnosnim uređajima, isključujući: komplet ventila za otpuštanje + manometar, zaporne ventile za gorivo i mjerač protoka (naručiti posebno).
(2) Zahtijeva se za Tau Unit 50-70
(3) Zahtijeva se za Tau Unit 100-190
(4) Zahtijeva se prilikom ugradnje kompleta za modele Tau Unit 100 i 115.
(5) Zahtijeva se prilikom ugradnje kompleta za modele Tau Unit 140 i 190.
(6) Preporučuje se do maksimalne snage 131 kW, izračunato uzimajući u obzir tlak opskrbnog plina = 20 mbar.
(7) Preporučuje se do maksimalne snage 230 kW, izračunato uzimajući u obzir tlak opskrbnog plina = 20 mbar.
(8) Rabi se kao primarni senzor za upravljanje kaskadnim sustavom.
(9) Dodaci za razdvojeni ispuh, za koncentrični ispuh, za dovršetak ugradnje, pogledajte odjeljak „Sustavi ispušnih plinova dimovoda” na stranici 411.
(10) Za svaki tip provjerite maksimalne ekvivalentne duljine pregledavanjem tehničkog lista i/ili kontaktiranjem pretprodajne službe. Za sustav ispušnih plinova dimovoda pogledajte stranicu 411.
(11) Opremljen ekstrakcijskim crpkama.
(D) Dostupnost materijala u našem skladištu: 30 radnih dana od datuma potvrde narudžbe.
BILJEŠKA: Tau Unit 140 i 190 ne zahtijevaju komplet dodataka za LPG konverziju.

3. OSTALI DODACI ZA KOMPLETIRANJE SUSTAVA

3.1 Dodaci toplinske crpke

Opis	Šifra
ELEKTRIČNI DODATCI	
Temperaturni senzor za balansne spremnike ili dostavnu temperaturu u zoni 2 ili solarnu temperaturu	**20194933**
DHW ventil za preusmjeravanje 1" 1/4 1“ bez temperaturnog senzora	**20203742**

3.2 DHW dodaci grijačima

Trgovački naziv	Napomene	Šifra br.
Elektronička anoda opremljena čepom	(1)	**20055206**
Komplet sa termometrom	(1)	**20123850**
Komplet koljena za elektroničke anode	(1)	**20123851**
Solarni izmjenjivač topline 0,8 m^2 za HP 300	(2)	**4383504**
Solarni izmjenjivač topline 1,2 m^2 za 500 HP i 800 HP	(3)	**4383505**
Komplet s bakrenom zavojnicom presvučen kositrom 2,63 m2 - 1,74 l - 10 bara	(4)	**20055205**
Komplet s bakrenom zavojnicom presvučen kositrom 4,54 m2 - 3,56 l - 10 bara	(4)	**4383089**
Komplet s bakrenom zavojnicom presvučen kositrom 6,34 m2 - 5,10 l - 10 bara	(4)(5)	**4383087**

(1) Dodaci za spremnike RBC 1S i RBS 2S serije.
(2) Dodaci za spremnike 7200 HP 300.
(3) Dodaci za spremnike 7200 HP 500 i 7200 HP 800.
(4) Potrebno naručiti zajedno sa spremnikom modela 7200/3F.
(5) Od 1500 litara (uklj.)

4. Hi, COMFORT KONTROLE

Sobne kontrole s mogućnošću upravljanja putem APP-a

Crtež	Opis	Napomene	Šifra
	Hi, Comfort T100 Wi-Fi	(1)	**20193354**
	Hi, Comfort T100	(2)	**20193352**

(1) S uključenim Hi, Comfort G100-W za povezivanje na Internet putem kućnog ADSL Wi-Fi usmjerivača.
(2) Za kabelski priključak na kotao. Kompatibilan za radiofrekvencijsku vezu s Hi, Comfort G100-W šifrom 20193355 (uređaj nije uključen i neophodan je za povezivanje na Internet putem kućnog ADSL modema).

PRIMJERI SUSTAVA S MONOBLOK PRO HIBRIDNIM PODNIM SUSTAVOM

DVOVALENTNI SUSTAV SA TOPLINSKOM PUMPOM I KOTLOM

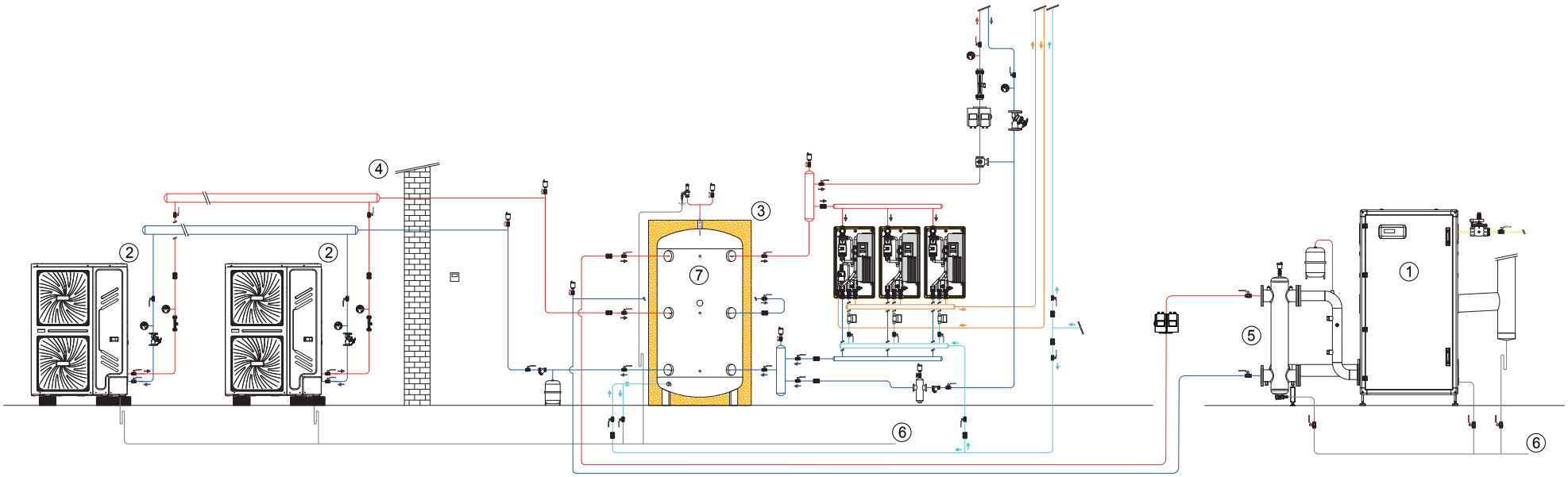

LEGENDA:

1. Kondenzacijski kotao STEEL PRO POWER / ALU PRO POWER / TAU UNIT
2. Toplinska crpka NXHM 010-16 ili NXHM 018-030
3. Spremnik
4. Vanjski senzor za toplinsku regulaciju (isporučuje se s PdC)
5. Sigurnosna cijev
6. Odvod kondenzata
7. Senzor sustava

BIVALENTNO GRIJANJE I SUSTAV ZA PROIZVODNJU PTV KOMBINIRANO S TOPLINSKOM CRPKOM, KOTLOM I SPREMNIKOM S JEDNOM ZAVOJNICOM

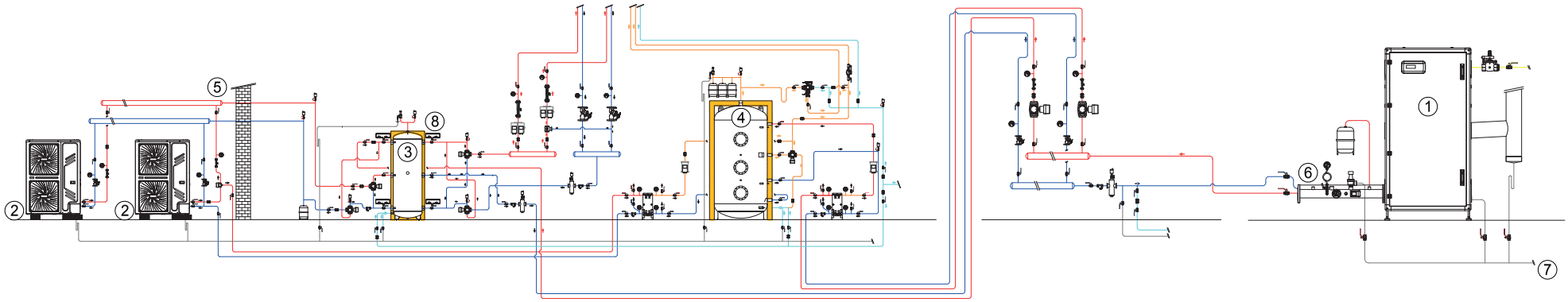

LEGENDA:

1. Kondenzacijski kotao STEEL PRO POWER / ALU PRO POWER / TAU UNIT
2. Toplinska crpka NXHM 010-16 ili NXHM 018-030
3. Spremnik
4. Spremnik PTV-a
5. Vanjski senzor za toplinsku regulaciju (isporučuje se s PdC)
6. Sigurnosna cijev
7. Odvod kondenzata
8. Senzor sustava

HIBRIDNI SUSTAVI S ODVOJENOM TOPLINSKOM CRPKOM

ODVOJENA TOPLINSKA CRPKA POSTAVLJENA NA ZID



PODIGNUTI ZIDNI RAZDVOJENI HIBRIDNI SUSTAV

stranica 70

Hibridni sustavi-zidna rješenja

PODIGNUTI zidni razdvojeni hibridni sustav



ERP

- Grijanje, hlađenje i proizvodnja potrošne tople vode
- Inteligentno upravljanje višestrukim izvorima energije: kondenzacijski kotao, solarni toplovod i toplinska crpka
- Veliki zaslon za podešavanje i nadzor cijelog sustava

Zidni hibridni sustav je multi energetski hibridni sustav za grijanje, hlađenje ljeti i proizvodnju potrošne tople vode.
Ovaj sustav je proizveden kombiniranjem tri glavne komponente:

– zidni kotao: u zavisnosti od potreba ugradnje, izbor plinskog generatora može biti među kotlovima od 25 do 35kW, samo grijanje ili kombinirani kotlovi, za na zid (unutarnji ili za van u djelomično zaštićenim mjestima) ili ugradbenoj ugradnji. Kotlovi imaju modulacijski odnos od 1:5 ili 1:8, u zavisnosti od modela i svi su opremljeni s visoko učinkovitim cirkulacijskim crpkama. Upravljačka ploča sustava može aktivirati najučinkovitiji energetski izvor za grijanje, na osnovu klimatskih uvjeta, te upravljati sustavom sa do 2 neovisna hladne/tople temperaturne zone.
– toplinska crpka: zidna razdvojena tipa zrak-voda, dostupna u verzijama od 4 do 16 kW, sa zidnom unutarnjom jedinicom za grijanje i proizvodnju potrošne tople vode za kućanstva. Vanjska jedinica, kompaktna i tiha, uključuje Twin Rotary DC inverterski kompresor, eletronski ekspanzioni ventil, ventilatore s motorima bez četkica i hladnjak pakovan u rebrima, optimiziran za rad toplinske crpke čak i do vanjske temperature od -25°C.
– Unutarnja jedinica smješta glavne komponenete hidroničkog sustava, izmjenjivač topline ploče velike površine i visoko učinkovitu elektroničku cirkulacijsku crpku.
– hidraulički distribucijski modul: izbor je moguć između jednostavnog Hbox hidrauličkog čvora i fleksibilnijeg BAG³ hibridnog distribucijskog modula. Hbox omogućuje da napravite jednostavne hidrauličke veze između dva generatora, stvarajući jednosmjerni sustav u kojem obje crpke i toplinska crpka snabdijevaju sustav. Za složenije sustave, dostupan je BAG³ Hibridni distribucijski modul: za ugradbene ili zidnu ugradnje, ili za spoljne ugradbene ugradnje, u 1-direktnim, 2-direktnim ili 1-direktnim i 1-mješovitim konfiguracijama, opremljen s samo-modulirajućim cirkulacijskim crpkama niske potrošnje (EEI≤0.20). Distribucijski modul također radi kao hidraulički razdjelnik između generatora i krugova sustava. Sustav je podešen za povezivanje u grijač potrošne tople vode s jednom zavojnicom kojeg opslužuje toplinska crpka, ili grijač potrošne tople vode s dvije zavojnice kojeg opslužuje toplinska crpka i solarni toplovodni sustav, ugradnjom komplet preusmjeravajućeg ventila.

ZIDNI KOTLOVI

TEHNIČKI PODATCI

Opis	Izlazna snaga grijanja / potrošne tople vode min. – maks. kW	Radna učinkovitost		Proizvodnja potrošne tople vode ΔT 25° l/min	Klasa energetske učinkovitosti		Napomene	Šifra
		Nazivna izlazna snaga (50° / 30 °C) %	30% nazivne izlazne snage (ret. 30 °C) %					
KOMBINIRANA VERZIJA GRIJANJA I KUĆANSKE VODE								
FAMILY HM 25 KIS	1,9 ÷ 20,0 / 1,9 ÷ 25,0	106,5	109,7	14,3	A	A	(1)(3)	**20206147**
FAMILY HM 30 KIS	2,7 ÷ 25,0 / 2,7 ÷ 30,0	106,0	109,6	17,2	A	A	(1)(3)	**20206148**
FAMILY HM 35 KIS	2,7 ÷ 32,0 / 2,7 ÷ 34,9	105,3	109,7	20,0	A	A	(1)(3)	**20206149**
FAMILY HM CONNECT 25 KIS	1,9 ÷ 20,0 / 1,9 ÷ 25,0	106,5	109,7	14,3	A	A	(1)(4)	**20206152**
FAMILY HM CONNECT 35 KIS	2,7 ÷ 32,0 / 2,7 ÷ 34,9	105,3	109,7	20,0	A	A	(1)(4)	**20206153**
RESIDENCE HM 25 KIS	2,5 ÷ 20,0 / 2,5 ÷ 25,0	106,5	108,8	14,3	A	A		**20205317**
RESIDENCE HM 30 KIS	3,0 ÷ 25,0 / 3,0 ÷ 30,0	106,0	108,8	17,2	A	A		**20205318**
RESIDENCE HM 35 KIS	3,5 ÷ 30,0 / 3,5 ÷ 34,9	105,8	108,7	20,0	A	A		**20205319**
VERZIJA SAMO ZA GRIJANJE								
FAMILY HM 25 IS	1,9 ÷ 20,0 / 1,9 ÷ 25,0	106,5	109,7	-	A	-		**20206150**
FAMILY HM 35 IS	2,7 ÷ 32,0 / 2,7 ÷ 34,9	105,3	109,7	-	A	-		**20206151**
FAMILY HM CONNECT 35 IS	2,7 ÷ 32,0 / 2,70 ÷ 34,90	105,3	109,7	-	A	-		**20206154**
RESIDENCE HM 20 IS	2,5 ÷ 20,0 / 2,5 ÷ 20,0	106,5	108,8		A	-		**20205320**
RESIDENCE HM 30 IS	3,5 ÷ 30,0 / 3,5 ÷ 34,9	105,8	108,7	-	A	-	(1)(2)	**20205321**
UGRADBENA JEDINICA								
KUTIJA ZA UGRADNJU U ZID M							(2)	**20082310**
KUTIJA ZA UGRADNJU U ZID S							(3)	**20161604**

(1) Vanjska sonda nije priložena uz kotao ali je dostupna kao dodatna oprema pod šifrom 1220559.
(2) Za postavljanje zidnog hibridnog sustava potrebna je zamjena kotla sa šifrom 20193921.
(3) Za postavljanje zidnog hibridnog sustava potrebna je zamjena kotla sa šifrom 20205322.
(4) Kotli već opremljeni upravljačkom pločom hibridnog sustava T300, šifra 20205322.

UKUPNE DIMENZIJE

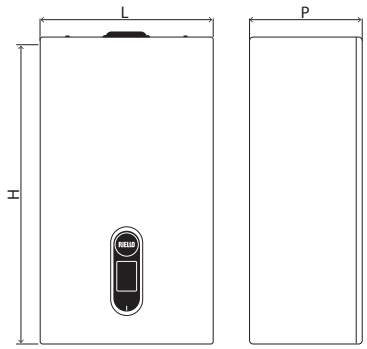

Opis	H mm	L mm	P mm	Neto težina kg
FAMILY HM 25 KIS / CONNECT	740	420	275	29
FAMILY HM 30 KIS	740	420	275	30
FAMILY HM 35 KIS / CONNECT	740	420	275	30
FAMILY HM 25 IS	740	420	275	28
FAMILY HM 35 IS / CONNECT	740	420	275	29

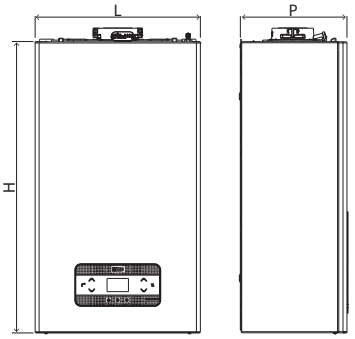

Opis	H mm	L mm	P mm	Neto težina kg
RESIDENCE HM 25 KIS	740	420	275	29
RESIDENCE HM 30 KIS	740	420	275	30
RESIDENCE HM 35 KIS	740	420	275	30
RESIDENCE HM 20 IS	740	420	275	28
RESIDENCE HM 30 IS	740	420	275	29

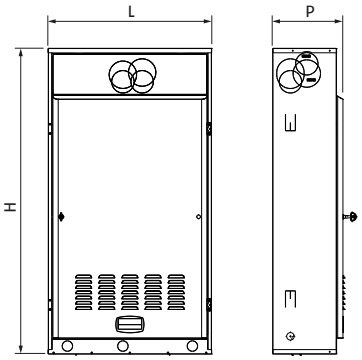

Opis	H mm	L mm	P mm	Neto težina kg
KUTIJA ZA UGRADNJU U ZID M	1223	654	281	21
KUTIJA ZA UGRADNJU U ZID S	1223	654	255	18

TOPLINSKE CRPKE

TEHNIČKI PODATCI

Opis	GRIJANJE				HLAĐENJE				Električno napajanje V/Ph/Hz	Klasa energetske učinkovitosti		Šifra
	Pod (1)		Ventilokonvektori (2)		Pod (3)		Ventilokonvektori (4)					
	Nazivna snaga kW	COP	Nazivna snaga kW	COP	Nazivna snaga kW	EER	Nazivna snaga kW	EER		(5)	(6)	
ŠIFRE U NASTAVKU UVIJEK SE ODNOSE NA KOMBINACIJU UNUTARNJIH I VANJSKIH JEDINICA												
KOMPLET FAMILY SPRINT 4 KW M	4,25	5,20	4,35	3,80	4,50	5,55	4,70	3,45	220-240/1/50	A+++	A++	**20205753**
KOMPLET FAMILY SPRINT 6 KW M	6,20	5,00	6,35	3,75	6,55	4,90	7,00	3,00	220-240/1/50	A+++	A++	**20205755**
KOMPLET FAMILY SPRINT 8 KW M	8,30	5,20	8,20	3,95	8,40	5,05	7,40	3,38	220-240/1/50	A+++	A++	**20205757**
KOMPLET FAMILY SPRINT 10 KW M	10,00	5,00	10,00	3,80	10,00	4,80	8,20	3,30	220-240/1/50	A+++	A++	**20205760**
KOMPLET FAMILY SPRINT 12 KW M	12,10	4,95	12,30	3,80	12,00	4,00	11,60	2,75	220-240/1/50	A+++	A++	**20205766**
KOMPLET FAMILY SPRINT 14 KW M	14,50	4,70	14,20	3,65	13,50	3,61	12,70	2,55	220-240/1/50	A+++	A++	**20205769**
KOMPLET FAMILY SPRINT 12 KW T	12,10	4,95	12,30	3,80	12,00	4,00	11,60	2,75	380-415/3/50	A+++	A++	**20205778**
KOMPLET FAMILY SPRINT 14 KW T	14,50	4,70	14,20	3,65	13,50	3,61	12,70	2,55	380-415/3/50	A+++	A++	**20205780**

Performanse su u skladu s standardima EN 14511:2013 and EN 14825:2016.
(1) Vanjska temperatura zraka 7°C D.B., 6°C W.B.; voda na ulazu/izlazu 30/35°C.
(2) Vanjska temperatura zraka 7°C D.B., 6°C W.B.; voda na ulazu/izlazu 40/45°C.
(3) Vanjska temperatura zraka 35°C; voda na ulazu/izlazu 23/18°C.
(4) Vanjska temperatura zraka 35°C; voda na ulazu/izlazu 12/7°C.
(5) Vrijednost se odnosi na Prosječni klimatski profil za temperaturu isporuke od 35 °C. Vrijednosti u skladu s Uredbom 811/2013.
(6) Vrijednost se odnosi na Prosječni klimatski profil za temperaturu isporuke od 55 °C. Vrijednosti u skladu s Uredbom 811/2013.

UKUPNE DIMENZIJE

UNUTARNJE JEDINICA

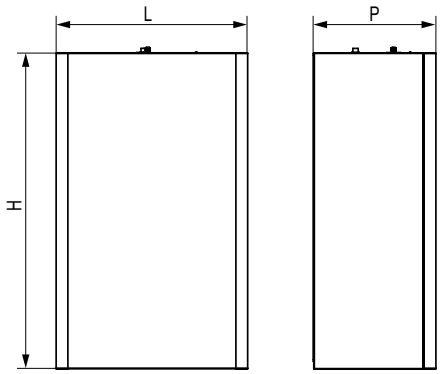

Opis	H mm	L mm	P mm	Neto težina kg
UNUTARNJE JEDINICA				
SPRINT WH S	790	421	270	37
SPRINT WH M	790	421	270	37
SPRINT WH L	790	421	270	39
VANJSKA JEDINICA				
HP VANJSKA JEDINICA 004	1008	712	426	58
HP VANJSKA JEDINICA 006	1008	712	426	58
HP VANJSKA JEDINICA 008	1118	865	523	75
HP VANJSKA JEDINICA 010	1118	865	523	75
HP VANJSKA JEDINICA 012	1118	865	523	97
HP VANJSKA JEDINICA 014	1118	865	523	97
HP VANJSKA JEDINICA 012T	1118	865	523	112
HP VANJSKA JEDINICA 014T	1118	865	523	112

VANJSKA JEDINICA

MODELS 004-006

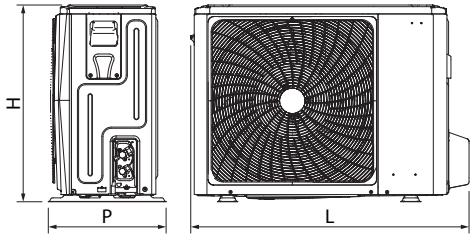

MODELI 008-010-012-014

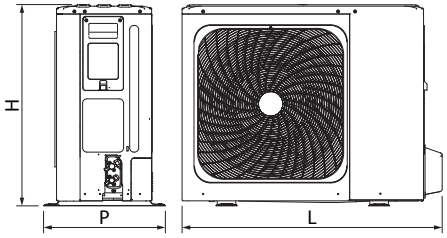

REC10MH KONTROLA UPRAVLJAČKA

TEHNIČKI PODATCI

Opis	Električno napajanje V/Ph/Hz	Napomene	Šifra
REC10MH Kontrola upravljačka	230/1/50		**20193921**
T300 Hi, Comfort upravljačka kontrola	230/1/50		**20205322**

UKUPNE DIMENZIJE

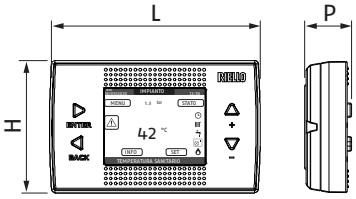

Opis	H mm	L mm	P mm	Neto težina kg
REC10MH KONTROLA UPRAVLJAČKA	90	146	32	0,15

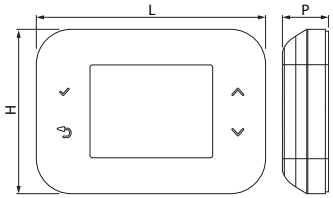

Opis	H mm	L mm	P mm	Neto težina kg
T300 Hi, Comfort UPRAVLJAČKA KONTROLA	95	132	95	0,15

KOMBINIRANI HIBRIDNI DISTRIBUCIJSKI MODULI

TEHNIČKI PODATCI

Opis	Upravljanje zonom	Električno napajanje V/Ph/Hz	Maksimalna apsorbirana snaga W	Napomene	Šifra
DISTRIBUCIJSKI MODULI SA SEPARATOROM					
BAG³ HYBRID 1D	1 direktna zona	230/1/50	57	(1)(4)	**20130805**
BAG³ HYBRID 2D	2 direktna zona	230/1/50	114	(1)(4)	**20130806**
BAG³ HYBRID 1D+1M	1 direktna zona + 1 mješovita zona	230/1/50	118	(2)(4)	**20130807**
KUTIJA ZA UGRADNJU U ZID	-	-	-	(3)	**20130808**

(1) Standardno opremljen s graničnim termostatom za sustave niske temperature.
(2) Miješana zona standardno opremljena s graničnim termostatom za sustave niske temperature.
(3) Ugradbena zidna kutija od pocinčanog lima (ugradnja moguća tijekom bojanja); kutija je obvezna za ugradnju BAG³ HYBRID.
(4) Isporučuje se bez zidnog ugradbenog kućišta.

UKUPNE DIMENZIJE

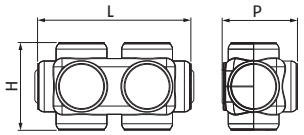

Opis	H mm	L mm	P mm	Neto težina kg
HBOX - 1D HIBRIDNI DISTRIBUCIJSKI MODUL	107	187	92	0,9

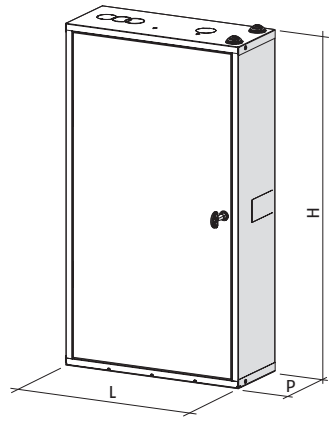

Opis	H mm	L mm	P mm	Neto težina kg
BAG³ HYBRID 1D	797	400	160	17
BAG³ HYBRID 2D	797	400	160	18
BAG³ HYBRID 1D+1M	797	400	160	18
KUTIJA ZA UGRADNJU U ZID	797	400	160	8

BAG³ HYBRID 1D

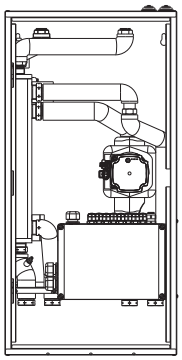

BAG³ HYBRID 2D

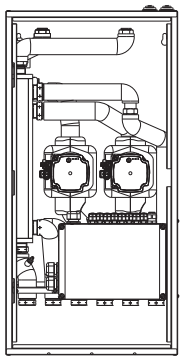

BAG³ HYBRID 1D+1M

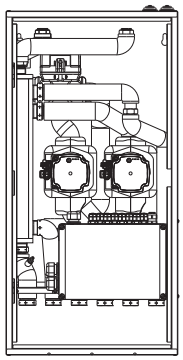

DODATCI

Opis	Napomene	Šifra
HBOX podesivi premosni ventil	(1)	**20182807**

(1) Obvezni dodaci kod korištenja HBOX - 1D hibridnog distribucijskog modula sa šifrom 20165227 s promjenjivim protočnim sustavom.

INERIJCIJSKI SPREMNICI KOJE JE POTREBNO USPOREDITI

TEHNIČKI PODATCI

Opis	Isporučena količina l	Maksimalna temperatura °C	Maksimalni tlak bar	Disperzije W	Klasa energetske učinkovitosti	Šifra br.
7000 ACI 60 PLUS	57	99	6	34	B	**20090056**
7000 ACI 120 PLUS	123	99	6	50	B	**20082450**

UKUPNE DIMENZIJE

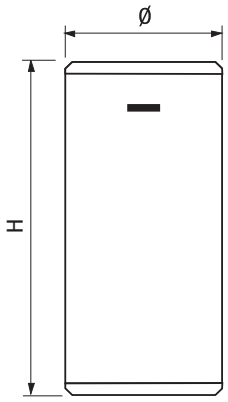

Opis	H mm	Ø mm	Neto težina kg
7000 ACI 60 PLUS	935	400	25
7000 ACI 120 PLUS	1095	500	35

Dimenzije i težina s izolacijom.

SOLARNE HIDRAULIČKE JEDINICE KOJE JE POTREBNO USPOREDITI

TEHNIČKI PODATCI

Opis	Priključci i kuglasti ventili	Površina kolektora povezivih u mrežu* m^2	Napomene	Šifra
RSS R	Samo s povratom	20	(1)	**20116168**

(1) Kompatibilno s PWM i ON/OFF kontrolom.

UKUPNE DIMENZIJE

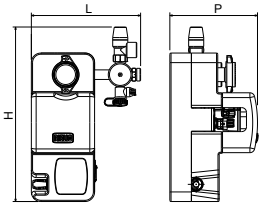

Opis	H mm	L mm	P mm	Neto težina kg
RSS R	364	228	183	4,1

ODGOVARAJUĆI SOLARNI KOLEKTORI

TEHNIČKI PODATCI

Opis	Površina kolektora		Vrijednosti koje se odnose na područje otvaranja			Temperatura stagnacije °C	Napomene	Šifra
	Bruto m^2	Neto m^2	ηo	a1 W/m^2K	a2 W/m^2K^2			
RPS 25/4 A	2,49	2,38	0,76	2990	0027	180	(1)	**20201316**
RPS 20/4 A	2	1,9	0,76	2990	0027	180	(1)	**20201319**

(1) U ovom odjeljku su dostupni kompleti nosača solarnih kolektora „SOLAR COLLECTORS“ na stranici 181.

UKUPNE DIMENZIJE

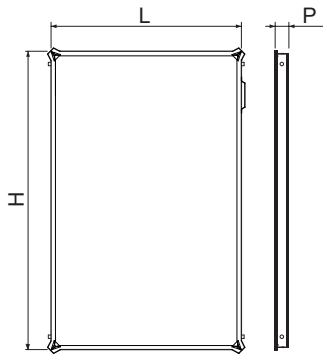

Opis	H mm	L mm	P mm	Neto težina kg
RPS 25/4 A	2020	1235	85	35
RPS 20/4 A	1625	1235	85	29

DHW GRIJAČI KOJE JE POTREBNO USPOREDITI

TEHNIČKI PODATCI

Opis	Isporučena količina (l)	Površina izmjene donje zavojnice (m²)	Površina izmjene gornje zavojnice (m²)	Izmjena gornje zavojnice snaga (kW)*	Površina izmjene zavojnice (kW)*	Maksimalna temperatura °C	Maksimalni tlak bar	Disperzije W	Klasa energetske učinkovitosti	Šifra
7200 300 HP	263	4,0	-		96	99	10	85	C	**4383500**
7200 500 HP	470	6,0	-		156	99	10	112	C	**4383501**
RBC-HP 150 1S	170	0,85	-	-	6,3	99	10	55	B	**20202962**
RBC-HP 200 1S	210	1,38	-	-	8,8	99	10	58	B	**20203095**
RBC-HP 300 1S	305	1,7	-	-	12,4	99	10	68	B	**20201786**
RBC-HP 500 1S	500	2,2			15,8	99	10	84	B	**20201984**
RBS 200 2S	208	0,7	0,7	16,1	-	99	10	62	B	**20116675**
RBS 300 2S	301	1,0	0,8	23,0	-	99	10	69	B	**20116335**
RBS 430 2S	430	1,4	1,0	31,4	-	99	10	75	B	**20117339**

* S Δt= 20°C i primarnom temperaturom od 80°C.

UKUPNE DIMENZIJE

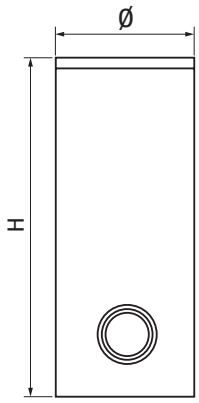

Opis	H mm	Ø mm	S (*) mm	Neto težina kg
7200 300 HP	1615	600	50	119
7200 500 HP	1690	750	50	166

(*) Debljina izolacije.
Dimenzije i težina s izolacijom.

RBC-HP 1S 150÷500 RBC-HP 1S 800/1000

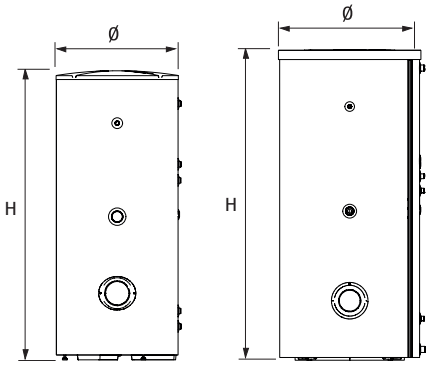

Opis	H mm	Ø mm	S (*) mm	Neto težina kg
RBC-HP 150 1S	1138	604	52	62
RBC-HP 200 1S	1354	604	52	78
RBC-HP 300 1S	1838	604	52	103
RBC-HP 500 1S	1793	755	52	150

(*) Debljina izolacije.
Dimenzije i težina s izolacijom.

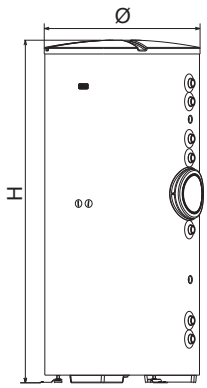

Opis	H mm	Ø mm	S (*) mm	Neto težina kg
RBS 200 2S	1338	604	50	86
RBS 300 2S	1838	604	50	108
RBS 430 2S	1644	755	50	146

(*) Debljina izolacije.
Dimenzije i težina s izolacijom.

VODIČ ZA KONFIGURACIJU SUSTAVA





1. KOMBINACIJE BOJLERA I TOPLINSKE CRPKE
2. DODATCI ZA ZIDNI KOTAO
3. DODATCI ZA KOMPLETIRANJE SUSTAVA
3.1 Hidraulički dodaci
3.2 Upravljanje sekundarnim krugom
3.3 Dodatci za hibridni distribucijski modul
3.4 DHW dodaci grijačima
3.5 Upravljanje solarnim krugom
4. HI, COMFORT KONTROLE

1. KOMBINACIJE BOJLERA I TOPLINSKE CRPKE (PREPORUČENO)*

Opis	Šifra	Ugradbena jedinica			Upravljačka kontrola		Moguće kombinacije toplinske crpke								Hidraulička raspodjela (1)			
		Ugradbena jedinica M	Ugradbena jedinica	Ugradbena jedinica S	Hi, Comfort T300	REC10MH kontrola upravljačka	KOMPLET FAMILY SPRINT 4 KW M	KOMPLET FAMILY SPRINT 6 KW M	KOMPLET FAMILY SPRINT 8 KW M	KOMPLET FAMILY SPRINT 10 KW M	KOMPLET FAMILY SPRINT 12 KW M	KOMPLET FAMILY SPRINT 14 KW M	KOMPLET FAMILY SPRINT 12 KW T	KOMPLET FAMILY SPRINT 14 KW T	HBOX - 1D MODUL	BAG³ HYBRID 1D	BAG³ HYBRID 2D	BAG³ HYBRID 1D+1M
		20082310	20161604	20082309	20205322	20193921	20205753	20205755	20205757	20205760	20205766	20205769	20205778	20205780	20165227	20130805	20130806	20130807
KOMBINIRANA VERZIJA GRIJANJA I KUĆANSKE VODE																		
FAMILY HM 25 KIS	**20206147**		●		●		●	●	●						●	●	●	●
FAMILY HM 30 KIS	**20206148**		●		●		●	●	●	●	●		●		●	●	●	●
FAMILY HM 35 KIS	**20206149**		●		●		●	●	●	●	●	●	●	●	●	●	●	●
FAMILY HM CONNECT 25 KIS	**20206152**		●		(1)		●	●	●						●	●	●	●
FAMILY HM CONNECT 35 KIS	**20206153**		●		(1)		●	●	●	●	●	●	●	●	●	●	●	●
RESIDENCE HM 25 KIS	**20205317**		●		●		●	●	●						●	●	●	●
RESIDENCE HM 30 KIS	**20205318**		●		●		●	●	●						●	●	●	●
RESIDENCE HM 35 KIS	**20205319**		●		●		●	●	●						●	●	●	●
VERZIJA SAMO ZA GRIJANJE																		
FAMILY HM 25 IS	**20206150**		●		●		●	●	●						●	●	●	●
FAMILY HM 35 IS	**20206151**		●		●		●	●	●	●	●	●	●	●	●	●	●	●
FAMILY HM CONNECT 35 IS	**20206154**		●		(1)		●	●	●	●	●	●	●	●	●	●	●	●
RESIDENCE HM 20 IS	**20205320**		●		●		●	●	●						●	●	●	●
RESIDENCE HM 30 IS	**20205321**		●		●		●	●	●	●	●		●		●	●	●	●

(*) Sljedeće kombinacije osiguravaju najbolju energetsku učinkovitost. Za potpuni popis certificiranih hibridnih sustava pročitajte izjavu društva.
(1) Kotao već opremljen kontrolom T300.

2. DODATCI ZA ZIDNI KOTAO

Opis	Napomene	Šifra
KOTAO FAMILY HM – FAMILY HM CONNECT		
Jedinica za ugradnju u zid	(1)	**20161604**
Prečka za ugradnju u zid		**20191887**
Zračni filtar	(2)	**20190324**
Poklopac donjih hidrauličkih priključaka		**20191519**
Model kotla RESIDENCE HM		**20209806**
Kompaktni komplet za doziranje polifosfata		**20191518**
Kompaktni magnetski filter		**20191517**
Ploča BE09 s dvostrukim multi funkcionalnim relejem	(3)	**20192808**
Komplet pumpe za pojačavanje kondenzata		**20097192**
Visoka rezidualna crpka 7 m		**20210993**
Komplet preusmjeravajućih solarnih ventila za zidne viseće kombinirane kotlove		**20035644**
Sonda za bunar za daljinski grijač (za verziju samo grijanje)		**1220599**
Komplet savitljivih priključaka za zamjenu kotla	(4)	**20191890**
Komplet za spajanje s sustavom grijanja, potrošne tople vode i plinskim ventilima (za KIS modele)		**20133516**
Komplet za spajanje s sustavom grijanja i plinskim ventilima (za IS modele)		**20133517**
Komplet za spajanje s potrošnom toplom vodom i plinskim ventilima (za KIS modele)		**20132005**
Komplet za spajanje s plinskim ventilima (za IS modele)		**20133386**
Grijači protiv smrzavanja -15°C	(5)	**20191888**
Komplet vanjske sonde		**1220559**
Ograničenje termostata za ugradnje s niskom temperaturom		**1220639**
Komplet za razdvojeni sustav spajanja Ø80 mm		**20217921**
Komplet nepovratnog ventila Ø80 za skupne dimovodne kanale pod tlakom		**20164664**
Komplet koncentričnog nepovratnog ventila Ø80 / 125 mm za skupne dimovodne kanale pod tlakom		**20164662**
Zidni kolektor Ø60/100 mm		**20129175**
Teleskopski zidni kolektor Ø60/100 mm		**20129176**
Vertikalni kolektor Ø60/100 mm		**20129177**
Komplet cijevi za vertikalni priključak Ø60/100 mm	(6)	**20129174**
Komplet koljena od 90° Ø60/100 mm za izlaz s kotla	(7)	**20129172**
Komplet podesivog razdjelnika od Ø60/100 mm do Ø80/80 mm		**20134830**
Komplet adaptera B23 Ø80 mm		**20129769**
Komplet razdjelnika B23 Ø80 mm za zidnu ugradbenu kutiju		**20129768**
Komplet kompaktnog podesivog razdjelnika od 60/100 mm do 80/80 mm		**20190475**
KOTAO RESIDENCE HM		
Jedinica za ugradnju u zid	(1)	**20161604**
Prečka za ugradnju u zid		**20191887**
Zračni filtar	(2)	**20190324**
Poklopac donjih hidrauličkih priključaka		**20191519**
Model kotla RESIDENCE HM		**20209806**
Kompaktni komplet za doziranje polifosfata		**20191518**
Kompaktni magnetski filter		**20191517**
Ploča BE09 s dvostrukim multi funkcionalnim relejem	(3)	**20192808**
Komplet pumpe za pojačavanje kondenzata		**20097192**
Visoka rezidualna crpka 7 m		**20210993**
Komplet preusmjeravajućih solarnih ventila za zidne viseće kombinirane kotlove		**20035644**
Sonda za bunar za daljinski grijač (za verziju samo grijanje)		**1220599**
Komplet savitljivih priključaka za zamjenu kotla	(4)	**20191890**
Komplet za spajanje s sustavom grijanja, potrošne tople vode i plinskim ventilima (za KIS modele)		**20133516**
Komplet za spajanje s sustavom grijanja i plinskim ventilima (za IS modele)		**20133517**
Komplet za spajanje s potrošnom toplom vodom i plinskim ventilima (za KIS modele)		**20132005**
Komplet za spajanje s plinskim ventilima (za IS modele)		**20133386**
Komplet za razdvojeni sustav spajanja Ø80 mm		**20217921**
Komplet nepovratnog ventila Ø80 za skupne dimovodne kanale pod tlakom		**20164664**
Komplet koncentričnog nepovratnog ventila Ø80 / 125 mm za skupne dimovodne kanale pod tlakom		**20164662**
Zidni kolektor Ø60/100 mm		**20129175**

Opis	Napomene	Šifra
Teleskopski zidni kolektor Ø60/100 mm		**20129176**
Vertikalni kolektor Ø60/100 mm		**20129177**
Komplet cijevi za vertikalni priključak Ø60/100 mm	(6)	**20129174**
Komplet koljena od 90° Ø60/100 mm za izlaz s kotla	(7)	**20129172**
Komplet podesivog razdjelnika od Ø60/100 mm do Ø80/80 mm		**20134830**
Komplet adaptera B23 Ø80 mm		**20129769**
Komplet razdjelnika B23 Ø80 mm za zidnu ugradbenu kutiju		**20129768**
Komplet kompaktnog podesivog razdjelnika od 60/100 mm do 80/80 mm		**20190475**
Grijači protiv smrzavanja -15°C	(5)	**20191888**
Komplet vanjske sonde		**1220559**
Ograničenje termostata za ugradnje s niskom temperaturom		**1220639**

(1) Jedinica se isporučuje s vratima.
(2) Idealno kako bi izbjegli unos nečistoća iz ulaznog zraka u izmjenjivač i plamenik.
(3) Idealna ploča za upravljanje dodatnom cirkulacijskom crpkom ili zonskim ventilom te kompletom za daljinski alarm.
(4) Komplet fleksibilnih priključaka (za sanitarnu vodu, plin i grijanje) potreban je za zamjenu kotlova s prethodnim kotlovima standardnim slijedom hidrauličkih priključaka društva Riello.
(5) Komplet grijača protiv smrzavanja štiti krug sanitarne vode na temperaturama ispod 0 °C (sve do -15 °C) s pomoću bakrenih priključaka
(6) Šifra neophodna za vertikalni ispuh s dimovodnim sustavom Ø60. Dodatak već uključen u komplet 20129177
(7) Šifra neophodna za horizontalni ispuh s dimovodnim sustavom 60/100. Dodatak već uključen u komplete 20129175 and 20129176.

3. DODATCI ZA KOMPLETIRANJE SUSTAVA

3.1 Hidraulički dodaci

Opis	Napomene	Šifra
1" Y filter za vodu		**20175281**
50 litreni inercijski pufer spremnik	(1)	**20171999**

(1) Inercijski spremnik ne može se horizontalno ugraditi ispod toplinske crpke.

3.2 Upravljanje sekundarnim krugom

Opis	Napomene	Šifra
1" Ventil za preusmjeravanje PTV sa sondom grijača		**20175064**
Potopna sonda	(1)	**1220599**
Upravljanje 1. izravnim/mješovitim područjem		**20132795**
Upravljanje 2 i 3 izravnom/mješovitom zonom		**20132796**

(1) Rabi se za sekundarni krug i upravljanje grijačem.
Napomena: za podešavanje temperature prostora pogledajte odjeljak DODATNA OPREMA SUSTAVA - TERMOSTATI I PROGRAMIBILNI TERMOSTATI

3.3 Dodaci za hibridni distribucijski modul

Opis	Napomene	Šifra
Komplet ventila na strani sustava i na strani toplinske crpke		**20131752**
Ulazna kartica za fotonaponski sustav	(1)	**20165741**
Komplet preusmjeravajućeg ventila za BAG^3 HYBRID		**20131755**
Komplet preusmjeravajućeg ventila za HBOX		**20168920**
Komplet solarnog sučelja		**20131756**

(1) Za uporabu samo ukoliko preusmjeravajući ventil (šifra 20131755) nije prisutan u BAG^3 HYBRID konfiguraciji.

3.4 DHW dodaci grijačima

Opis	Napomene	Šifra
Elektronička anoda opremljena čepom	(1)	**20055206**
Komplet sa termometrom	(1)	**20123850**
Komplet koljena za elektroničke anode	(1)	**20123851**
Solarni izmjenjivač topline 0.8 m^2 za HP 300	(2)	**4383504**
Solarni izmjenjivač topline 1.2 m^2 za 500 HP i 800 HP	(3)	**4383505**
Komplet za miješanje solarnog preusmjeravajućeg ventila	(4)	**20025113**

(1) Dodaci za RBC 1S i RBS 2S seriju grijača.
(2) Dodaci za 7200 300 HP grijač.
(3) Dodaci za 7200 500 HP i 7200 800 HP grijače.
(4) Obavezno u slučaju ugradnje grijača potrošne tople vode i KIS modela kotla.

3.5 Upravljanje solarnim krugom

Opis	Napomene	Šifra
RSS R solarna hidraulička jedinica	(1)(2)(3)	**20116168**
Komplet solarnog sučelja	(4)	**20131756**

(1) Solarna hidraulična jedinica RSS R samo s povratom i komplet za solarno sučelje (šifra 20131756) moraju se uvijek naručiti zajedno.
(2) Neto površina kolektora koji se spajaju iznosi 20 m^2.
(3) Veze i kuglični ventili na povratnoj liniji.
(4) Omogućuje pregled operativnog statusa solarnog sustava na REC10 I sučelju sustava.
Napomena: ako su ugrađeni kolektori neto površine >20 m^2, vidi odjeljak SOLARNI TOPLINSKI SUSTAVI I GRIJAČI - DODACI - HIDRAULIČNE JEDINICE I PRILAGODBE SOLARNIH SUSTAVA.
Napomena: za odabir dodataka solarnih panela vidi odjeljak SOLARNI TOPLINSKI SUSTAVI I GRIJAČI - SOLARNI PANELI.

4. Hi, COMFORT KONTROLE

Sobne kontrole s mogućnošću upravljanja putem APP-a

Crtež	Opis	Napomene	Šifra
	Hi, Comfort T100 Wi-Fi	(1)	**20193354**
	Hi, Comfort T100	(2)	**20193352**
	Hi, Comfort G100-W		**20193355**
	Hi, Comfort G100-R		**20193356**

(1) S uključenim Hi, Comfort G100-W za povezivanje na Internet putem kućnog ADSL Wi-Fi usmjerivača.
(2) Za kabelski priključak na kotao. Kompatibilan za radiofrekvencijsku vezu s Hi, Comfort G100-W šifrom 20193355 (uređaj nije uključen i neophodan je za povezivanje na Internet putem kućnog ADSL modema).

PRIMJERI SUSTAVA S RAZDVOJENIM HIBRIDNIM SUSTAVOM

JEDNOZONSKI SUSTAV GRIJANJA, HLAĐENJA I PROIZVODNJE PTV-A U KOMBINACIJI S RAZDVOJENIM TOPLINSKIM PUMPAMA I KOTLOM

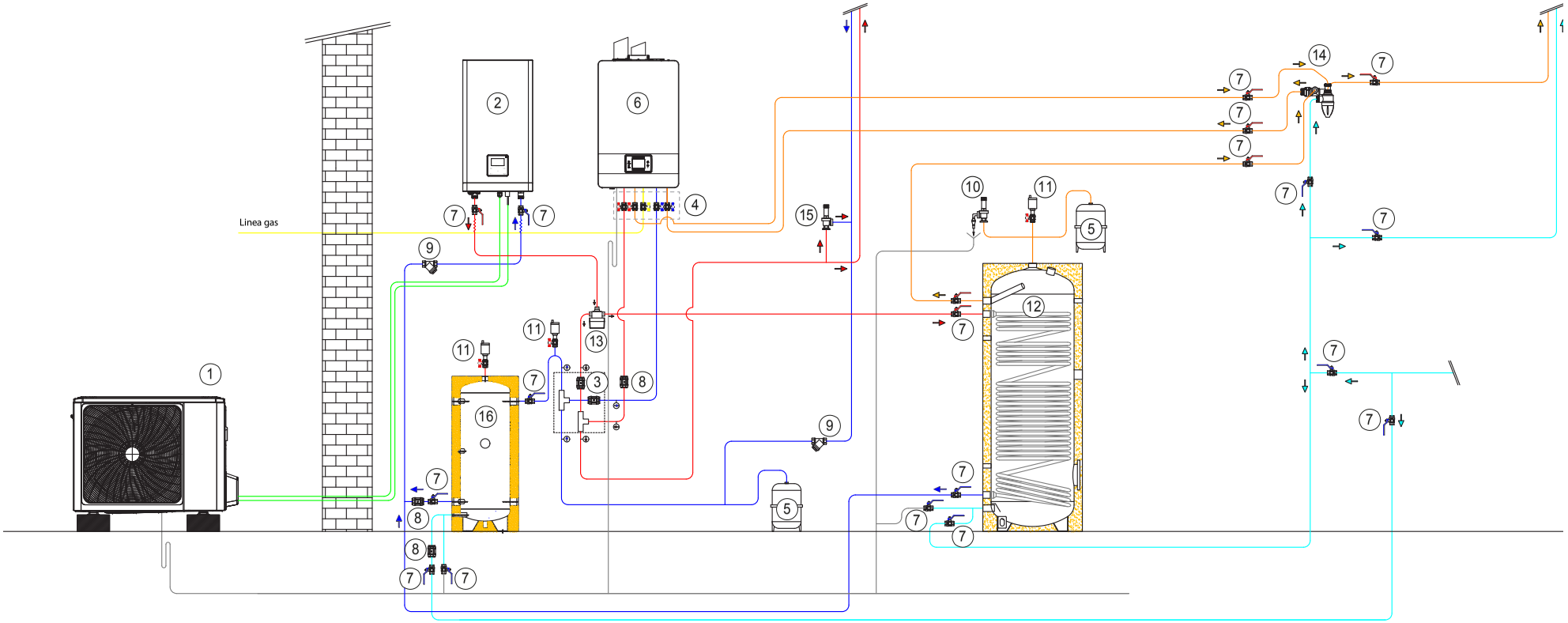

1 Toplinska crpka (HP), vanjska jedinica
2 Unutarnja HP jedinica s cirkulacijskom crpkom i ekspanzionom posudom
3 Hidraulički modul s nepovratnim ventilima
4 Komplet zapornih ventila za kotlove
5 Ekspanzijske posude
6 Kotao s cirkulacijskom crpkom i ekspanzionom posudom
7 Zaporni ventil
8 Nepovratni ventil
9 Filter
10 Sigurnosni ventil
11 Raspršivač
12 PTV spremnik
13 PTV ventil za preusmjeravanje-miješanje
14 PTV ventil za preusmjeravanje
15 Podesivi premosni ventil
16 Inercijski spremnik

MONOVALENTNI DVOZONSKI SUSTAV GRIJANJA I PROIZVODNJE PTV-A U KOMBINACIJI S RAZDVOJENIM TOPLINSKIM PUMPAMA, KOTLOM I SOLARNIM SUSTAVOM

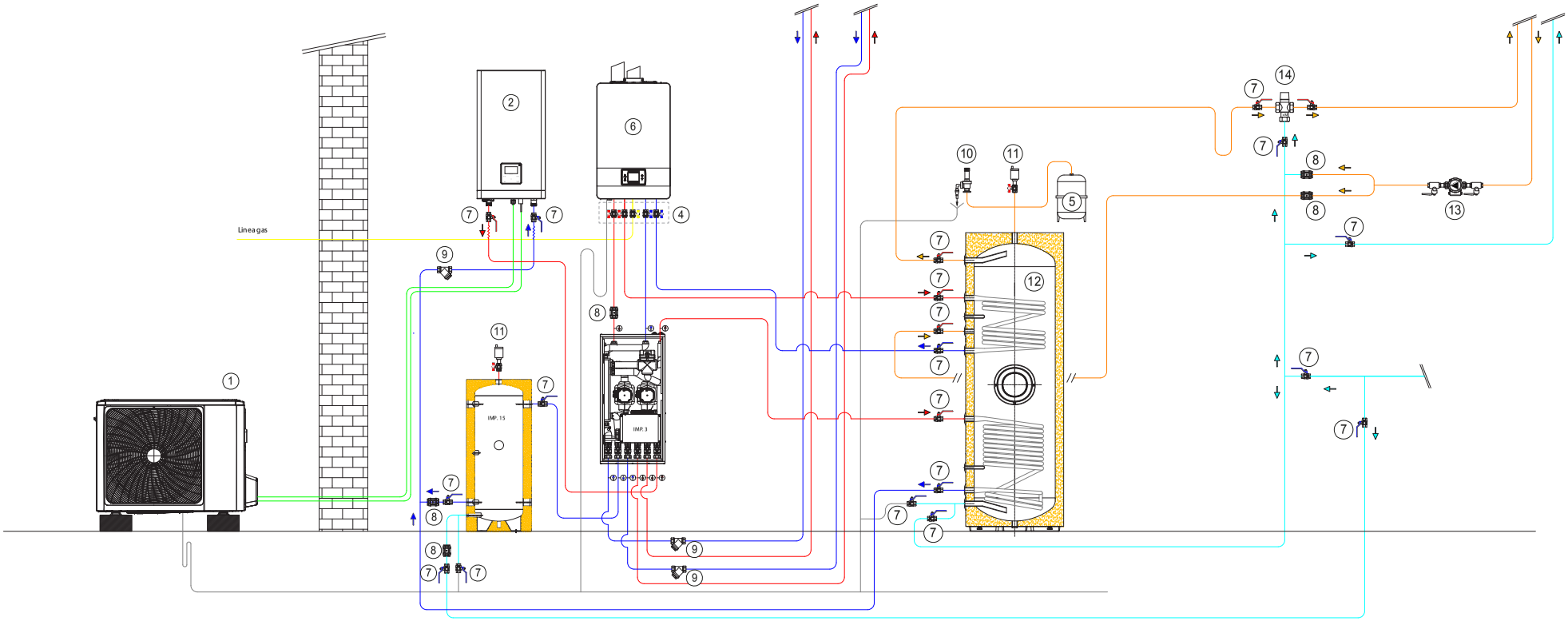

1 Toplinska crpka (HP), vanjska jedinica
2 Unutarnja HP jedinica s cirkulacijskom crpkom i ekspanzionom posudom
3 Hidraulički modul s cirkulacijskim crpkama i hidrauličkim kompenzatorom
4 Komplet zapornih ventila za kotlove
5 Ekspanzijske posude
6 Kotao s cirkulacijskom crpkom i ekspanzionom posudom
7 Zaporni ventil
8 Nepovratni ventil
9 Filter
10 Sigurnosni ventil
11 Raspršivač
12 PTV spremnik
13 DHW recirkulacijska pumpa
14 PTV ventil za miješanje
15 Inercijski spremnik

MONOVALENTNI TROZONSKI SUSTAV GRIJANJA I DHW SUSTAV PROIZVODNJE U KOMBINACIJI S RAZDVOJENIM TOPLINSKIM PUMPAMA, KOTLOM I SOLARNIM SUSTAVOM

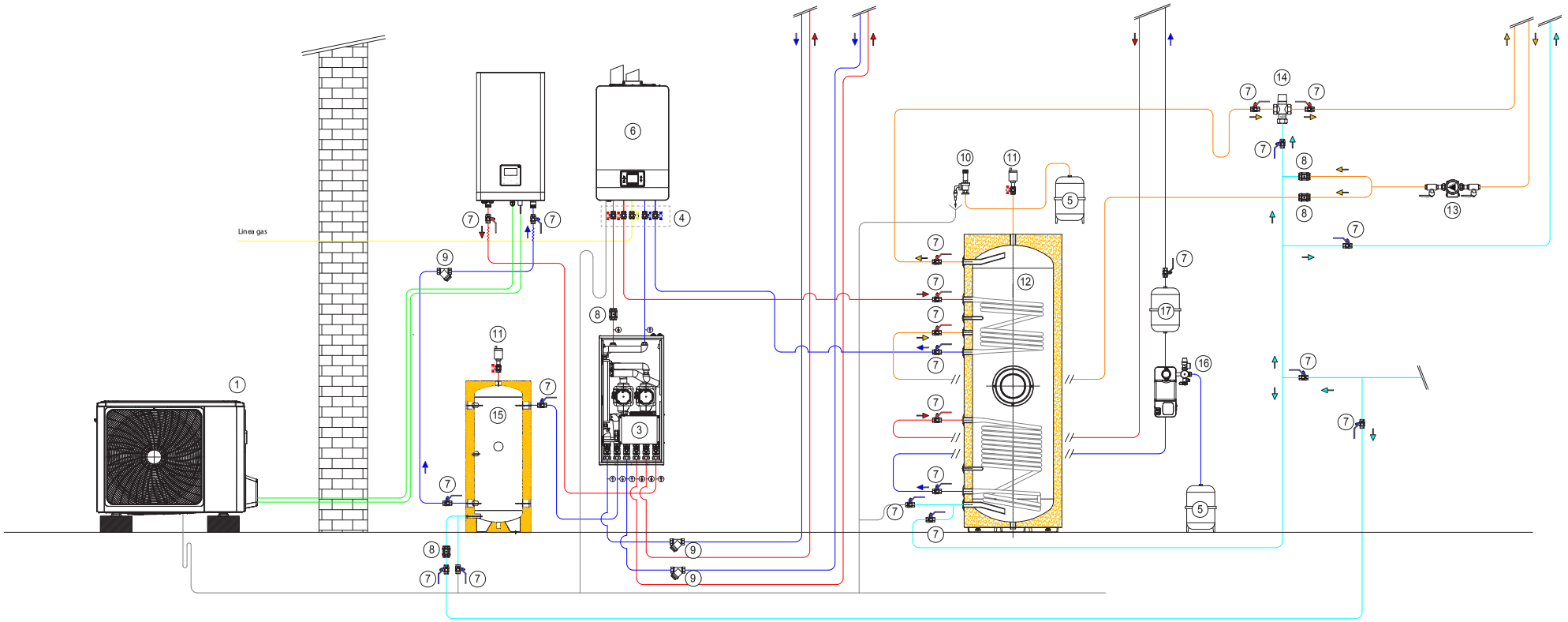

1 Toplinska crpka (HP), vanjska jedinica
2 Unutarnja HP jedinica s cirkulacijskom crpkom i ekspanzionom posudom
3 Hidraulički modul s cirkulacijskim crpkama i hidrauličkim kompenzatorom
4 Komplet zapornih ventila za kotlove
5 Ekspanzijske posude
6 Kotao s cirkulacijskom crpkom i ekspanzionom posudom
7 Zaporni ventil
8 Nepovratni ventil
9 Filter
10 Sigurnosni ventil
11 Raspršivač
12 PTV spremnik
13 DHW recirkulacijska pumpa
14 PTV ventil za miješanje
15 Inercijski spremnik
16 Solarna stanica s pumpom i elektroničkim upravljanjem
17 Solarni međuspremnik



TOPLINSKE CRPKE

TOPLINSKE CRPKE 89

TOPLINSKE CRPKE

ZA CENTRALNO GRIJANJE I PROIZVODNJU PTV OD NISKE DO VISOKE SNAGE

GRIJANJE I KLIMATIZACIJA
VISOKA TEMPERATURA

MONOBLOK ZRAK-VODA



NXHM 004-016

NXHM 004-016
NXHM 012-016 T

stranica 90



NXHM 018-030

NXHM 018-030T

stranica 92

RAZDVAJANJE ZRAK-VODA

ZIDNI



FAMILY SPRINT R32

Family Sprint R32 004-016
Family Sprint R32 012-016T

stranica 94

Monoblok toplinske crpke zrak-voda

NXHM 004-016



NXH 004-006

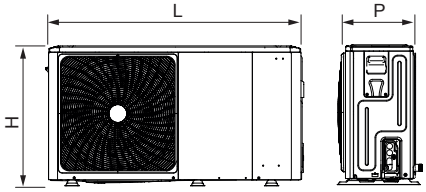

NXH 008-016

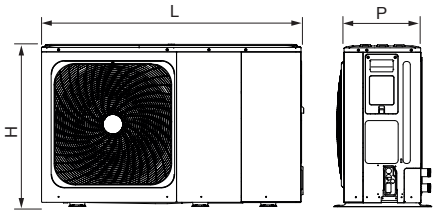

ERP

- Visokoučinkovita inverterska toplinska pumpa u R32

Opis	H mm	L mm	P mm	Neto težina kg
NXHM 004	718	1295	426	86
NXHM 006	718	1295	426	86
NXHM 008	865	1385	523	105
NXHM 010	865	1385	523	105
NXHM 012/012T	865	1385	523	129/144
NXHM 014/014T	865	1385	523	129/144
NXHM 016/016T	865	1385	523	129/144

NXHM je visoko energetski učinkovita hidronička toplinska crpka za grijanje, hlađenje i moguću proizvodnju potrošne tople vode za kućanstvo. Jedinica radi na ekološkom rashladnom sredstvu R32 osiguravajući ne samo nizak potencijal globalnog zagrijavanja (GWP) i emisiju CO_2, već i snažne performanse uz visoku energetsku učinkovitost u svakom trenutku.
NXHM je također opremljena s novim Blue-Fin izmjenjivim zavojnicama, posebnim hidrofinlim i anti korozivnim tretmanom, koji poboljšava protok kondenzata na rebrima, smanjujući tako rizik od zamrzavanja na zavojnici (maksimalna učinkovitost čak i u vlažnim klimama).
NXHM je dostupan u 10 modela toplinskog kapaciteta od 4.2 do 15.9 kW.

- DC-Inverter tehnologija s Twin-Rotary kompresorom koji modulira snagu potrebnu da savršeno odgovara stvarnom potrebnom opterećenju
- Visok COP i EER (sve NXHM toplinske pumpe sukladne su s najvišim standardima u pogledu energetske učinkovitosti)
- HP Keymark certificirane performanse
- Mogu se povezati na nisko-temperaturne radijatore, podnim grijaćim elementima i ventilatorskim konvektorskim jedinicama
- Temperatura zagrijavanja vode do +65 °C
- Jednostavna i brza instalacija
- Nečujan rad
- Povezani kontroler kojim se može upravljati grijanjem/hlađenjem/ potrošne tople vode
- Kontrola može upravljati do 6 jedinica u kaskadnom sustavu (1 glavni i 5 pomoćni) čak i s različitim ulaznim snagama
- Program protiv smrzavanja štiti cijeli sustav, a posebno hidraulične dijelove od oštećenja pri vrlo niskoj temperaturi okolnog zraka.

TEHNIČKI PODATCI

Opis	Grijanje				Hlađenje				Električno napajanje V/Ph/Hz	Klasa energetske učinkovitosti (5)	Šifra
	Pod (1)		Ventilokonvektori (2)		Pod (3)		Ventilokonvektori (4)				
	Nazivna snaga kW	COP	Nazivna snaga kW	COP	Nazivna snaga kW	EER	Nazivna snaga kW	EER			
JEDNOFAZNI MONOBLOK ZRAK-VODA											
NXHM 004	4,20	5,10	4,30	3,80	4,50	5,50	4,70	3,45	230/1/50	A++	**20203404**
NXHM 006	6,35	4,95	6,30	3,70	6,50	4,80	7,00	3,00	230/1/50	A++	**20203407**
NXHM 008	8,40	5,15	8,10	3,85	8,30	5,05	7,45	3,35	230/1/50	A++	**20203409**
NXHM 010	10,00	4,95	10,00	3,75	9,90	4,55	8,20	3,25	230/1/50	A++	**20203410**
NXHM 012	12,10	4,95	12,30	3,70	12,00	3,95	11,50	2,75	230/1/50	A++	**20203649**
NXHM 014	14,50	4,60	14,10	3,60	13,50	3,61	12,40	2,50	230/1/50	A++	**20203650**
NXHM 016	15,90	4,50	16,00	3,50	14,20	3,61	14,00	2,50	230/1/50	A++	**20203651**
TROFAZNI MONOBLOK ZRAK-VODA											
NXHM 012T	12,10	4,95	12,30	3,70	12,00	3,95	11,50	2,75	400/3/50	A++	**20203652**
NXHM 014T	14,50	4,60	14,10	3,60	13,50	3,61	12,40	2,50	400/3/50	A++	**20203653**
NXHM 016T	15,90	4,50	16,00	3,50	14,20	3,61	14,00	2,50	400/3/50	A++	**20203655**

Performanse su u skladu s standardom EN 14511-3:2013 i odnose se na slijedeće uvjete:
(1) Grijanje: temperatura dostavne vode 35 °C s termalnim gradijentom 5K; temperatura vanjskog zraka 7 °C prije isporuke i 6 °C prije upotrebe.
(2) Grijanje: temperatura dostavne vode 45 °C s gradijentom 5K; temperatura vanjskog zraka 7 °C Tb.s. I 6 °C Tb.u.
(3) Hlađenje: temperatura dostavne vode 18 °C s termalnim gradijentom vode 5 °C; ulazna temp. zraka 35 °C.
(4) Hlađenje: temperatura dostavne vode 7 °C s termalnim gradijentom vode 5 °C; ulazna temp. zraka 35 °C.
(5) Klasa sezonske energetske učinkovitosti za prosječnu klimatsku zonu za dostavnu temperaturu od 55 °C.

DODATCI

Opis	Napomene	Šifra
CILINDAR		
7200 300 HP (NXHM 004-008)		**4383500**
7200 500 HP (NXHM 010-016)		**4383501**
RBC-HP 150 1S		**20202962**
RBC-HP 200 1S		**20203095**
RBC-HP 300 1S		**20201786**
RBC-HP 500 1S		**20201984**
AKUMULACIJSKI SPREMNIK		
7000 ACI 120 PLUS		**20082450**
7000 ACI 60 PLUS		**20090056**
Inercijski spremnik od 50 litara	(8)	**20171999**
DODATCI HIDRAULIČNOG SUSTAVA		
1" Ventil za preusmjeravanje PTV sa sondom grijača	(3)	**20168920**
1" - 1 ¼" Ventil za preusmjeravanje PTV-a	(2)(4)(9)	**20203742**
Y filter za vodu 1"	(7)	**20175281**
MEHANIČKI DODACI		
Solarni izmjenjivač topline 0,8 m^2 za RBC-HP 1S 150-300		**20203248**
Solarni izmjenjivač topline 1,2 m^2 za RBC-HP 1S 500		**20203246**
Solarni izmjenjivač topline 0,8 m^2 za 300 HP		**4383504**
Solarni izmjenjivač topline 1,2 m^2 za 500 HP		**4383505**
ELEKTRIČNI DODACI		
REC10MH kontrola na daljinu		**20193921**
Temperaturna sonda za balansne spremnike ili temperaturu polaza u zoni 2 ili solarnu temperaturu		**20194933**
1.5 kW komplet monofaznih grijaćih elemenata	(1)	**4383270**
3.0 kW komplet monofaznih grijaćih elemenata	(3)(5)(6)	**20182272**
3.8 kW komplet trofaznih grijaćih elemenata	(1)	**20020707**
Integrirani električni otpor 1PH-3PH 2-6 kW	(6)	**20182292**

(1) Dodatak mora biti naručen zajedno s osnovnom jedinicom, te kod isporuke nije ugrađen s završenim dostupnim proizvodom.
(2) Dodatak se mora koristiti u kombinaciji s temperaturnom sondom uključenom u toplinsku pumpu ili priborom 20194933.
(3) Samo u kombinaciji s REC10MH upravljanjem na daljinu.
(4) Obavezno u slučaju ugradnje grijača potrošne tople vode.
(5) Komplet uključuje trosmjerni preusmjeravajući ventil za PTV s sondom grijača.
(6) Razvodna kutija i aktivacijski relej.
(7) Filter za vodu uključen je u NXHM toplinsku crpku. Po potrebi, koristite ga za NXHM 004 i 006 modele.
(8) Sabirni spremnik ne može se horizontalno ugraditi ispod toplinske crpke.
(9) Dodatkom se upravlja preko sučelja stroja.

Monoblok toplinske crpke zrak-voda

NXHM 018-030



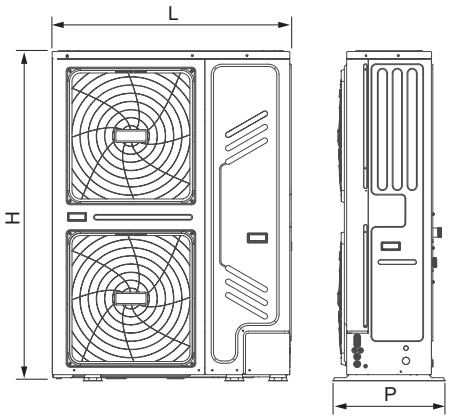

ERP

- Visokoučinkovita inverterska toplinska pumpa u R32

Opis	H mm	L mm	P mm	Neto težina kg
NXHM 018T-030T	1558	1129	528	177

NXHM 018-030 idealno je rješenje za bilo koju vrstu stambenih i poslovnih aplikacija za grijanje i hlađenje, s mogućnošću proizvodnje potrošne tople vode uz visoku energetsku učinkovitost.
Jedinica radi na ekološkom rashladnom sredstvu R32 osiguravajući ne samo nizak potencijal globalnog zagrijavanja (GWP) i emisiju CO_2, već i snažne performanse uz visoku energetsku učinkovitost u svakom trenutku. NXHM 018-030 također je opremljen novim izmjenjivim zavojnicama Blue-Fin, posebnim hidrofilnim i antikorozivnim tretmanom, koji poboljšava protok kondenzacije na perajima čime se smanjuje rizik od smrzavanja na zavojnici (maksimalna učinkovitost čak i u vlažnim klimatskim uvjetima). Jedinica je monoblok tako da su sve komponente uključene i namijenjene za instalaciju i rad.
NXHM 018-030 se isporučuje s regulacijom, a dostupan je u 4 različita modela s kapacitetom grijanja od 18 do 30 kW.

- DC-Inverter tehnologija s Twin-Rotary kompresorom koji modulira snagu potrebnu da savršeno odgovara stvarnom potrebnom opterećenju
- Visok COP i EER (sve NXHM toplinske pumpe sukladne su s najvišim standardima u pogledu energetske učinkovitosti)
- HP Keymark certificirane performanse
- Mogu se povezati na nisko-temperaturne radijatore, podnim grijaćim elementima i ventilatorskim konvektorskim jedinicama
- Temperatura zagrijavanja vode do +60 °C
- Jednostavna i brza instalacija
- Nečujan rad
- Povezani kontroler kojim se može upravljati grijanjem/hlađenjem/ potrošne tople vode
- Kontrola može upravljati do 6 jedinica u kaskadnom sustavu (1 glavni i 5 pomoćni) čak i s različitim ulaznim snagama
- Program protiv smrzavanja štiti cijeli sustav, a posebno hidraulične dijelove od oštećenja pri vrlo niskoj temperaturi okolnog zraka.

TEHNIČKI PODATCI

Opis	Grijanje				Hlađenje				Električno napajanje V/Ph/Hz	Klasa energetske učinkovitosti (5)	Šifra
	Pod (1)		Ventilokonvektori (2)		Pod (3)		Ventilokonvektori (4)				
	Nazivna snaga kW	COP	Nazivna snaga kW	COP	Nazivna snaga kW	EER	Nazivna snaga kW	EER			
TROFAZNI MONOBLOK ZRAK - VODA											
NXHM 018T	18,00	4,70	18,00	3,50	18,50	4,75	17,00	3,05	400/3/50	A++	**20194140**
NXHM 022T	22,00	4,40	22,00	3,40	23,00	4,60	21,00	2,95	400/3/50	A++	**20194141**
NXHM 026T	26,00	4,08	26,00	3,10	27,00	4,30	26,00	2,70	400/3/50	A+	**20194142**
NXHM 030T	30,10	3,91	30,00	2,90	31,00	4,00	29,50	2,55	400/3/50	A+	**20194143**

Performanse su u skladu s standardom EN 14511-3:2013 i odnose se na slijedeće uvjete:
(1) Grijanje: temperatura dostavne vode 35 °C s termalnim gradijentom 5K; temperatura vanjskog zraka 7 °C Tb.s. i 6 °C Tb.u.
(2) Grijanje: temperatura dostavne vode 45 °C s gradijentom 5K; temperatura vanjskog zraka 7 °C Tb.s. i 6 °C Tb.u.
(3) Hlađenje: temperatura dostavne vode 18 °C s termalnim gradijentom vode 5 °C; ulazna temp. zraka 35 °C.
(4) Hlađenje: temperatura dostavne vode 7 °C s termalnim gradijentom vode 5 °C; ulazna temp. zraka 35 °C.
(5) Klasa sezonske energetske učinkovitosti za prosječnu klimatsku zonu za dostavnu temperaturu od 55 °C.

DODATCI

Opis	Napomene	Šifra
CILINDAR		
RBC-HP 800 1S		**20202273**
RBC-HP 1000 1S		**20202861**
7200 HP 500		**4383501**
7200 HP 800		**20136293**
AKUMULACIJSKI SPREMNIK		
7000 ACI 60 PLUS		**20090056**
7000 ACI 120 PLUS		**20082450**
Inercijski spremnik od 100 litara		**20142300**
MEHANIČKI DODACI		
Solarni izmjenjivač topline 1,2 m^2 (7200 500-800 HP)		**4383505**
Solarni izmjenjivač topline 1,9 m^2 za RBC-HP 1S 800 - 1000		**20203245**
Komplet potpornih nosača		**20175145**
ELEKTRIČNI DODACI		
Temperaturna sonda za balansne spremnike ili temperaturu polaza u zoni 2 ili solarnu temperaturu		**20194933**
1" i 1 ¼" Ventil za preusmjeravanje PTV-a bez temperaturne sonde	(3)	**20203742**
1.5 kW komplet monofaznih grijaćih elemenata	(1)(2)	**4383270**
2.2 kW komplet monofaznih grijaćih elemenata	(1)(2)	**4383271**
3.0 kW komplet monofaznih grijaćih elemenata	(1)(2)	**4383272**
3.8 kW komplet trofaznih grijaćih elemenata	(1)(2)	**20020707**
Integrirani električni otpor 1PH-3PH 2-6 kW		**20182292**

(1) Dodatak je potrebno naručiti zajedno s osnovnom jedinicom i isporučuje se neinstaliran uz dostupnost gotovog proizvoda.
(2) Ne za 7000 ACI 60 PLUS.
(3) Dodatak se mora koristiti u kombinaciji s temperaturnom sondom uključenom u toplinsku pumpu ili priborom 20194933.

Zidne split zrak-voda toplinske crpke

Family Sprint R32



ERP R32

FAMILY SPRINT 004-006

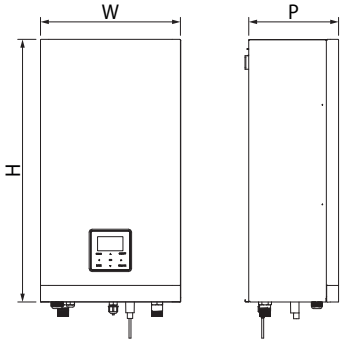

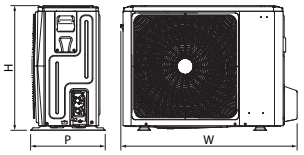

FAMILY SPRINT 008-016

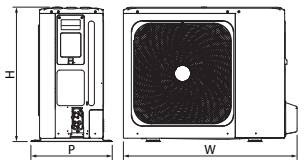

- Split tip toplinske crpke s zidnom unutarnjom jedinicom za grijanje, hlađenje i proizvodnju PTV
- Širok raspon dostupnih snaga, od 4 do 16 kW jednofazni i od 12 do 16 kW trofazni
- Kompaktna unutarnja jedinica: samo 270 mm dubine
- Visoka učinkovitost do A+++ razreda (A7 °C; W35 C)
- Temperatura izlazne vode kod grijanja: 65 °C

Opis	H mm	W mm	P mm	Neto težina kg
UNUTARNJA JEDINICA				
SPRINT WH S	790	421	270	37
SPRINT WH M	790	421	270	37
SPRINT WH L	790	421	270	39
VANJSKA JEDINICA				
HP VANJSKA JEDINICA 004	1008	712	426	58
HP VANJSKA JEDINICA 006	1008	712	426	58
HP VANJSKA JEDINICA 008	1118	865	523	75
HP VANJSKA JEDINICA 010	1118	865	523	75
HP VANJSKA JEDINICA 012	1118	865	523	97
HP VANJSKA JEDINICA 014	1118	865	523	97
HP VANJSKA JEDINICA 016	1118	865	523	97
HP VANJSKA JEDINICA 012T	1118	865	523	112
HP VANJSKA JEDINICA 014T	1118	865	523	112
HP VANJSKA JEDINICA 016T	1118	865	523	112

Family Sprint je split sustav toplinske crpke sa zidnom unutarnjom jedinicom za grijanje, hlađenje i proizvodnju potrošne tople vode. Sustav se sastoji od vanjske jedinice s R32 rashladnim plinom povezane s unutarnjom zidnom jedinicom preko rashladnih cijevi.
Vanjska jedinica kompaktna je i tiha, uključuje Twin Rotary DC inverterski kompresor i radi čak i pri vanjskoj temperaturi zraka od –25 °C.
Unutarnja jedinica, s dubinom od samo 270 mm, dostupna je u dvije verzije: s ugrađenim pomoćnim grijačem i bez njega. Pomoćni grijač na monofaznim unutarnjim jedinicama ima snagu od 3 kW, a na trofaznim unutarnjim jedinicama 9 kW.
Upravljačka ploča koja se nalazi na unutarnjoj jedinici ima širok zaslon s pozadinskim osvjetljenjem, s intuitivnim ikonama i višejezičnim izbornikom. Na sustavu Family Sprint možete aktivirati funkciju nečujnog rada s dvije različite razine, koja može smanjiti akustični tlak do 39 db(A) (akustični tlak snage 4 kW, na razini nečujnog rada 2).

TEHNIČKI PODATCI

Opis	GRIJANJE				HLAĐENJE				Električno napajanje V/Ph/Hz	Klasa energetske učinkovitosti		Šifra
	Pod (1)		Ventilokonvektori (2)		Pod (3)		Ventilokonvektori (4)					
	Nazivna snaga kW	COP	Nazivna snaga kW	COP	Nazivna snaga kW	EER	Nazivna snaga kW	EER		(5)	(6)	
BEZ UGRAĐENOG POMOĆNOG GRIJAČA												
KOMPLET FAMILY SPRINT 4 KW M	4,25	5,20	4,35	3,80	4,50	5,55	4,70	3,45	220-240/1/50	A+++	A++	**20205753**
KOMPLET FAMILY SPRINT 6 KW M	6,20	5,00	6,35	3,75	6,55	4,90	7,00	3,00	220-240/1/50	A+++	A++	**20205755**
KOMPLET FAMILY SPRINT 8 KW M	8,30	5,20	8,20	3,95	8,40	5,05	7,40	3,38	220-240/1/50	A+++	A++	**20205757**
KOMPLET FAMILY SPRINT 10 KW M	10,00	5,00	10,00	3,80	10,00	4,80	8,20	3,30	220-240/1/50	A+++	A++	**20205760**
KOMPLET FAMILY SPRINT 12 KW M	12,10	4,95	12,30	3,80	12,00	4,00	11,60	2,75	220-240/1/50	A+++	A++	**20205766**
KOMPLET FAMILY SPRINT 14 KW M	14,50	4,70	14,20	3,65	13,50	3,61	12,70	2,55	220-240/1/50	A+++	A++	**20205769**
KOMPLET FAMILY SPRINT 16 KW M	16,00	4,50	16,00	3,60	14,20	3,61	14,00	2,45	220-240/1/50	A+++	A++	**20205773**
KOMPLET FAMILY SPRINT 12 KW T	12,10	4,95	12,30	3,80	12,00	4,00	11,60	2,75	380-415/3/50	A+++	A++	**20205778**
KOMPLET FAMILY SPRINT 14 KW T	14,50	4,70	14,20	3,65	13,50	3,61	12,70	2,55	380-415/3/50	A+++	A++	**20205780**
KOMPLET FAMILY SPRINT 16 KW T	16,00	4,50	16,00	3,60	14,20	3,61	14,00	2,45	380-415/3/50	A+++	A++	**20205782**
S UGRAĐENIM POMOĆNIM GRIJAČEM												
KOMPLET FAMILY SPRINT 4 KW M BH	4,25	5,20	4,35	3,80	4,50	5,55	4,70	3,45	220-240/1/50	A+++	A++	**20205754**
KOMPLET FAMILY SPRINT 6 KW M BH	6,20	5,00	6,35	3,75	6,55	4,90	7,00	3,00	220-240/1/50	A+++	A++	**20205756**
KOMPLET FAMILY SPRINT 8 KW M BH	8,30	5,20	8,20	3,95	8,40	5,05	7,40	3,38	220-240/1/50	A+++	A++	**20205759**
KOMPLET FAMILY SPRINT 10 KW M BH	10,00	5,00	10,00	3,80	10,00	4,80	8,20	3,30	220-240/1/50	A+++	A++	**20205764**
KOMPLET FAMILY SPRINT 12 KW M BH	12,10	4,95	12,30	3,80	12,00	4,00	11,60	2,75	220-240/1/50	A+++	A++	**20205767**
KOMPLET FAMILY SPRINT 14 KW M BH	14,50	4,70	14,20	3,65	13,50	3,61	12,70	2,55	220-240/1/50	A+++	A++	**20205770**
KOMPLET FAMILY SPRINT 16 KW M BH	16,00	4,50	16,00	3,60	14,20	3,61	14,00	2,45	220-240/1/50	A+++	A++	**20205776**
KOMPLET FAMILY SPRINT 12 KW T BH	12,10	4,95	12,30	3,80	12,00	4,00	11,60	2,75	380-415/3/50	A+++	A++	**20205779**
KOMPLET FAMILY SPRINT 14 KW T BH	14,50	4,70	14,20	3,65	13,50	3,61	12,70	2,55	380-415/3/50	A+++	A++	**20205781**
KOMPLET FAMILY SPRINT 16 KW T BH	16,00	4,50	16,00	3,60	14,20	3,61	14,00	2,45	380-415/3/50	A+++	A++	**20205783**

Performanse su u skladu s normama EN 14511 i EN 14825.
(1) Vanjska temperatura zraka 7 °C D.B., 6 °C W.B.; ulaz/izlaz za vodu 30/35 °C.
(2) Vanjska temperatura zraka 7 °C D.B., 6 °C W.B.; ulaz/izlaz za vodu 40/45 °C.
(3) Vanjska temperatura zraka 35 °C; voda na ulazu/izlazu 23/18 °C.
(4) Vanjska temperatura zraka 35 °C; voda na ulazu/izlazu 12/7 °C.
(5) Vrijednost se odnosi na prosječni klimatski profil za temperaturu isporuke od 35 °C. Vrijednosti u skladu s Uredbom 811/2013.
(6) Vrijednost se odnosi na prosječni klimatski profil za temperaturu isporuke od 55 °C. Vrijednosti u skladu s Uredbom 811/2013.
Bilješka: „BH" kompleti imaju ugrađeni pomoćni grijač od 3 kW u monofaznim jedinicama i 9 kW u trofaznim jedinicama.

TABLICA ODGOVARAJUĆIH KODOVA

Opis	Šifra kompleta	Šifra unutarnje jedinice	Šifra vanjske jedinice
BEZ UGRAĐENOG POMOĆNOG GRIJAČA			
KOMPLET FAMILY SPRINT 4 KW M	**20205753**	**20199004**	**20198970**
KOMPLET FAMILY SPRINT 6 KW M	**20205755**	**20199004**	**20198971**
KOMPLET FAMILY SPRINT 8 KW M	**20205757**	**20199005**	**20198972**
KOMPLET FAMILY SPRINT 10 KW M	**20205760**	**20199005**	**20198973**
KOMPLET FAMILY SPRINT 12 KW M	**20205766**	**20199006**	**20198974**
KOMPLET FAMILY SPRINT 14 KW M	**20205769**	**20199006**	**20198975**
KOMPLET FAMILY SPRINT 16 KW M	**20205773**	**20199006**	**20198976**
KOMPLET FAMILY SPRINT 12 KW T	**20205778**	**20199006**	**20198977**
KOMPLET FAMILY SPRINT 14 KW T	**20205780**	**20199006**	**20198978**
KOMPLET FAMILY SPRINT 16 KW T	**20205782**	**20199006**	**20198979**
S UGRAĐENIM POMOĆNIM GRIJAČEM			
KOMPLET FAMILY SPRINT 4 KW M BH	**20205754**	**20198799**	**20198970**
KOMPLET FAMILY SPRINT 6 KW M BH	**20205756**	**20198799**	**20198971**
KOMPLET FAMILY SPRINT 8 KW M BH	**20205759**	**20198963**	**20198972**
KOMPLET FAMILY SPRINT 10 KW M BH	**20205764**	**20198963**	**20198973**
KOMPLET FAMILY SPRINT 12 KW M BH	**20205767**	**20198967**	**20198974**
KOMPLET FAMILY SPRINT 14 KW M BH	**20205770**	**20198967**	**20198975**
KOMPLET FAMILY SPRINT 16 KW M BH	**20205776**	**20198967**	**20198976**
KOMPLET FAMILY SPRINT 12 KW T BH	**20205779**	**20198969**	**20198977**
KOMPLET FAMILY SPRINT 14 KW T BH	**20205781**	**20198969**	**20198978**
KOMPLET FAMILY SPRINT 16 KW T BH	**20205783**	**20198969**	**20198979**

PREDLOŽENO PODUDARANJE KOTLA I TOPLINSKE CRPKE

Cilindar		Toplinske crpke Family Sprint									
Opis	Šifra	4 M	6 M	8 M	10 M	12 M	14 M	16 M	12T	14T	16T
		20205753	20205755	20205757	20205760	20205766	20205769	20205773	20205778	20205780	20205782
RBC-HP 150 1S	**20202962**	●	●								
RBC-HP 200 1S	**20203095**	●	●	●							
RBC-HP 300 1S	**20201786**	●	●	●	●	●			●		
RBC-HP 500 1S	**20201984**			●	●	●	●	●	●	●	●
RBC-HP 800 1S	**20202273**					●	●	●	●	●	●
RBC-HP 1000 1S	**20202861**							●			●

Za odabir ispravne veličine cilindra, pogledajte podatke u tehničkom listu proizvoda i posebne zahtjeve sustava.

DODATCI

Opis	Napomene	Šifra
CILINDAR		
7200 300 HP		**4383500**
7200 500 HP		**4383501**
RBC-HP 150 1S		**20202962**
RBC-HP 200 1S		**20203095**
RBC-HP 300 1S		**20201786**
RBC-HP 500 1S		**20201984**
AKUMULACIJSKI SPREMNIK		
7000 ACI 120 PLUS		**20082450**
7000 ACI 60 PLUS		**20090056**
Inercijski spremnik od 50 litara	(8)	**20171999**
DODATCI HIDRAULIČNOG SUSTAVA		
1" Ventil za preusmjeravanje PTV sa sondom grijača	(3)	**20168920**
1" - 1 ¼" Ventil za preusmjeravanje PTV-a	(2)(4)(9)	**20203742**
Y filter za vodu 1"	(7)	**20175281**
MEHANIČKI DODACI		
Solarni izmjenjivač topline 0,8 m^2 za RBC-HP 1S 150-300		**20203248**
Solarni izmjenjivač topline 1,2 m^2 za RBC-HP 1S 500		**20203246**
Solarni izmjenjivač topline 0,8 m^2 za 300 HP		**4383504**
Solarni izmjenjivač topline 1,2 m^2 za 500 HP		**4383505**
ELEKTRIČNI DODACI		
REC10MH kontrola na daljinu		**20193921**
Temperaturna sonda za balansne spremnike ili temperaturu polaza u zoni 2 ili solarnu temperaturu		**20194933**
1.5 kW komplet monofaznih grijaćih elemenata	(1)	**4383270**
3.0 kW komplet monofaznih grijaćih elemenata	(3)(5)(6)	**20182272**
3.8 kW komplet trofaznih grijaćih elemenata	(1)	**20020707**
Integrirani električni otpor 1PH-3PH 2-6 kW	(6)	**20182292**

(1) Dodatak mora biti naručen zajedno s osnovnom jedinicom, te kod isporuke nije ugrađen s završenim dostupnim proizvodom.
(2) Dodatak se mora koristiti u kombinaciji s temperaturnom sondom uključenom u toplinsku pumpu ili priborom 20194933.
(3) Samo u kombinaciji s REC10MH upravljanjem na daljinu.
(4) Obavezno u slučaju ugradnje grijača potrošne tople vode.
(5) Komplet uključuje trosmjerni preusmjeravajući ventil za PTV s sondom grijača.
(6) Razvodna kutija i aktivacijski relej.
(7) Filter za vodu uključen je u NXHM toplinsku crpku. Po potrebi, koristite ga za NXHM 004 i 006 modele.
(8) Sabirni spremnik ne može se horizontalno ugraditi ispod toplinske crpke.
(9) Dodatkom se upravlja preko sučelja stroja.

DIJAGRAMI SUSTAVA

Sustav dvovalentnog grijanja, hlađenja i proizvodnje PTV

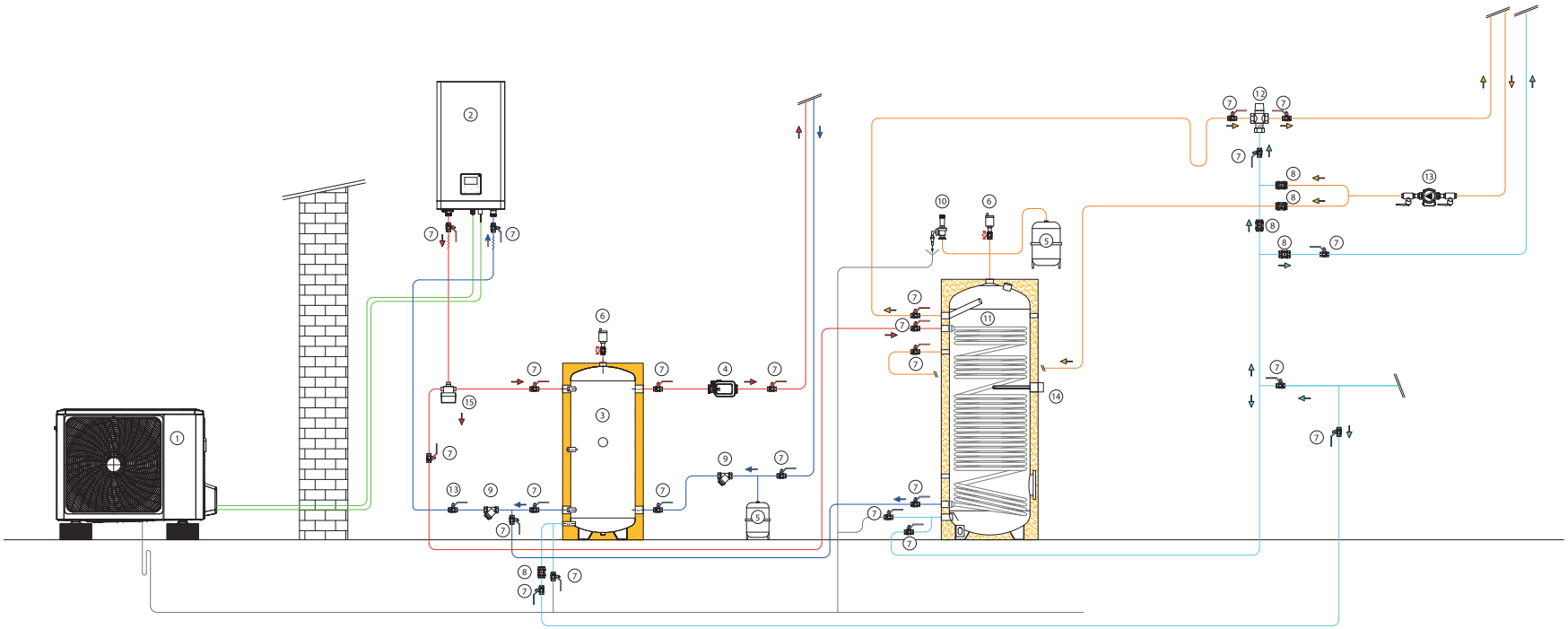

1. Toplinska crpka (HP), vanjska jedinica
2. Unutarnja toplinska crpka s cirkulatorom i spremnikom
3. Spremnik
4. Zonska pumpa
5. Ekspanziona posuda
6. Odzračivač
7. Zaporni ventil
8. Nepovratni ventil
9. Filter
10. Podesivi premosni ventil
11. DHW grijač
12. DHW miješalica
13. DHW recirkulacijska pumpa
14. Električni grijač
15. DHW ventil za preusmjeravanje



ZIDNI KOTLOVI

KONDENZACIJSKI ZIDNI KOTLOVI 100

KONDENZACIJSKI ZIDNI KOTLOVI STANDARDNE UČINKOVITOSTI 123

STAVKE KOMPLEMENTARNE SUSTAVU 130

KONDENZACIJSKI ZIDNI KOTLOVI

UNUTARNJE

KIS



FAMILY HM CONNECT

FAMILY HM CONNECT 25 KIS (2,5 ÷ 20,0 / 2,5 ÷ 25,0 kW)
FAMILY HO CONNECT 35 KIS (3,5 ÷ 32,0 / 3,5 ÷ 34,9 kW)

stranica 102

NOVO



FAMILY HM

FAMILY HM 25 KIS (2,5 ÷ 20,0 / 2,5 ÷ 25,0 kW)
FAMILY HM 30 KIS (3,0 ÷ 25,0 / 3,0 ÷ 30,0 kW)
FAMILY HM 35 KIS (3,5 ÷ 32,0 / 3,5 ÷ 34,9 kW)

stranica 106

NOVO



RESIDENCE HM

RESIDENCE HM 25 KIS (2,5 ÷ 20,0 / 2,5 ÷ 25,0)
RESIDENCE HM 30 KIS (3,0 ÷ 25,0 / 3,0 ÷ 30,0)
RESIDENCE HM 35 KIS (3,5 ÷ 30,0 / 3,5 ÷ 34,9)

stranica 112

NOVO



START

START 25 KIS (3,1-20,0/3,1-25,0 kW)
START 25 KIS (3,1-20,0/3,1-25,0 kW)
START 30 KIS (3,95-25,0/3,95-30,0 kW)

stranica 116

IS



FAMILY HM CONNECT

FAMILY HO CONNECT 35 IS (3,5 ÷ 32,0 / 3,5 ÷ 34,9 kW)

stranica 102

NOVO



FAMILY HM

FAMILY HM 25 IS (2,5 ÷ 20,0 / 2,5 ÷ 25,0 kW)
FAMILY HM 35 IS (3,5 ÷ 32,0 / 3,5 ÷ 34,9 kW)

stranica 106

NOVO



RESIDENCE HM

RESIDENCE HM 20 IS (2,5 ÷ 20,0 / 2,5 ÷ 20,0)
RESIDENCE HM 30 IS (3,5 ÷ 30,0 / 3,5 ÷ 34,9)

stranica 112

NOVO



START

START 15 IS (3,1-20,0/3,1-25,0 kW)
START 25 IS (3,1-20,0/3,1-25,0 kW)

stranica 116

Toplinski izlaz za grijanje/potrošnu vodu
KIS Kombinirano, grijanje i trenutna proizvodnja PTV-a
IS Samo grijanje
(*) Dostupno do isteka zaliha.

KONDENZACIJSKI ZIDNI KOTLOVI

UNUTARNJE

BIS



FAMILY AQUA CONDENS

FAMILY AQUA CONDENS 3.5 BIS (3,5-35,0 kW)

stranica 110



START AQUA CONDENS

START AQUA CONDENS 25/45 BIS (6,0-25,0 kW)
START AQUA CONDENS 25/60 BIS (6,0-25,0 kW)

stranica 121

Toplinski izlaz za grijanje/potrošnu vodu
BIS Kombinirano, grijanje i proizvodnja PTV-a s kotlom

BLUEDGE



Kondenzacijski zidni kotao

Family HM Connect

NOVO

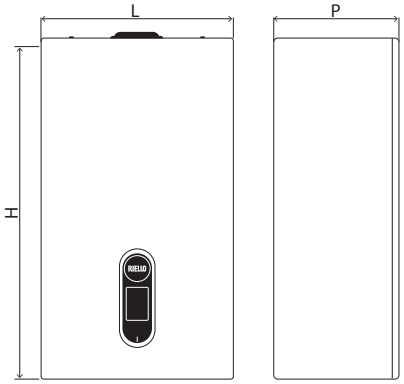

M-PROTOK
U-PTV IZLAZ
G-PLIN
R-POVRAT
E-PTV ULAZ

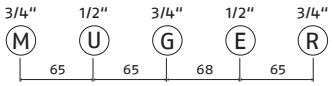

ERP

- Široki omjer modulacije 1:13 za visoku učinkovitost i smanjenu potrošnju
- Visoka učinkovitost zahvaljujući novom adaptivnom izgaranju, širokom omjeru modulacije i obnovljenim izmjenjivačima
- Novo napredno sučelje u boji koje je u potpunosti osjetljivo na dodir i s vođenim korisničkim pregledom
- Izvanredna udobnost potrošne tople vode, brzo postizanje zadane temperature i stabilnost temperature
- Vrlo nečujan rad do 45 db
- Elegantni i kompaktni dizajn za jednostavno uklapanje u interijer doma
- Spremno za IOT tehnologiju

Opis	H mm	L mm	P mm	Neto težina kg
FAMILY HM CONNECT 25 KIS	740	420	275	29
FAMILY HM CONNECT 35 KIS	740	420	275	30
FAMILY HM CONNECT 35 IS	740	420	275	29

Nova linija FAMILY HM CONNECT kondenzacijskih kotlova korisnicima pruža kombinaciju udobnosti i uštede. Društvo Riello ima u ponudi multienergetski kotao dizajniran za sadašnje i buduće potrebe koji osigurava smanjenje potrošnje električne energije i plina, kao i smanjenje emisija, uz mogućnost daljinskog upravljanja.

– Poboljšani sanitarni izmjenjivač topline visokih performansi koji proizvodi društvo Riello.
– Samoprilagodljiva elektronička kontrola izgaranja ACC (Active Combustion Control).
– Moderan linearni dizajn s donjim poklopcem kotla, koji je dostupan kao dodatak za optimalnu estetsku integraciju.
– Elektroničke funkcije za sanitarnu vodu: odgoda, protunjihajuća funkcija i pametni ventilator.
– Digitalna modulacijska cirkulacijska crpka 6m, mala potrošnja (IEE □ 0,20). Cirkulacijska crpka visoke dostave 7 m, dostupna kao dodatak.
– Hidraulička grupa sa standardnim DIN redoslijedom.
– Niska razina buke do 45 dB.
– 93 % sezonska učinkovitost.
– Moderno i intuitivno dodirno sučelje HMI s reprezentativnim ikonama i kapacitivnim gumbima s akustičnom „zujalicom" za potvrđivanje.
– Zaslon od 2,8″ s višejezičnim ikonama i tekstovima.
– Ekspanzijski spremnik od 9 litara.
– Jednostavan za ugradnju uz širok asortiman opcionalne dodatne opreme.
– IPX5D električna zaštita.
– Pretvorba plina (propan-zrak, LPG) odabirom elektroničkog parametra.
– Predložak za pričvršćivanje i kabel za napajanje uključeni.
– Termoregulacija kao standard u kombinaciji sa senzorom vanjske temperature dostupna je kao dodatna oprema.
– Prirubnica plinskih dimovoda s namjenskim dimovodnim sustavom.

TEHNIČKI PODATCI

Opis	Ulaz topline Grijanje/PTV	Korisna učinkovitost		PTV proizvodnja	Klasa energetske učinkovitosti		Napomene	Šifra
	min-max kW	Pn (50° / 30 °C) %	30% Pn (povrat 30 °C) %	ΔT 25° l/min				
VERZIJA KOMBINACIJE GRIJANJA I TRENUTNE PROIZVODNJE POTROŠNE TOPLE VODE								
FAMILY HM CONNECT 25 KIS	2,5 ÷ 20,0 / 2,5 ÷ 25,0	106,5	108,8	14,3	A	A	(1)	**20206152**
FAMILY HM CONNECT 35 KIS	3,5 ÷ 30,0 / 3,5 ÷ 34,9	105,8	108,7	20,0	A	A	(1)	**20206153**
VERZIJA SAMO GRIJANJE								
FAMILY HM CONNECT 35 IS	3,5 ÷ 30,0 / 3,5 ÷ 34,9	105,8	108,7	-	A	-	(1)	**20206154**

(1) Osjetnik vanjske temperature nije standardno isporučen (šifra 1220559 dostupan je kao dodatna oprema).

DODATCI

Opis	Napomene	Šifra
UGRADNJA U ZID		
Jedinica za ugradnju u zid	(1)	**20161604**
Prečka za ugradnju u zid		**20191887**
MEHANIČKI DODACI		
Zračni filtar	(2)	**20190324**
Poklopac donjih hidrauličkih priključaka		**20191519**
Model kotla RESIDENCE HM		**20209806**
HIDRAULIČKI DODACI		
Kompaktni komplet za doziranje polifosfata		**20191518**
Kompaktni magnetski filter		**20191517**
Ploča BE09 s dvostrukim multi funkcionalnim relejem	(3)	**20192808**
Komplet pumpe za pojačavanje kondenzata		**20097192**
Visoka rezidualna crpka 7 m		**20210993**
Komplet preusmjeravajućih solarnih ventila za zidne viseće kombinirane kotlove		**20035644**
Sonda za bunar za daljinski grijač (za verziju samo grijanje)		**1220599**
Komplet savitljivih priključaka za zamjenu kotla	(4)	**20191890**
Komplet za spajanje s sustavom grijanja, potrošne tople vode i plinskim ventilima (za KIS modele)		**20133516**
Komplet za spajanje s sustavom grijanja i plinskim ventilima (za IS modele)		**20133517**
Komplet za spajanje s potrošnom toplom vodom i plinskim ventilima (za KIS modele)		**20132005**
Komplet za spajanje s plinskim ventilima (za IS modele)		**20133386**
KOMPLEMENTARNI DODACI		
Grijači protiv smrzavanja -15°C	(5)	**20191888**
Komplet vanjske sonde		**1220559**
Ograničenje termostata za ugradnje s niskom temperaturom		**1220639**
POSEBNI DIMOVODI (*)		
Komplet za razdvojeni sustav spajanja Ø80 mm		**20217921**
Komplet nepovratnog ventila Ø80 za skupne dimovodne kanale pod tlakom		**20164664**
Komplet koncentričnog nepovratnog ventila Ø80 / 125 mm za skupne dimovodne kanale pod tlakom		**20164662**
Zidni kolektor Ø60/100 mm		**20129175**
Teleskopski zidni kolektor Ø60/100 mm		**20129176**
Vertikalni kolektor Ø60/100 mm		**20129177**
Komplet cijevi za vertikalni priključak Ø60/100 mm	(6)	**20129174**
Komplet koljena od 90° Ø60/100 mm za izlaz s kotla	(7)	**20129172**
Komplet podesivog razdjelnika od Ø60/100 mm do Ø80/80 mm		**20134830**
Komplet adaptera B23 Ø80 mm		**20129769**
Komplet razdjelnika B23 Ø80 mm za zidnu ugradbenu kutiju		**20129768**
Komplet kompaktnog podesivog razdjelnika od 60/100 mm do 80/80 mm		**20190475**

(1) Jedinica se isporučuje s vratima.
(2) Idealno kako bi izbjegli unos nečistoća iz ulaznog zraka u izmjenjivač i plamenik.
(3) Idealna ploča za upravljanje dodatnom cirkulacijskom crpkom ili zonskim ventilom te kompletom za daljinski alarm.
(4) Komplet fleksibilnih priključaka (za sanitarnu vodu, plin i grijanje) potreban je za zamjenu kotlova FAMILY HM CONNECT s prethodnim kotlovima standardnim slijedom hidrauličkih priključaka društva Riello.
(5) Komplet grijača protiv smrzavanja štiti krug sanitarne vode na temperaturama ispod 0°C (sve do -15°C) pomoću kompleta bakrenih priključaka (nisu fleksibilni) uključenih u ponudu.
(6) Šifra neophodna za vertikalni ispuh s dimovodnim sustavom. Dodatak već uključen u komplet 20129177.
(7) Šifra neophodna za horizontalni ispuh s dimovodnim sustavom 60/100. Dodatak već uključen u komplete 20129175 and 20129176.
(*) Namjenski pribor za dimne plinove, kompatibilan s prirubnicom FAMILY HM CONNECT. Za dodatnu opremu ispušnog sustava plinskih dimovoda, pogledajte odjeljak "Sustavi ispušnih plinskih dimovoda" u katalogu.

HIDRAULIČNI DISTRIBUTIVNI MODULI

Opis	Upravljanje zonom	Napomene	Šifra
BAG³ HYBRID 1D	1 direktna zona	(1)(2)	**20130805**
BAG³ HYBRID 2D	2 direktna zona	(1)(2)	**20130806**
BAG³ HYBRID 1D+1M	1 direktna zona + 1 mješovita zona	(1)(3)	**20130807**
KUTIJA ZA UGRADNJU U ZID		(4)	**20130808**

(1) Isporučuje se bez zidnog ugradbenog kućišta
(2) Standardno opremljen s graničnim termostatom za sustave niske temperature
(3) Miješana zona standardno opremljena s graničnim termostatom za sustave niske temperature
(4) Ugradbena kutija za u zid od pocinčanog lima koja se može obojiti u bijelo; kutija je obavezna za ugradnju BAG³ HYBRID-a

UKUPNE DIMENZIJE

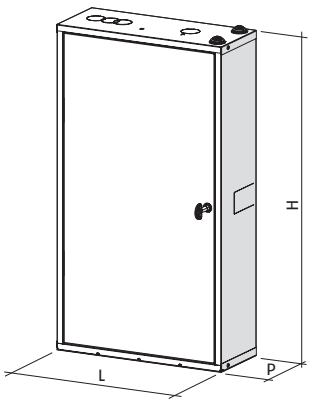

Opis	H mm	L mm	P mm	Neto težina kg
BAG3 HYBRID 1D	797	400	160	17
BAG3 HYBRID 2D	797	400	160	18
BAG3 HYBRID 1D+1M	797	400	160	18
KUTIJA ZA UGRADNJU U ZID	797	400	160	8

DODATCI ZA BAG³ HYBRID

Opis	Šifra
Komplet slavina za BAG³ HYBRID na strani sustava i na strani toplinske crpke	**20131752**
Komplet preusmjeravajućeg ventila za BAG3 HYBRID	**20131755**

HI, COMFORT NAPREDNO UPRAVLJANJE OKOLINOM

Upravljanje višestrukim zonama prostorije i upravitelj sustava s mogućnošću daljinskog upravljanja putem aplikacije Hi, Comfort.

Slika	Opis	Napomena	Šifra
	NAPAJANJE REC 10H		**20134478**

(1) Wi-fi kao standard
(2) Kompatibilno s toplinskim crpkama NXHP i NXHM
(3) Za duljine veće od 30 m dodajte šifru 20134478
(4) Uređaj je opremljen pristupnikom

EKSPANZIJSKE PLOČE NAPREDNOG UPRAVLJANJA OKOLINOM

Opis	Napomena	Šifra
Komplet solarnog sučelja	(1)	**20168672**
Komplet za upravljanje prvom zonom (MIX ili DIR zona)	(1)(2)	**20132795**
Komplet za upravljanje dodatnom zonom (MIX ili DIR zona)	(1)(2)(3)	**20132796**

(1) Isporučuje se u kombinaciji s upraviteljem Hi, Comfort T300.
(2) Omogućuje upravljanje MIX zonom (crpka + ventil miješalice s 3 točke) ili DIR zonom (samo crpka). Nije potrebno za BAG3 Hybrid.
(3) Komplet za upravljanje prvom zonom mora uvijek biti prisutan. Kotao može ukupno podnijeti najviše 3 zone.

Hi, COMFORT KONTROLE

Sobne kontrole s mogućnošću daljinskog sučelja kotla (*) i upravljanja putem aplikacije

Slika	Opis	Napomena	Šifra
	Hi, Comfort T200	(1)(2)	**20211852**
	Hi, Comfort T100 Wi-Fi	(3)	**20193354**
	Hi, Comfort T100	(4)	**20193352**
	Hi, Comfort G100-W		**20193355**
	Hi, Comfort G100-R		**20193356**

(*) Samo ON/OFF veza s BAG3 HYBRID.
(1) Sobni termostat za primjenu u više prostorija, isporučuje se u kombinaciji s upraviteljem Hi, Comfort T300.
(2) Hi, Comfort T200 u kombinaciji putem RF-a s Hi, Comfort T300 omogućuje upravljanje zonom.
(3) S uključenim Hi, Comfort G100-W za povezivanje na Internet putem kućnog ADSL Wi-Fi usmjerivača.
(4) Za ožičeno spajanje s kotlom, kompatibilan u radiofrekvencijskom povezivanju s Hi, Comfort G100-W, šifra 20193355 (dodatak nije uključen i potreban za internetsku vezu putem ADSL Wi-Fi usmjerivača), kao i s Hi, Comfort G100-R, šifra 20193356.

Pametni ključ s mogućnošću upravljanja putem aplikacije

Slika	Opis	Napomena	Šifra
	Hi, Comfort K100		**20168501**

BLUEDGE

Kondenzacijski zidni kotao

Family HM NOVO



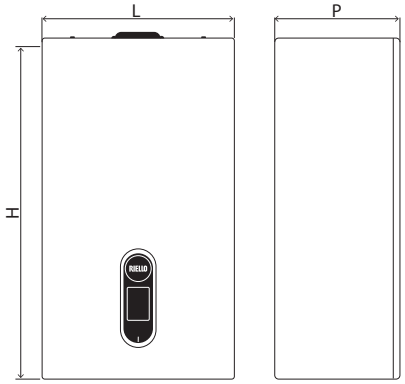

M-PROTOK
U-PTV IZLAZ
G-PLIN
R-POVRAT
E-PTV ULAZ

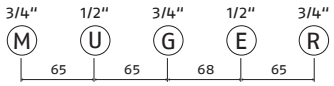

ERP

- Široki omjer modulacije 1:13 za visoku učinkovitost i smanjenu potrošnju
- Visoka učinkovitost zahvaljujući novom adaptivnom izgaranju, širokom omjeru modulacije i obnovljenim izmjenjivačima
- Novo napredno sučelje u boji koje je u potpunosti osjetljivo na dodir i s vođenim korisničkim pregledom
- Izvanredna udobnost potrošne tople vode, brzo postizanje zadane temperature i stabilnost temperature
- Vrlo nečujan rad do 45 db
- Elegantni i kompaktni dizajn za jednostavno uklapanje u interijer doma
- Spremno za IOT tehnologiju

Opis	H mm	L mm	P mm	Neto težina kg
FAMILY HM 25 KIS	740	420	275	29
FAMILY HM 30 KIS	740	420	275	30
FAMILY HM 35 KIS	740	420	275	30
FAMILY HM 25 IS	740	420	275	28
FAMILY HM 35 IS	740	420	275	29

Nova linija FAMILY HM CONNECT kondenzacijskih kotlova korisnicima pruža kombinaciju udobnosti i uštede. Društvo Riello ima u ponudi multienergetski kotao dizajniran za sadašnje i buduće potrebe koji osigurava smanjenje potrošnje električne energije i plina, kao i smanjenje emisija, uz mogućnost daljinskog upravljanja.

– Poboljšani sanitarni izmjenjivač topline visokih performansi koji proizvodi društvo Riello.
– Samoprilagodljiva elektronička kontrola izgaranja ACC (Active Combustion Control).
– Moderan linearni dizajn s donjim poklopcem kotla, koji je dostupan kao dodatak za optimalnu estetsku integraciju.
– Elektroničke funkcije za sanitarnu vodu: odgoda, protunjihajuća funkcija i pametni ventilator.
– Digitalna modulacijska cirkulacijska crpka 6m, mala potrošnja (IEE □ 0,20). Cirkulacijska crpka visoke dostave 7 m, dostupna kao dodatak.
– Hidraulička grupa sa standardnim DIN redoslijedom.
– Niska razina buke do 45 dB.
– 93 % sezonska učinkovitost.
– Moderno i intuitivno dodirno sučelje HMI s reprezentativnim ikonama i kapacitivnim gumbima s akustičnom „zujalicom" za potvrđivanje.
– Zaslon od 2,8″ s višejezičnim ikonama i tekstovima.
– Ekspanzijski spremnik od 9 litara.
– Jednostavan za ugradnju uz širok asortiman opcionalne dodatne opreme.
– IPX5D električna zaštita.
– Pretvorba plina (propan-zrak, LPG) odabirom elektroničkog parametra.
– Predložak za pričvršćivanje i kabel za napajanje uključeni.
– Termoregulacija kao standard u kombinaciji sa senzorom vanjske temperature dostupna je kao dodatna oprema.
– Prirubnica plinskih dimovoda s namjenskim dimovodnim sustavom.

TEHNIČKI PODATCI

Opis	Ulaz topline Grijanje/PTV	Korisna učinkovitost		PTV proizvodnja	Klasa energetske učinkovitosti		Napomene	Šifra
	min-max kW	Pn (50° / 30 °C) %	30% Pn (povrat 30 °C) %	ΔT 25° l/min				
VERZIJA KOMBINACIJE GRIJANJA I TRENUTNE PROIZVODNJE POTROŠNE TOPLE VODE								
FAMILY 25 KIS	2,5 ÷ 20,0 / 2,5 ÷ 25,0	106,5	108,8	14,3	A	A	(1)	**20206147**
FAMILY 30 KIS	3,0 ÷ 25,0 / 3,0 ÷ 30,0	106,0	108,8	17,2	A	A	(1)	**20206148**
FAMILY 35 KIS	3,5 ÷ 30,0 / 3,5 ÷ 34,9	105,8	108,7	20,0	A	A	(1)	**20206149**
VERZIJA SAMO GRIJANJE								
FAMILY HM 25 IS	2,5 ÷ 20,0 / 2,5 ÷ 20,0	106,5	108,8	-	A	-	(1)	**20206150**
FAMILY HM 35 IS	3,5 ÷ 30,0 / 3,5 ÷ 34,9	105,8	108,7	-	A	-	(1)	**20206151**

(1) Osjetnik vanjske temperature nije standardno isporučen (šifra 1220559 dostupan je kao dodatna oprema).

DODATCI

Opis	Napomene	Šifra
UGRADNJA U ZID		
Jedinica za ugradnju u zid	(1)	**20161604**
Prečka za ugradnju u zid		**20191887**
MEHANIČKI DODACI		
Zračni filtar	(2)	**20190324**
Poklopac donjih hidrauličkih priključaka		**20191519**
Model kotla RESIDENCE HM		**20209806**
HIDRAULIČKI DODACI		
Kompaktni komplet za doziranje polifosfata		**20191518**
Kompaktni magnetski filter		**20191517**
Ploča BE09 s dvostrukim multi funkcionalnim relejem	(3)	**20192808**
Komplet pumpe za pojačavanje kondenzata		**20097192**
Visoka rezidualna crpka 7 m		**20210993**
Komplet preusmjeravajućih solarnih ventila za zidne viseće kombinirane kotlove		**20035644**
Sonda za bunar za daljinski grijač (za verziju samo grijanje)		**1220599**
Komplet savitljivih priključaka za zamjenu kotla	(4)	**20191890**
Komplet za spajanje s sustavom grijanja, potrošne tople vode i plinskim ventilima (za KIS modele)		**20133516**
Komplet za spajanje s sustavom grijanja i plinskim ventilima (za IS modele)		**20133517**
Komplet za spajanje s potrošnom toplom vodom i plinskim ventilima (za KIS modele)		**20132005**
Komplet za spajanje s plinskim ventilima (za IS modele)		**20133386**
KOMPLEMENTARNI DODACI		
Grijači protiv smrzavanja -15°C	(5)	**20191888**
Komplet vanjske sonde		**1220559**
Ograničenje termostata za ugradnje s niskom temperaturom		**1220639**
POSEBNI DIMOVODI (*)		
Komplet za razdvojeni sustav spajanja Ø80 mm		**20217921**
Komplet nepovratnog ventila Ø80 za skupne dimovodne kanale pod tlakom		**20164664**
Komplet koncentričnog nepovratnog ventila Ø80 / 125 mm za skupne dimovodne kanale pod tlakom		**20164662**
Zidni kolektor Ø60/100 mm		**20129175**
Teleskopski zidni kolektor Ø60/100 mm		**20129176**
Vertikalni kolektor Ø60/100 mm		**20129177**
Komplet cijevi za vertikalni priključak Ø60/100 mm	(6)	**20129174**
Komplet koljena od 90° Ø60/100 mm za izlaz s kotla	(7)	**20129172**
Komplet podesivog razdjelnika od Ø60/100 mm do Ø80/80 mm		**20134830**
Komplet adaptera B23 Ø80 mm		**20129769**
Komplet razdjelnika B23 Ø80 mm za zidnu ugradbenu kutiju		**20129768**
Komplet kompaktnog podesivog razdjelnika od 60/100 mm do 80/80 mm		**20190475**

(1) Jedinica se isporučuje s vratima.
(2) Idealno kako bi izbjegli unos nečistoća iz ulaznog zraka u izmjenjivač i plamenik.
(3) Idealna ploča za upravljanje dodatnom cirkulacijskom crpkom ili zonskim ventilom te kompletom za daljinski alarm.
(4) Komplet fleksibilnih priključaka (za sanitarnu vodu, plin i grijanje) potreban je za zamjenu kotlova FAMILY HM s prethodnim kotlovima standardnim slijedom hidrauličkih priključaka društva Riello.
(5) Komplet grijača protiv smrzavanja štiti krug sanitarne vode na temperaturama ispod 0°C (sve do -15°C) pomoću kompleta bakrenih priključaka (nisu fleksibilni) uključenih u ponudu.
(6) Šifra neophodna za vertikalni ispuh s dimovodnim sustavom. Dodatak već uključen u komplet 20129177.
(7) Šifra neophodna za horizontalni ispuh s dimovodnim sustavom 60/100. Dodatak već uključen u komplete 20129175 and 20129176.
(*) Namjenski pribor za dimne plinove, kompatibilan s prirubnicom FAMILY HM. Za dodatnu opremu ispušnog sustava plinskih dimovoda, pogledajte odjeljak "Sustavi ispušnih plinskih dimovoda" u katalogu.

HIDRAULIČNI DISTRIBUTIVNI MODULI

Opis	Upravljanje zonom	Napomene	Šifra
BAG³ HYBRID 1D	1 direktna zona	(1)(2)	**20130805**
BAG³ HYBRID 2D	2 direktna zona	(1)(2)	**20130806**
BAG³ HYBRID 1D+1M	1 direktna zona + 1 mješovita zona	(1)(3)	**20130807**
KUTIJA ZA UGRADNJU U ZID		(4)	**20130808**

(1) Isporučuje se bez zidnog ugradbenog kućišta
(2) Standardno opremljen s graničnim termostatom za sustave niske temperature
(3) Miješana zona standardno opremljena s graničnim termostatom za sustave niske temperature
(4) Ugradbena kutija za u zid od pocinčanog lima koja se može obojiti u bijelo; kutija je obavezna za ugradnju BAG³ HYBRID-a

UKUPNE DIMENZIJE

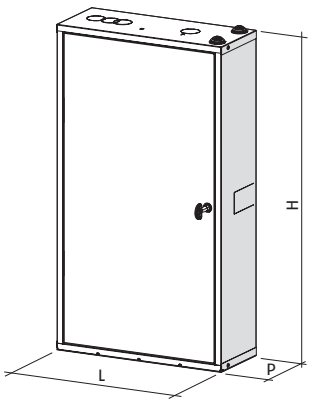

Opis	H mm	L mm	P mm	Neto težina kg
BAG3 HYBRID 1D	797	400	160	17
BAG3 HYBRID 2D	797	400	160	18
BAG3 HYBRID 1D+1M	797	400	160	18
KUTIJA ZA UGRADNJU U ZID	797	400	160	8

DODATCI ZA BAG³ HYBRID

Opis	Šifra
Komplet slavina za BAG³ HYBRID na strani sustava i na strani toplinske crpke	**20131752**
Komplet preusmjeravajućeg ventila za BAG3 HYBRID	**20131755**

HI, COMFORT NAPREDNO UPRAVLJANJE OKOLINOM

Upravljanje višestrukim zonama prostorije i upravitelj sustava s mogućnošću daljinskog upravljanja putem aplikacije Hi, Comfort.

Slika	Opis	Napomena	Šifra
	Hi, Comfort T300	(1)(2)(3)(4)	**20205322**
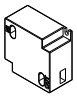	NAPAJANJE REC 10H		**20134478**

(1) Wi-fi kao standard
(2) Kompatibilno s toplinskim crpkama NXHP i NXHM
(3) Za duljine veće od 30 m dodajte šifru 20134478
(4) Uređaj je opremljen pristupnikom

EKSPANZIJSKE PLOČE NAPREDNOG UPRAVLJANJA OKOLINOM

Opis	Napomena	Šifra
Komplet solarnog sučelja	(1)	**20168672**
Komplet za upravljanje prvom zonom (MIX ili DIR zona)	(1)(2)	**20132795**
Komplet za upravljanje dodatnom zonom (MIX ili DIR zona)	(1)(2)(3)	**20132796**

(1) Isporučuje se u kombinaciji s upraviteljem Hi, Comfort T300.
(2) Omogućuje upravljanje MIX zonom (crpka + ventil miješalice s 3 točke) ili DIR zonom (samo crpka). Nije potrebno za BAG3 Hybrid.
(3) Komplet za upravljanje prvom zonom mora uvijek biti prisutan. Kotao može ukupno podnijeti najviše 3 zone.

Hi, COMFORT KONTROLE

Sobne kontrole s mogućnošću daljinskog sučelja kotla (*) i upravljanja putem aplikacije

Slika	Opis	Napomena	Šifra
	Hi, Comfort T200	(1)(2)	**20211852**
	Hi, Comfort T100 Wi-Fi	(3)	**20193354**
	Hi, Comfort T100	(4)	**20193352**
	Hi, Comfort G100-W		**20193355**
	Hi, Comfort G100-R		**20193356**

(*) Samo ON/OFF veza s BAG3 HYBRID.
(1) Sobni termostat za primjenu u više prostorija, isporučuje se u kombinaciji s upraviteljem Hi, Comfort T300.
(2) Hi, Comfort T200 u kombinaciji putem RF-a s Hi, Comfort T300 omogućuje upravljanje zonom.
(3) S uključenim Hi, Comfort G100-W za povezivanje na Internet putem kućnog ADSL Wi-Fi usmjerivača.
(4) Za ožičeno spajanje s kotlom, kompatibilan u radiofrekvencijskom povezivanju s Hi, Comfort G100-W, šifra 20193355 (dodatak nije uključen i potreban za internetsku vezu putem ADSL Wi-Fi usmjerivača), kao i s Hi, Comfort G100-R, šifra 20193356.

Pametni ključ s mogućnošću upravljanja putem aplikacije

Slika	Opis	Napomena	Šifra
	Hi, Comfort K100		**20168501**

Kondenzacijski zidni kotlovi

Family Aqua Condens



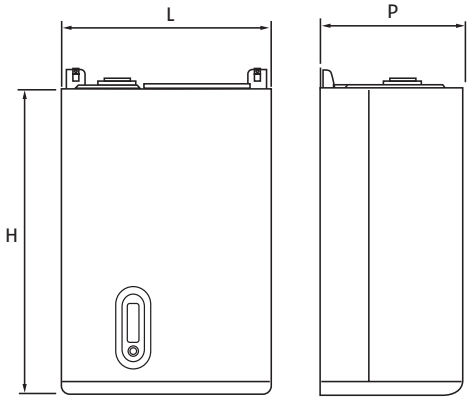

M-PROTOK
U-PTV IZLAZ
G-PLIN
R-POVRAT
E-PTV ULAZ
RC-RECIRKULACIJA

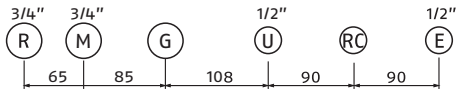

ERP

- Sukladno s Direktivom 2009/125/EC
- Niske emisije onečišćivača
- Kondenzacijski izmjenjivač topline od aluminija, s premix plamenikom
- Kombinirani model s ugrađenim spremnikom PTV od 60 litara od nerđajućeg čelika

Opis	H mm	L mm	P mm	Neto težina kg
FAMILY AQUA CONDENS 3.5 BIS	1015	600	450	72

Family Aqua Condens zidni je kotao koji jamči izvrstan komfort u proizvodnji PTV-a zahvaljujući ugrađenom spremniku PTV-a od 60 litara od nehrđajućeg čelika. Izmjenjivač topline Riello, proizveden od 100% aluminija, osigurava visoku učinkovitost i dug životni vijek, istovremeno smanjujući emisije onečišćujućih tvari na minimum.
Family Aqua Condens dostupan je u izvedbama od 3,5 do 35 kW.

– Omjer modulacije 1:10 (minimalna izlazna snaga od 3,5 kW) omogućuje kotlu da udovolji svim zahtjevima za grijanjem
– Certifikat “Range Rated” koji omogućuje prilagođavanje nazivne snage kotla toplinskim zahtjevima ugradnje
– Cirkulacijska crpka visoke učinkovitosti (EEI ≤ 0,20)
– Daljinski alarm koji omogućuje izvještavanje o statusu blokade kotla
– Posebne Family funkcije: Gumb Comfort, gumb Memory, funkcija Touch & Go, pametni poluautomatski sustav punjenja
– Kotlovi su opremljeni: predloškom za montažu, hidrauličkim priključcima, ožičenjem i kompletom za LPG konverziju.
– Vanjska sonda isporučuje se kao standardna oprema.

TEHNIČKI PODATCI

Opis	Ulaz topline Grijanje/PTV min-max kW	Korisna učinkovitost Pn (50° / 30 °C) %	Korisna učinkovitost 30% Pn (povrat 30 °C) %	Kapacitet spremnika l	Gorivo	Klasa energetske učinkovitosti		Šifra
SOBNO IZOLIRAN - GRIJANJE I PROIZVODNJA POTROŠNE TOPLE VODE								
FAMILY AQUA CONDENS 3.5 BIS	3,5-35,0	105,5	108,0	60,0	NG	A	A	**20021509**

DODATCI

Opis	Šifra
KONTROLNI UREĐAJI	
CHRONORIELLO 7D (7-dnevni digitalni sobni termostat)	**20063873**
CHRONORIELLO 7D WIRELESS (7-dnevni digitalni sobni termostat)	**20101747**
ELEKTRIČNI DODATCI	
Family daljinski upravljač (REC06) (s elektroničkom pločom sučelja)	**20165771**
Sučelna ploča ITRF11	**20164477**
Komplet za daljinski alarm	**20165627**
Komplet sobnog senzora	**20163783**
Komplet za upravljanje zonskim ventilima	**20165142**
HIDRAULIČKI DODACI	
Ventili za centralno grijanje	**4047476**
Ventili za centralno grijanje s filterom	**4047475**
Pumpa za odvod kondenzata	**20097192**
Komplet za cirkulaciju PTV-a (Aqua model)	**4047994**
MEHANIČKI DODACI	
Poklopac hidrauličkog priključka	**4047505**
Komplet predloška za ugradnju	**4047440**

Hi, COMFORT KONTROLE

Sobne kontrole s mogućnošću daljinskog sučelja kotla (*) i upravljanja putem aplikacije

Slika	Opis	Napomene	Šifra
	Hi, Comfort T100 Wi-Fi	(1)	**20193354**
	Hi, Comfort T100	(2)	**20193352**
	Hi, Comfort G100-W		**20193355**
	Hi, Comfort G100-R		**20193356**

(*) Mogućnost povezivanja putem OTBus-a ili na ON/OFF.
(1) S uključenim Hi, Comfort G100-W za povezivanje na Internet putem kućnog ADSL Wi-Fi usmjerivača.
(2) Za kabelsko OTBus povezivanje s kotlom. Kompatibilan za radiofrekvencijsku vezu s Hi, Comfort G100-W šifre 20193355 (uređaj nije uključen i potreban je za povezivanje na internet putem kućnog ADSL rutera), kao i s Hi, Comfort G100-R, šifra 20193356. Za rad putem OTBus-a, potrebna je šifra 20164477 "ITRF11 kartica sučelja".

Kondenzacijski zidni kotao

Residence HM



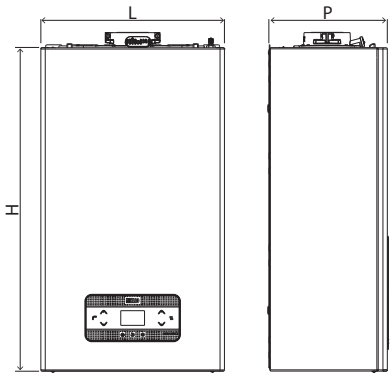

M-PROTOK
U-PTV IZLAZ
G-PLIN
R-POVRAT
E-PTV ULAZ

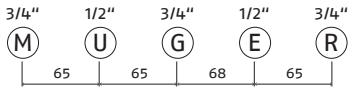

ERP

- Primarni izmjenjivač topline od nehrđajućeg čelika, robustan i visoke učinkovitosti
- Kombinirani modeli te modeli samo s grijanjem, unutarnji, ugradbeni i modeli na djelomično zaštićenim lokacijama
- Poboljšani sanitarni izmjenjivač topline visokih performansi
- Samoprilagodljiva kontrola izgaranja sljedeće generacije
- Dizajnirano za rad s mješavinama PRIRODNOG PLINA i VODIKA do najviše 20 %
- Niska emisija onečišćujućih tvari, KLASA 6 (UNI EN 15502)
- Visoka modulacija 1:10
- Spremno za IOT tehnologiju

Opis	H mm	L mm	P mm	Neto težina kg
RESIDENCE HM 25 KIS	740	420	275	29
RESIDENCE HM 30 KIS	740	420	275	30
RESIDENCE HM 35 KIS	740	420	275	30
RESIDENCE HM 20 IS	740	420	275	28
RESIDENCE HM 30 IS	740	420	275	29

Nova linija RESIDENCE HM kondenzacijskih kotlova korisnicima pruža kombinaciju udobnosti i uštede. Društvo Riello ima u ponudi multienergetski kotao dizajniran za sadašnje i buduće potrebe koji osigurava smanjenje potrošnje električne energije i plina, kao i smanjenje emisija, uz mogućnost daljinskog upravljanja.

– Poboljšani sanitarni izmjenjivač topline visokih performansi koji proizvodi društvo Riello.
– Samoprilagodljiva elektronička kontrola izgaranja ACC (Active Combustion Control).
– Moderan linearni dizajn s donjim poklopcem kotla, koji je dostupan kao dodatak za optimalnu estetsku integraciju.
– Elektroničke funkcije za sanitarnu vodu: odgoda, protunjihajuća funkcija i pametni ventilator.
– Digitalna modulacijska cirkulacijska crpka 6m, mala potrošnja (IEE □ 0,20). Cirkulacijska crpka visoke dostave 7 m, dostupna kao dodatak.
– Hidraulička grupa sa standardnim DIN redoslijedom.
– Niska razina buke do 45 dB.
– 93 % sezonska učinkovitost.
– Moderno i intuitivno dodirno sučelje HMI s reprezentativnim ikonama i kapacitivnim gumbima s akustičnom „zujalicom" za potvrđivanje.
– Zaslon od 2,8" s višejezičnim ikonama i tekstovima.
– Ekspanzijski spremnik od 9 litara.
– Jednostavan za ugradnju uz širok asortiman opcionalne dodatne opreme.
– IPX5D električna zaštita.
– Pretvorba plina (propan-zrak, LPG) odabirom elektroničkog parametra.
– Predložak za pričvršćivanje i kabel za napajanje uključeni.
– Termoregulacija kao standard u kombinaciji sa senzorom vanjske temperature dostupna je kao dodatna oprema.
– Prirubnica plinskih dimovoda s namjenskim dimovodnim sustavom.

TEHNIČKI PODATCI

Opis	Ulaz topline Grijanje/PTV min-max kW	Korisna učinkovitost Pn (50° / 30 °C) %	Korisna učinkovitost 30% Pn (povrat 30 °C) %	Proizvodnja PTV ΔT 25° l/min	Klasa energetske učinkovitosti		Napomene	Šifra
VERZIJA KOMBINACIJE GRIJANJA I TRENUTNE PROIZVODNJE POTROŠNE TOPLE VODE								
RESIDENCE HM 25 KIS	2,5 ÷ 20,0 / 2,5 ÷ 25,0	106,5	108,8	14,3	A	A	(1)	**20205317**
RESIDENCE HM 30 KIS	3,0 ÷ 25,0 / 3,0 ÷ 30,0	106,0	108,8	17,2	A	A	(1)	**20205318**
RESIDENCE HM 35 KIS	3,5 ÷ 30,0 / 3,5 ÷ 34,9	105,8	108,7	20,0	A	A	(1)	**20205319**
VERZIJA SAMO GRIJANJE								
RESIDENCE HM 20 IS	2,5 ÷ 20,0 / 2,5 ÷ 20,0	106,5	108,8	/	A	-	(1)	**20205320**
RESIDENCE HM 30 IS	3,5 ÷ 30,0 / 3,5 ÷ 34,9	105,8	108,7	/	A	-	(1)	**20205321**

(1) Osjetnik vanjske temperature nije standardno isporučen (šifra 1220559 dostupan je kao dodatna oprema)

DODATCI

Opis	Napomene	Šifra
UGRADNJA U ZID		
Jedinica za ugradnju u zid	(1)	**20161604**
Prečka za ugradnju u zid		**20191887**
MEHANIČKI DODACI		
Zračni filtar	(2)	**20190324**
Poklopac donjih hidrauličkih priključaka		**20191519**
Model kotla RESIDENCE HM		**20209806**
HIDRAULIČKI DODACI		
Kompaktni komplet za doziranje polifosfata		**20191518**
Kompaktni magnetski filter		**20191517**
Ploča BE09 s dvostrukim multi funkcionalnim relejem	(3)	**20192808**
Komplet pumpe za pojačavanje kondenzata		**20097192**
Visoka rezidualna crpka 7 m		**20210993**
Komplet preusmjeravajućih solarnih ventila za zidne viseće kombinirane kotlove		**20035644**
Sonda za bunar za daljinski grijač (za verziju samo grijanje)		**1220599**
Komplet savitljivih priključaka za zamjenu kotla	(4)	**20191890**
Komplet za spajanje s sustavom grijanja, potrošne tople vode i plinskim ventilima (za KIS modele)		**20133516**
Komplet za spajanje s sustavom grijanja i plinskim ventilima (za IS modele)		**20133517**
Komplet za spajanje s potrošnom toplom vodom i plinskim ventilima (za KIS modele)		**20132005**
Komplet za spajanje s plinskim ventilima (za IS modele)		**20133386**
KOMPLEMENTARNI DODACI		
Grijači protiv smrzavanja -15°C	(5)	**20191888**
Komplet vanjske sonde		**1220559**
Ograničenje termostata za ugradnje s niskom temperaturom		**1220639**
POSEBNI DIMOVODI (*)		
Komplet za razdvojeni sustav spajanja Ø80 mm		**20217921**
Komplet nepovratnog ventila Ø80 za skupne dimovodne kanale pod tlakom		**20164664**
Komplet koncentričnog nepovratnog ventila Ø80 / 125 mm za skupne dimovodne kanale pod tlakom		**20164662**
Zidni kolektor Ø60/100 mm		**20129175**
Teleskopski zidni kolektor Ø60/100 mm		**20129176**
Vertikalni kolektor Ø60/100 mm		**20129177**
Komplet cijevi za vertikalni priključak Ø60/100 mm	(6)	**20129174**
Komplet koljena od 90° Ø60/100 mm za izlaz s kotla	(7)	**20129172**
Komplet podesivog razdjelnika od Ø60/100 mm do Ø80/80 mm		**20134830**
Komplet adaptera B23 Ø80 mm		**20129769**
Komplet razdjelnika B23 Ø80 mm za zidnu ugradbenu kutiju		**20129768**
Komplet kompaktnog podesivog razdjelnika od 60/100 mm do 80/80 mm		**20190475**

(1) Jedinica se isporučuje s vratima.
(2) Idealno kako bi izbjegli unos nečistoća iz ulaznog zraka u izmjenjivač i plamenik.
(3) Idealna ploča za upravljanje dodatnom cirkulacijskom crpkom ili zonskim ventilom te kompletom za daljinski alarm.
(4) Komplet fleksibilnih priključaka (za sanitarnu vodu, plin i grijanje) potreban je za zamjenu kotlova Residence HM s prethodnim kotlovima standardnim slijedom hidrauličkih priključaka društva Riello.
(5) Komplet grijača protiv smrzavanja štiti krug sanitarne vode na temperaturama ispod 0°C (sve do -15°C) pomoću kompleta bakrenih priključaka (nisu fleksibilni) uključenih u ponudu.
(6) Šifra neophodna za vertikalni ispuh s dimovodnim sustavom. Dodatak već uključen u komplet 20129177.
(7) Šifra neophodna za horizontalni ispuh s dimovodnim sustavom 60/100. Dodatak već uključen u komplete 20129175 and 20129176.
(*) Namjenski dodaci za dimne plinove, kompatibilni s prirubnicom Residence HM. Za dodatnu opremu ispušnog sustava plinskih dimovoda, pogledajte odjeljak "Sustavi ispušnih plinskih dimovoda" u katalogu.

Hi, COMFORT NAPREDNO UPRAVLJANJE OKOLINOM

Upravljanje višestrukim zonama prostorije i upravitelj sustava s mogućnošću daljinskog upravljanja putem aplikacije Hi, Comfort.

Slika	Opis	Napomene	Šifra
	Hi, Comfort T300	(1)(2)(3)(4)	**20205322**
	Hi, Comfort T300 TE	(4)(5)	**20210659**
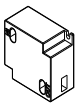	Napajanje REC 10H		**20134478**

(1) Wi-fi kao standard.
(2) Kompatibilno s toplinskim crpkama NXHP i NXHM.
(3) Za duljine veće od 30 m dodajte šifru 20134478.
(4) Uređaj je opremljen pristupnikom.
(5) Kompatibilno s toplinskim crpkama Sprint T i Domus T.

EKSPANZIJSKE PLOČE NAPREDNOG UPRAVLJANJA OKOLINOM

Opis	Napomene	Šifra
Komplet solarnog sučelja	(1)	**20168672**
Komplet za upravljanje prvom zonom (MIX ili DIR zona)	(1)(2)	**20132795**
Komplet za upravljanje dodatnom zonom (MIX ili DIR zona)	(1)(2)(3)	**20132796**

(1) Wi-fi kao standard
(2) Kompatibilno s toplinskim crpkama NXHP i NXHM
(3) Za duljine veće od 30 m dodajte šifru 20134478
(4) Uređaj je opremljen pristupnikom
(5) Kompatibilno s toplinskim crpkama Sprint T i Domus

Hi, COMFORT KONTROLE

Sobne kontrole s mogućnošću daljinskog sučelja kotla (*) i upravljanja putem aplikacije.

Slika	Opis	Napomene	Šifra
	Hi, Comfort T200	(1)(2)	**20211852**
	Hi, Comfort T100 Wi-Fi	(3)	**20193354**
	Hi, Comfort T100	(4)	**20193352**
	Hi, Comfort G100-W		**20193355**
	Hi, Comfort G100-R		**20193356**

(*) Samo ON/OFF veza s BAG3 HYBRID.
(1) Sobni termostat za primjenu u više prostorija, isporučuje se u kombinaciji s upraviteljem Hi, Comfort T300.
(2) Hi, Comfort T200 u kombinaciji putem RF-a s Hi, Comfort T300 omogućuje upravljanje zonom.
(3) S uključenim Hi, Comfort G100-W za povezivanje na Internet putem kućnog ADSL Wi-Fi usmjerivača.
(4) Za ožičeno spajanje s kotlom, kompatibilan u radiofrekvencijskom povezivanju s Hi, Comfort G100-W, šifra 20193355 (dodatak nije uključen i potreban za internetsku vezu putem ADSL Wi-Fi rutera), kao i Hi, Comfort G100-R, šifra 20193356.

Pametni ključ s mogućnošću upravljanja putem aplikacije

Slika	Opis	Napomene	Šifra
	Hi, Comfort K100		**20168501**

HIDRAULIČNI DISTRIBUTIVNI MODULI

Opis	Upravljanje zonom	Napomene	Šifra
BAG³ HYBRID 1D	1 direktna zona	(1)(2)	**20130805**
BAG³ HYBRID 2D	2 direktna zona	(1)(2)	**20130806**
BAG³ HYBRID 1D+1M	1 direktna zona + 1 mješovita zona	(1)(3)	**20130807**
KUTIJA ZA UGRADNJU U ZID		(4)	**20130808**

(1) Isporučuje se bez zidnog ugradbenog kućišta
(2) Standardno opremljen s graničnim termostatom za sustave niske temperature
(3) Miješana zona standardno opremljena s graničnim termostatom za sustave niske temperature
(4) Ugradbena kutija za u zid od pocinčanog lima koja se može obojiti u bijelo; kutija je obavezna za ugradnju BAG³ HYBRID-a

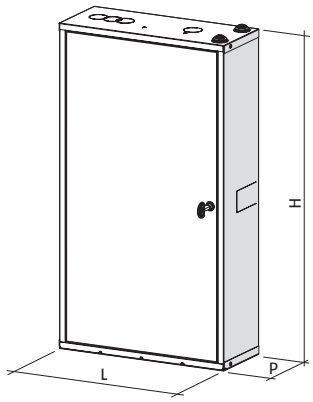

Opis	H mm	L mm	P mm	Neto težina kg
BAG³ HYBRID 1D	797	400	160	17
BAG³ HYBRID 2D	797	400	160	18
BAG³ HYBRID 1D+1M	797	400	160	18
KUTIJA ZA UGRADNJU U ZID	797	400	160	8

DODATCI ZA BAG³ HYBRID

Opis	Šifra
Komplet slavina za BAG³ HYBRID na strani sustava i na strani toplinske crpke	**20131752**

Kondenzacijski zidni kotao

Start



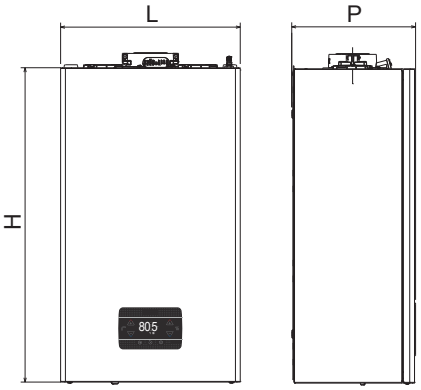

M-PROTOK
U-PTV IZLAZ
G-PLIN
R-POVRAT
E-PTV ULAZ

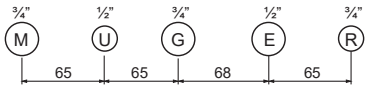

ERP

- Novi izmjenjivač topline od nerđajućeg čelika, kompaktan i čvrst
- Kombinirani modeli te modeli samo s grijanjem, unutarnji, ugradbeni i vanjski modeli na djelomično zaštićenim lokacijama
- Dimenzije duž najkompaktnijeg segmenta (širina od samo 400 mm), također idealno za manje zidne jedinice
- Hidraulička jedinica sa slijedom standardnih DIN priključaka
- Dizajnirano za rad s mješavinama prirodnog plina i vodika do najviše 20 %
- Klasa 6 NOx

Opis	H mm	L mm	P mm	Neto težina kg
START 25 KIS	700	400	275	28,5
START 30 KIS	700	400	275	30,0
START 25 IS	700	400	275	27,5
START 15 IS	700	400	275	27,5

START predstavlja novi kondenzirajući kotao u ponudi društva Riello, namijenjen manjim i srednjim kućanstvima. Potpuno je obnovljen s tehnološkog i funkcionalnog aspekta.
START je dostupan u 3 različite snage od 15, 25 i 30 kW u kombiniranim sustavima (KIS) i verzijama samo s grijanjem (IS).
Jedno od istaknutih obilježja novog START modela je inovativna digitalna upravljačka ploča s gumbima na dodir, dizajnirana za jednostavnost uporabe.

– Visokoučinkovit izmjenjivač sanitarne vode razvila je tvrtka Riello
– Moderno i intuitivno dodirno sučelje HMI s reprezentativnim ikonama i kapacitivnim gumbima s akustičnom ""zujalicom"" za potvrdu
– Moderan linearni dizajn s donjim poklopcem kotla, koji je dostupan kao dodatak za optimalnu estetsku integraciju
– Elektroničke funkcije za sanitarnu vodu: odgoda, protu-njihajuća funkcija i pametni ventilator
– Hidraulička grupa sa standardnim DIN redoslijedom
– Cirkulacijska crpka male potrošnje (IEE ≤0.20) s glavom od 7 m dostupnom kao dodatak
– Jednostavna ugradnja i integracija čak i u manjim prostorijama te jednostavna zamjena zahvaljujući širokom asortimanu dostupnih dodataka
– Omjer modulacije 1: 8
– Jednostavno održavanje i čišćenje komore za izgaranje zahvaljujući prednjem pristupu izmjenjivaču
– 93 % sezonska učinkovitost
– Bočni ekspanzijski spremnik od 8 litara
– Standardna prirubnica plinskim dimovoda s namjenskim dimovodnim sustavom
– Kontrola temperature kao standard u kombinaciji s vanjskom sondom, dostupnom kao dodatak
– Mogućnost ugradnje (model 25 KIS i 30 KIS) i na otvorenom na djelomično zaštićenim mjestima (IPX5D)
– Ugradbena prečka već je integrirana u kotao, a uključen je i kabel za napajanje
– Rad na prirodni plin kao standardna opcija s mogućnošću pretvorbe na LPG (G31) te mješavine propana i zraka pomoću dodataka. Ovu promjenu može napraviti samo instalater ili ovlašteni tehnički servis.
– IPX5D električna zaštita

TEHNIČKI PODATCI

Opis	Ulaz topline Grijanje/PTV min-max kW	Korisna učinkovitost Pn (50° / 30 °C) %	Korisna učinkovitost 30% Pn (povrat 30 °C) %	PTV proizvodnja ΔT 25° l/min	Gorivo	Klasa energetske učinkovitosti		Napomena	Šifra
VERZIJA KOMBINACIJE GRIJANJA I TRENUTNE PROIZVODNJE POTROŠNE TOPLE VODE									
START 25 KIS	3,1÷20,0/3,1÷25,0	104,6-98,0	109,1	14,3	NG	A	A	(1)	**20197878**
START 25 KIS	3,1÷20,0/3,1÷25,0	104,6-98,0	109,1	14,3	LPG	A	A	(1)	**20197880**
START 30 KIS	3,95÷25,0/3,95÷30,0	107,1-103,6	108,8	17,2	NG	A	A	(1)	**20197879**
VERZIJE SAMO ZA GRIJANJE									
START 15 IS	3,1÷15,0/3,1÷25,0	105,7-98,0	109,6	-	NG	A	-	(1)	**20187773**
START 25 IS	3,1÷20,0/3,1÷25,0	104,6-98,0	109,1	-	NG	A	-	(1)	**20187774**

(1) Osjetnik vanjske temperature nije standardno isporučen (šifra 1220559 dostupan je kao dodatna oprema).

DODATCI

Opis	Napomene	Šifra
UGRADNJA U ZID		
Jedinica za ugradnju u zid	(1)	**20161604**
Prečka za ugradnju u zid		**20191887**
MEHANIČKI DODACI		
Zračni filtar	(2)	**20190324**
Poklopac donjih hidrauličkih priključaka		**20191519**
Model kotla Start 25 KIS		**20191885**
Okvir za montažu na zid 1 kom.		**20191891**
Okvir za montažu na zid 5 kom.		**20191892**
HIDRAULIČKI DODACI		
Kompaktni komplet za doziranje polifosfata		**20191518**
Kompaktni magnetski filter		**20191517**
Visoka rezidualna crpka 7 m		**20189142**
Komplet skretnica (DIN vs Riello)	(3)	**20191890**
Komplet za spajanje s sustavom grijanja, potrošne tople vode i plinskim ventilima (za KIS modele)		**20133516**
Komplet za spajanje s sustavom grijanja i plinskim ventilima (za IS modele)		**20133517**
Komplet za spajanje s potrošnom toplom vodom i plinskim ventilima (za KIS modele)		**20132005**
Komplet za spajanje s plinskim ventilima (za IS modele)		**20133386**
Komplet pumpe za pojačavanje kondenzata		**20097192**
Sonda za bunar za daljinski grijač (za verziju samo grijanje)		**1220599**
Komplet preusmjeravajućih solarnih ventila za zidne viseće kombinirane kotlove		**20035644**
KOMPLEMENTARNI DODACI		
Ploča BE09 s dvostrukim multi funkcionalnim relejem	(6)	**20192808**
Grijači protiv smrzavanja -15°C	(7)	**20191888**
Vanjska sonda		**1220559**
Komplet za ugradnju na lokaciji s analognim hidrometrom		**20191520**
Ograničenje termostata za ugradnje s niskom temperaturom		**1220639**
POSEBNI DIMOVODICI		
Komplet sustava fiksnog razdjelnika Ø80 mm		**20129765**
Ventil Ø80 mm s hvatačem kondenzata		**20164664**
Ventil Ø80/125 mm s hvatačem kondenzata		**20164662**
Zidni kolektor Ø60/100 mm		**20129175**
Teleskopski zidni kolektor Ø60/100 mm		**20129176**
Vertikalni kolektor Ø60/100 mm		**20129177**
Komplet cijevi za vertikalni priključak Ø60/100 mm	(4)	**20129174**
Komplet koljena od 90° Ø60/100 mm za izlaz s kotla	(5)	**20129172**
Komplet podesivog razdjelnika od Ø60/100 mm do Ø80/80 mm		**20134830**
Komplet adaptera B23 Ø80 mm		**20129769**
Komplet razdjelnika B23 Ø80 mm za zidnu ugradbenu kutiju		**20129768**
Kompaktni komplet za ključanje Ø60/100 - Ø80/80		**20190475**

Opis	Napomene	Šifra
PRETVORBA PLINA		
Komplet za pretvorbu na propan-zrak (25 KIS - IS)		**20192718**
Komplet za pretvorbu na propan - zrak (30 KIS)		**20192719**
Komplet za pretvorbu na LPG (25 KIS- IS)		**20192715**
Komplet za pretvorbu na LPG (30 KIS)		**20192717**

(1) Jedinica se isporučuje s vratima.
(2) Idealno kako bi izbjegli unos nečistoća iz ulaznog zraka u izmjenjivač i plamenik.
(3) Komplet fleksibilnih priključaka (za sanitarnu vodu, plin i grijanje) potreban je za zamjenu prethodnih kotlova sa Start kotlovima standardnim slijedom Riellovih hidrauličkih priključaka.
(4) Šifra neophodna za vertikalni ispuh s dimovodnim sustavom. Dodatak već uključen u komplet 20129177.
(5) Šifra neophodna za horizontalni ispuh s dimovodnim sustavom 60/100. Dodatak već uključen u komplete 20129175 and 20129176.
(6) Idealna ploča za upravljanje dodatnom cirkulacijskom crpkom ili zonskim ventilom te kompletom za daljinski alarm.
(7) Komplet grijača protiv smrzavanja štiti krug sanitarne vode na temperaturama ispod 0°C (sve do -15°C) pomoću kompleta bakrenih priključaka (nisu fleksibilni) uključenih u ponudu.

Hi, COMFORT KONTROLE

Sobne kontrole s mogućnošću daljinskog sučelja kotla (*) i upravljanja putem aplikacije

Slika	Opis	Napomene	Šifra
	Hi, Comfort T100 Wi-Fi	(1)	**20193354**
	Hi, Comfort T100	(2)	**20193352**
	Hi, Comfort G100-W		**20193355**
	Hi, Comfort G100-R		**20193356**

(*) Samo ON/OFF veza s BAG³ HYBRID.
(1) S uključenim Hi, Comfort G100-W za povezivanje na Internet putem kućnog ADSL Wi-Fi usmjerivača.
(2) Za ožičeno spajanje s kotlom, kompatibilan u radiofrekvencijskom povezivanju s Hi, Comfort G100-W, šifra 20193355 (dodatak nije uključen i potreban za internetsku vezu putem ADSL Wi-Fi rutera), kao i Hi, Comfort G100-R, šifra 20193356.

Pametni ključ s mogućnošću upravljanja putem aplikacije

Slika	Opis	Napomene	Šifra
	Hi, Comfort K100		**20168501**

Kondenzacijski zidni kotao

RLT



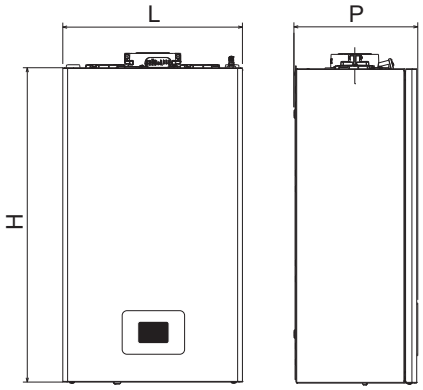

M-PROTOK
U-PTV IZLAZ
G-PLIN
R-POVRAT
E-PTV ULAZ

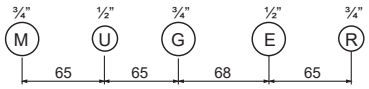

ERP

- Novi izmjenjivač topline od nerđajućeg čelika, kompaktan i čvrst
- Kombinirani modeli te modeli samo s grijanjem, unutarnji, ugradbeni i vanjski modeli na djelomično zaštićenim lokacijama
- Dimenzije duž najkompaktnijeg segmenta (širina od samo 400 mm), također idealno za manje zidne jedinice
- Hidraulička jedinica sa slijedom standardnih DIN priključaka
- Dizajnirano za rad s mješavinama prirodnog plina i vodika do najviše 20 %

Opis	H mm	L mm	P mm	Neto težina kg
RLT 25 KIS	700	400	275	25
RLT 25 KIS (MTN)	700	400	275	25
RLT 30 KIS	700	400	275	30

Linija RLT osnovna je ponuda kondenzacijskih kotlova društva Riello za male i srednje domaće korisnike

– Izmjenjivač PTV-a visokih performansi
– Pneumatska kontrola izgaranja
– Moderan linearni dizajn s donjim poklopcem kotla, koji je dostupan kao dodatak za izvrsnu estetsku integraciju
– Elektroničke funkcije za sanitarnu vodu: odgoda, protunjihajuće funkcije i pametni ventilator
– Crpka s niskom potrošnjom i modulacijom s dostavom od 6 m (IEE ≤ 0,20). Crpka visoke dostave od 7 m, dostupna kao dodatak
– Hidraulička grupa sa standardnim redoslijedom DIN
– Sezonska učinkovitost 93 %
– Moderno i intuitivno dodirno sučelje HMI s reprezentativnim ikonama i kapacitivnim gumbima s akustičnom „zujalicom" za potvrđivanje
– 2'' zaslon s ikonama
– Ekspanzijska posuda od 8 litara
– Jednostavna ugradnja uz širok izbor opcionalne dodatne opreme
– Razina električne zaštite IPX5D

TEHNIČKI PODATCI

Opis	Ulaz topline Grijanje/PTV	Korisna učinkovitost		PTV proizvodnja	Gorivo	Klasa energetske učinkovitosti		Napomena	Šifra
	min-max kW	Pn (50° / 30 °C) %	30% Pn (povrat 30 °C) %	ΔT 25° l/min					
VERZIJA KOMBINACIJE GRIJANJA I TRENUTNE PROIZVODNJE POTROŠNE TOPLE VODE									
RLT 25 KIS	3,1÷20,0/3,1÷25,0	104,6-98,0	109,1	14,3	NG	A	A	(1)	**20213292**
RLT 25 KIS	3,1÷20,0/3,1÷25,0	104,6-98,0	109,1	14,3	LPG	A	A	(1)	**20213293**
RLT 30 KIS	3,95÷25,0/3,95÷30,0	107,1-103,6	108,8	17,2	NG	A	A	(1)	**20216033**

(1) Osjetnik vanjske temperature nije standardno isporučen (šifra 1220559 dostupan je kao dodatna oprema).

DODATCI

Opis	Napomene	Šifra
UGRADNJA U ZID		
Jedinica za ugradnju u zid	(1)	**20161604**
Prečka za ugradnju u zid		**20191887**
MEHANIČKI DODACI		
Poklopac donjih hidrauličkih priključaka		**20191519**
HIDRAULIČKI DODACI		
Kompaktni komplet za doziranje polifosfata		**20191518**
Kompaktni magnetski filter		**20191517**
Komplet skretnica (DIN vs Riello)	(2)	**20191890**
Komplet za spajanje s sustavom grijanja, potrošne tople vode i plinskim ventilima (za KIS modele)		**20133516**
Komplet za spajanje s sustavom grijanja i plinskim ventilima (za IS modele)		**20133517**
Komplet za spajanje s potrošnom toplom vodom i plinskim ventilima (za KIS modele)		**20132005**
Komplet za spajanje s plinskim ventilima (za IS modele)		**20133386**
Komplet pumpe za pojačavanje kondenzata		**20097192**
Sonda za bunar za daljinski grijač (za verziju samo grijanje)		**1220599**
Komplet preusmjeravajućih solarnih ventila za zidne viseće kombinirane kotlove		**20035644**
KOMPLEMENTARNI DODACI		
Ploča BE09 s dvostrukim multi funkcionalnim relejem	(3)	**20192808**
Grijači protiv smrzavanja -15°C	(4)	**20191888**
Vanjska sonda		**1220559**
Ograničenje termostata za ugradnje s niskom temperaturom		**1220639**
POSEBNI DIMOVODICI		
Komplet sustava fiksnog razdjelnika Ø80 mm		**20129765**
Ventil Ø80 mm s hvatačem kondenzata		**20164664**
Ventil Ø80/125 mm s hvatačem kondenzata		**20164662**
Zidni kolektor Ø60/100 mm		**20129175**
Teleskopski zidni kolektor Ø60/100 mm		**20129176**
Vertikalni kolektor Ø60/100 mm		**20129177**
Komplet cijevi za vertikalni priključak Ø60/100 mm	(5)	**20129174**
Komplet koljena od 90° Ø60/100 mm za izlaz s kotla	(6)	**20129172**
Komplet podesivog razdjelnika od Ø60/100 mm do Ø80/80 mm		**20134830**
Komplet adaptera B23 Ø80 mm		**20129769**
Komplet razdjelnika B23 Ø80 mm za zidnu ugradbenu kutiju		**20129768**
Kompaktni komplet za ključanje Ø60/100 - Ø80/80		**20190475**

(1) Jedinica se isporučuje s vratima.
(2) Komplet fleksibilnih priključaka (za sanitarnu vodu, plin i grijanje) potreban je za zamjenu prethodnih kotlova sa Start kotlovima standardnim slijedom Riellovih hidrauličkih priključaka.
(3) Idealna ploča za upravljanje dodatnom cirkulacijskom crpkom ili zonskim ventilom te kompletom za daljinski alarm.
(4) Komplet grijača protiv smrzavanja štiti krug sanitarne vode na temperaturama ispod 0°C (sve do -15°C) pomoću kompleta bakrenih priključaka (nisu fleksibilni) uključenih u ponudu.
(5) Šifra neophodna za vertikalni ispuh s dimovodnim sustavom. Dodatak već uključen u komplet 20129177.
(6) Šifra neophodna za horizontalni ispuh s dimovodnim sustavom 60/100. Dodatak već uključen u komplete 20129175 and 20129176.

Hi, COMFORT KONTROLE

Sobne kontrole s mogućnošću daljinskog sučelja kotla (*) i upravljanja putem aplikacije

Slika	Opis	Napomene	Šifra
	Hi, Comfort T100 Wi-Fi	(1)	**20193354**
	Hi, Comfort T100	(2)	**20193352**
	Hi, Comfort G100-W		**20193355**
	Hi, Comfort G100-R		**20193356**

(*) Samo ON/OFF veza s BAG^3 HYBRID.
(1) S uključenim Hi, Comfort G100-W za povezivanje na Internet putem kućnog ADSL Wi-Fi usmjerivača.
(2) Za ožičeno spajanje s kotlom, kompatibilan u radiofrekvencijskom povezivanju s Hi, Comfort G100-W, šifra 20193355 (dodatak nije uključen i potreban za internetsku vezu putem ADSL Wi-Fi rutera), kao i Hi, Comfort G100-R, šifra 20193356.

Pametni ključ s mogućnošću upravljanja putem aplikacije

Slika	Opis	Napomene	Šifra
	Hi, Comfort K100		**20168501**



Kondenzacijski zidni kotlovi

Start Aqua Condens

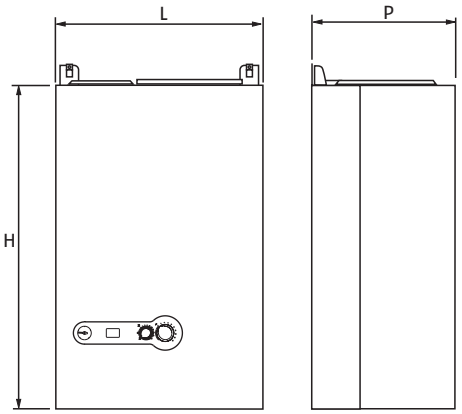

M-PROTOK
U-PTV IZLAZ
G-PLIN
R-POVRAT
E-PTV ULAZ

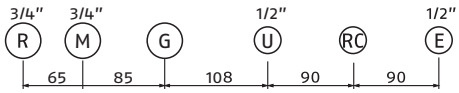

ERP

- Sukladno s Direktivom 2009/125/EC
- Niske emisije onečišćivača
- Kondenzacijski aluminijski izmjenjivač topline i premix plamenik
- Kombinirani model sa spremnikom za PTV od nerđajućeg čelika od 45 ili 60 litara

Opis	H mm	L mm	P mm	Neto težina kg
START AQUA CONDENS 25/45 BIS	940	600	450	66
START AQUA CONDENS 25/60 BIS	940	600	450	70

Start Aqua Condens je kondenzacijski zidni kotao koji sadrži spremnik za PTV od 45 ili 60 litara.
Izmjenjivač topline Riello, izrađen od aluminija, jamči učinkovitost, trajnost, smanjenje emisije štetnih tvari i onečišćenja.
Start Aqua Condens dostupan je s izlaznom snagom od 25 kW.

– Cirkulacijska crpka visoke učinkovitosti (EEI ≤ 0,20)
– Kontrola termoregulacije isporučuje se standardno s vanjskom sondom (kao opcija)
– Uređeni sustav za korištenje prirodnog plina, koji se može transformirati u LPG pomoću specifičnog kompleta (opcija), za čiju montažu je potrebna tehnička pomoć

TEHNIČKI PODATCI

Opis	Ulaz topline Grijanje/PTV min-max kW	Korisna učinkovitost Pn (50° / 30 °C) %	Korisna učinkovitost 30% Pn (povrat 30 °C) %	Proizvodnja PTV ΔT 25° l/min	Gorivo	Klasa energetske učinkovitosti		Šifra
KOTAO NE KORISTI ZRAK IZ PROSTORIJE - GRIJANJE I PROIZVODNJA PTV SA SPREMNIKOM								
START AQUA CONDENS 25/45 BIS	6,0-25,0	105,0	107,1	14,3	NG	A	A	**20142452**

DODATCI

Opis	Šifra
KONTROLNI UREĐAJI	
CHRONORIELLO 7D (7-dnevni digitalni sobni termostat)	**20063873**
CHRONORIELLO 7D WIRELESS (7-dnevni digitalni sobni termostat)	**20101747**
DODATCI ZA IZGARANJE	
Komplet za preinaku na LPG	**20002606**
ELEKTRIČNI DODATCI	
Vanjska sonda	**1220559**
Komplet za upravljanje zonskim ventilima	**20000785**
HIDRAULIČKI DODACI	
Ventili za centralno grijanje	**4047476**
Ventili za centralno grijanje s filterom	**4047475**
Pumpa za odvod kondenzata	**20097192**
Komplet za cirkulaciju PTV-a (Aqua model)	**4047994**
Komplet pumpe za pojačavanje kondenzata	**20105879**
MEHANIČKI DODACI	
Poklopac hidrauličkog priključka	**4047505**
Komplet predloška za ugradnju	**4047440**

Hi, COMFORT KONTROLE

Sobne kontrole s mogućnošću daljinskog sučelja kotla (*) i upravljanja putem aplikacije

Slika	Opis	Napomene	Šifra
	Hi, Comfort T100 Wi-Fi	(1)	**20193354**
	Hi, Comfort T100	(2)	**20193352**
	Hi, Comfort G100-W		**20193355**
	Hi, Comfort G100-R		**20193356**

(*) Funkcije dostupne samo u slučaju OTBus veze s kotlom Riello. Mogućnost povezivanja s generičkim kotlovima i ostalim uređajima samo u načinu ON/OFF.
(1) S uključenim Hi, Comfort G100-W za povezivanje na kućni Wi-Fi.
(2) Kompatibilno s RF vezom na Hi, Comfort G100-W, šif. 20193355 (dodatak nije uključen, potreban za povezivanje s kućnim Wi-Fi-em).

KONDENZACIJSKI ZIDNI KOTLOVI STANDARDNE UČINKOVITOSTI

UNUTARNJE

KI

MONOTERMIČNI



START LN

START 24 KI LN (10,7-26,7/9,0-26,7 kW)
START 28 KI LN (14,0-31,9/9,0-31,9 kW)

stranica 124



START

START 28 KI (8,7-28,6 kW)

stranica 126

BITERMIČNI



FASTECH

FASTECH 24 KI (8,0-24,6 kW)

stranica 128

KIS

MONOTERMIČNI



START

START 24 KIS (7,5-24,0 kW)
START 28 KIS (11,0-27,9 kW)
START 35 KIS (10,8-34,9 kW)

stranica 126

BITERMIČNI



FASTECH

FASTECH 24 KIS (7,5-23,9 kW)

stranica 128

KI Kombinovano: Grijanje i proizvodnja PTV-a - konvencionalni dimovod
KIS Kombinovano: Grijanje i proizvodnja PTV-a - izolacija od zraka u prostoriji

* Razlika između zemalja EU-a i zemalja izvan EU-a temelji se samo na provedbi Uredbe o eko-dizajnu. Sukladnost s bilo kojom drugom nacionalnom uredbom mora se potvrditi.

Standardni zidni kotlovi

Start LN



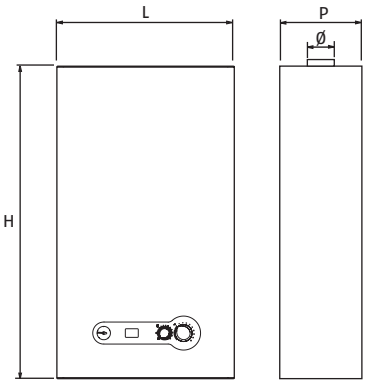

M-PROTOK
U-PTV IZLAZ
G-PLIN
R-POVRAT
E-PTV ULAZ

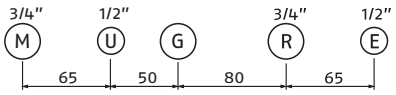

ERP LOW NOx

- Otvorena komora
- Kombinirani model
- Samo za zamjenu na CCR
- Niska emisija NOx

Opis	H mm	L mm	P mm	Ø mm	Neto težina kg
START 24 KI LN	740	400	332	130	30
START 28 KI LN	740	450	332	140	32

Start LN je jednostavan i moderan kotao idealan za grijanje i proizvodnju potrošne tople vode u malim i srednjim kućanstvima. Start LN je dostupan s izlazima od 24 i 28 kW s niskim emisijama NOx <56 mg / kWh.

– Dvostruki izmjenjivač topline: proizvodnja potrošne tople vode s pločastim izmjenjivačem topline kako bi se smanjilo stvaranje kamenca
– CTR sustav za brzo postizanje željenog komfora i smanjenje potrošnje te promjene temperature u grijaćim tijelima
– Ekspanzijski spremnik od 8 litara
– Cirkulacijska crpka male potrošnje (IEE ≤0,20)
– Funkcija protiv smrzavanja koja štiti krugove grijanja i potrošne tople vode do 0 °C
– Termoregulacija kao standard u kotlovskoj ploči u kombinaciji sa osjetnikom vanjske temperature (opcija)
– Can sučelje s daljinskom upravljačkom pločom
– Hidraulični priključci su dostupni kao dodatna oprema
– Rad sa metanom kao standardom s mogućnošću pretvorbe u LPG (G31), ovu preinaku vrši instalater ili centar za tehničku pomoć
– Razina električne zaštite IPX5D

TEHNIČKI PODATCI

Opis	Ulaz topline Grijanje/PTV min-max kW	Korisna učinkovitost Pn (80°/60 C) %	Korisna učinkovitost 30% Pn (rit. 50 °C) %	Proizvodnja PTV ΔT 25° l/min	Gorivo	Klasa energetske učinkovitosti		Šifra
IZVEDBA SA OTVORENOM KOMOROM I PROIZVODNJOM POTROŠNE TOPLE VODE								
START 24 KI LN	10,7-26,7/9,0-26,7	90,1	89,2	13,8	NG	C	B	**20151434**
START 28 KI LN	14,0-31,9/9,0-31,9	90,5	89,5	16,6	NG	C	B	**20151435**

DODATCI

Opis	Šifra
KONTROLNI UREĐAJI	
CHRONORIELLO 7D (7-dnevni digitalni sobni termostat)	**20063873**
CHRONORIELLO 7D WIRELESS (7-dnevni digitalni sobni termostat)	**20101747**
DODATCI ZA IZGARANJE	
Komplet za preinaku na LPG za model Start 24 KI LN	**20155079**
Komplet za preinaku na LPG za model Start 28 KI LN	**20155101**
ELEKTRIČNI DODATCI	
Vanjska sonda	**1220559**
Komplet za upravljanje ventilima druge pumpe ili zone	**20062614**
HIDRAULIČKI DODACI	
Ventili za centralno grijanje	**4047476**
Ventili za centralno grijanje s filterom	**4047475**
Komplet pumpe za pojačavanje kondenzata	**20105879**
Komplet za doziranje polifosfata	**20135496**
Komplet sa magnetnim filterom i dozerom polifosfata	**20135495**
Komplet solarnih ventila za zidne viseće kombinirane kotlove	**20025113**
Komplet gornjih hidrauličnih priključaka	**20008795**

Hi, COMFORT KONTROLE

Sobne kontrole s mogućnošću daljinskog sučelja kotla (*) i upravljanja putem aplikacije

Slika	Opis	Napomene	Šifra
	Hi, Comfort T100 Wi-Fi	(1)	**20193354**
	Hi, Comfort T100	(2)	**20193352**
	Hi, Comfort G100-W		**20193355**
	Hi, Comfort G100-R		**20193356**

(*) Mogućnost povezivanja putem OTBus-a ili na ON/OFF.
(1) S uključenim Hi, Comfort G100-W za povezivanje na Internet putem kućnog ADSL Wi-Fi usmjerivača.
(2) Za kabelsko OTBus povezivanje s kotlom. Kompatibilan za radiofrekvencijsku vezu s Hi, Comfort G100-W šifre 20193355 (uređaj nije uključen i potreban je za povezivanje na internet putem kućnog ADSL rutera), kao i s Hi, Comfort G100-R, šifra 20193356.

Zidni kotlovi standardne učinkovitosti

Start



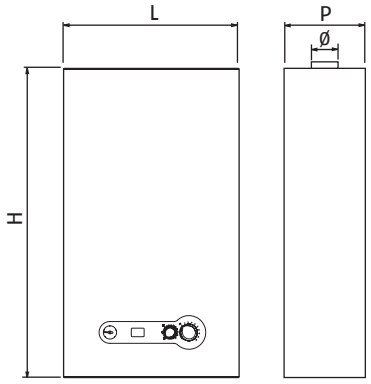

M-PROTOK
U-PTV IZLAZ
G-PLIN
R-POVRAT
E-PTV ULAZ

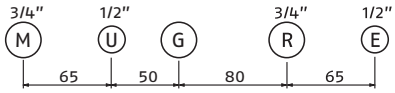

- Modeli sa konvencionalnim dimovodom i sobno izolirani
- Modeli: samo grijanje ili kombinacija
- Digitalni zaslon

Opis	H mm	L mm	P mm	Ø mm	Neto težina kg
START 24 KIS	715	405	248	-	31
START 28 KIS	740	400	328	-	33
START 35 KIS	780	505	328	-	42
START 28 KI	740	450	328	140	30

Paleta modela Start odlikuje se modernim i funkcionalnim dizajnom upotpunjenim digitalnim zaslonom sa svim ključnim informacijama. Moderno kućište, kompaktna veličina i posebni detalji dorade omogućuju ugradnju u bilo koje okruženje.
Novi Start dostupan je i za konvencionalne dimovode i kao potpuno izolirani od zraka u prostoriji s 24, 28 i 35 kW snage samo s grijanjem ili sa grijanjem i proizvodnjom PTV-a.

– Dvostruki izmjenjivač topline (CH i PTV nerđajući čelični izmjenjivači topline)
– CTR sustav za brže postizanje željene udobnosti i smanjenje potrošnje goriva
– Funkcija protiv smrzavanja koja štiti krugove grijanja i PTV-a do -3 °C s mogućnošću proširenja zaštite na -10 °C (opcija)
– Kontrola termoregulacije isporučuje se standardno s vanjskom sondom (opciono).

TEHNIČKI PODATCI

Opis	Izlaz 80°/60° min-max kW	Učinkovitost Pn (80°/60°) %	Učinkovitost Pn 30% (47 °C povrat) %	PTV proizvodnja (Δt 25°) l/min	Gorivo	Šifra
SOBNO IZOLIRAN - GRIJANJE I PROIZVODNJA POTROŠNE TOPLE VODE						
START 24 KIS	7,5-24,0	92,8	91,8	13,7	NG	**20122798**
START 28 KIS	11,0-27,9	93,0	91,9	16,0	NG	**20122801**
START 35 KIS (*)	10,8-34,9	92,9	92,5	20,0	NG	**20122802**
KONVENCIONALNI DIMOVOD - GRIJANJE I PROIZVODNJA PTV-A						
START 28 KI (*)	8,7-28,6	92,4	89,4	16,4	NG	**20122800**

(*) Do isteka zaliha

DODATCI

Opis	Šifra
KONTROLNI UREĐAJI	
CHRONORIELLO 7D (7-dnevni digitalni sobni termostat)	**20063873**
CHRONORIELLO 7D WIRELESS (7-dnevni digitalni sobni termostat)	**20101747**
DODATCI ZA IZGARANJE	
Komplet za preinaku na LPG (za START 24 KIS)	**20015586**
ELEKTRIČNI DODATCI	
Vanjska sonda	**1220559**
HIDRAULIČKI DODACI	
Ventili za centralno grijanje	**4047476**
Ventili za centralno grijanje s filterom	**4047475**
Komplet solarnih ventila za zidne viseće kombinirane kotlove	**20025113**

Hi, COMFORT KONTROLE

Sobne kontrole s mogućnošću daljinskog sučelja kotla (*) i upravljanja putem aplikacije

Slika	Opis	Napomene	Šifra
	Hi, Comfort T100 Wi-Fi	(1)	**20193354**
	Hi, Comfort T100	(2)	**20193352**
	Hi, Comfort G100-W		**20193355**
	Hi, Comfort G100-R		**20193356**

(*) Funkcije dostupne samo u slučaju OTBus veze s kotlom Riello. Mogućnost povezivanja s generičkim kotlovima i ostalim uređajima samo u načinu ON/OFF.
(1) S uključenim Hi, Comfort G100-W za povezivanje na Internet putem kućnog ADSL Wi-Fi usmjerivača.
(2) Kompatibilno s RF vezom s Hi, Comfort G100-W šifra 20193355 dodatak nije uključen, potreban za povezivanje s kućnim Wi-Fi-em).

Zidni kotlovi standardne učinkovitosti

Fastech



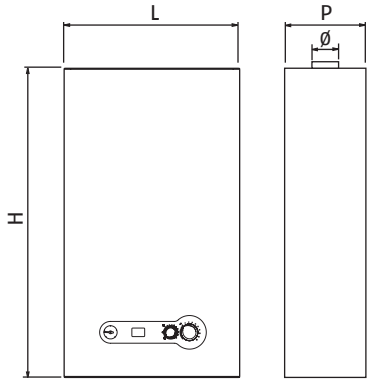

M-PROTOK
U-PTV IZLAZ
G-PLIN
R-POVRAT
E-PTV ULAZ

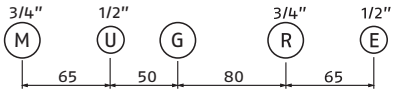

- Modeli sa konvencionalnim dimovodom i oni izolirani od zraka u prostoriji
- Kombinirani kotao

Opis	H mm	L mm	P mm	Ø mm	Neto težina kg
FASTECH 24 KI	740	400	332	130	30
FASTECH 24 KIS	715	405	248	-	28

Fastech je novi zidni kotao posvećen novom stanovanju. Modernog i esencijalnog dizajna, Fastech zadovoljava potrebe grijanja i PTV-a malih i srednjih domova. Fastech je dostupan s izlaznom snagom od 24 kW.

– Visoko učinkoviti, bitermički bakreni izmjenjivač topline
– CTR sustav omogućuje brže postizanje željene temperature i smanjenje potrošnje, proizvodnje kamenca unutar kotla i termičke varijacije na krajevima sustava za grijanje
– Ekspanzijska posuda od 8 litara
– Zaštita od smrzavanja krugova grijenja i sanitarnih krugova
– Kontrola termoregulacije isporučuje se standardno s vanjskom sondom (kao opcija)
– Daljinska upravljačka ploča zahtjeva povezivanje
– IPX5D stupanj električne zaštite
– Uređeni sustav za korištenje prirodnog plina, koji se može transformirati u LPG pomoću specifičnog kompleta (opcija), za čiju montažu je potrebna tehnička pomoć

TEHNIČKI PODATCI

Opis	Izlaz 80°/60° min-max kW	Učinkovitost Pn (80°/60°) %	Učinkovitost P30 % %	PTV proizvodnja (Δt 25°) l/min	Gorivo	Šifra
KONVENCIONALNI DIMOVOD - GRIJANJE I PROIZVODNJA PTV-A						
FASTECH 24 KI (*)	8,0-24,6	92,0	90,8	14,1	NG	**20122804**
KOTAO NE UZIMA ZRAK IZ PROSTORIJE - GRIJANJE I PROIZVODNJA PTV-A						
FASTECH 24 KIS (*)	7,5-23,9	92,8	91,8	13,7	NG	**20122807**

(*) Do isteka zaliha

DODATCI

Opis	Šifra
KONTROLNI UREĐAJI	
CHRONORIELLO 7D (7-dnevni digitalni sobni termostat)	**20063873**
CHRONORIELLO 7D WIRELESS (7-dnevni digitalni sobni termostat)	**20101747**
DODATCI ZA IZGARANJE	
Komplet za preinaku na LPG (za FASTECH 24 KI)	**20015587**
Komplet za preinaku na LPG (za FASTECH 24 KIS)	**20015586**
ELEKTRIČNI DODATCI	
Vanjska sonda	**1220559**
Komplet za upravljanje zonskim ventilima	**20000785**
HIDRAULIČKI DODACI	
Ventili za centralno grijanje	**4047476**
Ventili za centralno grijanje s filterom	**4047475**
Komplet solarnih ventila za zidne viseće kombinirane kotlove	**20025113**
Komplet gornjih hidrauličnih priključaka	**20008795**
MEHANIČKI DODACI	
Poklopac hidrauličkih priključaka	**20012594**
Pribor za montažu za model 24 KIS (10 kom)	**20017311**

Hi, COMFORT KONTROLE

Sobne kontrole s mogućnošću daljinskog sučelja kotla (*) i upravljanja putem aplikacije

Slika	Opis	Napomene	Šifra
	Hi, Comfort T100 Wi-Fi	(1)	**20193354**
	Hi, Comfort T100	(2)	**20193352**
	Hi, Comfort G100-W		**20193355**
	Hi, Comfort G100-R		**20193356**

(*) Funkcije dostupne samo u slučaju OTBus veze s kotlom Riello. Mogućnost povezivanja s generičkim kotlovima i ostalim uređajima samo u načinu ON/OFF.
(1) S uključenim Hi, Comfort G100-W za povezivanje na Internet putem kućnog ADSL Wi-Fi usmjerivača.
(2) Kompatibilno s RF vezom s Hi, Comfort G100-W šifra 20193355 dodatak nije uključen, potreban za povezivanje s kućnim Wi-Fi-em).

STAVKE KOMPLEMENTARNE SUSTAVU

Stavke komplementarne sustavu

Bag³ Hybrid



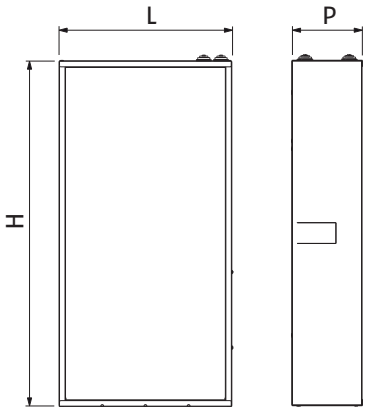

ERP

- Upravljanje preko Modbusa pomoću kotlova i toplinskih crpki upravljačkom pločom REC10
- Postavljanje neovisnih klimatskih krivulja za svaku zonu
- Motorizirani ventili za miješanje na zoni miješanja
- Automodulacijske cirkulacijske crpke niske potrošnje

Opis	H mm	L mm	P mm	Neto težina kg
BAG³ HYBRID 1D	797	400	160	8,8
BAG³ HYBRID 2D	797	400	160	11,2
BAG³ HYBRID 1D+1M	797	400	160	12,4
KUTIJA ZA UGRADNJU U ZID	797	400	160	8,0

Distribucijski BAG³ specifičan je pribor dizajniran za hibridne sustave namijenjene spajanju s zidnim i podnim kotlovima s izvedbama za unutršnju ili vanjsku ugradnju (električna zaštita IPX5D).

– Vanjsko kućište od pocinčanog loima unutar kojeg se nalaze svi dijelovi, za ugradnju u zid ili na zid
– Razdjelnik (boca za smjesu)
– Automodulacijske cirkulacijske crpke niske potrošnje
– Motorizirani ventili za miješanje na zoni miješanja
– Postavljanje neovisnih klimatskih krivulja za svaku zonu
– Za uparivanje s hibridnim sustavom upravljanja REC10 H
– Moguće spajanje zonskih termostata

Pomoću BAG³ hibridni sustavi se mogu proširiti dodavanjem:
– grijača za toplu vodu s jednom zavojnicom za predgrijavanje pomoću toplinske crpke
– solarnih termalnih kolektora, solarne cirkulacijske crpke i elektroničkog kompleta za upravljanje solarnom toplinom
– sučelja s fotonaponskim sustavom radi favoriziranja upotrebe električnog izvora
– bojlera za toplu vodu s dvostrukom zavojnicom za predgrijavanje pomoću solarnog toplinskog sustava i toplinske crpke.

TEHNIČKI PODATCI

Opis	Napomene	Šifra
VANJSKE UGRADBENE IZVEDBE		
BAG³ HYBRID 1D	(1)	**20130805**
BAG³ HYBRID 2D	(1)	**20130806**
BAG³ HYBRID 1D+1M	(1)(2)	**20130807**
KUTIJA ZA UGRADNJU U ZID		**20130808**

Za ugradnju modula potrebno je kupiti ugradbeno kućište za ugradnju u zid šifre 20130808.
(1) Pogledajte odjeljak za hibridni sustav u katalogu za kompatibilno uparivanje kotla.
(2) Ograničite termostat samo na mješovitoj zoni.

DODATCI

Opis	Šifra
Komplet ventila za BAG³ HYBRID na strani sustava i na strani toplinske crpke	**20131752**

Stavke komplementarne sustavu

Bag³



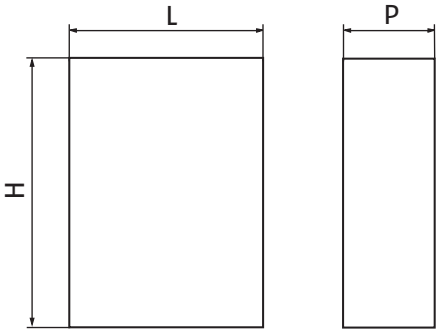

ERP

- Hidraulični separator
- Niskoenergetske cirkulacijske crpke

Opis	H mm	L mm	P mm	Neto težina kg
BAG³ AP - BAG³ 2 AP - BAG³ 3 AP	720	400	160	10, 12, 14
BAG³ MIX BASIC - BAG³ MIX CLIMA	720	400	160	16
BAG³ 2 MIX BASIC - BAG³ 2 MIX CLIMA	720	400	160	17
BAG³ MIX FAMILY COND	616	440	160	16
KUTIJA ZA UGRADNJU U ZID	720	400	160	6

Hidraulični separator BAG dodatak je koji se slaže sa zidnim i podnim kotlovima koji se mogu ugraditi na otvorenom ili u zidu.

– BAG³ za izravni krug s velikim protokom (1, 2 ili 3 zone) djeluje kao hidraulički separator između kotla i krugova s velikim protokom. Opremljen je samo-modulirajućim energetski učinkovitim cirkulacijskim crpkama.
– BAG³ MIX i BAG³ 2 MIX za izravne i mješovite krugove s velikom protočnošću, rade kao hidraulički separatori između kotla i dvostrukih ili trostrukih temperaturnih krugova. Opremljen je samo-modulirajućim energetski učinkovitim cirkulacijskim crpkama.
– BAG³ MIX Family Condens za izravni i mješoviti krug: Ventilom za miješanje i crpkom za mješoviti krug upravlja se preko standardnog elektroničkog panela koji se može nalaziti unutar kotla.
– Energetski učinkovite cirkulacijske crpke
– Pogodno za vanjsku i za ugradnju u zid
– Pocinčani lim može biti obojan u bijelo
– BAG³ i BAG³ M se standardno isporučuju s graničnim termostatom za krugove s niskom temperaturom.

TEHNIČKI PODATCI

Opis	Napomene	Šifra
VERZIJA ZA VANJSKU UGRADNJU U ZID		
BAG³ AP	(1)	**20082277**
BAG³ 2 AP	(1)	**20082280**
BAG³ 3 AP	(1)	**20082282**
BAG³ MIX BASIC	(1)	**20082286**
BAG³ MIX CLIMA	(1)	**20082283**
BAG³ 2 MIX BASIC	(1)	**20082288**
BAG³ 2 MIX CLIMA	(1)	**20082284**
BAG³ MIX FAMILY CONDENS	(2)	**20102824**
KUTIJA ZA UGRADNJU U ZID		**20007305**

(1) Isporučuje se bez zidnog ugradbenog kućišta
(2) Isporučuje se sa zidnim ugradbenim kućištem

DODATCI

Opis	Napomene	Šifra
Sučelna ploča ITRF11	(1)	**20164477**
Izolacijski komlpet za zidno ugradbeno kućište		**20085456**

(1) Neophodno je u slučaju ugradnje BAG³ MIX CLIMA (kôd 20082283) i BAG3 2 MIX CLIMA (kôd 20082284) s Family Aqua Condens, Family Externa Condens i Family In Condens za upravljanje krugovima visoke i niske temperature prema temperaturi protoka kotla.

BAG³ AP

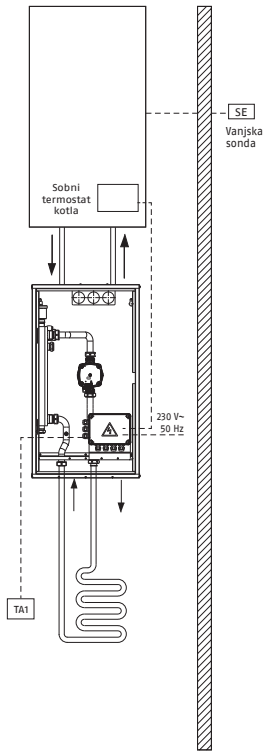

BAG³ 2 AP

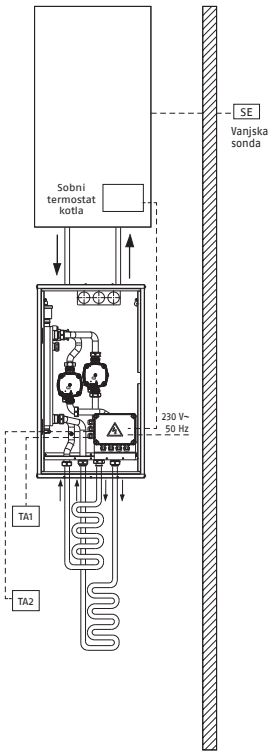

BAG³ 3 AP

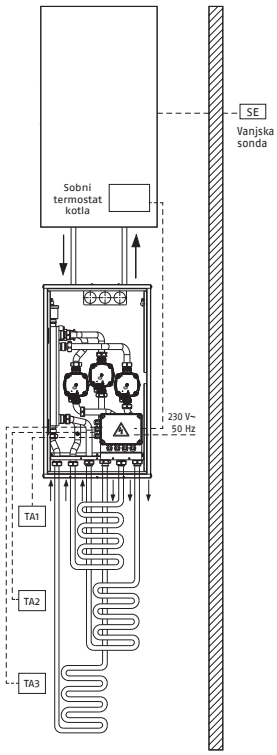

BAG³ MIX FAMILY CONDENS

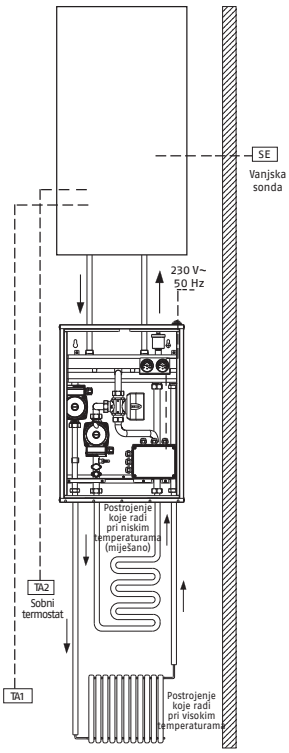

BAG³ MIX BASIC

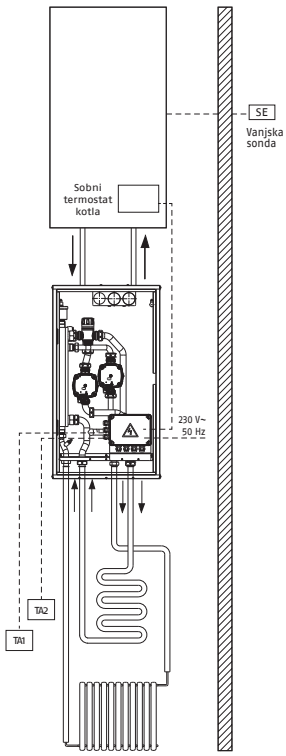

BAG³ MIX CLIMA

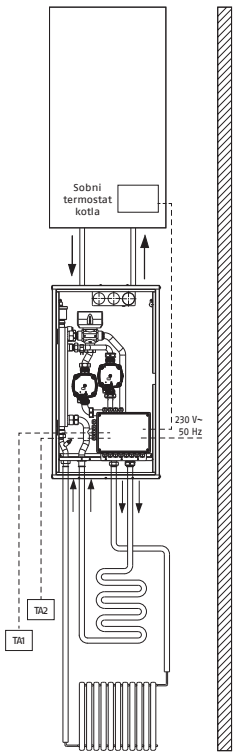

BAG³ 2 MIX BASIC

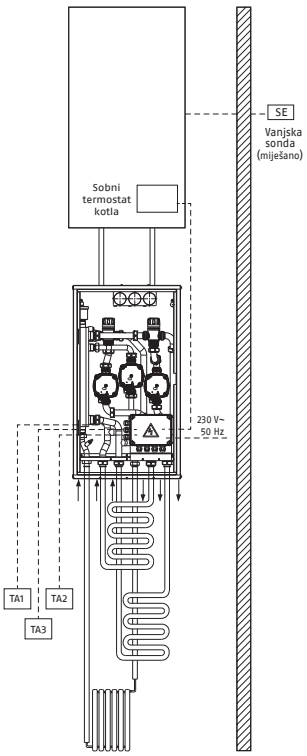

BAG³ 2 MIX CLIMA

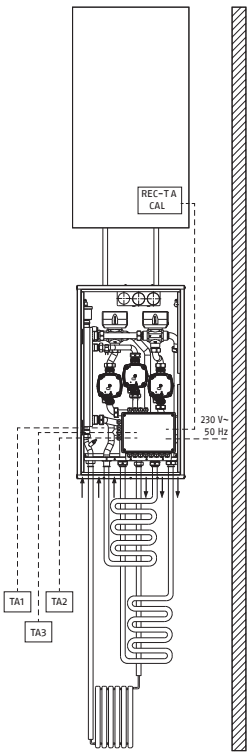



PODNI KOTLOVI

PODNI KONDENZACIJSKI KOTLOVI 137

PODNI KONDENZACIJSKI KOTLOVI STANDARDNE UČINKOVITOSTI 141

PODNI KONDENZACIJSKI KOTLOVI

ČELIČNI ULJNI KOTAO

SAMO GRIJANJE

S TROSMJERNIM VENTILOM



INSIEME EVO COND

INSIEME EVO COND 20 V LN (20 kW)*
INSIEME EVO COND 25 V LN (25 kW)*
INSIEME EVO COND 35 V LN (34,9 kW)*

stranica 138



INSIEME EVO COND

INSIEME EVO COND 45 LN (43,7 kW)*
INSIEME EVO COND 55 LN (38,9-53,3 kW)**
INSIEME EVO COND 70 LN (53,4-67,7 kW)**

stranica 138

GRIJANJE I PROIZVODNJA POTROŠNE TOPLE VODE

SPREMNIK 130 LITARA



INSIEME EVO COND

INSIEME EVO COND 25 B/130 LN (25 kW)*
INSIEME EVO COND 35 B/130 LN (34,9 kW)*

stranica 138

* Maks. iskoristiva snaga na 80/ 60 °C
** Min/maks. iskoristiva snaga 80/60 °C

Čelični podni uljni kondezirajući kotlovi

Insieme Evo Cond



INSIEME EVO COND 20-35 V LN
INSIEME EVO COND 45-70 LN

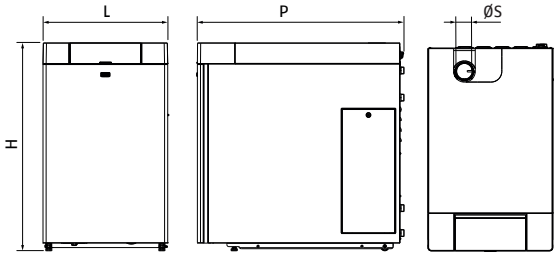

INSIEME EVO COND 25-35 B/130 LN

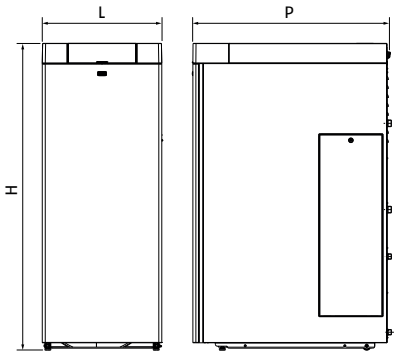

ERP

- Sukladno s Direktivom 2009/125/EC
- Čelični kotlovi s uljnim plamenikom za grijanje i proizvodnju potrošne tople vode
- Izvedba niske NOx emisije, klasa 3 prema EN 267

Opis	H mm	L mm	P mm	ØA (*) mm	ØS mm	Neto težina kg
Insieme EVO COND 20 V LN	1000	600	994	80	80	120
Insieme EVO COND 25 V LN	1000	600	994	80	80	120
Insieme EVO COND 35 V LN	1000	600	994	80	80	150
Insieme EVO COND 45 LN	1138	600	1155	110	110	195
Insieme EVO COND 55 LN	1138	600	1155	110	110	198
Insieme EVO COND 70 LN	1138	600	1155	110	110	202
Insieme EVO COND 25 B/130 LN	1540	600	975	80	80	150
Insieme EVO COND 35 B/130 LN	1540	600	975	80	80	195

(*) Komplet za pretvorbu tipa C je opcionalan.

Termo grupa za kondenzaciju ulja opremljena jednostepenim plamenikom za izlaz topline do 45 kW, dvostupanjskim za modele od 55.70 kW s niskim emisijama onečišćujućih tvari.
Tijelo kotla od nehrđajućeg čelika ima horizontalni izlaz, presvučen izolacijskim materijalom i materijalom koji apsorbira zvuk. Insieme EVO COND je dostupan u standardnoj konfiguraciji s otvorenom komorom, koja se može konvertirati u zapečaćenu komorom sa specifičnim kompletima dodataka. Verzije s grijanjem ili kombinirane verzije dostupne su za proizvodnju tople vode za uporabu u kućanstvu zajedno sa spremnikom.
Svi su modeli opremljeni novom elektroničkom pločom s grafičkim zaslonom s pozadinskim osvjetljenjem s pet gumba i LED diodama za prikaz radnog stanja.
Sustav upravljanja osigurava klimatsku regulaciju, upravljanje distribucijom do 3 zone sa specifičnim priborom, upravljanje sanitarnom toplom vodom.
Elektronika također pruža mogućnost daljinskog upravljanja s pomoću ulaza 0 – 10 V ili Modbus protokola.
– Niske emisije buke
– Fleksibilna i jeftina ugradnja. Sav pribor za rad i sigurnost nalazi se u sastavu proizvoda
– Održavanje je jednostavno: komora za izgaranje, dimovodni razvodnik, upravljačka ploča i hidraulični priključci lako su dostupni
– Niske emisije onečišćujućih tvari (klasa 3 prema EN 267 s emisijom NOx≤100mg / kWh)
– Maksimalan radni tlak: 3 bari
– U kompletu sa fleksibilnim crijevima za ulje

Insieme EVO COND 20-35 V LN: termalne grupe za grijanje prostorije s integriranim trosmjernim ventilom za priključak s vanjskim spremnikom (opcija)
Insieme EVO COND 25-35 B/130 LN: termalna grupa za kombinirano grijanje i proizvodnju potrošne tople vode pomoću integriranog spremnika od 130 litara
Insieme EVO COND 45-70 LN: termalne grupe za grijanje prostorija.

TEHNIČKI PODATCI

Opis	Kapacitet kW		Učinkovitost		PTV proizvodnja l/min	Kapacitet spremnika (litara)	Klasa energetske učinkovitosti		Napomene	Šifra
	Korisno 80 °/ 60 ° max	Peć min-max	Pn (80/60 °C) %	Korisno 30% Pn (30°C) %						
VERZIJA NISKE EMISIJE NOX - SAMO GRIJANJE										
INSIEME EVO COND 20 V LN	19,5	20,0	97,3	105,9	-	-	A	-	(1)	**20145974**
INSIEME EVO COND 25 V LN	24,2	25,0	96,9	105,6	-	-	A	-	(1)	**20145975**
INSIEME EVO COND 35 V LN	33,8	34,9	96,5	104,8	-	-	A	-	(1)	**20145976**
INSIEME EVO COND 45 LN	43,7	45	97,2	104,8	-	-	A	-		**20145977**
INSIEME EVO COND 55 LN	53,3	40-55	96,9	104,9	-	-	A	-		**20145978**
INSIEME EVO COND 70 LN	67,7	55-70	96,8	104,8	-	-	A	-		**20145979**
VERZIJA NISKE EMISIJE NOX - GRIJANJE I PROIZVODNJA POTROŠNE TOPLE VODE SA SPREMNIKOM										
INSIEME EVO COND 25 B/130 LN	24,2	25,0	96,9	105,6	10,0	130	A	B	(2)	**20145980**
INSIEME EVO COND 35 B/130 LN	33,8	34,9	96,5	104,8	11,4	130	A	B	(2)	**20145981**

(1) Integrirani trosmjerni ventil.
(2) Proizvodnja potrošne tople vode uzimajući u obzir ΔT 35 °C.

DODATCI

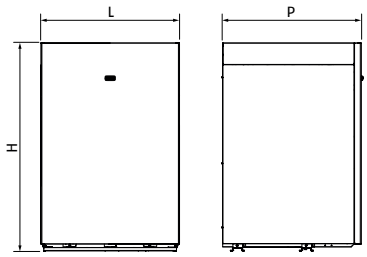

Opis	H mm	L mm	P mm	Neto težina kg
Spremnik 120 litara	900	600	600	68

TEHNIČKI PODATCI

Opis	Kapacitet (litara)	Maksimalna potrošnja energije kW	PTV proizvodnja l/h	Klasa energetske učinkovitosti	Napomene	Šifra
Spremnik 120 litara	120,0	29,8	730	C	(1)(2)	**20132804**
Kotao - hidraulični priključak spremnika					(1)	**20132805**

(1) Može se spojiti s integriranim modelima trokrakih ventila ("V" verzija).
(2) Spremnik u sivoj boji (RAL 7047).

DODATCI

Opis	Napomene	Šifra
UPRAVLJANJE SEKUNDARNIM KRUGOM		
Vanjska sonda		**1220559**
Sonda za potrošnu toplu vodu		**1220599**
Upravljanje 1. izravnom/mješovitom zonom		**20132795**
2. i 3. Upravljanje izravnom/mješovitom zonom		**20132796**
KONVERZIJA U ZAPEČAĆENU KOMORU (TIP C)		
Ø80 mm tIp C konverzija	(1)	**20163226**
Ø110 mm tip C transformacija	(2)	**20163285**
SIGURNOSNI UREĐAJI		
Komplet zapornih ventila za gorivo (VIC) - ØG.1"		**20009486**
Komplet manometar- sigurnosni ventil (2,5 bara)	(3)	**20181008**
Komplet sigurnosnih uređaja	(2)(4)	**20180519**
Adapter sigurnosnog kompleta	(2)	**20165826**
FILTER GORIVA		
Filter ulja		**20132792**
DIMOVOD		
Ø80 - Ø80/125 mm adapter	(1)	**20159698**
Ø110 - Ø110/160 mm adapter	(2)	**20160472**
HIDRAULIČKI DODACI		
DN70 hidraulični separator		**4047314**
UPRAVLJANJE KASKADAMA		
RIELLOtech CLIMA COMFORT	(2)	**4031069**
CLIMA COMFORT	(2)	**20010903**
CLIMA DISPLAY	(2)	**20010906**
Kit controllo ambiente RC3	(2)	**20155028**
Kit comunicazione per comunicazione bus tra Insiem Evo Cond e RIELLOtech	(2)(5)	**20021674**
Sonda per pozzetto collettore solare NTC (10kΩ)	(2)(6)	**4031913**
Sonda per pozzetto NTC (10kΩ) 5 metri	(2)(7)	**20010068**
Sonda a bracciale NTC (10kΩ)	(2)(8)	**20010068**
Sonda bollitore NTC (10kΩ) 5 metri	(2)(9)	**20010103**
NEUTRALIZATOR KONDENZATA		
DNO 1 komplet za neutralizaciju (do 50 kW)		**20182660**
DN0 2 komplet za neutralizaciju (do 300 kW)		**20182661**
HN0 1.6 komplet za neutralizaciju (do 200 kW)	(10)	**20182664**

(1) Za 20-25-35 modele.
(2) Za 45-55-70 modele.
(3) Kombinirati s šifrom 20180519.
(4) On sadrži: tlačnu sklopku, sklopku minimalnog tlaka i termometar.
(5) Uključuje ožičenje i komplet za komunikaciju.
(6) Sonda za solarni sustav.
(7) Primarna sonda (hidraulički separator).
(8) Sonda mješovite zone.
(9) Cilindrična sonda.
(10) Opremljen ekstrakcijskom pumpom.

Hi, COMFORT KONTROLE

Sobne kontrole s mogućnošću daljinskog sučelja kotla (*) i upravljanja putem aplikacije

Crtež	Opis	Napomene	Šifra
	Hi, Comfort T100 Wi-Fi	(1)	**20193354**
	Hi, Comfort T100	(2)	**20193352**
	Hi, Comfort G100-W		**20193355**
	Hi, Comfort G100-R		**20193356**

(*) Funkcije dostupne samo u slučaju OTBus veze s kotlom Riello. Mogućnost povezivanja s generičkim kotlovima i ostalim uređajima samo u načinu ON/OFF.
(1) S uključenim Hi, Comfort G100-W za povezivanje na Internet putem kućnog ADSL Wi-Fi usmjerivača.
(2) Za kabelski priključak na kotao. Kompatibilan za radiofrekvencijsku vezu s Hi, Comfort G100-W šifrom 20193355 (uređaj nije uključen i neophodan je za povezivanje na Internet putem kućnog ADSL modema).

PODNI KONDENZACIJSKI KOTLOVI STANDARDNE UČINKOVITOSTI

ULJNI KOTLOVI

SAMO GRIJANJE
KONCENCIONALNI DIMOVOD

ČELIK



INSIEME EVOe LN

INSIEME EVOe 25 LN (26,5 kW)*
INSIEME EVOe 32 V LN (33,9 kW)*

stranica 142

KONVENCIONALNI DIMOVOD ZA GRIJANJE I PROIZVODNJU PTV

TRENUTNO



INSIEME EVOe LN

INSIEME EVOE 25 K LN (26,5 KW)*
INSIEME EVOE 32 K LN (33,9 KW)*

stranica 142

70 LITARA SPREMNIK



INSIEME EVOe LN

INSIEME EVOE 25 B/70 LN (26,5 KW)*

stranica 142

100-130 LITARA SPREMNIK



INSIEME EVOe LN

INSIEME EVOE 32 B/110 LN (33,9 KW)*

stranica 142

* Sve verzije mogu se pretvoriti u verziju sa zapečaćenom komorom pomoću kompleta namjenskih dodataka.



ČELIČNI PODNI ULJNI KOTAO

Insieme EVOe LN

Insieme EVOe 25 LN - 32 V LN
Insieme EVOe 25/32 K LN

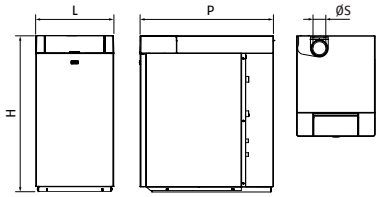

Insieme EVOe 25 B/70 LN
Insieme EVOe 32 B/110 LN

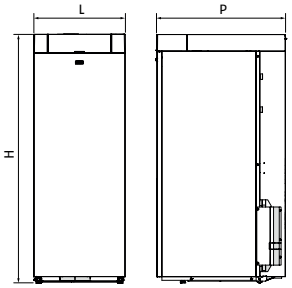

ERP

- Sukladno s Direktivom 2009/125/EC
- Čelični kotlovi s lakim uljnim plamenikom za grijanje i proizvodnju potrošne tople vode
- Verzoja niske NOx emisije, klasa 3 prema EN 267

Opis	H mm	L mm	P mm	Ø A mm	Ø S mm	Neto težina kg
Insieme EVOe 25 LN	900	450	660	80	80	104
Insieme EVOe 32 V LN	900	600	760	80	120	136
Insieme EVOe 25 K LN	900	450	660	80	80	106
Insieme EVOe 32 K LN	900	600	760	80	120	138
Insieme EVOe 25 B/70 LN	1355	500	735	80	80	155
Insieme EVOe 32 B/110 LN	1490	600	700	80	120	206

* Komplet dodataka za pretvorbu tipa C

Čelični kotao s jednostepenim lakim uljnim plamenikom s niskom emisijom onečišćujućih tvari. Tijelo kotla je okomito i prekriveno je izolacijskim materijalom i materijalom za zvučnu izolaciju.
Standardni Insieme EVOe dostupan je s otvorenom komorom koja se pomoću dodataka može pretvoriti u zatvorenu komoru. Dostupne su verzije samo za grijanje ili kombinirane za proizvodnju potrošne tople vode ili sa spremnikom.
Svi modeli imaju novu elektroničku ploču s grafičkim zaslonom s pozadinskim osvjetljenjem i pet tipki i LED dioda za prikaz radnog stanja.
Sustav upravljanja osigurava klimatsku regulaciju, upravljanje distribucijom do 3 zone sa specifičnim dodatcima i upravljanje potrošnom toplom vodom. Elektronika također pruža mogućnost daljinskog upravljanja s pomoću ulaza 0 – 10 V ili Modbus protokola.

– Niske emisije buke
– Jednostavna i jeftina ugradnja. Isporuka uključuje svu dodatnu opremu za siguran rad
– Održavanje je jednostavno: komora za izgaranje, dimovodni razvodnik, upravljačka ploča i hidraulični priključci lako su dostupni
– Niske emisije onečišćujućih tvari, klasa 3 prema EN 267 (Nox≤100mg / kWh)
– Maksimalan radni tlak: 3 bari

Insieme EVOe 25 LN: kotao za zagrijavanje prostorija.

Insieme EVOe 32 V LN: kotao za zagrijavanje prostorija. Opremljen trosmjernim ventilom za kombinaciju s vanjskim cilindričnim spremnikom za potrošnu toplu vodu (komplet sa dodatcima).

Insieme EVOe 25/32 K LN: kotlovi za grijanje prostorija i trenutnu prioritetnu proizvodnju potrošne tople vode pomoću pločastog izmjenjivača topline s preusmjeravajućim ventilom i regulacijom modulacijske pumpe (PWM).

Insieme EVOe 25 B/70 LN:kotlovi za grijanje prostorija i proizvodnju potrošne tople vode sa integriranim spremnikom od 70 litara.

Insieme EVOe 32 B/110 LN:kotlovi za grijanje prostorija i proizvodnju potrošne tople vode sa integriranim spremnikom od 110 litara.

TEHNIČKI PODATCI

Opis	Izlaz kW		Učinkovitost %		PTV proizvodnja l/min	Kapacitet spremnika (litara)	Klasa energetske učinkovitosti		Napomene	Šifra
	Korisno 80°/60° max	Peć min-max	Pn (80/60 °C) %	Korisno 30 % Pn (37 °C) %						
VERZIJA NISKE EMISIJE NOX - SAMO GRIJANJE										
INSIEME EVOE 25 LN	25,3	26,5	95,4	96,6	-	-	B	-		**20118240**
INSIEME EVOE 32 V LN	32,5	33,9	95,7	97,3	-	-	B	-		**20130415**
VERZIJA NISKE EMISIJE NOX - GRIJANJE I PROIZVODNJA POTROŠNE TOPLE VODE										
INSIEME EVOE 25 K LN	25,3	26,5	95,4	96,6	9,4	-	B	B	(1)	**20118244**
INSIEME EVOE 32 K LN	32,5	33,9	95,7	97,3	12,7	-	B	B	(1)	**20118245**
VERZIJA NISKE EMISIJE NOX - GRIJANJE I PROIZVODNJA POTROŠNE TOPLE VODE SA CILINDRIČNIM SPREMNIKOM										
INSIEME EVOE 25 B/70 LN	25,3	26,5	95,4	96,6	9,4	69	B	B	(1)	**20118246**
INSIEME EVOE 32 B/110 LN	32,5	33,9	95,7	97,3	12,7	106	B	B	(1)	**20118250**

(1) Proizvodnja potrošne tople vode uzimajući u obzir ΔT 35 °C

DODATCI

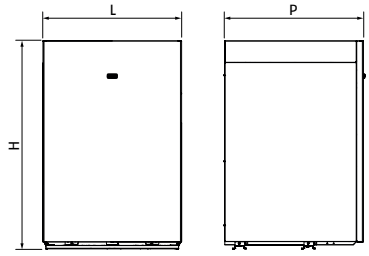

Opis	H mm	L mm	P mm	Neto težina kg
Spremnik 120 litara	900	600	600	68

TEHNIČKI PODATCI

Opis	Kapacitet (litara)	Maksimalna potrošnja energije kW	PTV proizvodnja l/h	Klasa energetske učinkovitosti	Napomene	Šifra
Spremnik 120 litara	120,0	29,8	730	C	(1)(2)	**20132804**
Kotao - hidraulični priključak spremnika					(1)	**20132805**

(1) Može se spojiti s integriranim modelima trokrakih ventila ("V" verzija).
(2) Spremnik u sivoj boji (RAL 7047).

DODATCI

Opis	Šifra
UPRAVLJANJE SEKUNDARNIM KRUGOM	
Vanjska sonda	**1220559**
Sonda za potrošnu toplu vodu	**1220599**
Upravljanje 1. izravnom/mješovitom zonom	**20132795**
2. i 3. Upravljanje izravnom/mješovitom zonom	**20132796**
KONVERZIJA U ZAPEČAĆENU KOMORU (TIP C)	
Tip C konverzija MOD 25	**20132799**
Tip C konverzija MOD 32	**20132800**
FILTER GORIVA	
Filter ulja	**20132792**
Ø80 mm JEDNOSTRUKI ILI DVOSTRUKI USIS/ISPUH	
Ø120 / 80 - Ø80 / 80 mm dvostruki adapter	**20180504**
Koljeno 45° Ø80	**20162295**
Koljeno 90° Ø80	**20162296**
Koljeno 90° Ø80 sa otvorom	**20162297**
Produžetak L = 500 mm Ø80 mm	**20162298**
Produžetak L = 1000 mm Ø80 mm	**20162299**

Opis	Šifra
Produžetak L = 2000 mm Ø80 mm	**20162300**
Horizontalni završetak Ø80	**20162442**
JEDINSTVENI ISPUH ILI SUSTAV KONCENTRIČNOG USISA/ISPUHA Ø80/125 mm	
Koncentrični ispušni adapter Ø80/125 mm	**20132801**
HIDRAULIČKI DODACI	
Hidraulični separator	**20132798**

Hi, COMFORT KONTROLE

Sobne kontrole s mogućnošću daljinskog sučelja kotla (*) i upravljanja putem aplikacije

Crtež	Opis	Napomene	Šifra
	Hi, Comfort T100 Wi-Fi	(1)	**20193354**
	Hi, Comfort T100	(2)	**20193352**
	Hi, Comfort G100-W		**20193355**
	Hi, Comfort G100-R		**20193356**

(*) Funkcije dostupne samo u slučaju OTBus veze s kotlom Riello. Mogućnost povezivanja s generičkim kotlovima i ostalim uređajima samo u načinu ON/OFF.
(1) S uključenim Hi, Comfort G100-W za povezivanje na Internet putem kućnog ADSL Wi-Fi usmjerivača.
(2) Za kabelski priključak na kotao. Kompatibilan za radiofrekvencijsku vezu s Hi, Comfort G100-W šifrom 20193355 (uređaj nije uključen i neophodan je za povezivanje na Internet putem kućnog ADSL modema).

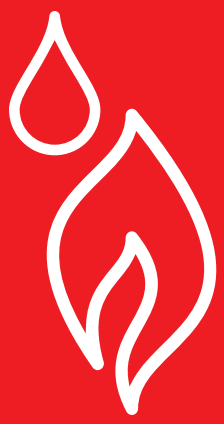

GRIJAČI VODE

TOPLINSKE CRPKE 149

NISKI TRENUTAČNI NOX - PLIN 152

TOPLINSKE CRPKE

MONOBLOK ZRAK/VODA

SANITARNA TOPLA VODA



NEXAQUA

NEXAQUA 80÷120

stranica 150



NEXPRO 300 PLUS

NEXPRO 300 PLUS

stranica 151

PTV toplinska crpka zrak-voda

NexAqua



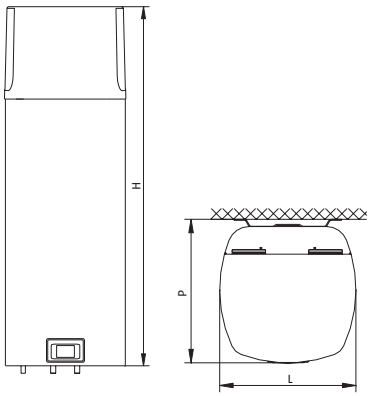

ERP

- Najviša klasa energetske učinkovitosti A +

Opis	H mm	L mm	P mm
NexAqua 80-80 Plus	1197	506	533
NexAqua 120-120 Plus	1497	506	533

NexAqua je Riello rješenje posebno dizajnirano za poboljšanje proizvodnje PTV u domaćim primjenama. Jedinica se uglavnom sastoji od mini toplinske crpke i spremnika. Mini-toplinska crpka, smještena u gornjem dijelu spremnika, zagrijava vodu koja se nalazi u spremniku od 80-120 litara do 55°C radom toplinske crpke i do 75°C zahvaljujući dodatnim električnim otpornicima.
Centrifugalni ventilator usisava zrak i omogućuje rad toplinske crpke u recirkulaciji ili na određenim mjestima ugradnje, kroz cijevi duljine do 15m, promjera DN 125. Energija obnovljena na ovaj način prenosi se u vodu vanjskim izmjenjivačem smještenim oko vanjske površine spremnika, što omogućuje održavanje uz uštede novca.
Visoka učinkovitost NexAqua proizlazi iz rashladnog kruga u R134A, koji zagrijava vodu do 55°C.
Spremnik je standardno opremljen s 2 električna otpornika od 1,0 kW (svaki).

- Zaslon osjetljiv na dodir
- Koeficijent visoke učinkovitosti
- 2 dodatna električna otpornika od 1,0 kW (svaki) kao standard
- Centrifugalni ventilator s raspoloživim visokim tlakom za sustave zračnih kanala
- Zaštita od korozije s magnezijevom anodom i emajliranim spremnikom
- Najviša klasa energetske učinkovitosti A +

TEHNIČKI PODATCI

Opis	Brzina paljenja	Prosjek maksimalne apsorpcije snage (2) W	Koeficijent efikasnosti (1) COP	Brzina protoka zraka m^3/h	Vrijeme oporavka h:min (1)	Zapremnina litre	Klasa energetske učinkovitosti (3)	Šifra
NexAqua 80	+7/35 °C	350	3,1	100-230	4:40	80	A+	**20075560**
NexAqua 80 Plus	-7/35 °C	350	3,1	100-230	4:40	80	A+	**20075563**
NexAqua 120	+7/35 °C	350	3,1	100-230	6:40	120	A+	**20075562**
NexAqua 120 Plus	-7/35 °C	350	3,1	100-230	6:40	120	A+	**20075565**

Vrijednosti izvedbe odnose se na sljedeće uvjete::
(1) Sukladno s EN 16147: sobna temperatura zraka 15 °C s 74% vlage, PTV od 10 °C do 55 °C
(2) Vrijednost se odnosi na rad toplinske crpke bez dodatnih električnih otpornika
(3) Profil M opterećenja



PTV toplinska crpka zrak-voda

NexPro 300 Plus

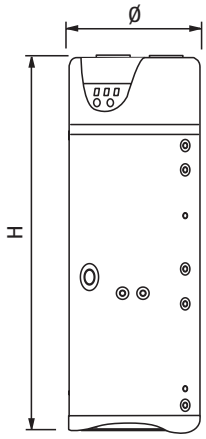

ERP

- Najviša klasa energetske učinkovitosti A +

Opis	H mm	Ø mm	Neto težina kg
NexPro 300 Plus	1870	660	122
NexPro 300 Plus	1870	660	137
NexPro 300 CS Plus	1870	660	155

NexPro 300 Plus je Riello rješenje za proizvodnju tople vode za domaćinstvo u stambenim objektima.
Jedinica se sastoji od toplinske crpke i spremnika zapremine 300l. Toplinska crpka, postavljena izravno na gornji dio spremnika, koristi toplinsku energiju zraka za zagrijavanje vode sadržane u spremniku.
Centrifugalni ventilator usisava zrak i omogućuje rad toplinske crpke u recirkulaciji ili kroz cijevi duljine do 10m, promjera DN 160. Obnovljena energije prenosi se u vodu vanjskim izmjenjivačem smještenim oko vanjske površine spremnika, što omogućuje održavanje uz uštede novca.
Visoka učinkovitost NexPro 300 Plus proizlazi iz rashladnog kruga u R134A, kompresora visoke učinkovitosti, elektroničkog ekspanzijskog ventila i premosnog ventila za vruće plinove koji omogućuju rad do -5 °C.
Spremnik je standardno opremljen dvostrukim emajliranim premazom (DIN 4753) i električnim otpornikom od 1,5 kW. Otpornik ostvaruje četiri glavne funkcije: dodatno zagrijavanje, zaštitu od smrzavanja, hitno grijanje i zaštitu od legionele.
Cijelim sustavom upravlja i prilagođava ga "inteligentni" upravljački uređaj, kako bi se omogućio najbolje funkcioniranje svake komponente.

– Proizvodnja PTV do temperature od 60 °C
– Koeficijent visoke učinkovitosti
– Dodatni električni otpornik od 1,5 kW kao standard
– Centrifugalni ventilator s raspoloživim visokim tlakom za sustave zračnih kanala
– Dvostruko emajlirani spremnik za PTV (DIN 4753)
– Solarna integracija putem RSS crpne stanice
– Raspon temperature rada -5 °C /+32 °C
– Zaštita od korozije s magnezijevom anodom i emajliranim spremnikom
– Najviša klasa energetske učinkovitosti A +

Niski trenutačni NOx - plin

UNUTARNJE

KONCENCIONALNI DIMOVOD



ACQUAFUN² LN

ACQUAFUN² 11 (19,4 kW-11 l/min)*
ACQUAFUN² 14 (24,4 kW-14 l/min)*

stranica 153

SOBNA IZOLACIJA



RIELLO MINI LN

RIELLO MINI 11 LN (19,9 kW-11 l/min)*
RIELLO MINI 13 LN (22,5 kW-13 l/min)*
RIELLO MINI 17 LN (27,6 kW-17 l/min)*

stranica 154

*Proizvodnja PTV sa ΔT = 25 °C

RIELLO

Konvencionalni plinski protočni kotao s niskom emisijom NOx

Acquafun² LN



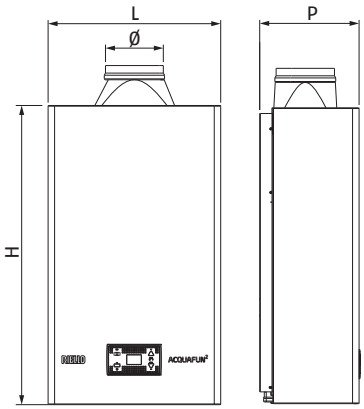

ERP LOW NOx

- Prirodni plin i LPG
- Koncencionalni dimovod
- Automatsko paljenje na baterije
- Reducirana emisija NOx

Opis	H mm	L mm	P mm	Ø mm	Neto težina kg
ACQUAFUN² 11 LN	675	350	230	110	12
ACQUAFUN² 14 LN	675	400	230	130	12

Acquafun2 LN je kotao s otvorenom komorom koji se brzo i jednostavno ugrađuje bez električnih priključaka jer napajanje dolazi iz baterije. Dostupan je u dva modela: 11 i 14 litara. Grijač vode s niskim emisijama NOx <56 mg / kWh.

– Protočni plinski kotao za unutarnju ugradnju
– Korisničko sučelje s pozadinskim osvjetljenjem, intuitivnim upravljačkim tipkama i LED za zamjenu baterije
– Automatski prilagodljivi sustav s termostatskim uređajem
– Automatsko paljenje pomoću baterije; isporučuju se 2 baterije (1.5 V - veličina D)
– Kontinuirana modulacija plamena omogućuje da odabrana temperatura ostane konstantna kada se izlazni tlak vode mijenja, optimizirajući kombinaciju na mehaničkim i termostatskim miješalicama
– Dobra stabilnost plamena
– Sonda za temperaturu na izlazu za vodu
– Zahvaljujući posebno kompaktnim dimenzijama može se ugraditi u skučene prostore u kući

TEHNIČKI PODATCI

Opis	Korisna izlazna peć kW	Brzina protoka PTV-a l/min.	Gorivo	Klasa energetske učinkovitosti	Šifra
IZVEDBA SA SOBNOM IZOLACIJOM SA PRIRODNIM PROZRAČIVANJEM - AUTOMATSKO PALJENJE PREKO BATERIJE					
ACQUAFUN² 11 LN	19,4-22,0	11,0	NG	A	**20149827**
ACQUAFUN² 11 LN	18,3-21,0	11,0	LPG	A	**20149831**
ACQUAFUN² 14 LN	24,4-28,0	14,0	NG	A	**20149833**
ACQUAFUN² 14 LN	24,7-28,0	14,0	LPG	A	**20149834**

Plinski protočni kotao s niskom emisijom NOx sa zapečaćenom komorom

RIELLO MINI LN



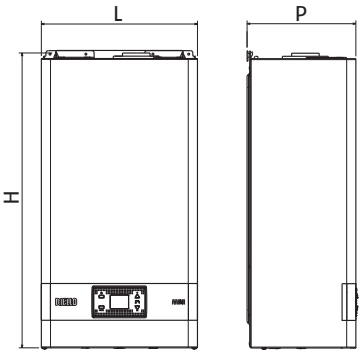

ERP LOW NOx

- Prirodni plin i LPG
- Sobna zolacija
- Elektronsko paljenje
- Reducirana emisija NOx

Opis	H mm	L mm	P mm	Neto težina kg
RIELLO MINI 11 LN	642	340	237	19
RIELLO MINI 13 LN	642	340	237	19
RIELLO MINI 17 LN	640	400	246	21

Riello Mini je mali kotao namijenjen specifično za proizvodnju potrošne tople vode. Dostupan je u modelima 11, 13 i 17 litara u minuti. Grijač vode s niskim emisijama NOx <56 mg / kWh.

– Protočni plinski kotao za unutarnju ugradnju
– Novo elektroničko sučelje s ikonama i s osvjetljenjem zaslona i četiri tipke za podešavanje
– Modulacija širokog plamena koja pruža izvrsnu stabilnost temperature potrošne tople vode, čak i uz minimalan protok
– Uputstvo za montažu i napojni kabel su priloženi.

TEHNIČKI PODATCI

Opis	Korisna izlazna peć kW	Brzina protoka PTV-a l/min.	Gorivo	Klasa energetske učinkovitosti	Napomene	Šifra
IZVEDBA S PRISILNIM PROZRAČIVANJEM NA KONVENCIONALNI DIMOVOD - ELEKTRONIČKO PALJENJE						
RIELLO MINI 11 LN	19,9-22,2	11,0	NG	A	(1)(2)	**20143047**
RIELLO MINI 11 LN	19,9-22,2	11,0	LPG	A	(1)(2)	**20143048**
RIELLO MINI 13 LN	22,5-25,0	13,0	NG	A	(1)(2)	**20143049**
RIELLO MINI 13 LN	22,5-25,0	13,0	LPG	A	(1)(2)	**20143050**
RIELLO MINI 17 LN	27,6-30,0	17,0	NG	A	(1)(2)	**20143051**
RIELLO MINI 17 LN	27,6-30,0	17,0	LPG	A	(1)(2)	**20143052**

(1) Za ugradnju na niskim temperaturama (do -10 °C) dostupan je komplet otpornika protiv smrzavanja (šifra 20148036)
(2) Kotao se može ugraditi i na otvorenom, na djelomično zaštićenom mjestu, gdje nije izravno izložen atmosferilijama. Za ove ugradnje preporučujemo upotrebu sustava protiv smrzavanja koji mogu na odgovarajući način zaštititi aparat od rizika od smrzavanja. Za pojašnjenja ili podršku obratite se pretprodajnoj službi.

DODATCI

Opis	Šifra
ELEKTRIČNI DODATCI	
Komplet otpornika protiv smrzavanja	**20148036**
HIDRAULIČKI DODACI	
Priključak vode sa slavinom	**4047624**

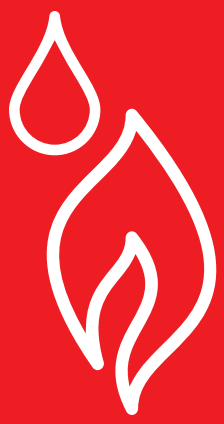

SUSTAVI DIMOVODA

ZA KONDENZACIJU 158

STANDARDNA UČINKOVITOST 168

METAL Ø80 mm DVOJNI DIMOVODNI SUSTAV SPECIFIČAN ZA KONDENZACIONE KOTLOVE

Crtež	Opis	Materijal	Family (1)	Family Aqua Condens	Residence (1)	Start (1)	Start Aqua Condens	Start AR	Šifra
	Komplet dvostruki sustav Ø80 mm	Met	●	●	●	●	●	●	**20162456**
	Dimovodni adapter Ø80 mm s ulazom za zrak	Met	●	●	●	●	●		**20162448**
	Koljeno 45° Ø80 mm	Met	●	●	●	●	●	●	**20162295**
	Koljeno 90° Ø80 mm	Met	●	●	●	●	●	●	**20162296**
	Produžetak 50 cm Ø80 mm	Met	●	●	●	●	●	●	**20162298**
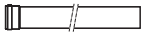	Produžetak 100 cm Ø80 mm	Met	●	●	●	●	●	●	**20162299**
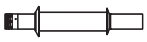	Horizontalni završetak dimovoda Ø80	Met	●	●	●	●	●	●	**20162442**
	Razmaknice za cijev Ø80 mm	Met	●	●	●	●	●	●	**20137532**
	Koljeno 90° Ø80 mm sa revizijskim otvorom	Met	●	●	●	●	●	●	**20162297**

(1) Za pokretanje kotla pogledati odjeljak o dimovodu 60/100 i tek nakon toga prebaciti na promjer 80/125.
NAPOMENA: ako se u dimovodu nalazi komponenta s razinom tlaka P1 (prema EN 1443), sve cijevi imaju razinu tlaka P1, čak i ako su sve ostale komponente u razini tlaka H1 (prema EN 1443)
NAPOMENA: za maksimalnu duljinu dimovodne cijevi pogledajte upute za ugradnju kotla.

PLASTIČNI Ø80 mm DVOJNI DIMOVODNI SUSTAV SPECIFIČAN ZA KONDENZACIONE KOTLOVE- H1 KLASA (*)

Crtež	Opis	Materijal (*)	Family	Family Aqua Condens	Residence	Start	Start Aqua Condens	Start AR	Napomene	Šifra
	Komplet podesivog razdjelnika od Ø60/100 mm do Ø80/-80 mm	PP	●		●	●			(1)	**20134830**
	Kompaktni komplet za ključanje Ø60/100 - Ø80/80	PP	●		●	●			(1)	**20190475**
	Komplet fiksni dvostruki sustav Ø80 mm	PP	●		●	●			(1)	**20129765**
	Komplet razdjelnika B23 Ø80 mm za zidnu ugradbenu kutiju	PP	●		●	●			(1)	**20129768**
	Dvojni sustav u kompletu, Ø80 mm	PP	●		●	●			(1)	**20137501**
	Komplet dvostruki sustav Ø80 mm	PP		●				●	(1)	**20137523**
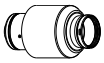	Komplet za ispuh plinskih dimovoda B23 Ø80 mm	PP	●		●	●			(1)	**20129769**
	Koljeno 45° Ø80 mm	PP	●	●	●	●	●	●	(1)	**20137503**
	Koljeno 90° Ø80 mm	PP	●	●	●	●	●	●	(1)	**20137506**
	Produžetak 50 cm Ø80 mm	PP	●	●	●	●	●	●	(1)	**20137508**
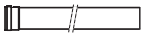	Produžetak 100 cm Ø80 mm	PP	●	●	●	●	●	●	(1)	**20137509**
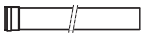	Produžetak 200 cm Ø80 mm	PP	●	●	●	●	●	●	(1)	**20137511**
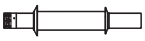	Horizontalni dimovodni kolektor Ø80 mm	PP	●	●	●	●	●	●	(1)	**20137517**
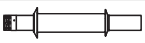	Horizontalni kolektor za ulazak zraka Ø80 mm	PP	●	●	●	●	●	●	(1)	**20137515**
	Ventil Ø80 mm s hvatačem kondenzata	PP	●	●	●	●	●	●	(1)	**20164664**

(*) PP materijal: vremenom može doći do promjene boje zbog izlaganja sunčevim zrakama. Razred H1 - Visoki pozitivni tlak (max. 5.000 Pa).
(1) Razina tlaka H1 prema EN 1443.
NAPOMENA: ako se u dimovodu nalazi komponenta s razinom tlaka P1 (prema EN 1443), sve cijevi imaju razinu tlaka P1, čak i ako su sve ostale komponente u razini tlaka H1 (prema EN 1443).
NAPOMENA: za maksimalnu duljinu dimovodne cijevi pogledajte upute za ugradnju kotla.

PP/Met Ø60/100 mm KONCENTRIČNI DIMOVODNI SUSTAV SPECIFIČAN ZA KONDENZACIONE KOTLOVE - H1 RAZRED (*)

Crtež	Opis	Materijal (*)	Family Aqua Condens	Start Aqua Condens	Napomene	Šifra
	Koncentrično koljeno 45° Ø60/100 mm	PP/Met	●	●	(1)(2)	**20142823**
	Koncentrično koljeno 90° Ø60/100 mm	PP/Met	●	●	(1)(2)	**20142825**
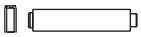	Koncentrični produžetak 50 cm, Ø60/100 mm	PP/Met	●	●	(1)(2)	**20142829**
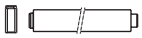	Koncentrični produžetak 100 cm, Ø60/100 mm	PP/Met	●	●	(1)(2)	**20142830**
	Koncentrični produžetak 200 cm, Ø60/100 mm	PP/Met	●	●	(1)(2)	**20142831**
	Ø60/100 mm horizontalni završetak dimovoda	PP/Met	●	●	(1)(2)	**20142836**
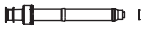	Ø60/100 mm okomiti završetak dimovoda	PP/Met	●	●	(1)(2)	**20142839**
	Ø60/100 mm produžetak sa revizijskim otvorom	PP/Met	●	●	(1)(2)	**20142835**
	Koljeno 90° Ø60/100 mm sa revizijskim otvorom	PP/Met	●	●	(1)(2)	**20142828**
	Crijep za ravni krov	Najlon	●	●		**20135579**
	Crijep za kosi krov	Najlon	●	●		**20132050**

(*) PP materijal: vremenom može doći do promjene boje zbog izlaganja sunčevim zrakama. Razred H1 - Visoki pozitivni tlak (max. 5.000 Pa).
(1) Razina tlaka P1 prema EN 1443.
(2) Do isteka zaliha.
NAPOMENA: ako se u dimovodu nalazi komponenta s razinom tlaka P1 (prema EN 1443), sve cijevi imaju razinu tlaka P1, čak i ako su sve ostale komponente u razini tlaka H1 (prema EN 1443).
NAPOMENA: za maksimalnu duljinu dimovodne cijevi pogledajte upute za ugradnju kotla.

PP/PP Ø60/100 mm KONCENTRIČNI DIMOVODNI SUSTAV SPECIFIČAN ZA KONDENZACIJSKE KOTLOVE- H1 RAZRED (*)

Crtež	Opis	Materijal (*)	Family	Family Aqua Condens	Residence	Start	Start Aqua Condens	Start AR	Napomene	Šifra
	Koncentrično koljeno 45° Ø60/100 mm	PP/PP	●	●	●	●	●	●	(1)	**20132012**
	Komplet koljena od 90° Ø60/100 mm za ulaz u kotao	PP/PP	●		●	●		●	(1)	**20129172**
	Koncentrično koljeno 90° Ø60/100 mm	PP/PP		●			●		(1)	**20132013**
	Koncentrični produžetak 50 cm, Ø60/100 mm	PP/PP	●	●	●	●	●	●	(1)	**20132043**
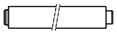	Koncentrični produžetak 100 cm, Ø60/100 mm	PP/PP	●	●	●	●	●	●	(1)	**20132044**
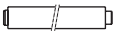	Koncentrični produžetak 200 cm, Ø60/100 mm	PP/PP	●	●	●	●	●	●	(1)	**20132045**
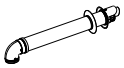	Zidni kolektor Ø60/100 mm	PP/PP	●		●	●		●	(1)	**20129175**
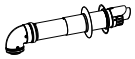	Teleskopski zidni kolektor Ø60/100 mm	PP/PP	●		●	●		●	(1)	**20129176**
	Ø60/100 mm horizontalni završetak dimovoda	PP/PP		●			●		(1)	**20132018**
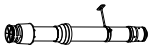	Vertikalni kolektor Ø60/100 mm	PP/PP	●		●	●		●	(1)	**20129177**
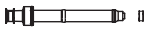	Okomiti dimovodni završetak Ø60/100 mm - vanjska ravna cijev Ø125 mm	PP/PP		●			●		(1)	**20132020**
	Okomiti spoj Ø60/100 mm	PP/PP	●		●	●		●	(1)	**20129174**
	Ø60/100 mm produžetak sa revizijskim otvorom	PP/PP	●	●	●	●	●	●	(1)	**20132015**
	Crijep za ravni krov	Najlon	●	●	●	●	●	●		**20135579**
	Crijep za kosi krov	Najlon	●	●	●	●	●	●		**20132050**

(*) PP materijal: vremenom može doći do promjene boje zbog izlaganja sunčevim zrakama. Razred H1 - Visoki pozitivni tlak (max. 5.000 Pa).
(1) Razina tlaka H1 prema EN 1443.
NAPOMENA: ako se u dimovodu nalazi komponenta s razinom tlaka P1 (prema EN 1443), sve cijevi imaju razinu tlaka P1, čak i ako su sve ostale komponente u razini tlaka H1 (prema EN 1443).
NAPOMENA: za maksimalnu duljinu dimovodne cijevi pogledajte upute za ugradnju kotla.

PP/Met Ø80/125 mm KONCENTRIČNI DIMOVODNI SUSTAV SPECIFIČAN ZA KONDENZACIONE KOTLOVE - H1 RAZRED (*)

Crtež	Opis	Materijal (*)	Family (**)	Family Aqua Condens	Residence (**)	Start (**)	Start Aqua Condens	Start AR	Napomene	Šifra
	Koncentrično koljeno 45° Ø80/125 mm	PP/Met	●	●	●	●	●	●	(1)	**20164651**
	Koncentrično koljeno 87° Ø80/125 mm	PP/Met	●	●	●	●	●	●	(1)	**20164653**
	Koncentrični produžetak 50 cm, Ø80/125 mm	PP/Met	●	●	●	●	●	●	(1)	**20164657**
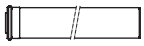	Koncentrični produžetak 100 cm, Ø80/125 mm	PP/Met	●	●	●	●	●	●	(1)	**20164659**
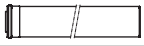	Koncentrični produžetak 200 cm, Ø80/125 mm	PP/Met	●	●	●	●	●	●	(1)	**20164660**
	Koncentrično koljeno 87° Ø80/125 mm sa revizijskim otvorom	PP/Met	●	●	●	●	●	●	(1)	**20164655**
	Koncentrični produžetak Ø80/125 mm sa revizijskim otvorom	PP/Met	●	●	●	●	●	●	(1)	**20164661**
	Ø80/125 mm okomiti završetak dimovoda	PP/Met	●	●	●	●	●	●	(1)	**20164669**
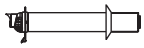	Ø80/125 mm horizontalni završetak dimovoda	PP/Met	●	●	●	●	●	●	(1)	**20164673**
	Razmaknice Ø80-125 mm (5 kom)	Met	●	●	●	●	●	●		**20164665**
	Dimovodni adapter od Ø60/100 mm do 80/125 mm	PP/Met	●	●	●	●	●	●	(1)	**20164666**
	Dimovodni adapter od Ø60/100 mm do Ø80/125 mm	PP/Met	●	●	●	●	●	●	(1)	**20164666**
	Ventil Ø80/125 mm s hvatačem kondenzata	PP/Met	●	●	●	●	●	●	(1)	**20164662**
	Crijep za ravni krov	Najlon	●	●	●	●	●	●		**20135579**
	Crijep za kosi krov	Najlon	●	●	●	●	●	●		**20132050**

(*) PP materijal: vremenom može doći do promjene boje zbog izlaganja sunčevim zrakama. Razred H1 - Visoki pozitivni tlak (max. 5.000 Pa).
(**) Komplet za priključak kotla 60/100 (šifra 20129174) i adapter 60/100 do 80/125 (šifra 20164666) su obvezni.
(1) Razina tlaka H1 prema EN 1443.
NAPOMENA: ako se u dimovodu nalazi komponenta s razinom tlaka P1 (prema EN 1443), sve cijevi imaju razinu tlaka P1, čak i ako su sve ostale komponente u razini tlaka H1 (prema EN 1443).
NAPOMENA: za maksimalnu duljinu dimovodne cijevi pogledajte upute za ugradnju kotla.

PLASTIČNI (PP) DIMOVODNI ODSTOJNIK Ø80 MM ZA UGRADNJU U DIMNJAK, SPECIFIČAN ZA KONDENZACIJSKE KOTLOVE - H1 RAZRED (*)

Crtež	Opis	Materijal (*)	Family	Family Aqua Condens	Residence	Start	Start Aqua Condens	Start AR	Napomene	Šifra
	Koljeno 45° Ø80 mm	PP	●	●	●	●	●	●	(2)	**20164570**
	Koljeno 90° Ø80 mm	PP	●	●	●	●	●	●	(2)	**20164572**
	Produžetak 50 cm Ø80 mm	PP	●	●	●	●	●	●	(2)	**20164574**
	Produžetak 100 cm Ø80 mm	PP	●	●	●	●	●	●	(2)	**20164577**
	Produžetak 200 cm Ø80 mm	PP	●	●	●	●	●	●	(2)	**20164578**
	Ø80/125 mm adapter za dimnjak	PP	●	●	●	●	●	●	(2)	**20132520**
	T spoj Ø60 mm	PP	●	●	●	●	●	●	(2)	**20164584**
	Ø60/80 mm adapter	PP	●	●	●	●	●	●	(2)	**20164585**
	Komplet za potporu ugradnji u dimnjak Ø80 mm	PP	●	●	●	●	●	●	(2)	**20132504**
	Razmaknice za cijevi	PP	●	●	●	●	●	●		**20132505**
	Ø80 mm produžetak sa revizijskim otvorom	PP	●	●	●	●	●	●	(2)	**20132506**
	Ø80 mm krovni crijep	PP	●	●	●	●	●	●	(2)	**20132508**
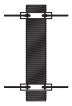	Ø80 mm fleksibilni nastavak (12,5 m) s 8 odstojnika	PP	●	●	●	●	●	●	(2)	**20132509**
	Kruti/fleksibilni spoj Ø80 mm M	PP	●	●	●	●	●	●	(2)	**20132510**
	Fleksibilni/kruti spoj Ø80 mm F	PP	●	●	●	●	●	●	(2)	**20132512**
	Komplet sifon	PP	●	●	●	●	●	●		**20046782**
	T spoj Ø80 mm	PP	●	●	●	●	●	●	(1)	**20163018**
	Poklopac za skupljanje kondenzata za T-vezu Ø80 mm	PP	●	●	●	●	●	●	(1)	**20163019**
	Komplet podrška za policu za hvatač kondenzata	Met	●	●	●	●	●	●		**20145888**
	Komplet pokrovni panel za dimovod		●	●	●	●	●	●		**20145889**

(*) PP materijal: vremenom može doći do promjene boje zbog izlaganja sunčevim zrakama. Razred H1 - Visoki pozitivni tlak (max. 5.000 Pa).
(1) Razina tlaka P1 prema EN 1443.
(2) Razina tlaka H1 prema EN 1443.
NAPOMENA: ako se u dimovodu nalazi komponenta s razinom tlaka P1 (prema EN 1443), sve cijevi imaju razinu tlaka P1, čak i ako su sve ostale komponente u razini tlaka H1 (prema EN 1443).
NAPOMENA: za maksimalnu duljinu dimovodne cijevi pogledajte upute za ugradnju kotla.

PLASTIČNI (PP) DIMOVODNI ODSTOJNIK Ø60 MM ZA UGRADNJU U DIMNJAK, SPECIFIČAN ZA KONDENZACIJSKE KOTLOVE - H1 RAZRED (*)

Crtež	Opis	Materijal (*)	Family	Family Aqua Condens	Residence	Start Aqua Condens	Start AR	Napomene	Šifra
	Koljeno 45° Ø60 mm	PP	●	●	●	●	●	(1)	**20145877**
	Koljeno 90° Ø60 mm	PP	●	●	●	●	●	(1)	**20145876**
	Produžetak 50 cm Ø60 mm	PP	●	●	●	●	●	(1)	**20145879**
	Produžetak 100 cm Ø60 mm	PP	●	●	●	●	●	(1)	**20145882**
	Produžetak 200 cm Ø60 mm	PP	●	●	●	●	●	(1)	**20145883**
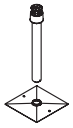	Okomiti dimovodni završetak Ø60/100 mm - vanjska ravna cijev Ø100 mm	PP/PP	●	●	●	●	●	(1)	**20145884**
	3 odstojnika za unutar dimnjaka Ø60 mm	PP	●	●	●	●	●		**20145886**
	Komplet podrška za policu unutar dimnjaka	PP	●	●	●	●	●		**20145888**
	Komplet prednjeg poklopca dimnjaka	PP	●	●	●	●	●		**20145889**
	Komplet 5 stezaljki za cijev Ø60 mm	PP	●	●	●	●	●		**20145890**
	Komplet za spajanje sa dimnjakom Ø80-60 mm sa koljenom 90° Ø60 mm	PP	●	●	●	●	●	(1)	**20145892**
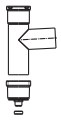	T-spoj Ø60 mm s hvatačem kondenzata	PP	●	●	●	●	●	(1)	**20145894**
	Komplet sifon	PP	●	●	●	●	●		**20046782**
	Komplet za skraćenje dimovoda 80-60 mm	PP	●	●	●	●	●	(1)	**20145897**

(*) PP materijal: vremenom može doći do promjene boje zbog izlaganja sunčevim zrakama. Razred H1 - Visoki pozitivni tlak (max. 5.000 Pa).
(1) Razina tlaka H1 prema EN 1443.
NAPOMENA: ako se u dimovodu nalazi komponenta s razinom tlaka P1 (prema EN 1443), sve cijevi imaju razinu tlaka P1, čak i ako su sve ostale komponente u razini tlaka H1 (prema EN 1443).
NAPOMENA: za maksimalnu duljinu dimovodne cijevi pogledajte upute za ugradnju kotla.

ONLY EXTRA EU COUNTRIES

METAL Ø80 mm DVOJNI DIMOVODNI SUSTAV SPECIFIČAN ZA KOTLOVE SA STANDARDNOM UČINKOVITOŠĆU

Crtež	Opis	Materijal	Family	Start	Fastech	Napomene	Šifra
	Komplet dvostruki sustav Ø80 mm	Met	●	●		(1)	**20162667**
	Komplet dvostrukI sustav zračnog kućišta	Met	●	●	●	(1)	**20162666**
	Koljeno 45° Ø80 s brtvom	Met	●	●	●	(1)	**20162295**
	Koljeno 90° Ø80 s brtvom	Met	●	●	●	(1)	**20162296**
	Ø80 mm produžetak 100 cm sa brtvom	Met	●	●	●	(1)	**20162299**
	Ø80 mm produžetak 50 cm sa brtvom	Met	●	●	●	(1)	**20162298**
	Ø80 mm produžetak 195 cm sa brtvom	Met	●	●	●	(1)	**20162300**
	Kolektor ulaznog zraka	Met	●	●	●	(1)	**20162665**
	Horizontalni dimovodni kolektor	Met	●	●	●	(1)	**20162664**
	Razmaknice Ø80 mm za cijev (10 kom)	Met	●	●	●		**20137532**
	Horizontalni hvatač kondenzata Ø80 mm	Met	●	●	●	(1)	**20162662**
	Okomiti hvatač kondenzata Ø80 mm	Met	●	●	●	(1)	**20162663**
	Ø80 mm završetak cijevi	Met	●	●	●	(1)	**20162443**
	Koljeno 90° Ø80 mm sa revizijskim otvorom (Slovenia)	Met	●	●	●	(1)	**20162297**

(1) Razina tlaka P1 prema EN 1443.
NAPOMENA: ako se u dimovodu nalazi komponenta s razinom tlaka P1 (prema EN 1443), sve cijevi imaju razinu tlaka P1, čak i ako su sve ostale komponente u razini tlaka H1 (prema EN 1443)
NAPOMENA: za maksimalnu duljinu dimovodne cijevi pogledajte upute za ugradnju kotla

ONLY EXTRA EU COUNTRIES

MET/MET Ø60/100 mm KONCENTRIČNI DIMOVODNI SUSTAV SPECIFIČAN ZA KOTLOVE SA STANDARDNOM UČINKOVITOŠĆU

Crtež	Opis	Materijal	Family	Start	Fastech	Napomene	Šifra
	Okomiti dimovodni završetak Ø60-100 mm - vanjska ravna cijev Ø125 mm	Met/Met	●	●	●	(1)	**20163422**
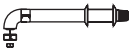	Horizontalni standardni kolektor	Met/Met	●	●	●	(1)	**20163408**
	Teleskopski horizontalni kolektor proširiv od 43 do 73,5 cm	Met/Met	●	●	●	(1)	**20163410**
	Koncentrični produžetak Ø60-100 mm (75 cm)	Met/Met	●	●	●	(1)	**20163391**
	Koncentrični produžetak Ø60-100 mm (147 cm)	Met/Met	●	●	●	(1)	**20163393**
	Koljeno 90° Ø60-100 mm	Met/Met	●	●	●	(1)	**20163333**
	Komplet koljena od 90° Ø60-100 mm za zamjenu ugradnje	Met			●	(1)	**20163388**
	Koljeno 45° Ø60-100	Met/Met	●	●	●	(1)	**20163327**
	Okomiti hvatač kondenzata Ø60-100 mm	Met/Met	●	●	●	(1)	**20163403**
	Horizontalni hvatač kondenzata Ø60-100 mm	Met/Met	●	●	●	(1)	**20163400**
	Komplet kopči H 45 mm s brtvom Ø100 mm (4 kom)		●	●	●		**20163429**
	Razmaknice za cijev Ø100 mm (4 kom)	Met	●	●	●		**20135584**
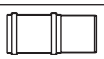	Teleskopski produžetak Ø60-100 mm (od 165 do 220 mm)	Met/Met	●	●	●	(1)	**20163396**
	Ø60-100 mm koljeno 90 ° s revizijskim otvorom	Met/Met	●	●	●	(1)	**20163390**
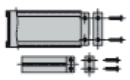	Komplet spojnih kopča kotao-dimovod Ø60-100 mm		●	●	●		**20163425**
	Crijep za ravni krov	Najlon	●	●	●		**20135579**
	Crijep za kosi krov	Najlon	●	●	●		**20132050**

(1) Razina tlaka P1 prema EN 1443.
NAPOMENA: ako se u dimovodu nalazi komponenta s razinom tlaka P1 (prema EN 1443), sve cijevi imaju razinu tlaka P1, čak i ako su sve ostale komponente u razini tlaka H1 (prema EN 1443).
NAPOMENA: za maksimalnu duljinu dimovodne cijevi pogledajte upute za ugradnju kotla.

ONLY EXTRA EU COUNTRIES

MET/PP Ø60/100 mm KONCENTRIČNI DIMOVODNI SUSTAV SPECIFIČAN ZA KOTLOVE SA STANDARDNOM UČINKOVITOŠĆU

Crtež	Opis	Materijal	Family	Start	Fastech	Napomene	Šifra
	Met/PPu koncentrično koljeno 45° Ø60-100 mm	Met/PP	●	●	●	(1)	**20162785**
	Met/PPu koncentrično koljeno 90° Ø60-100 mm	Met/PP	●	●	●	(1)	**20162786**
	Met/PPu koncentrično koljeno 90° Ø60-100 mm - za spoj s kotlom	Met/PP	●	●	●	(1)	**20162791**
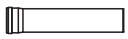	Met/PPu koncentrični produžetak M-F Ø60-100 mm (500 mm)	Met/PP	●	●	●	(1)	**20162793**
	Met/PPu koncentrični produžetak M-F Ø60-100 mm (1000 mm)	Met/PP	●	●	●	(1)	**20162795**
	Met/PPu koncentrični produžetak M-F Ø60-100 mm (2000 mm)	Met/PP	●	●	●	(1)	**20162796**
	Okomiti dimovodni završetak Ø60-100 mm; vanjska ravna cijev Ø125 mm	Met/PP	●	●	●	(1)	**20162797**
	Met/PPu Ø60-100 mm koncentrični horizontalni dimovodni završetak	Met/PP	●	●	●	(1)	**20162798**
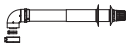	Met/PPu Ø60-100 mm teleskopski horizontalni dimovodni završetak (produživ od 500 mm do 800 mm)	Met/PP	●	●	●	(1)	**20162799**
	Crijep za ravni krov	Najlon	●	●	●		**20135579**
	Crijep za kosi krov	Najlon	●	●	●		**20132050**

(1) Razina tlaka P1 prema EN 1443.
NAPOMENA: ako se u dimovodu nalazi komponenta s razinom tlaka P1 (prema EN 1443), sve cijevi imaju razinu tlaka P1, čak i ako su sve ostale komponente u razini tlaka H1 (prema EN 1443).
NAPOMENA: za maksimalnu duljinu dimovodne cijevi pogledajte upute za ugradnju kotla.

DVOSTRUKI DIMOVODNI PLINSKI ISPUŠNI SUSTAV Ø80 mm IZRAĐEN OD METALA ZA KOTAO (SAMO ZA RIELLO MINI LN)

Crtež	Opis	Materijal	Napomene	Šifra
	Dvostruki sustav bez izlaza za analizu plinskih dimovoda	Met	(1)	**1220329**
	Komplet za spajanje dvostrukog sustava	Met	(1)(3)	**20162668**
	Komplet za spajanje dvostrukog sustava	Met	(1)(4)	**20162669**
	Dimovodno koljeno 45° Ø80 sa brtvom	Met	(1)	**20162295**
	Dimovodno koljeno 90° sa brtvom	Met	(1)	**1220079**
	Dimovodni produžetak 100cm sa brtvom	Met	(1)	**1220269**
	Dimovodni produžetak 50cm sa brtvom	Met	(1)	**1220149**
	Dimovodni produžetak 195cm sa brtvom	Met	(1)	**1220229**
	Komplet dimovod tipa B22 za ispušne plinove, za ugradnju na otvorenom	Met	(1)	**20162455**
	Kapa za cijev za usisavanje zraka	Met	(1)	**1220109**
	Kapa za ispuh plinskih dimovoda	Met	(1)	**1220119**
	Odstojni prsten/potpora za cijevi Ø80 (4 komada)			**20137532**
	Komplet za horizontalno sakupljanje kondenzacije	Met		**1220039**
	Komplet za vertikalno sakupljanje kondenzacije	Met		**1220049**
	Kapa za cijevi Ø80 mm	Met	(1)	**20162443**
	Dimovodno koljeno 90° Ø80 sa otvorom	Met	(1)	**20162297**

(1) Razina tlaka P1 prema EN 1443
(2) Razina tlaka H1 prema EN 1443
(3) Za verzije Mini 11-13 LN
(4) Za verziju Mini 17 LN

NAPOMENA: ako se u dimovodu nalazi komponenta s razinom tlaka P1 (prema EN 1443), sve cijevi imaju razinu tlaka P1, čak i ako su sve ostale komponente u razini tlaka H1 (prema EN 1443)
NAPOMENA: za maksimalnu duljinu dimovodne cijevi pogledajte upute za ugradnju kotla

KOAKSIJALNI DIMOVODNI PLINSKI ISPUŠNI SUSTAV Ø60/100 mm IZRAĐEN OD PP/METALA ZA BOJLER (SAMO ZA RIELLO MINI LN)

Crtež	Opis	Materijal	Napomene	Šifra
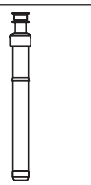	Okomiti zrako-dimovodni komplet	Met/Met	(1)	**20163422**
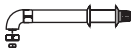	Komplet za završni koaksijalni ispuh	Met/Met	(1)	**20163409**
	Komplet završnog teleskopskog koaksijalnog ispuha (od 430 do 735 mm)	Met/Met	(1)	**20163412**
	Koaksijalni produžetak (75 cm)	Met/Met	(1)	**20163392**
	Dvostruki koaksijalni produžetak (147 cm)	Met/Met	(1)	**20163394**
	Koaksijalni zglob 90°	Met/Met	(1)	**20163334**
	Koaksijalni zglob 45°	Met/Met	(1)	**20163330**
	Obujmica za ravni krov	Najlon		**20135579**
	Univerzalna olovna pločica	Najlon		**20132050**
	Komplet za koaksijalno vertikalno sakupljanje kondenzacije	Met/Met		**20163403**
	Komplet za koaksijalno horizontalno sakupljanje kondenzacije	Met/Met		**20163400**
	Komplet stezaljki H 45 mm s brtvom Ø100 mm (4 komada)			**20163427**
	Odstojni prsten/potpora za cijevi Ø100 (10 komada)			**20135584**
	Teleskopski razvodnik 60-100 mm (od 165 do 220 mm)	Met/Met	(1)	**20163396**
	Komplet utičnica za analizu izgaranja			**20163430**
	Koljeno 90° Ø60-100 mm sa otvorom	Met/Met	(1)	**20163390**
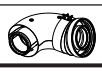	Komplet adaptera za savijanje Ø60-100 mm (za zamjenu Mini 11 i 13 sa stražnjim dimovodom)	Met/Met	(1)	**20122792**

(1) Razina tlaka P1 prema EN 1443
NAPOMENA: ako se u dimovodu nalazi komponenta s razinom tlaka P1 (prema EN 1443), sve cijevi imaju razinu tlaka P1, čak i ako su sve ostale komponente u razini tlaka H1 (prema EN 1443)
NAPOMENA: za maksimalnu duljinu dimovodne cijevi pogledajte upute za ugradnju kotla



SOLARNI TOPLOVOD I CILINDAR

SOLARNI SUSTAVI 173

SOLARNI KOLEKTORI 181

SOLARNI PTV I CILINDRI SPREMNICI 188

KOMPLEMENTARNI ARTIKLI 205

DODATCI 211

SOLARNI SUSTAVI

SUSTAVI ZA PROIZVODNJU PTV-A

SOLARNI KOLEKTOR SA RAVNIM PLOČAMA

PRISILNA CIRKULACIJA

2 PRIKLJUČKA



RPS 25/4 A SUSTAV

200 litara
300 litara
430 litara
550 litara
800 litara
1000 litara

stranica 174

PRIRODNA CIRKULACIJA

4 PRIKLJUČKA

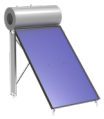

CSNA-A SUSTAV

160 litara
200 litara
300 litara

stranica 178

Relax PRO

Sustavi prisilne cirkulacije

RPS 25/4 A sustav

NOVO



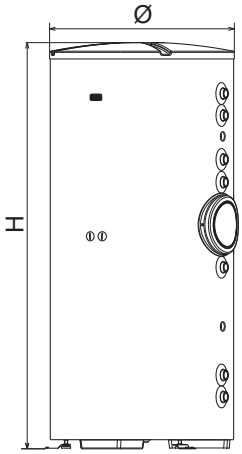

ERP

- Proizvodnja potrošne tople vode

Kompletan i integriran sustav za proizvodnju potrošne tople vode namijenjen kućanstvima.
Sastoji se od svih elemenata potrebnih za izgradnju solarnog sustava i dizajniran je za jednostavnu i sigurnu ugradnju.

Sustav se sastoji od:
- Solarnih kolektora RPS 25/4 A visoke učinkovitosti, zahvaljujući selektivnom apsorberu TiNOx Energy Al.
- Hidraulična jedinica RSS MRS sadržava modulirajuću cirkulacijsku crpku, sigurnosne uređaje, protutežne ventile, nepovratni ventil, termometre za isporuku i povrat, manometar i EVOSOL upravljačku jedinicu za upravljanje solarnim sustavom.
- RBS 2S grijač, od čelika s dvostrukom zavojnicom, iznutra ostakljen kako bi se osigurala higijena i olakšalo čišćenje naslaga kamenca; s izvrsnim estetskim završetkom (u reljefnom ABS-u) i energetskim performansama.
- Ekspanzijski spremnik, napravljen da podnese visoke temperature.
- Antifriz, netoksična, biorazgradiva i biokompatibilna tekućina.
- ¾“ termostatska miješalica za optimizaciju sustava.
- 5-godišnje jamstvo na kolektore i grijač.
- Širok izbor kompleta nosača koji zadovoljavaju sve potrebe ugradnje.

Za više pojedinosti o grijaču i solarnoj ploči pogledajte posebne stranice o ovom proizvodu.

TEHNIČKI PODATCI

Opis	Solarni kolektori		Količina glikola kg	Ekspanzijska posuda litara	Broj osoba	Solarni cilindar				Napomene	Šifra
	Broj	Bruto površina m^2				Kapacitet litara	H mm	Ø mm	Klasa energetske učinkovitosti		
RPS 25/4 A 200	1	2,5	10	18	2-3	208	1338	604	B	(1)	**20218084**
RPS 25/4 A 300	2	5	10	18	4-5	301	1838	604	B	(1)	**20218085**
RPS 25/4 A 430	3	7,5	15	24	6-7	430	1644	755	B	(1)	**20218086**
RPS 25/4 A 550	4	10	20	35	8-9	551	1988	755	B	(1)	**20218087**
RPS 25/4 A 800	5	12,5	20	50	10-11	731	1846	1000	B	(1)(2)	**20218088**
RPS 25/4 A 1000	6	15	20	50	12-13	883	2171	1000	B	(1)(2)	**20218090**

(1) Komponente u jednoj paleti.
(2) Rastavljeni grijač sa izolacijom.
Svi solarni sustavi uključuju: solarne kolektore, dvovalentni solarni spremnik s RSS hidrauličkom grupom s integriranim EVOSOL solarnim regulatorom, glikol, ekspanzijski spremnik i termostatsku miješalicu.

RPS 25/4 A konfiguracije sustava

Šifra	Opis	20116675	20116335	20117339	20116587	20132268	20132269	20116166	20201316	20201047	20201317	4383085	4383059	4383052	4383053	4383054	4383256	20020778	20201448	20201449	20201450	20201451	20201453	20201454
		RBS 200 2S	RBS 300 2S	RBS 430 2S	RBS 550 2S	RBS 800 2S	RBS 1000 2S	RSS MRS	RPS 25/4 A	RPS 25/4 A X2	RPS 25/4 A X5	Komplet za glikol 5 kg	Komplet za glikol 10 kg	Ekspanzijska posuda od 18 l s nosačem	Ekspanzijska posuda od 24 l s nosačem	Ekspanzijska posuda od 35 l s nosačem	Ekspanzijska posuda od 50 L	1" termostatiski ventil za miješanje s 3/4" adapterom	Hidraulički komplet za 1 kolektor „A"	Hidraulički komplet za 2 kolektor „A"	Hidraulički komplet za 3 kolektor „A"	Hidraulički komplet za 4 kolektor „A"	Hidraulički komplet za 5 kolektor „A"	Hidraulički komplet za 6 kolektor „A"
20218084	RPS 25/4 A 200	1						1	1				1	1				1	1					
20218085	RPS 25/4 A 300		1					1		1			1	1				1		1				
20218086	RPS 25/4 A 430			1				1	1	1		1	1		1			1			1			
20218087	RPS 25/4 A 550				1			1		2		1	1			1		1				1		
20218088	RPS 25/4 A 800					1		1			1		2				1	1					1	
20218090	RPS 25/4 A 1000						1	1	1		1		2				1	1						1

Dodatne informacije o dostupnoj dodatnoj opremi potražite u pripadajućem odjeljku

DODACI ZA RPS 25/4 A – OKOMITA UGRADNJA

Trgovački naziv	Napomene	Šifra br.
HIDRAULIČKI DODACI		
Komplet od 2 priključka za spajanje DN18 bakrene cijevi i hidraulične grupe		**20132219**
2 kompleta ravnih priključaka za spajanje solarnih kolektora s cijevima of nehrđajućeg čelika (bakrenim cijevima DN18/cijev od nerđajućeg čelika DN16)	**(1)**	**20027289**
Komplet od 2 priključka za spajanje bakrenih cijevi i hidraulične grupe (bakrena cijev DN18/cijev od nerđajućeg čelika DN16)		**20132220**
Ručni komplet za odzračivanje	**(2)**	**20026577**
Komplet fleksibilnih cijevi od nerđajućeg čelika DN16 od 15 m (sadrži: valovitu dvostruku cijev od nehrđajućeg čelika za protok i povrat, kabel solarne sonde i prikladnu izolaciju za solarne primjene)	**(2)**	**4383254**
Komplet fleksibilnih cijevi od nerđajućeg čelika DN16 od 20 m (sadrži: valovitu dvostruku cijev od nehrđajućeg čelika za protok i povrat, kabel solarne sonde i prikladnu izolaciju za solarne primjene)	(1)	**4383255**
REGULATORI BRZINE PROTOKA		
Regulator brzine protoka 12 (DN20; 2-12 l/min; kvs = 2,2 m^3/h)		**20011536**
Regulator brzine protoka 20 (DN20; 8-20 l/min; kvs = 5 m^3/h)		**20011538**
Ručni komplet za odzračivanje		**20026577**
DODACI ZA RAVNI KROV S NAGIBOM OD 30 – 45°		
Nosači 1 KOL. 2,5m^2 „A” FR 30 – 45°		**20201443**
Produžetak + 1 KOL. 2,5m^2 „A” FR 30 – 45°		**20201444**
DODACI ZA KOSI KROV		
Nosači 1 KOL. 2 – 2,5 „A” podcrijepni IR		**20201446**
Nosači 2 KOL. 2 – 2,5 „A” podcrijepni IR		**20201447**
Produžetak + 1 KOL. 2 – 2,5 „A” podcrijepni IR		**20201611**
Komplet 4 kuke za IR – KOL. „A”		**20201445**
Komplet 6 kuka za IR – KOL. „A”		**20202639**
HIDRAULIČKI KOMPLET ZA SOLARNE KOLEKTORE TIPA „A”		
Hidraulički komplet za 1 kolektor „A”		**20201448**
Hidraulički komplet za 2 kolektora „A”		**20201449**
Hidraulički komplet za 3 kolektora „A”		**20201450**
Hidraulički komplet za 4 kolektora „A”		**20201451**
Hidraulički komplet za 5 kolektora „A”		**20201453**
Hidraulički komplet za 6 kolektora „A”		**20201454**
Hidraulički komplet za 7 kolektora „A”		**20201455**
Hidraulički komplet za 8 kolektora „A”		**20201457**
Hidraulički komplet za 9 kolektora „A”		**20201458**
Hidraulički komplet za 10 kolektora „A”		**20201459**

(1) Komplet priključaka naručiti s fleksibilnom cijevi od nerđajućeg čelika.
(2) Savitljiva cijev od nerđajućeg čelika, izolirana, bez okova.

Za ostale dodatke pogledajte odjeljak DODATCI SOLARNOG TOPLOVODA u katalogu.

DIJAGRAMI UVEZIVANJA SOLARNIH SUSTAVA

Priključci bakrenih cijevi DN22

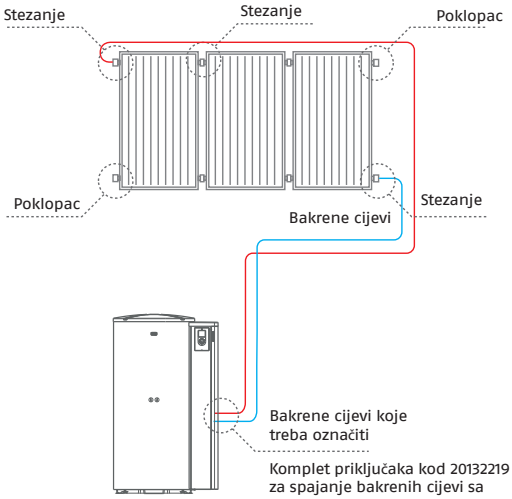

Riello RBS 2S

Priključci cijevi od nerđajućeg čelika DN16

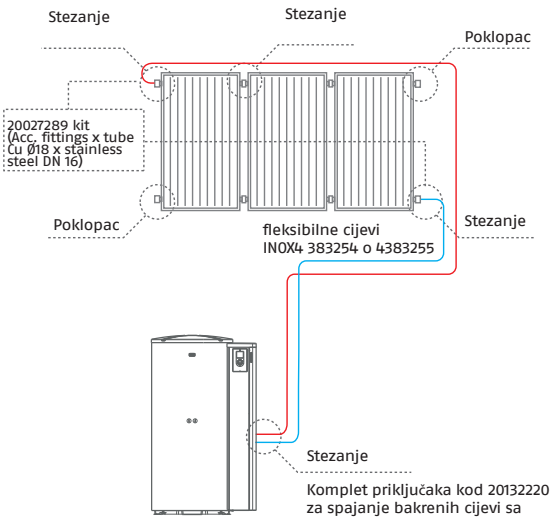

Riello RBS 2S

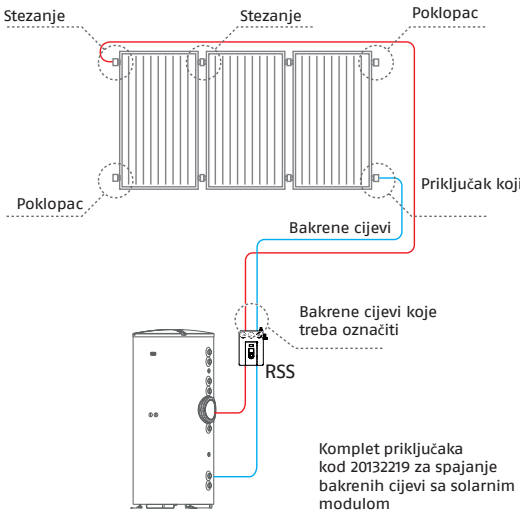

Riello RBS 2S

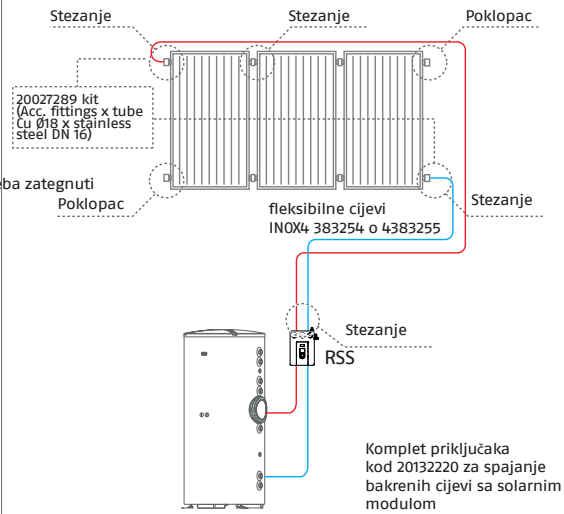

Riello RBS 2S

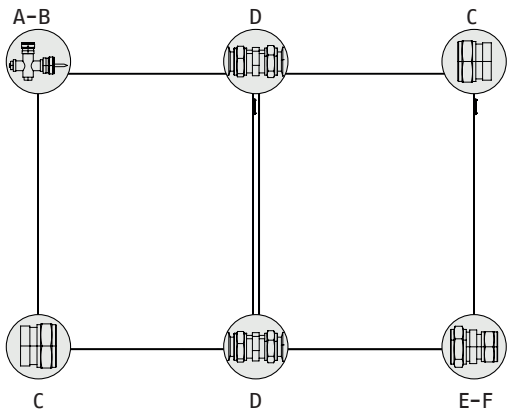

A – T-spoj s revizijskom komorom i odzračnim ventilom (ø 22 × 18 mm)
B – Topla voda iz razdjelnika prema krugu izmjene topline
C – Poklopac (ø 22 mm)

D – Spojni priključak (ø 22 × 22 mm)
E – Ulazni priključak (ø 22 × 18 mm)
F – Hladna voda prema razdjelniku iz kruga izmjene topline

Solarni sustav – Sustavi prirodne cirkulacije

CSNA-A Sustav NOVO



ERP

- Proizvodnja potrošne tople vode
- Certifikat Solar keymark

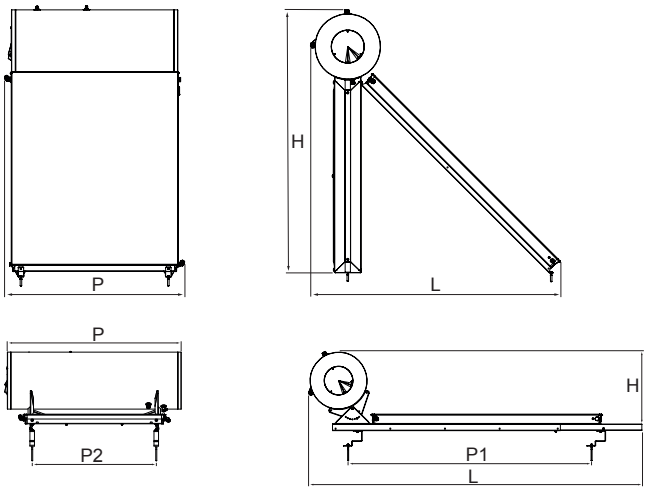

Opis	H mm	L mm	P mm	Neto težina kg
CSNA-A 160/2,5 45°	2006	1903	1314	93,4
CSNA-A 200/2,5 45°	2006	1903	1526	108,4
CSNA-A 200/4 45°	1727	1626	2578	131,3
CSNA-A 300/4 45°	1727	1626	2578	154,3
CSNA-A 300/5 45°	2006	1903	2524	166,8
CSNA-A 160/2,5 0°	689	2936	1314	93,4
CSNA-A 200/2,5 0°	689	2936	1526	108,4
CSNA-A 200/4 0°	689	2948	2498	131,3
CSNA-A 300/4 0°	689	2948	2498	154,3
CSNA-A 300/5 0°	689	2948	2498	166,8

Rješenja za sustave namijenjena proizvodnji potrošne tople vode za stambene primjene, čak i u klimatskim područjima koja nisu osobito povoljna. Sastoje se od prethodno sastavljenih elemenata i ne zahtijevaju crpku ili elektroničke upravljačke uređaje, što osigurava jednostavnu i brzu ugradnju.
Isporuka se sastoji od:

– Dobro izolirani solarni kolektor visoke učinkovitosti s visokoselektivnim aluminijskim apsorberom.
– Emajlirani cilindar s poliuretanskom izolacijom i magnezijevom anodom.
– Nosači za ugradnju paralelno s krovom ili nagnuto pod kutom od 45° na ravnim površinama.
– Dodatni jednofazni električni otpornik (može se upotrebljavati i kao zaštita od smrzavanja) već prisutan u cilindru.
– Tekućina protiv smrzavanja.
– Solarne ploče s certifikatom Solar Keymark.
– Solarni sustav s certifikatom Solar Keymark.
– 5 godina jamstva na sustav.

TEHNIČKI PODATCI

Opis	Solarni kolektori		Glikol kg	Broj osoba	Kapacitet litara	Napomene	Šifra
	Broj	Bruto površina m^2					
KOMPLET ZA RAVAN KROV S NAGIBOM OD 45							
CSNA-A 160/2,5 45°	1	2,49	2	3	151	(2)	**20202369**
CSNA-A 200/2,5 45°	1	2,49	3	3-4	192	(2)	**20202374**
CSNA-A 200/4 45°	2	2	3	4	192	(2)	**20202377**
CSNA-A 300/4 45°	2	2	4	4-5	295	(2)	**20202378**
CSNA-A 300/5 45°	2	2,49	4	5	295	(2)	**20202409**
KOMPLET ZA NAGNUTI KROV							
CSNA-A 160/2,5 0°	1	2,49	2	3	151	(1)	**20202184**
CSNA-A 200/2,5 0°	1	2,49	3	3-4	192	(1)	**20202185**
CSNA-A 200/4 0°	2	2	3	4	192	(1)	**20202225**
CSNA-A 300/4 0°	2	2	4	4-5	295	(1)	**20202226**
CSNA-A 300/5 0°	2	2,49	4	5	295	(1)	**20202227**

DODATCI

Opis	Šifra
PREUSMJERAVAJUĆI VENTILI I TERMOSTATSKI VENTILI	
1” termostatiski ventil za miješanje s 3/4” adapterom	**20020778**
EKSPANZIJSKE POSUDE	
Ekspanzijska posuda od 18 l s nosačem	**4383052**
ekspanziona posuda od 24 litre	**4383053**

DODATCI SOLARNOG TOPLOVODA

Opis	Napomene	Šifra
HIDRAULIČKI DODACI		
Komplet od 2 priključka za spajanje DN18 bakrene cijevi i hidraulične grupe		**20132219**
2 kompleta ravnih priključaka za spajanje solarnih kolektora s cijevima of nehrđajućeg čelika (bakrenim cijevima DN18/cijev od nerđajućeg čelika DN16)	**(1)**	**20027289**
Komplet od 2 priključka za spajanje bakrenih cijevi i hidraulične grupe (bakrena cijev DN18/cijev od nerđajućeg čelika DN16)		**20132220**
Komplet fleksibilnih cijevi od nerđajućeg čelika DN16 od 15 m (sadrži: valovitu dvostruku cijev od nehrđajućeg čelika za protok i povrat, kabel solarne sonde i prikladnu izolaciju za solarne primjene)	**(2)**	**4383254**
Komplet fleksibilnih cijevi od nerđajućeg čelika DN16 od 20 m (sadrži: valovitu dvostruku cijev od nehrđajućeg čelika za protok i povrat, kabel solarne sonde i prikladnu izolaciju za solarne primjene)	**(2)**	**4383255**
REGULATORI BRZINE PROTOKA		
Regulator brzine protoka 12 (DN20; 2-12 l/min; kvs = 2,2 m^3/h)		**20011536**
Regulator brzine protoka 20 (DN20; 8-20 l/min; kvs = 5 m^3/h)		**20011538**
Ručni komplet za odzračivanje		**20026577**
GLIKOL		
5 kg komplet za propilen glikol (koncentrirana tekućina za prijenos topline, s inhibitorima korozije, za kolektore sa ravnom pločom)		**4383085**
10 kg komplet za propilen glikol (koncentrirana tekućina za prijenos topline, s inhibitorima korozije, za kolektore sa ravnom pločom)		**4383059**
20 kg premiksiranog glikola za CSV R (tekućina za prijenos topline spremna za upotrebu, prikladna za vakuumske kolektore, zaštita od smrzavanja do -28 °C)		**4383118**
20 kg tekućine za prijenos topline bez glikola (dugotrajna i netoksična)		**20094030**
EKSPANZIJSKE POSUDE		
18L SUN ekspanziona posuda (idealna za solarne sustave, opremljena nosačem, ¾" priključak)		**4383052**
24L SUN ekspanziona posuda (idealna za solarne sustave, opremljena nosačem, ¾" priključak)		**4383053**
35L SUN ekspanziona posuda (idealna za solarne sustave, opremljena nosačem, ¾" priključak)		**4383054**
50L ekspanziona posuda (idealna za solarne sustave, opremljena osnovom i priključkom 1")		**4383256**
100L ekspanziona posuda (idealna za solarne sustave, opremljena osnovom i priključkom 1")		**4383257**
150L ekspanziona posuda (idealna za solarne sustave, opremljena osnovom i priključkom 1")		**4383258**
300L ekspanziona posuda (idealna za solarne sustave, opremljena osnovom i priključkom 1")		**4383259**
OSTALI DODATCI		
¾" komplet termostatskog ventila za miješanje		**20020778**
Diferencijalni elektronički termostat		**20039694**

(1) Komplet priključaka naručiti s fleksibilnom cijevi od nerđajućeg čelika.
(2) Savitljiva cijev od nerđajućeg čelika, izolirana, bez okova.

SOLARNI KOLEKTORI

VERTIKALNI

4 PRIKLJUČKA

RAVNA PLOČA

POVRŠINA 2,49 m²



RPS 25/4 A

Pakiranja:
1 kom
2 - 7 kom

stranica 182

POVRŠINA 1,91 m²



RPS 20/4 A

Pakiranja:
1 kom
2 - 7 kom

stranica 185

Relax PRO

Vertikalni radni solarni paneli

RPS 25/4 A NOVO



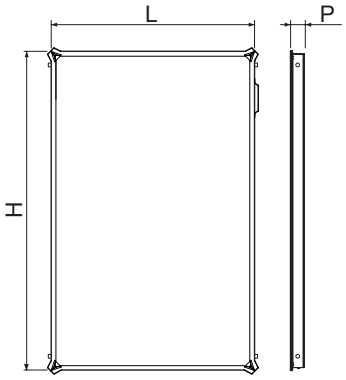

- 4 hidraulična kompresijska priključka od 22 mm.
- Mogućnost serijskog povezivanja do 10 kolektora okomito
- Certifikat Solar Keymark
- 5-godišnje jamstvo za solarnu ploču

Opis	H mm	L mm	P mm	Neto težina kg
RPS 25/4 A	2020	1235	85	35
RPS 25/4 A X2	2020	1235	85	35
RPS 25/4 A X5	2020	1235	85	35
RPS 25/4 A X7	2020	1235	85	35

Solarni kolektor RPS 25/4 A može se upotrebljavati za vertikalne ugradnje. Opremljen je aluminijskom apsorpcijskom pločom sa selektivnom završnom obradom u TiNOx Energy Al koja omogućuje apsorpciju energije jednaku 95 % na površini i ograničava njezinu emisiju na 4 %.
Na ploči su zavarene cijevi u obliku harfe kroz koje prolazi tekućina za prijenos topline.
Staklo visoke prozirnosti jamči visoku propusnost.
Uz izolaciju od staklene vune, koja je debljine 30 mm, jamči visoku učinkovitost čak i u slučaju loših vremenskih uvjeta.
Kod vertikalnih ugradnji moguće je serijski povezati do 10 ploča. Dostupan je širok raspon dodatne opreme i sustava za pričvršćivanje kako bi se osigurala maksimalna fleksibilnost ugradnje.
Solarni kolektor udovoljava EN 12975, ISO 9806 i certificiran je Solar Keymark-om.
5 godina jamstva.

TEHNIČKI PODATCI

Opis	Solarni kolektori		Podaci o apsorberu			Temperatura stagnacije °C	Napomene	Šifra
	Bruto površina m^2	Apsorbirano područje m^2	ηo	a1 W/m^2K	a2 W/m^2K^2			
RPS 25/4 A	2,49	2,38	0,76	2990	0027	180	(1)	**20201316**
RPS 25/4 A X2	4,98	4,76	0,76	2990	0027	180	(2)	**20201047**
RPS 25/4 A X5	12,45	11,9	0,76	2990	0027	180	(2)	**20201317**
RPS 25/4 A X7	17,43	16,66	0,76	2990	0027	180	(2)	**20201754**

η0 = optička učinkovitost.
a1, a2 = koeficijenti gubitka topline.
(1) Jedan kolektor u jednom pakiranju
(2) Kolektori na paleti od 2, 5 ili 7 komada

DODACI ZA RPS 25/4 A – OKOMITA UGRADNJA

Trgovački naziv	Šifra br.
DODACI ZA RAVNI KROV S NAGIBOM OD 30 – 45°	
Nosači 1 KOL. 2,5m² „A” FR 30 – 45°	**20201443**
Produžetak + 1 KOL. 2,5m² „A” FR 30 – 45°	**20201444**
DODACI ZA KOSI KROV	
Nosači 1 KOL. 2 – 2,5 „A” podcrijepni IR	**20201446**
Nosači 2 KOL. 2 – 2,5 „A” podcrijepni IR	**20201447**
Produžetak + 1 KOL. 2 – 2,5 „A” podcrijepni IR	**20201611**
Komplet 4 kuke za IR – KOL. „A”	**20201445**
Komplet 6 kuka za IR – KOL. „A”	**20202639**
HIDRAULIČKI KOMPLET ZA SOLARNE KOLEKTORE TIPA „A”	
Hidraulički komplet za 1 kolektor „A”	**20201448**
Hidraulički komplet za 2 kolektora „A”	**20201449**
Hidraulički komplet za 3 kolektora „A”	**20201450**
Hidraulički komplet za 4 kolektora „A”	**20201451**
Hidraulički komplet za 5 kolektora „A”	**20201453**
Hidraulički komplet za 6 kolektora „A”	**20201454**
Hidraulički komplet za 7 kolektora „A”	**20201455**
Hidraulički komplet za 8 kolektora „A”	**20201457**
Hidraulički komplet za 9 kolektora „A”	**20201458**
Hidraulički komplet za 10 kolektora „A”	**20201459**
HIDRAULIČKI DODACI	
Komplet od 2 priključka za spajanje DN18 bakrene cijevi i hidraulične grupe	**20132219**
2 kompleta ravnih priključaka za spajanje solarnih kolektora s cijevima of nehrđajućeg čelika (bakrenim cijevima DN18/ cijev od nerđajućeg čelika DN16)	**20027289**
Komplet od 2 priključka za spajanje bakrenih cijevi i hidraulične grupe (bakrena cijev DN18/cijev od nerđajućeg čelika DN16)	**20132220**
Ručni komplet za odzračivanje	**20026577**
Komplet fleksibilnih cijevi od nerđajućeg čelika DN16 od 15 m (sadrži: valovitu dvostruku cijev od nehrđajućeg čelika za protok i povrat, kabel solarne sonde i prikladnu izolaciju za solarne primjene)	**4383254**
Komplet fleksibilnih cijevi od nerđajućeg čelika DN16 od 20 m (sadrži: valovitu dvostruku cijev od nehrđajućeg čelika za protok i povrat, kabel solarne sonde i prikladnu izolaciju za solarne primjene)	**4383255**

Bilješka: Prethodno navedeni dodaci ne uključuju sondu kolektora koja je obuhvaćena EVOSOL dodacima (šifra 20120499) ili se može kupiti odvojeno unutar KOMPLETA SONDE SOLARNOG KOLEKTORA (šifra 20008787).
Za ostale dodatke pogledajte odjeljak DODATCI SOLARNOG TOPLOVODA u katalogu.

KOMPONENTE ZA VERTIKALNU UGRADNJU NA 30 ILI 45° NA RAVNOM KROVU ZA RPS 25/4 A KOLEKTORE

	20201443	20201444	20201448	20201449	20201450	20201451	20201453	20201454	20201455	20201457	20201458	20201459
	Nosači 1 KOL. 2,5 m² „A" FR 30 – 45	Produžetak + 1 KOL. 2,5 m² „A" FR 30 – 45	Hidraulički komplet za 1 kolektor „A"	Hidraulički komplet za 2 kolektora „A"	Hidraulički komplet za 3 kolektora „A"	Hidraulički komplet za 4 kolektora „A"	Hidraulički komplet za 5 kolektora „A"	Hidraulički komplet za 6 kolektora „A"	Hidraulički komplet za 7 kolektora „A"	Hidraulički komplet za 8 kolektora „A"	Hidraulički komplet za 9 kolektora „A"	Hidraulički komplet za 10 kolektora „A"
Komplet za 1 KOL. 2,5 m² TP 30 – 45°	1		1									
Komplet za 2 KOL. 2,5 m² TP 30 – 45°	1	1		1								
Komplet za 3 KOL. 2,5 m² TP 30 – 45°	1	2			1							
Komplet za 4 KOL. 2,5 m² TP 30 – 45°	1	3				1						
Komplet za 5 KOL. 2,5 m² TP 30 – 45°	1	4					1					
Komplet za 6 KOL. 2,5 m² TP 30 – 45°	1	5						1				
Komplet za 7 KOL. 2,5 m² TP 30 – 45°	1	6							1			
Komplet za 8 KOL. 2,5 m² TP 30 – 45°	1	7								1		
Komplet za 9 KOL. 2,5 m² TP 30 – 45°	1	8									1	
Komplet za 10 KOL. 2,5 m² TP 30 – 45°	1	9										1

KOMPONENTE ZA VERTIKALNU UGRADNJU NA KOSOM KROVU S PODCRIJEPNOM MONTAŽOM ZA RPS 20/4 A I RPS 25/4 A KOLEKTORE.

	20201446	20201447	20201611	20201445	20202639	20201448	20201449	20201450	20201451	20201453	20201454	20201455	20201457	20201458	20201459
	Nosači 1 KOL. 2 – 2,5 „A" podcrijepni IR	Nosači 2 KOL. 2 – 2,5 „A" podcrijepni IR	Produžetak + 1 KOL. 2 – 2,5 „A" podcrijepni IR	Komplet 4 kuke za IR – KOL. „A"	Komplet 6 kuka za IR – KOL. „A"	Komplet 6 kuka za IR – KOL. „A"	Hidraulički komplet za 2 kolektora „A"	Hidraulički komplet za 3 kolektora „A"	Hidraulički komplet za 4 kolektora „A"	Hidraulički komplet za 5 kolektora „A"	Hidraulički komplet za 6 kolektora „A"	Hidraulički komplet za 7 kolektora „A"	Hidraulički komplet za 8 kolektora „A"	Hidraulički komplet za 9 kolektora „A"	Hidraulički komplet za 10 kolektora a
Komplet za 1 KOL. 2 – 2,5 M² TI	1			1		1									
Komplet za 2 KOL. 2 – 2,5 M² TI		1			1		1								
Komplet za 3 KOL. 2 – 2,5 M² TI		1	1	1	1			1							
Komplet za 4 KOL. 2 – 2,5 M² TI		1	2	2	1				1						
Komplet za 5 KOL. 2 – 2,5 M² TI		1	3	3	1					1					
Komplet za 6 KOL. 2 – 2,5 M² TI		1	4	4	1						1				
Komplet za 7 KOL. 2 – 2,5 M² TI		1	5	5	1							1			
Komplet za 8 KOL. 2 – 2,5 M² TI		1	6	6	1								1		
Komplet za 9 KOL. 2 – 2,5 M² TI		1	7	7	1									1	
Komplet za 10 KOL. 2 – 2,5 M² TI		1	8	8	1										1

RIELLO

Relax PRO

Vertikalni radni solarni paneli

RPS 20/4 A NOVO

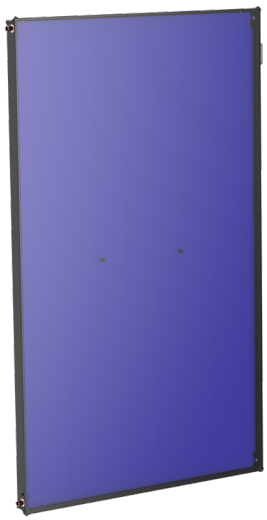

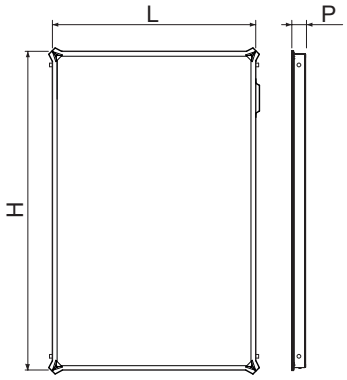

- 4 hidraulična kompresijska priključka od 22 mm.
- Mogućnost serijskog povezivanja do 10 kolektora okomito
- Certifikat Solar Keymark
- 5-godišnje jamstvo za solarnu ploču

Opis	H mm	L mm	P mm	Neto težina kg
RPS 20/4 A	1625	1235	85	29
RPS 20/4 A X2	1625	1235	85	29
RPS 20/4 A X7	1625	1235	85	29

Solarni kolektor RPS 20/4 A može se upotrebljavati za vertikalne ugradnje.
Opremljen je aluminijskom apsorpcijskom pločom sa selektivnom završnom obradom u TiNOx Energy Al koja omogućuje apsorpciju energije jednaku 95 % na površini i ograničava njezinu emisiju na 4 %.
Na ploči su zavarene cijevi u obliku harfe kroz koje prolazi tekućina za prijenos topline.
Staklo visoke prozirnosti jamči visoku propusnost.
Uz izolaciju od staklene vune, koja je debljine 30 mm, jamči visoku učinkovitost čak i u slučaju loših vremenskih uvjeta.
Kod vertikalnih ugradnji moguće je serijski povezati do 10 ploča.
Dostupan je širok raspon dodatne opreme i sustava za pričvršćivanje kako bi se osigurala maksimalna fleksibilnost ugradnje.
Solarni kolektor udovoljava EN 12975, ISO 9806 i certificiran je Solar Keymark-om.
5 godina jamstva.

TEHNIČKI PODATCI

Opis	Solarni kolektori		Podaci o apsorberu			Temperatura stagnacije °C	Napomene	Šifra
	Bruto površina m^2	Apsorbirano područje m^2	ηo	a1 W/m^2K	a2 W/m^2K^2			
RPS 20/4 A	2	1,9	0,76	2990	0027	180	(1)	**20201319**
RPS 20/4 A X2	4	3,8	0,76	2990	0027	180	(2)	**20201320**
RPS 20/4 A X7	14	13,3	0,76	2990	0027	180	(2)	**20201321**

η0 = optička učinkovitost.
a1, a2 = koeficijenti gubitka topline.
(1) Jedan kolektor u jednom pakiranju
(2) Kolektori na paleti od po 2 ili 7 komada

DODACI ZA RPS 20/4 A – OKOMITA UGRADNJA

Trgovački naziv	Šifra br.
DODACI ZA RAVNI KROV S NAGIBOM OD 30 – 45°	
Nosači 1 KOL. 2 m^2 „A” FR 30 – 45	**20201441**
Produžetak + 1 KOL. 2 m^2 „A” FR 30 – 45	**20201442**
DODACI ZA KOSI KROV	
Nosači 1 KOL. 2 – 2,5 „A” podcrijepni IR	**20201446**
Nosači 2 KOL. 2 – 2,5 „A” podcrijepni IR	**20201447**
Produžetak + 1 KOL. 2 – 2,5 „A” podcrijepni IR	**20201611**
Komplet 4 kuke za IR – KOL. „A”	**20201445**
Komplet 6 kuka za IR – KOL. „A”	**20202639**
HIDRAULIČKI KOMPLET ZA SOLARNE KOLEKTORE TIPA „A”	
Hidraulički komplet za 1 kolektor „A”	**20201448**
Hidraulički komplet za 2 kolektora „A”	**20201449**
Hidraulički komplet za 3 kolektora „A”	**20201450**
Hidraulički komplet za 4 kolektora „A”	**20201451**
Hidraulički komplet za 5 kolektora „A”	**20201453**
Hidraulički komplet za 6 kolektora „A”	**20201454**
Hidraulički komplet za 7 kolektora „A”	**20201455**
Hidraulički komplet za 8 kolektora „A”	**20201457**
Hidraulički komplet za 9 kolektora „A”	**20201458**
Hidraulički komplet za 10 kolektora „A”	**20201459**
HIDRAULIČKI DODACI	
Komplet od 2 priključka za spajanje DN18 bakrene cijevi i hidraulične grupe	**20132219**
2 kompleta ravnih priključaka za spajanje solarnih kolektora s cijevima of nehrđajućeg čelika (bakrenim cijevima DN18/ cijev od nerđajućeg čelika DN16)	**20027289**
Komplet od 2 priključka za spajanje bakrenih cijevi i hidraulične grupe (bakrena cijev DN18/cijev od nerđajućeg čelika DN16)	**20132220**
Ručni komplet za odzračivanje	**20026577**
Komplet fleksibilnih cijevi od nerđajućeg čelika DN16 od 15 m (sadrži: valovitu dvostruku cijev od nehrđajućeg čelika za protok i povrat, kabel solarne sonde i prikladnu izolaciju za solarne primjene)	**4383254**
Komplet fleksibilnih cijevi od nerđajućeg čelika DN16 od 20 m (sadrži: valovitu dvostruku cijev od nehrđajućeg čelika za protok i povrat, kabel solarne sonde i prikladnu izolaciju za solarne primjene)	**4383255**

Bilješka: Prethodno navedeni dodaci ne uključuju sondu kolektora koja je obuhvaćena EVOSOL dodacima (šifra 20120499) ili se može kupiti odvojeno unutar KOMPLETA SONDE SOLARNOG KOLEKTORA (šifra 20008787).
Za ostale dodatke pogledajte odjeljak DODATCI SOLARNOG TOPLOVODA u katalogu.

KOMPONENTE ZA VERTIKALNU UGRADNJU NA 30 ILI 45° NA RAVNOM KROVU ZA RPS 20/4 A KOLEKTORE

	20201441	20201442	20201448	20201449	20201450	20201451	20201453	20201454	20201455	20201457	20201458	20201459
	Nosači 1 kol. 2 m² „A" FR 30 – 45	Produžetak +1 kol. 2 m² „A" FR 30 – 45	Hidraulički komplet za 1 kolektor „A"	Hidraulički komplet za 2 kolektora „A"	Hidraulički komplet za 3 kolektora „A"	Hidraulički komplet za 4 kolektora „A"	Hidraulički komplet za 5 kolektora „A"	Hidraulički komplet za 6 kolektora „A"	Hidraulički komplet za 7 kolektora „A"	Hidraulički komplet za 8 kolektora „A"	Hidraulički komplet za 9 kolektora „A"	Hidraulički komplet za 10 kolektora „A"
Komplet za 1 KOL. 2 M² TP 30 – 45°	1		1									
Komplet za 2 KOL. 2 M² TP 30 – 45°	1	1		1								
Komplet za 3 KOL. 2 M² TP 30 – 45°	1	2			1							
Komplet za 4 KOL. 2 M² TP 30 – 45°	1	3				1						
Komplet za 5 KOL. 2 M² TP 30 – 45°	1	4					1					
Komplet za 6 KOL. 2 M² TP 30 – 45°	1	5						1				
Komplet za 7 KOL. 2 M² TP 30 – 45°	1	6							1			
Komplet za 8 KOL. 2 M² TP 30 – 45°	1	7								1		
Komplet za 9 KOL. 2 M² TP 30 – 45°	1	8									1	
Komplet za 10 KOL. 2 M² TP 30 – 45°	1	9										1

KOMPONENTE ZA VERTIKALNU UGRADNJU NA KOSOM KROVU S PODCRIJEPNOM MONTAŽOM ZA RPS 20/4 A I RPS 25/4 A KOLEKTORE.

	20201446	20201447	20201611	20201445	20202639	20201448	20201449	20201450	20201451	20201453	20201454	20201455	20201457	20201458	20201459
	Nosači 1 KOL. 2 – 2,5 „A" podcrijepni IR	Nosači 2 KOL. 2 – 2,5 „A" podcrijepni IR	Produžetak + 1 KOL. 2 – 2,5 „A" podcrijepni IR	Komplet 4 kuke za IR – KOL. „A"	Komplet 6 kuka za IR – KOL. „A"	Komplet 6 kuka za IR – KOL. „A"	Hidraulički komplet za 2 kolektora „A"	Hidraulički komplet za 3 kolektora „A"	Hidraulički komplet za 4 kolektora „A"	Hidraulički komplet za 5 kolektora „A"	Hidraulički komplet za 6 kolektora „A"	Hidraulički komplet za 7 kolektora „A"	Hidraulički komplet za 8 kolektora „A"	Hidraulički komplet za 9 kolektora „A"	Hidraulički komplet za 10 kolektora a
Komplet za 1 KOL. 2 – 2,5 M² TI	1			1		1									
Komplet za 2 KOL. 2 – 2,5 M² TI		1			1		1								
Komplet za 3 KOL. 2 – 2,5 M² TI		1	1	1	1			1							
Komplet za 4 KOL. 2 – 2,5 M² TI		1	2	2	1				1						
Komplet za 5 KOL. 2 – 2,5 M² TI		1	3	3	1					1					
Komplet za 6 KOL. 2 – 2,5 M² TI		1	4	4	1						1				
Komplet za 7 KOL. 2 – 2,5 M² TI		1	5	5	1							1			
Komplet za 8 KOL. 2 – 2,5 M² TI		1	6	6	1								1		
Komplet za 9 KOL. 2 – 2,5 M² TI		1	7	7	1									1	
Komplet za 10 KOL. 2 – 2,5 M² TI		1	8	8	1										1

SOLARNI PTV I CILINDRI SPREMNICI

IZMJENJIVAČI TOPLINE (ZAVOJNICE)

	0 ZAVOJNICA	1 ZAVOJNICE	2 ZAVOJNICE	PRIRUBNICE*
PTV SOLARNI CILINDAR		 RBC HP S 150-200-300 litara 500-800 litara 1000 litara stranica 193		 7200/3F HV PLUS 800-1000-1500 2000-3000 litara stranica 191
		 7200 HP 300-500 800 litara stranica 197	 RBS 2S 200-300/-430-550 800-1000 litara stranica 189	
			 7200/2 HV PLUS 1500-2000 litara stranica 191	
AKUMULACIJSKI SPREMNIK ZA PTV		 7200 KOMBI PLUS 550-800 1000 litara stranica 200	 7200 KOMBISOLAR^{2S} 430-500 1000 litara stranica 199	
AKUMULACIJSKI SPREMNIK		 7000/S 1000-1500 litara stranica 201		 7000/F* 2000-3000 5000 litara stranica 201
TOPLO/HLADNO PUHALO	 7000 ACI PLUS 60-120/-200-300 400-500-800 1000-1500 2000 litara stranica 203			

* Prirubnice za umetanje izmjenjivača topline (zavojnice).

Solarni cilindar sa dvije zavojnice

RBS 2S



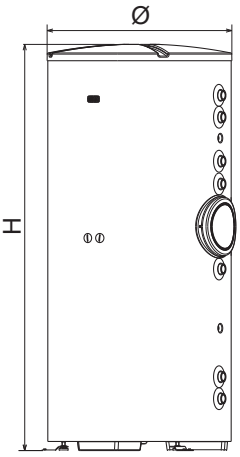

ERP

- Solarni cilindar sa dvije zavojnice
- Proizvodnja potrošne tople vode
- Erp Ready - Klasa energetske učinkovitosti B

Opis	H mm	Ø (*) mm	IT (**) mm	Neto težina kg
RBS 200 2S	1338	604	50	86
RBS 300 2S	1838	604	50	108
RBS 430 2S	1644	755	50	146
RBS 550 2S	1988	755	50	171
RBS 800 2S	1846	1000	100	222
RBS 1000 2S	2171	1000	100	245

(*) Dimenzije sa izolacijom
(**) Debljina izolacije

Čelični solarni cilindri s dvostrukom zavojnicom visoke energetske učinkovitosti (svi modeli su klase B) i unutarnje obrade ostakljene cakline (vitrifikacija prema DIN 4753) kako bi se osigurala maksimalna higijena i olakšalo čišćenje naslaga kamenca. RBS cilindri, s reljefnim ABS završnim slojem, imaju debelu izolaciju dobivenu metodom izravnog pjenjenja za modele do 550 litara i izrađene su od uklonjivih školjki za modele 800 i 1000 (koje se moraju sastaviti).
Cilindar i eliptične zavojnice pažljivo su dizajnirani da postignu najbolje performanse u pogledu izmjene topline, vremena oporavka i stratifikacije. Cilindar i eliptične zavojnice pažljivo su dizajnirani da postignu najbolje performanse u smislu izmjene topline, vremena oporavka i stratifikacije.
Putem specifičnog kompleta, RBS 2S može raditi paralelno s jednim RBS 2S Ready-i jednakog kapaciteta do 550 litara (komplet za paralelnu ugradnju RBS 2S Ready-i + RBS 2S +). Određene transportne ručke dostupne su kao dodaci; proučavani su kako bi omogućili lak pristup kroz vrata od 800 mm.

TEHNIČKI PODATCI

Opis	Kapacitet cilindra litre	Maksimalna temperatura °C	Maksimalan tlak bara	Toplinski gubici W	Klasa energetske učinkovitosti	Napomene	Šifra
RBS 200 2S	208	99	10	62	B		**20116675**
RBS 300 2S	301	99	10	69	B		**20116335**
RBS 430 2S	430	99	10	75	B		**20117339**
RBS 550 2S	551	99	10	85	B		**20116587**
RBS 800 2S	731	99	7	94	B	(1)	**20132268**
RBS 1000 2S	883	99	7	101	B	(1)	**20132269**

(1) Izolacija koju treba postaviti.

TEHNIČKI PODACI ZA GORNJU ZAVOJNICU IZMJENJIVAČA TOPLINE

Opis	Sadržaj vode litara	Površina izmjene m^2	PTV proizvodnja l/h	Ulaz za napon zavojnice kW	Maksimalni radni tlak bara	Napomene
RBS 200 2S	3,5	0,7	400	16,1	10	(1)
RBS 300 2S	4,0	0,8	572	23,0	10	(1)
RBS 430 2S	5,0	1,0	774	31,4	10	(1)
RBS 550 2S	5,0	1,0	774	31,4	10	(1)
RBS 800 2S	8,0	1,6	1240	50,0	7	(1)
RBS 1000 2S	8,0	1,6	1240	50,0	7	(1)

(1) Prema DIN 4708 s ΔT = 20 °C (80/60 °C) na izmjenjivaču.

TEHNIČKI PODACI ZA DONJU ZAVOJNICU IZMJENJIVAČA TOPLINE

Opis	Sadržaj vode litara	Površina izmjene m^2	Maksimalni radni tlak bara
RBS 200 2S	3,5	0,7	10
RBS 300 2S	5,0	1,0	10
RBS 430 2S	7,0	1,4	10
RBS 550 2S	9,0	1,8	10
RBS 800 2S	11,5	2,3	7
RBS 1000 2S	13,5	2,7	7

DODATCI

Opis	Šifra
Električna anoda s utikačem	**20055206**
Koljeno za komplet elektroničke anode	**20123851**
Komplet sa termometrom	**20123850**
Monofazni električni otpornik 1,5 kW (za modele 200 – 550 litara)	**20119911**
Monofazni električni otpornik 2,2 kW (za modele 200 – 550 litara)	**20119912**
Monofazni električni otpornik 3,0 kW (za modele 200 – 550 litara)	**20119913**
Trofazni električni otpor 3,8 kW (za modele od 200-550 litara)	**20119914**
Monofazni električni otpornik 1,5 kW (za modele 800 – 1000 litara)	**20131666**
Monofazni električni otpornik 2,2 kW (za modele 800 – 1000 litara)	**20131667**
Monofazni električni otpornik 3,0 kW (za modele 800 – 1000 litara)	**20131669**
Trofazni električni otpor 3,8 kW (za modele od 800-1000 litara)	**20131670**

NAPOMENA: za paralelnu ugradnju pogledajte stranicu "RBS 2S Ready-i".

RIELLO

PTV cilindri sa prirubnicama i dvostrukim zavojnicama

7200/3F HV PLUS
7200/2 HV PLUS



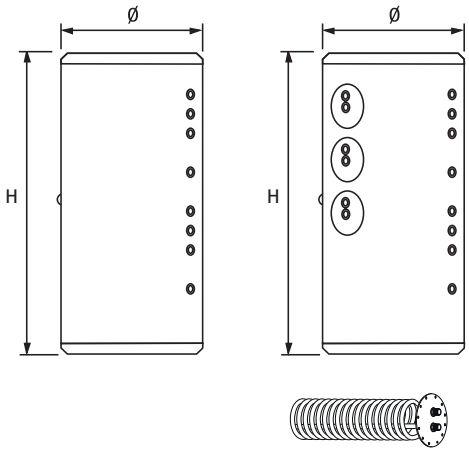

ERP

- PTV cilindri sa prirubnicama i dvostrukim zavojnicama
- Proizvodnja potrošne tople vode
- Komplet zavojnice izmjenjivača topline za 7200/3F treba naručiti odvojeno prema kapacitetu

Opis	H (*) mm	Ø (*) mm	IT (**) mm	Neto težina kg
7200/2 - 1500 HV PLUS	2185	1200	100	325
7200/2 - 2000 HV PLUS	2470	1300	100	540
7200/3F - 800 HV PLUS	1875	990	100	150
7200/3F - 1000 HV PLUS	2105	990	100	190
7200/3F - 1500 HV PLUS	2185	1200	100	305
7200/3F - 2000 HV PLUS	2470	1300	100	325
7200/3F - 3000 HV PLUS	2730	1450	100	543

(*) Dimenzije sa izolacijom
(**) Debljina izolacije

Okomiti solarni cilindri s dvostrukom zavojnicom s unutarnjim dvoslojnim caklinom (prema DIN 4753) bakteriološki inertni kako bi se osigurala apsolutna higijena vode, kako bi se izbjegle naslage kamenca i olakšalo čišćenje.
Vanjski premaz izrađen od tvrde plastike pruža bolju estetiku i visoku čvrstoću proizvoda, bez ugrožavanja ugradnje u smislu jednostavnosti upotrebe i fleksibilnosti.
Cilindri su već opremljeni tvrdom i mekom uklonjivom izolacijom od poliuretana, bez CFC-a (debljina 100 mm) kako bi se olakšala ugradnja; izolacija se isporučuje zasebno za model od 2000 litara. Briga o proučavanju geometrije solarnog cilindra i zavojnica osigurava najbolje vrijeme stratifikacije, izmjene topline i oporavka.
Jednostavno održavanje zahvaljujući bočnoj prirubnici za reviziju, antikorozijsku anodnu zaštitu. Moguće je koristiti dodatne električne otpornike.

TEHNIČKI PODATCI

Opis	Kapacitet cilindra litre	Maksimalna temperatura °C	Maksimalan tlak bara	Toplinski gubici W	Klasa energetske učinkovitosti	Napomene	Šifra
7200/2 - 1500 HV PLUS	1390	99	8	162	C		**20136237**
7200/2 - 2000 HV PLUS	1950	99	8	186	C		**20136239**
7200/3F - 800 HV PLUS	749	99	10	130	C	(1)	**20136273**
7200/3F - 1000 HV PLUS	955	99	10	142	C	(1)	**20136274**
7200/3F - 1500 HV PLUS	1430	99	8	162	C	(1)	**20136275**
7200/3F - 2000 HV PLUS	1990	99	8	186	C	(1)	**20136277**
7200/3F - 3000 HV PLUS	2959	99	8	344	-	(1)	**20052788**

(1) Solarni cilindar s prirubnicom, isporučen bez zavojnica, naručiti zasebno.
NAPOMENA: Solarni cilindar s prirubnicom, isporučen bez zavojnica, naručiti zasebno.

TEHNIČKI PODACI ZA GORNJU ZAVOJNICU IZMJENJIVAČA TOPLINE

Opis	Sadržaj vode litara	Površina izmjene m^2	PTV proizvodnja l/h	Ulaz za napon zavojnice kW	Maksimalna radna temperatura °C	Maksimalni radni tlak bara	Napomene
7200/2 - 1500 HV PLUS	10,4	1,8	1200	47	110	10	(1)
7200/2 - 2000 HV PLUS	16,9	2,8	1800	73	110	10	(1)

(1) Prema DIN 4708 s ΔT = 20 °C (80/60 °C) na izmjenjivaču.

TEHNIČKI PODACI ZA DONJU ZAVOJNICU IZMJENJIVAČA TOPLINE

Opis	Sadržaj vode litara	Površina izmjene m^2	PTV proizvodnja l/h	Ulaz za napon zavojnice kW	Maksimalna radna temperatura °C	Maksimalni radni tlak bara	Napomene
7200/2 - 1500 HV PLUS	19,4	3,4	2200	88	110	10	(1)
7200/2 - 2000 HV PLUS	28,1	4,6	2900	120	110	10	(1)

(1) Prema DIN 4708 s ΔT = 20 °C (80/60 °C) na izmjenjivaču.

DODATCI

Opis	Napomene	Šifra
Trofazni električni otpor 3,8 kW 1" ½		**20020707**
Komplet s bakrenom zavojnicom presvučen kositrom 2,63 m^2 - 1,74 l - 10 bara	(1)	**20055205**
Komplet s bakrenom zavojnicom presvučen kositrom 4,54 m^2 - 3,56 l - 10 bara	(1)	**4383089**
Komplet s bakrenom zavojnicom presvučen kositrom 6,34 m^2 - 5,10 l - 10 bara	(1)(2)	**4383087**
Električna anoda s utikačem		**20055206**

(1) Samo za 7200/3F HV PLUS.
(2) Nije prikladno za 7200/3F 800 HV Plus i 7200/3F 1000 HV Plus.
Crpne stanice i regulator diferencijala dostupni su na stranica 206.
Ostali dodatci dostupni na stranica 212.

ZAVOJNICA IZMJENJIVAČA TOPLINE

Opis	L mm	H mm	A mm	Neto težina kg
Komplet s bakrenom zavojnicom presvučen kositrom 2,63 m^2	580	DN200	80	14,9
Komplet s bakrenom zavojnicom presvučen kositrom 4,54 m^2	750	DN200	80	22,6
Komplet s bakrenom zavojnicom presvučen kositrom 6,34 m^2	980	DN200	80	29,0

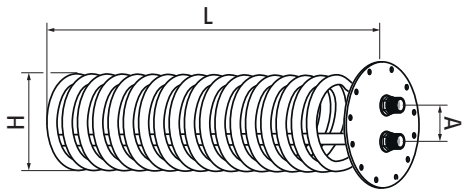

TEHNIČKI PODATCI

Opis	Površina izmjenjivača vode m^2	Apsorbirana snaga (*) kW	Potreban kapacitet izmjenjivača topline (*) m^3/h	PTV izlaz (*) m^3/h	Gubitak tlaka mbar	Maksimalan radni tlak zavojnice bara	Promjer cijevi mm	Broj cijevi	Kapacitet vode l
Komplet s bakrenom zavojnicom presvučen kositrom 2,63 m^2	2,63	53	2,3	1,3	748	10	18x1	1	1,74
Komplet s bakrenom zavojnicom presvučen kositrom 4,54 m^2	4,54	91	3,9	2,2	720	10	18x1	2	3,56
Komplet s bakrenom zavojnicom presvučen kositrom 6,34 m^2	6,34	127	5,5	3,1	2017	10	18x1	2	5,10

(*) Prema DIN 4708, za dobivanje potrošne tople vode s ΔT 35 °C (10/45 °C) i ΔT 20 °C (80/60 °C) na izmjenjivaču topline, pridržavajte se prikazanih vrijednosti u tehničkom listu koji se odnosi na apsorbiranu snagu i izmjenjivač topline potrebnog kapaciteta.

Cilindri za PTV s jednostrukom zavojnicom

RBC-HP 1S



RBC-HP 1S 150÷500

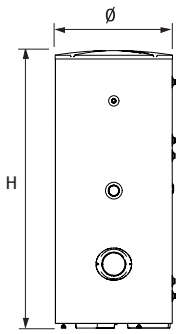

RBC-HP 1S 800/1000

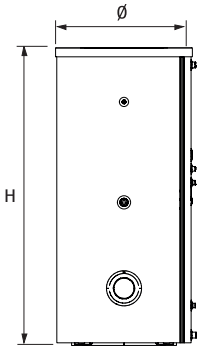

ERP

- Vertikalni cilindar od emajliranog čelika s jednom zavojnicom
- Proizvodnja potrošne tople vode
- Pogodan za upotrebu s kotlovima ili toplinskim pumpama

Opis	H (*) mm	Ø (*) mm	IT (**) mm	Neto težina (*) kg
RBC-HP 150 1S	1138	604	52	62
RBC-HP 200 1S	1354	604	52	78
RBC-HP 300 1S	1838	604	52	103
RBC-HP 500 1S	1793	755	52	150
RBC-HP 800 1S	1835	974	92	203
RBC-HP 1000 1S	2155	974	92	225

(*) Dimenzije i težina s izolacijom
(**) Debljina izolacije

Linija RBC-HP 1S jamči vrhunsku svestranost jer može raditi zajedno s kotlovima i toplinskim crpkama.
Vertikalni cilindar od emajliranog čelika s PTV cilindrom s jednom zavojnicom, iznutra ostakljen (prema DIN 4753) kako bi se osigurala higijena i čišćenje kamenca. Asortiman uključuje 6 modela od 150 do 1000 (ErP Ready – Energetska klasa B), dok oblik spremnika i eliptični presjek izmjenjivača omogućuju izvrsnu izmjenu topline (minimalna disperzija topline) i brzo vrijeme vraćanja.
Mogućnost dodavanja odvojive zavojnice za upotrebu sa solarnim toplinskim sustavom.
Mogućnost dodavanja pomoćnog grijaćeg elementa.

TEHNIČKI PODATCI

Opis	Kapacitet cilindra l	Površina izmjene zavojnice m^2	Snaga izmjenjivača zavojnice s toplinskom crpkom (*) kW	Snaga izmjenjivača zavojnice s kotlom (**) kW	Maksimalna temperatura °C	Maksimalni tlak bar	Toplinski gubici (***) W	Klasa energetske učinkovitosti	Napomene	Šifra
RBC-HP 150 1S	170	0,85	6,3	27	99	10	55	B		**20202962**
RBC-HP 200 1S	210	1,38	8,8	39	99	10	58	B		**20203095**
RBC-HP 300 1S	305	1,7	12,4	49	99	10	68	B		**20201786**
RBC-HP 500 1S	500	2,2	15,8	57	99	10	84	B		**20201984**
RBC-HP 800 1S	735	2,5	18,5	69	99	7	94	-	(1)	**20202273**
RBC-HP 1000 1S	890	2,9	24,9	75	99	7	101	-	(1)	**20202861**

(*) S ΔT = 5 °C i izlaznom temperaturom zavojnice 50 °C.
(**) S ΔT = 20 °C i izlaznom temperaturom zavojnice od 80 °C.
(***) U skladu s EN 12897:2006, Δt = 45 °C (vanjska temperatura 20 °C, temperatura spremnika 65 °C).
(1) Izolacija koju treba postaviti.

DODATCI

Opis	Napomena	Šifra
Električna anoda s utikačem		**20055206**
Koljeno za komplet elektroničke anode		**20123851**
Komplet sa termometrom		**20123850**
Monofazni električni otpornik 1,5 kW (150-500 l) na prirubnici	(1)	**20119911**
Monofazni električni otpornik 2,2 kW (150-500 l) na prirubnici	(1)	**20119912**
Monofazni električni otpornik 3,0 kW (150-500 l) na prirubnici	(1)	**20119913**
Trofazni električni otpornik 3,8 kW (150-500 l) na prirubnici	(1)	**20119914**
Monofazni električni otpornik 1,5 kW (800-1000 l) na prirubnici	(1)	**20131666**
Monofazni električni otpornik 2,2 kW (800-1000 l) na prirubnici	(1)	**20131667**
Monofazni električni otpornik 3,0 kW (800-1000 l) na prirubnici	(1)	**20131669**
Trofazni električni otpornik 3,8 kW (800-1000 l) na prirubnici	(1)	**20131670**
1,5 kW komplet monofaznih grijaćih elemenata (150-300 l) na otvoru 1"1/2		**4383270**
2,2 kW komplet monofaznih grijaćih elemenata (300-500 l) na otvoru 1"1/2		**4383271**
3,0 kW komplet monofaznih grijaćih elemenata (500 l) na otvoru 1"1/2		**4383272**
3,8 kW komplet monofaznih grijaćih elemenata (500-800-1000 l) na otvoru 1"1/2		**20020707**
6,0 kW komplet monofaznih grijaćih elemenata (1000 l) na otvoru 1"1/2		**20079908**
Solarni izmjenjivač 0,8 m^2 za RBC-HP 150-300	(1)	**20203248**
Solarni izmjenjivač 1,2 m^2 za RBC-HP 500	(1)	**20203246**
Solarni izmjenjivač 1,9 m^2 za RBC-HP 800-1000	(1)	**20203245**

(1) Komplet električnog otpornika prirubnice nije dostupan uz komplet solarnog izmjenjivača topline. Ako ugradite komplet solarnog izmjenjivača topline na prirubnicu, ne možete pričvrstiti komplet električnog otpornika prirubnice.

PREPORUČENE KOMBINACIJE - KOTAO I TOPLINSKA CRPKA

Cilindar		Toplinske crpke NXHM												
Opis	Šifra	004	006	008	010	012	014	016	012T	014T	016T	018T	022T	026T
		20203404	20203407	20203409	20203410	20203649	20203650	20203651	20203652	20203653	20203655	20194140	20194141	20194142
RBC-HP 150 1S	**20202962**	●	●											
RBC-HP 200 1S	**20203095**	●	●	●										
RBC-HP 300 1S	**20201786**	●	●	●	●	●			●					
RBC-HP 500 1S	**20201984**			●	●	●	●	●	●	●	●			
RBC-HP 800 1S	**20202273**					●	●	●	●	●	●	●		
RBC-HP 1000 1S	**20202861**							●			●	●	●	●

Za ispravnu veličinu cilindra pogledajte tehničke podatke u tehničkim listovima proizvoda.

Cilindar		Toplinske crpke FAMILY SPRINT									
Opis	Šifra	4 M	6 M	8 M	10 M	12 M	14 M	16 M	12T	14T	16T
		20205753	20205755	20205757	20205760	20205766	20205769	20205773	20205778	20205780	20205782
RBC-HP 150 1S	**20202962**	●	●								
RBC-HP 200 1S	**20203095**	●	●	●							
RBC-HP 300 1S	**20201786**	●	●	●	●	●			●		
RBC-HP 500 1S	**20201984**			●	●	●	●	●	●	●	●
RBC-HP 800 1S	**20202273**					●	●	●	●	●	●
RBC-HP 1000 1S	**20202861**							●			●

Za ispravnu veličinu cilindra pogledajte tehničke podatke u tehničkim listovima proizvoda.

Cilindar		Toplinske crpke FAMILY ES							
Opis	Šifra	5M	7M	9M	12M	15M	12T	15T	18T
		20204781	20204782	20204783	20204784	20204785	20204786	20204787	20204788
RBC-HP 150 1S	**20202962**	●							
RBC-HP 200 1S	**20203095**	●	●						
RBC-HP 300 1S	**20201786**	●	●	●					
RBC-HP 500 1S	**20201984**		●	●	●	●	●		
RBC-HP 800 1S	**20202273**			●	●	●	●	●	
RBC-HP 1000 1S	**20202861**								●

Za ispravnu veličinu cilindra pogledajte tehničke podatke u tehničkim listovima proizvoda.

PRIMJERI SUSTAVA

MONOVALENTNO GRIJANJE, HLAĐENJE I PROIZVODNJA DHW-a U KOMBINACIJI SA TOPLINSKOM PUMPOM

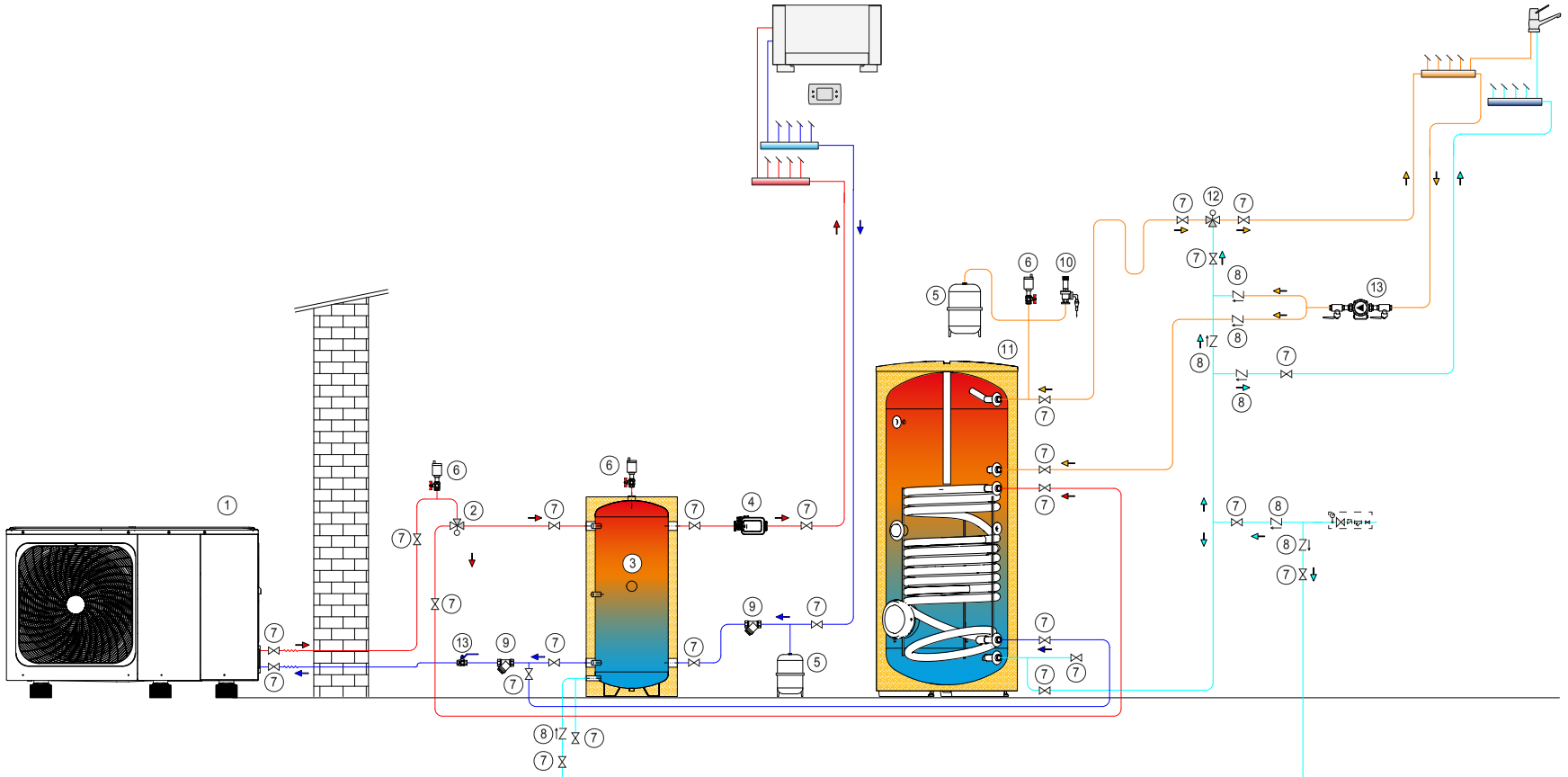

1 Monoblok toplinska crpka
2 DHW ventil za preusmjeravanje
3 Spremnik
4 Zonska pumpa
5 Ekspanziona posuda
6 Odzračivač
7 Zaporni ventil
8 Nepovratni ventil
9 Filter
10 Sigurnosni ventil
11 DHW grijač
12 DHW miješalica
13 DHW recirkulacijska pumpa

PTV solarni cilindar

7200 HP



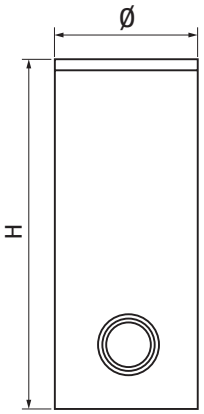

ERP

- Cilindar za toplinsku crpku
- Proizvodnja potrošne tople vode

Opis	H (*) mm	Ø (*) mm	IT (**) mm	Neto težina (*) kg
7200 300 HP	1615	600	50	119
7200 500 HP	1690	750	50	166
7200 800 HP	1875	990	100	220

(*) Dimenzije i težina s izolacijom
(**) Debljina izolacije

Čelični cilindri za PTV za okomitu ugradnju, zaštićeni unutarnjom caklinom i opremljeni zavojnicom (s velikom izmjenjivačkom površinom) za prikladnu kombinaciju s toplinskom crpkom i s prirubnicom u donjem dijelu kako bi se omogućilo umetanje izmjenjivača (opcionalno) za kombinacija sa solarnim toplovodom. Posebno dizajnirani za primjenu u sustavima s toplinskim crpkama, omogućuju visok prijenos topline zahvaljujući širokoj izmjenjivoj površini.
Opremljeni su utičnicama, magnezijevom anodom i s 1 "½ priključkom za umetanje električnog otpornika (opcija). Izolacija je izrađena od krutog poliuretana za veličine 300 i 500 i mekog poliuretana za veličinu 800.

TEHNIČKI PODATCI

Opis	Kapacitet cilindra litre	Maksimalna temperatura °C	Maksimalan tlak bara	Toplinski gubici W	Klasa energetske učinkovitosti	Napomene	Šifra
7200 300 HP	263	99	10	85	C	(1)	**4383500**
7200 500 HP	470	99	10	112	C	(2)	**4383501**
7200 800 HP	702	99	10	130	C		**20136293**

(1) Za kombiniranje s toplinskom crpkom Family ES i NHX.
(2) Za kombiniranje s toplinskom crpkom Family ES i NHX.

TEHNIČKI PODACI ZA ZAVOJNICU IZMJENJIVAČA TOPLINE

Opis	Sadržaj vode litara	Površina izmjene m^2	PTV proizvodnja l/h	Ulaz za napon zavojnice kW	Maksimalna radna temperatura °C	Maksimalni radni tlak bara	Napomene
7200 300 HP	23,0	4	500	19	110	10	(1)
7200 500 HP	51,5	6	800	31	110	10	(1)
7200 800 HP	60,0	7	900	38	110	10	(1)

(1) Prema DIN 4708 s ΔT = 10 °C (60/50 °C) na izmjenjivaču.

DODATCI

Opis	Šifra
Jednofazni električni otpornik 1,5 kW od 1” ½	**4383270**
Trofazni električni otpornik 3,8 kW od 1” ½	**20020707**
0,8 m^2 solarni izmjenjivač topline (za model HP 300)	**4383504**
1,2 m^2 solarni izmjenjivač topline (za modele HP 500-800)	**4383505**
Električna anoda s utikačem	**20055206**

Ostali dodatci dostupni na stranica 212.

Kombinirani solarni spremnici

7200 KombiSolar^{2S}



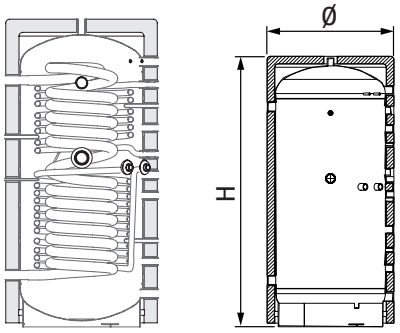

ERP

- Kombinirani spremnici
- Trenutna proizvodnja potrošne tople vode i dodatka za grijanje

Opis	H (*) mm	Ø (*) mm	IT (**) mm	Neto težina (*) kg
7200 KOMBISOLAR 430 2S	1635	755	50	155
7200 KOMBISOLAR 550 2S	1985	755	50	177
7200 KOMBISOLAR 750 2S	1845	1000	100	218
7200 KOMBISOLAR 1000 2S	2170	1000	100	248

(*) Dimenzije i težina s izolacijom
(**) Debljina izolacije

7200 KombiSolar^{2S} kombinirani je spremnik dizajniran za trenutnu proizvodnju potrošne tople vode i dodatka za grijanje. Sadrži tri zavojnice: jednu na dnu za solarni krug, jednu na vrhu za krug grijanja i jednu od nehrđajućeg čelika za proizvodnju potrošne tople vode.
Valovita zavojnica s brzim izmjenjivanjem od nehrđajućeg čelika AISI 316L, za proizvodnju potrošne tople vode (bakteriološki inertna), osigurava apsolutnu higijenu vode, istovremeno sprječavajući razmnožavanje bakterija i stvaranje naslaga kamenca, uz brzu, učinkovitu i ugodnu proizvodnju potrošne tople vode.
Spremnik je posebno dizajniran za poboljšanje fleksibilnosti u ugradnji kroz sinergijsku i organsku kombinaciju toplinskih solarnih sustava, tradicionalnih generatora ili generatora biomase (također s otvorenom posudom) i toplinskih crpki.
Prisutnost integrirane difuzijske cijevi omogućuje visoku stratifikaciju temperature duž visine solarnog spremnika.
Poliuretanska izolacija bez CFC-a smanjuje gubitke topline i, kao posljedicu, povećava učinkovitost; tvrda izolacija olakšava ugradnju.
Moguće je koristiti dodatne električne otpornike.

TEHNIČKI PODATCI

Opis	Kapacitet cilindra litre	Maksimalna temperatura °C	Maksimalan tlak bara	Toplinski gubici W	Klasa energetske učinkovitosti	Napomene	Šifra
7200 KOMBISOLAR 430 2S	415	99	3	78	B		**20088789**
7200 KOMBISOLAR 550 2S	528	99	3	85	B		**20088790**
7200 KOMBISOLAR 750 2S	742	99	5	93	B	(1)(2)	**20145329**
7200 KOMBISOLAR 1000 2S	908	99	5	98	B	(1)	**20145332**

(1) Isporučuje se s uklonjenom izolacijom.
(2) Postepeno dostupno kad ponestane odgovarajući prethodni model.

DODATCI

Opis	Šifra
Jednofazni električni otpornik 1,5 kW od 1" ½	**4383270**
Jednofazni električni otpornik 2,2 kW od 1" ½	**4383271**
Jednofazni električni otpornik 3,0 kW od 1" ½	**4383272**
Trofazni električni otpornik 3,8 kW od 1" ½	**20020707**
Komplet pravokutne ekspanzijske posude od 18L (uključuje: montažni predložak za vertikalni solarni cilindar i F-F ¾" priključnu cijev, 110 mm)	**20005831**
Fleksibilni komplet cijevi za spajanje solarne ekspanzijske posude (F-F ¾", 800 mm, nije izoliran)	**20011797**

Ostali dodatci dostupni na stranica 212.

Kombinirani solarni spremnici

7200 Kombi Plus



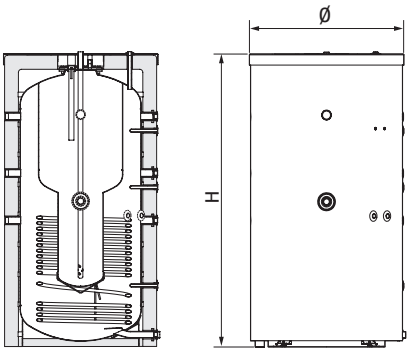

ERP

- Kombinirani spremnici
- Proizvodnja potrošne tople vode i dodatka za grijanje

Opis	H mm	Ø (*) mm	IT (**) mm	Neto težina kg
7200.550 Kombi Plus	2055	755	50	192
7200.800 Kombi Plus	1870	990	100	210
7200.1000 Kombi Plus	2196	990	100	265

(*) Dimenzije sa izolacijom
(**) Debljina izolacije

7200 Kombi Plus kombinirani je spremnik (tehnologija "spremnik u spremniku") dizajniran za proizvodnju potrošne tople vode i dodatka za grijanje. Potpuno emajlirani unutarnji spremnik (bakteriološki inertan) prikladan je za sadržavanje potrošne tople vode jer osigurava apsolutnu higijenu vode, istovremeno izbjegavajući taloženje kamenca i olakšavajući čistoću.
Spremnik je posebno dizajniran da poboljša fleksibilnost ugradnje sinergetskom i organskom integracijom s termalnim solarnim sustavima, generatorima topline i toplinskim crpkama.
Izmjenske površine i geometrija spremnika pružaju najbolje performanse u pogledu stratifikacije, izmjene topline, vremena povrata i proizvodnje potrošne tople vode (do 2700 litara/sat).
Poliuretanska izolacija bez CFC-a smanjuje gubitke topline i, kao posljedicu, povećava učinkovitost; tvrda izolacija olakšava ugradnju. Antikorozivna anodna zaštita.
Jednostavno održavanje zahvaljujući bočnoj prirubnici za reviziju. Moguće je koristiti dodatne električne otpornike.

TEHNIČKI PODATCI

Opis	Kapacitet cilindra litre	PTV kapacitet litre	Maksimalna temperatura °C	Maksimalni tlak inercijalnog cilindra za skladištenje bara	Toplinski gubici W	Klasa energetske učinkovitosti	Šifra
7200.550 Kombi Plus	388	160	99	3	95	C	**20090256**
7200.800 Kombi Plus	560	240	99	3	123	C	**20145308**
7200.1000 Kombi Plus	695	285	99	3	143	C	**20145313**

DODATCI

Opis	Šifra
Jednofazni električni otpornik 1,5 kW od 1" ½	**4383270**
Jednofazni električni otpornik 2,2 kW od 1" ½	**4383271**
Jednofazni električni otpornik 3,0 kW od 1" ½	**4383272**
Trofazni električni otpornik 3,8 kW od 1" ½	**20020707**
Komplet ekspanzijske posude od 18L (uključuje: montažni predložak za okomiti solarni cilindar i F-F ¾" spojnu cijev, 110mm)	**20005831**
Fleksibilni komplet cijevi za spajanje solarne ekspanzijske posude (F-F ¾", 800 mm, nije izoliran)	**20011797**

Ostali dodatci dostupni na stranica 212.

RIELLO

Akumulacijski spremnici

7000 Puffer



7000/S

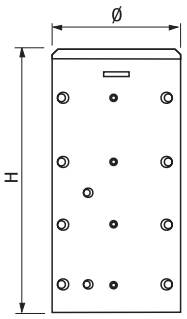

7000/F

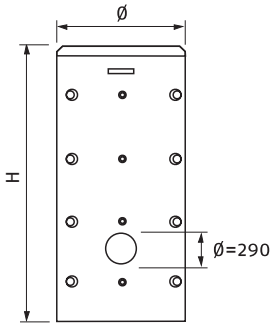

ERP

- Inercijalni spremnik za dodatak grijanju

Opis	H (*) mm	Ø (*) mm	IT (**) mm	Neto težina (*) kg
7000,1000/S	2190	990	100	172
7000,1500/S	2165	1200	100	239
7000,2000/F	2489	1300	100	330
7000,3000/F	2720	1450	100	415
7000,5000/F	2870	1800	100	570

(*) Dimenzije i težina s izolacijom
(**) Debljina izolacije

Spremnici 7000 Puffer mogu se lako integrirati u solarne sustave i dizajnirani su za dopunu grijanja (ne za proizvodnju ili skladištenje PTV-a). Pažnja posvećena proučavanju geometrije spremnika (isporučuje se sa unutrašnjom dijafragmom) i zavojnicoam (samo za modele /S) osigurava najbolje vrijeme stratifikacije, izmjene topline i oporavka.
Priključak na različitim visinama omogućuje upotrebu različitih generatora topline i izbjegava utjecaj na stratifikaciju.
Poliuretanska izolacija bez CFC-a smanjuje gubitke topline i, kao posljedicu, povećava učinkovitost; tvrda izolacija olakšava ugradnju (modeli /F).
Korištenje prirubnice (samo za modele /F) olakšava održavanje i omogućuje povezivanje dodatnog izmjenjivača.
Moguće je koristiti dodatne električne otpornike.

TEHNIČKI PODATCI

Opis	Kapacitet cilindra l	Površina zavojnice (m²)	Maksimalna temperatura °C	Maksimalan tlak bara	Toplinski gubici (*) W	Napomene	Klasa energetske učinkovitosti	Šifra
INERCIJALNI AKUMULACIJSKI SPREMNIK SA ZAVOJNICOM SOLARNOG IZMJENJIVAČA								
7000,300/S	270	1,8	95	3	93	(1)(D)	C	**20182681**
7000,500/S	476	1,8	95	3	110	(1)(D)	C	**20182682**
7000,1000/S	920	2,6	99	3	143	(1)(D)	C	**20136260**
7000,1500/S	1410	3,8	99	3	167	(1)(D)	C	**20136261**
INERCIJSKI AKUMULACIJSKI SPREMNIK S JEDNOM PRIRUBNICOM								
7000,2000/F	2010	-	99	3	190	(2)(D)	C	**20136256**
7000,3000/F	2959	-	99	3	344	(2)(D)	-	**4383411**
7000,5000/F	5055		99	**3**	646		-	**4383412**

(1) Isporučuje se s montiranom izolacijom.
(2) Isporučuje se s odvojenom izolacijom.
(D) Dostupnost materijala u našem skladištu: 20 radnih dana od datuma potvrde narudžbe.
(*) Prazni se u skladu s EN 12897:2006 (ΔT=45 °C, prostor 20 °C i skladištiti na 65 °C).

TEHNIČKI PODACI ZA ZAVOJNICU IZMJENJIVAČA TOPLINE

Opis	Sadržaj vode litara	Površina izmjene m^2	PTV proizvodnja l/h	Ulaz za napon zavojnice kW	Maksimalna radna temperatura °C	Maksimalni radni tlak bara	Napomene
7000,1000/S	14,6	2,6	2900	68	110	6	(1)
7000,1500/S	21,6	3,8	4200	99	110	6	(1)

(1) Prema DIN 4708 s ΔT=20 °C (80/60 °C) na izmjenjivaču.

DODATCI

Opis	Napomene	Šifra
4,54 m^2 – komplet zavojnice od pokositrenog bakra s prirubničkom spojnicom za modele/F (snaga izmjenjivača zavojnice 91 kW)	(1)	**4383089**
6,34 m^2 - Komplet zavojnice od bakra s prirubničkom spojnicom za modele/F (izmjenjivač snage zavojnice 127 kW)	(1)	**4383087**
Električna anoda s utikačem		**20055206**

(1) Za uporabu samo sa modelima 7000.2000/F, 7000.3000/F i 7000.5000/F.
Ostali dodatci dostupni na stranica 212.



Akumulacijski spremnici

7000 ACI Plus

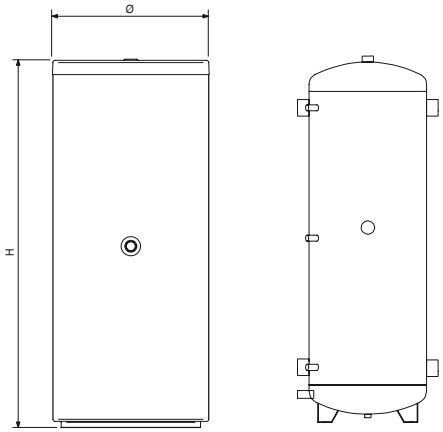

ERP

- Inercijski spremnik

Opis	H(*) mm	Ø(*) mm	Težina (prazno) kg
7000 ACI 60 PLUS	935	400	25
7000 ACI 120 PLUS	1095	500	35
7000 ACI 200 PLUS	1395	550	45
7000 ACI 300 PLUS	1560	600	55
7000 ACI 400 PLUS	1540	700	95
7000 ACI 500 PLUS	1840	700	100
7000 ACI 800 PLUS	1800	990	115
7000 ACI 1000 PLUS	2050	990	170
7000 ACI 1500 PLUS	2165	1200	185
7000 ACI 2000 PLUS	2480	1300	305

(*) Dimenzije sa izolacijom.

Spremnici 7000 ACI Plus mogu se lako integrirati kako u tradicionalne sustave (generatori topline) tako i u sustave koji koriste obnovljive izvore (rashladni uređaji, toplinske crpke). Stoga se nužno nositi s nedostatkom ravnoteže između potražnje i opskrbe energijom uz pomoć prikladnih sustava za skladištenje.
Ovaj proizvod, koji se isporučuje u jedinstvenom pakiranju, ima izolaciju zatvorenih ćelija izrađenu od poliuretana bez CFC-a i HCFC-a i pogodan je za sustave grijanja/hlađenja, jer pruža izvrsne performanse u smislu malih gubitaka topline (prema UNI TS 11300).
Pažnja posvećena proučavanju geometrije spremnika osigurava najbolje vrijeme stratifikacije, izmjene topline i povrata.
Novi hidraulički priključci, većeg promjera, omogućuju smanjenje gubitaka glave pri radu sa smanjenim ΔT; njihovo pozicioniranje na različitim visinama omogućuje istodobno korištenje različitih generatora topline bez utjecaja na stratifikaciju. Jednostavnu uporabu osigurava smanjena težina i dimenzije.
Moguće je koristiti dodatne električne otpornike.

TEHNIČKI PODATCI

Opis	Kapacitet cilindra litre	Toplinski gubici W	Maksimalna temperatura °C	Maksimalan tlak bara	Klasa energetske učinkovitosti	Šifra
7000 ACI 60 PLUS	57	34	99	6	B	**20090056**
7000 ACI 120 PLUS	123	50	99	6	B	**20082450**
7000 ACI 200 PLUS	203	68	99	6	C	**20028093**
7000 ACI 300 PLUS	277	82	99	6	C	**20028094**
7000 ACI 400 PLUS	390	105	99	6	C	**20028095**
7000 ACI 500 PLUS	473	114	99	6	C	**20028096**
7000 ACI 800 PLUS	732	131	99	6	C	**20137619**
7000 ACI 1000 PLUS	855	139	99	6	C	**20137620**
7000 ACI 1500 PLUS	1420	168	99	6	C	**20137622**
7000 ACI 2000 PLUS	2013	190	99	6	C	**20137624**

DODATCI

Opis	Napomene	Šifra
Jednofazni električni otpornik 1,5 kW od 1” ½	(1)	**4383270**
Jednofazni električni otpornik 2,2 kW od 1” ½	(1)	**4383271**
Jednofazni električni otpornik 3,0 kW od 1” ½	(1)	**4383272**
Trofazni električni otpornik 3,8 kW od 1” ½	(1)	**20020707**
Električna anoda s utikačem		**20055206**

(1) Nije kompatibilan sa 7000 ACI 60 Plus

Ostali dodatci dostupni na stranica 212.

KOMPLEMENTARNI ARTIKLI

Crpne stanice i diferencijalni regulatori

RSS & EVOSOL



ERP

- RSS crpna stanica
- EVOSOL diferencijalni regulator

Opis	H mm	L mm	P mm	Neto težina kg
RSS MRS	418	313	185	5,0
RSS MRS	418	313	185	4,7
RSS R	364	228	183	4,1
RSS MR 14 MT	290	390	250	0,8
EVOSOL	170	106	52	0,3

EVOSOL je solarni regulator koji može upravljati s 9 vrsta postrojenja i udovoljiti svim različitim kućanskim i profesionalnim zahtjevima. EVOSOL je u mogućnosti upravljati modulirajućom solarnom cirkulacijskom crpkom s konstantnom regulacijom ΔT između solarnog kolektora i cilindra, omogućavajući tako rad sustava čak i u slučaju slabog zračenja.
Korisnički prilagođeni izbornik i zaslon omogućuju lako upravljanje dostupnim funkcijama i odabranim layoutom. Prednji pristup komponentama olakšava električno ožičenje; široka paleta dodatne opreme omogućuje prilagodbu bilo kojeg sustava.
RSS je solarna crpna stanica dostupna u četiri verzije: protok i povrat s diferencijalnim regulatorom EVOSOL sastavljen na sustavu (MRS), protok i povrat (MR) i samo povrat (R).
Crpne stanice RSS MRS i MR imaju cirkulacijsku pumpu s PWM upravljanjem, sigurnosne uređaje, slavine za punjenje, nepovratni ventil, mjerač protoka i temperature povrata. RSS R ima cirkulacijsku pumpu za UKLJUČIVANJE/ISKLJUČIVANJE i PWM upravljanje, sigurnosne uređaje, slavine za punjenje, regulator protoka i mjerač protoka, nepovratni ventil i mjerač temperature.

TEHNIČKI PODATCI

Opis	Priključak i kuglasti ventil	Kolektori povezivi u mrežu m^2	Napomene	Šifra
RSS MRS	Protok/povrat	55	(1)	**20116166**
RSS MRS	Protok/Povrat	55	(2)	**20116167**
RSS R	Samo povrat	20	(3)	**20116168**
RSS MR 14 MT	Protok/Povrat	30	(2)(4)	**20156553**

(1) Opremljen diferencijalnim regulatorom EVOSOL.
(2) Prikladno samo za upravljanje PWM-om.
(3) Prikladno za PWM i ON/OFF upravljanje.
(4) Opremljena modulacijskom cirkulacijskom crpkom s PWM upravljanjem (solarni regulator za montiranje na zid mora biti ugrađen odvojeno).

TEHNIČKI PODATCI

Opis	Standardni relejni izlaz br.	Ulaza za sondu br.	Isporučanih sondi br.	Konfiguriranih shema br.	Šifra
EVOSOL	2	4	1x kolektor + 2x cilindar	9	**20120499**

TLAK RASPOLOŽIVE DIBAVE

Solarna stanica za dostavu i povraT.
Vrijednosti se odnose na mješavinu vode i 30 % glikola.

RSS MRS - RSS R

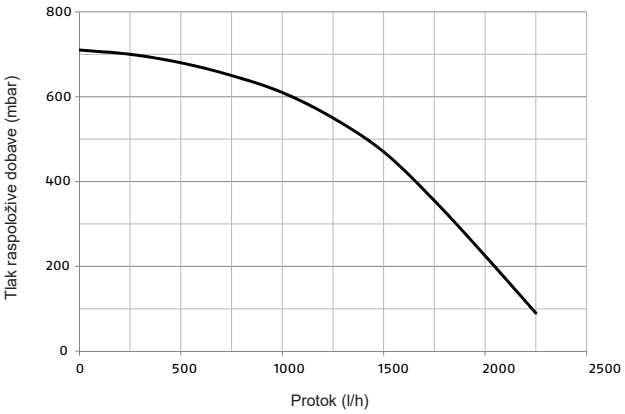

RSS MR 14 MT

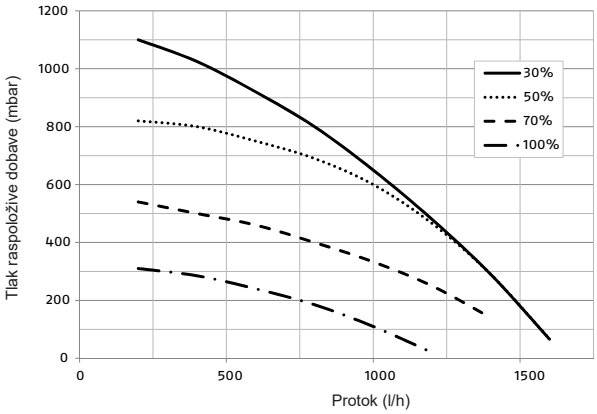

DODATCI

Opis	Napomene	Šifra
Električna anoda	(1)	**20123853**
Električna anoda s utikačem	(2)	**20055206**
Uronjiva sonda od platine za Pt1000, kabel 2,5 m PUR (-10/+ 80 °C) za spremnike ili povratnu cijev (FRP6 Pt1000)		**4383196**
Kontaktna temperaturna sonda s platinastim mjeračem Pt1000, olflex kabelom 2,5 m (-10/+80 °C) za spremnike ili povratnu cijev (FRP21 Pt1000)		**4383197**
Temperaturna sonda od platine za visoke temperature u Pt1000,PTFE kabel 1,5 m (-50/+230 °C) za vakuumske kolektore (FKP6/H Pt1000)		**4383199**
Komplet za zaštitu sondi od prenapona (SP1)		**4383415**
Komplet dodatne temperaturne sonde za solarni kolektor		**20125097**
Komplet dodatne temperaturne sonde za cilindar		**20123856**

(1) Pogodno za crpnu stanicu s diferencijalnim regulatorom (MRS tip).
(2) Pogodno za crpnu stanicu bez regulatora diferencijala (tip R i MR).

Solarni diferencijalni regulator

Sun Pro



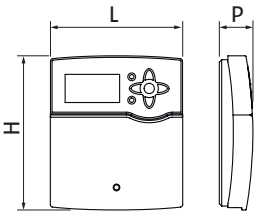

ERP

- Solarni kontroler Sun Pro

Opis	H mm	L mm	P mm
SUN 5 PRO 5 RS	227	156	62
SUN 14 PRO 14 RS	260	216	64

SUN PRO je solarni regulator koji može udovoljiti svim različitim kućanskim i profesionalnim zahtjevima, a može upravljati nekoliko shema sustava.
Dizajn je jednostavan i moderan i odgovara svim okruženjima.
Izbornik je jednostavan za upotrebu, zaslon omogućuje korisniku lako upravljanje funkcijama i odabranom shemom.
Jednostavan pristup električnim ožičenjima s prednje strane.
Širok raspon dodatne opreme za prilagodbu bilo kojem sustavu.

TEHNIČKI PODATCI

Opis	Standardni relejni izlaz br.	Ulaza za sondu br.	Isporučane sonda (*) (za ravni kolektor) br.	Konfiguriranih shema br.	Šifra
SUN 5 PRO 5 RS	5	9	2x kolektor + 3x cilindar	7 (+varijanti)	**20099595**
SUN 14 PRO 14 RS	14	12	2x kolektor + 4x cilindar	9 (+varijanti)	**20099607**

(*) Specifične sonde za ravne kolektore

DODATCI

Opis	Napomene	Šifra
Elektronička anoda za povezivanje diferencijalnim regulatorom	(1)	**20123853**
Električna anoda s utikačem	(2)	**20055206**
Uronjiva sonda od platine za Pt1000, kabel 2,5 m PUR (-10/+ 80 °C) za spremnike ili povratnu cijev (FRP6 Pt1000)		**4383196**
Kontaktna temperaturna sonda s platinastim mjeračem Pt1000, olflex kabelom 2,5 m (-10/+80 °C) za spremnike ili povratnu cijev (FRP21 Pt1000)		**4383197**
Temperaturna sonda od platine za visoke temperature u Pt1000,PTFE kabel 1,5 m (-50/+230 °C) za vakuumske kolektore (FKP6/H Pt1000)		**4383199**
Komplet za zaštitu sondi od prenapona (SP1)		**4383415**

(1) Pogodno za crpnu stanicu s diferencijalnim regulatorom (MRS tip).
(2) Pogodno za crpnu stanicu bez regulatora diferencijala (tip R i MR).

Komplementarni artikli

Riello SC Sun
Riello SC Acs



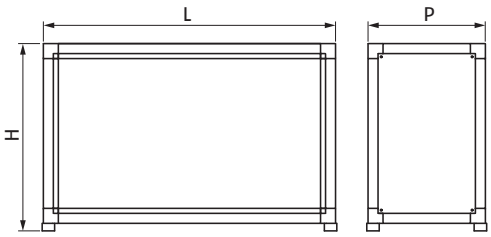

ERP

- Jedinica solarnog izmjenjivača topline
- Jedinica izmjenjivača topline PTV-a
- Crpka visoke učinkovitosti

Opis	H mm	L mm	P mm	Neto težina kg
SC SUN 50	600	400	260	22,8
SC SUN 120	835	475	195	32
SC SUN 120 ACS	835	475	195	32
SC SUN 300	1140	1000	500	155
SC ACS 25	600	400	250	16,1
SC ACS 35	600	400	250	19,1
SC ACS 40	600	400	250	19,2
SC ACS 80	835	475	226	30
SC ACS 160	1100	1000	500	158
SC ACS 225	1100	1000	500	176

Riello nudi cjelovita rješenja spremna za ugradnju pri korištenju akumulacijskih spremnika, uz optimizaciju stratifikacije: jedinice za izmjenu topline i na solarnoj i na PTV strani.
Riello SC Sun je solarni izmjenjivač topline dizajniran za akumulacijske spremnike. Njegove komponente su dimenzionirane i prenose toplinu s maksimalnom učinkovitošću. Obuhvat se nudi u tri veličine: do 50, 120 i 300 m2 izložene površine.
ces directly istantaneous DHW;Tu je i izmjenjivač topline koji izravno proizvodi istovremenu toplu vodu; može raditi na do 120 m^2 izložene površine.
Riello SC ACS je izmjenjivač topline za trenutnu proizvodnju potrošne tople vode.
Dizajniran je za spajanje s puffer spremnicima i osigurava maksimalnu higijenu tretirane vode.
Nudi se u pet veličina: 25, 40, 80, 160 i 225 l/min.

TEHNIČKI PODATCI

Opis	Izmijenjena snaga (*) kW	Maksimalni primarni izlaz l/h	Primarna temperatura min-max °C	Površina izmjene m^2	Maks. tlak primarni/ sekundarni bara	Napomene	Šifra
IZMJENJIVAČ TOPLINE ZA SOLARNI KRUG							
SC SUN 50	32	1,500	2/110	0,9	6/3	(D)	**20156326**
SC SUN 120	52	2,400	2/110	3,0	6/6	(D)	**20156327**
SC SUN 300	129	6,000	2-110	-	10/10		**20156330**
PTV IZMJENJIVAČI TOPLINE							
SC SUN 120 ACS	52	2,400	2/110	3,0	6/6	(D)	**20156331**

(*) Odnosi se na ΔT=20 °C i 30% glikola.
(D) Dostupnost materijala u našem skladištu: 25 radnih dana od datuma potvrde narudžbe.

TEHNIČKI PODATCI

Opis	PTV proizvodnja l/min	Izlaz minimalne proizvodnje PTV-a l/min	Temperaturni komplet PTV-a °C	Maksimalni primarni izlaz dostave l/h	Površina ploče izmjenjivača m²	Maksimalan radni tlak bara	Napomene	Šifra
ZA IZMJENU TOPLINE TEHNIČKE VODE I POTROŠNE TOPLE VODE								
SC ACS 25	19	2,5	40...55	1,200	0,9	10	(D)	**20156322**
SC ACS 35	28	2,5	40...55	1,700	1,8	10	(D)	**20156324**
SC ACS 40	38	2	30...90	1,850	1,8	6	(1)	**20156325**
SC ACS 80	60	5	30...90	3,600	3	6	(D)(1)	**20182669**
SC ACS 160	100	10	30…85	8,000	-	10	(D)(1)	**20176021**
SC ACS 225	150	10	30…85	10,500	-	10	(D)(1)	**20156329**

(*) Proizvodnja PTV na 45 °C, s ulazom vode na 10 °C i temperaturom spremnika na 55 °C.
(**) Maksimalni primarni/sekundarni tlak.
(D) Dostupnost materijala u našem skladištu: 25 radnih dana od datuma potvrde narudžbe.
(1) Modul za izmjenu topline koji se može sastaviti u kaskadu s odgovarajućim dodatcima (vidi dodatci).

DODATCI

Opis	Napomene	Šifra
Termostatski komplet za sanitarnu recirkulaciju (za SC ACS 25-35)	(D)	**20083502**
Elektronički DHW komplet za recirkulaciju (samo za SC ACS 40)		**20182673**
2 modula kompleta za kaskadno spajanje (samo za SC ACS 40)		**20182674**
3 modula kompleta za kaskadno spajanje (samo za SC ACS 40)	(D)	**20182675**
Komplet za recirkulaciju (samo za SC ACS 80)	(D)	**20182676**
2 modula kompleta za kaskadno spajanje (samo za SC ACS 80)	(D)	**20182677**
3 modula kompleta za kaskadno spajanje (samo za SC ACS 80)	(D)	**20182678**

(D) Dostupnost materijala u našem skladištu: 25 radnih dana od datuma potvrde narudžbe.
Ostali dodatci dostupni na stranica 212.

SHEMA SA PRIMJEROM PRINCIPA UVEZIVANJA

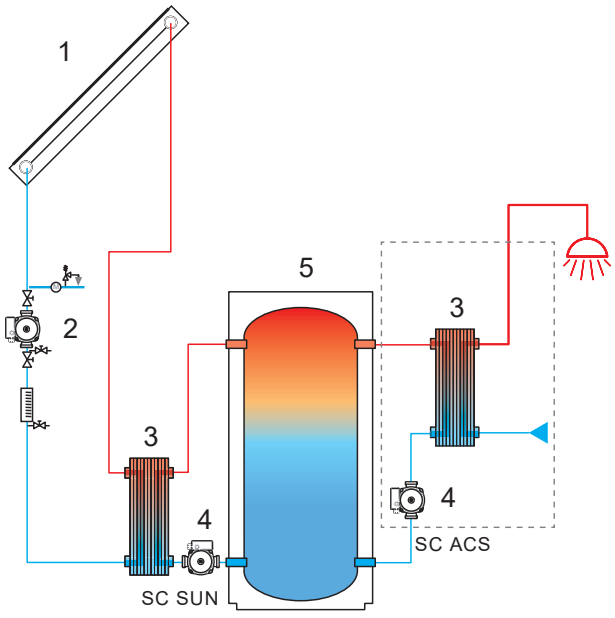

1. Riello solarni kolektor
2. Solarna cirkulacijska crpka visoke učinkovitosti
3. Pločasti izmjenjivači topline
4. Cirkulacijska crpka visoke učinkovitosti
5. 7000 Puffer

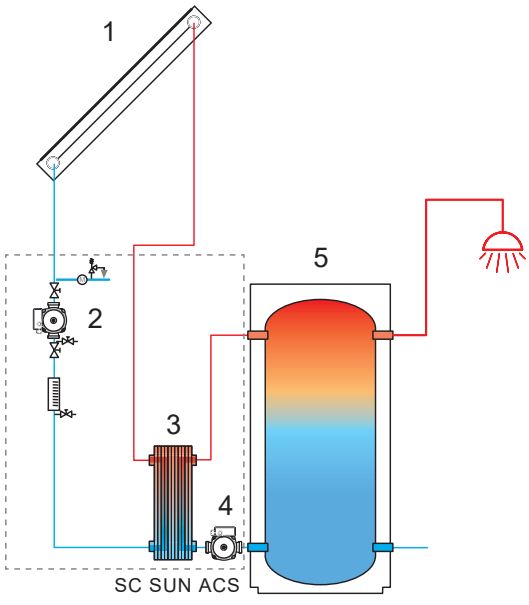

1. Riello solarni kolektor
2. Solarna cirkulacijska crpka visoke učinkovitosti
3. Pločasti izmjenjivači topline
4. Cirkulacijska crpka visoke učinkovitosti
5. 7200/3F HV PLUS

DODATCI

DODATCI SOLARNOG TOPLOVODA

Opis	Napomene	Šifra
NERĐAJUĆE ČELIČNE CIJEVI I PRIKLJUČCI		
2 kompleta ravnih priključaka koja treba stegnuti radi spajanja solarnih kolektora s DN18 bakrenim cijevima		**20027281**
Komplet od 2 priključka koja treba zategnuti (90°) za spajanje solarnih kolektora s DN18 bakrenim cijevima		**20055236**
Komplet od dva priključka za stezanje završetaka	(2)	**20094627**
Komplet od 2 priključka za spajanje DN18 bakrene cijevi i hidraulične grupe		**20132219**
2 kompleta ravnih priključaka za spajanje solarnih kolektora s cijevima of nehrđajućeg čelika (bakrenim cijevima DN18/cijev od nerđajućeg čelika DN16)		**20027289**
Komplet od 2 priključka za spajanje bakrenih cijevi i hidraulične grupe (bakrena cijev DN18/cijev od nerđajućeg čelika DN16)		**20132220**
Priključci koje treba zavariti		**20132142**
Komplet priključaka za cijevi od nerđajućeg čelika	(1)	**20132143**
Komplet fleksibilnih cijevi od nerđajućeg čelika DN16 od 15 m (sadrži: valovitu dvostruku cijev od nehrđajućeg čelika za protok i povrat, kabel solarne sonde i prikladnu izolaciju za solarne primjene)	(2)	**4383254**
Komplet fleksibilnih cijevi od nerđajućeg čelika DN16 od 20 m (sadrži: valovitu dvostruku cijev od nehrđajućeg čelika za protok i povrat, kabel solarne sonde i prikladnu izolaciju za solarne primjene)	(2)	**4383255**
REGULATORI BRZINE PROTOKA		
Regulator brzine protoka 12 (DN20; 2-12 l/min; kvs = 2,2 m^3/h)		**20011536**
Regulator brzine protoka 20 (DN20; 8-20 l/min; kvs = 5 m^3/h)		**20011538**
Ručni komplet za odzračivanje		**20026577**
GLIKOL		
5 kg komplet za propilen glikol (koncentrirana tekućina za prijenos topline, s inhibitorima korozije, za kolektore sa ravnom pločom)		**4383085**
10 kg komplet za propilen glikol (koncentrirana tekućina za prijenos topline, s inhibitorima korozije, za kolektore sa ravnom pločom)		**4383059**
20 kg premiksiranog glikola za CSV R (tekućina za prijenos topline spremna za upotrebu, prikladna za vakuumske kolektore, zaštita od smrzavanja do -28 °C)		**4383118**
20 kg tekućine za prijenos topline bez glikola (dugotrajna i netoksična)		**20094030**
EKSPANZIJSKE POSUDE		
18L SUN ekspanziona posuda (idealna za solarne sustave, opremljena nosačem, ¾" priključak)		**4383052**
24L SUN ekspanziona posuda (idealna za solarne sustave, opremljena nosačem, ¾" priključak)		**4383053**
35L SUN ekspanziona posuda (idealna za solarne sustave, opremljena nosačem, ¾" priključak)		**4383054**
50L ekspanziona posuda (idealna za solarne sustave, opremljena osnovom i priključkom 1")		**4383256**
100L ekspanziona posuda (idealna za solarne sustave, opremljena osnovom i priključkom 1")		**4383257**
150L ekspanziona posuda (idealna za solarne sustave, opremljena osnovom i priključkom 1")		**4383258**
300L ekspanziona posuda (idealna za solarne sustave, opremljena osnovom i priključkom 1")		**4383259**
OSTALI DODATCI		
¾" komplet termostatskog ventila za miješanje		**20020778**
Diferencijalni elektronički termostat		**20039694**

(1) Komplet priključaka naručiti s fleksibilnom cijevi od nerđajućeg čelika.
(2) Savitljiva cijev od nerđajućeg čelika, izolirana, bez okova.

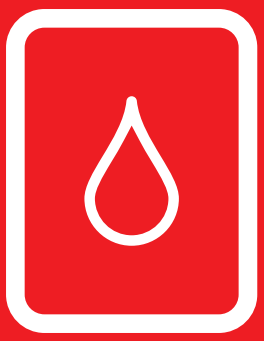

CENTRALNO GRIJANJE

ZIDNI MODULARNI SUSTAV 218

PODNI MODULARNI SUSTAV 238

PODNI KOTLOVI 267

ČELIČNI MLAZNI PLAMENIK KOTLOVA NA PLIN/ULJE 290

UPRAVLJAČKE PLOČE I TERMOREGULACIJE 339

OPCIJE DIMOVODNOG SUSTAVA 349

ZIDNI/PODNI-STOJEĆI KONDENZACIJSKI MODULI

	PLINSKI UNUTARNJI	PLINSKI SPOLJNI
ZIDNI TOPLOVODNI MODULI OD NERĐAJUĆEG ČELIKA	 CONDEXA HPR CONDEXA HPR 35 (33,99-68,22 kW)** stranica 224	
	 (55,7-1098,0 kW)** stranica 224	 (55,7-1098,0 kW)** stranica 224
PODNI TOPLOVODNI MODULI OD NERĐAJUĆEG ČELIKA	 STEEL PRO POWER (111,4-1290,0 kW)** stranica 238	 STEEL PRO POWER* (111,4-1290,0 kW)** stranica 238
PODNI TOPLOVODNI MODULI OD ALUMINIJUMA	 ALU PRO POWER (112,1-585,0 kW)** stranica 251	

* Isporučen s kompletom za spoljnju ugradnju.
** Izlazni podaci se odnose na min-max (80°/60 °C) kaskadnih aplikacija.

Unutarnji zidni gasni kondezacijski moduli

Condexa HPR



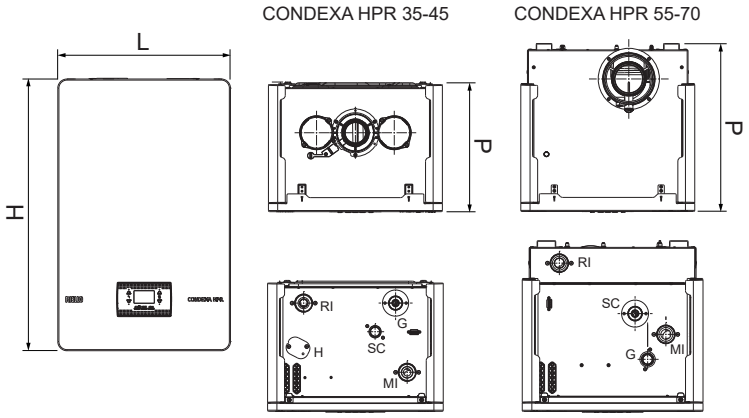

MI - PROTOK Ø G 1" ½ M
RI - POVRAT Ø G 1" ½ M
SC - ISPUST KONDENZATA Ø 25 mm
G - PLIN Ø G 1" M

ERP

- Sukladno s Direktivom 2009/125/EC
- Kondenzacijski toplinski moduli za unutarnju uporabu
- Moguća kaskada do 280 kW
- Modularni dizaj kako bi omogućio jednostavnu i brzu ugradnju
- Niske zagađujuće emisije, Klasa 6 (DIN EN 15502)

Opis	H mm	L mm	P mm	Ø mm	Neto težina kg
CONDEXA HPR 35	740	470	350	60/100	39
CONDEXA HPR 45	740	470	350	60/100	39
CONDEXA HPR 55	740	470	453	80/125	53
CONDEXA HPR 70	740	470	453	80/125	53

Condexa HPR zidni je modularni kondenzacijski sustav kojem je kompaktnost najjača strana. Primarni izmjenjivač topline od nehrđajućeg čelika s vodoravnom ovojnicom,
s komorom za izgaranje s prednjim pristupom osigurava visoke performanse u smislu učinkovitosti i pouzdanosti u pogledu vremena.
Asortiman se sastoji od 4 modela s konfiguracijom samo za grijanje, s toplovodnim modulima od 34,9 do 70 kW.
Condexa HPR može se ugraditi kao samostojeći unutarnj ili vanjski sustav u djelomično natkrivenom okruženju, dok se kaskadni sustav može ugraditi unutra do 4 modula,
u PREDNJOJ konfiguraciji te konfiguraciji BACK-to-BACK.
Upravljanje kaskadom osigurava novi elektronički sustav upravljanja koji je jednostavan za upotrebu i može parametrizirati i vizualizirati do 4 modula u kaskadi te upravljati njima,
kao i upravljati do 6 neovisnih zona.

– Dizajnirano za rad s mješavinama prirodnog plina i vodika, do najviše 20 % vodika.
– Omjer smanjenja 8:1 u samostalnoj ugradnji, do 32:1 u kaskadi.
– Modulirajuća cirkulacijska crpka s hidrauličkom glavom i niskom potrošnjom.
– Maksimalan radni tlak: 5 bara.
– Jednostavnost ugradnje.
– Širok raspon dodataka za samostalnu i kaskadnu ugradnju, kako u PREDNJOJ konfiguraciji tako i u konfiguraciji BACK-to-BACK.

TEHNIČKI PODATCI

Opis	Izlaz kW			Učinkovitost - %			Klasa energetske učinkovitosti	Jezik	Šifra
	Korisno 80 °/ 60 ° max	Korisno 50°/ 30° max	Peć min-max	Korisno Pn (80°/60°)	Korisno Pn (50°/30°)	Korisno 30 % Pn (50°/30°)			
CONDEXA HPR 35	33,99	37,31	5,2-34,9	97,4	106,9	108,2	A	IT/EN	**20190064**
								FR/NL/DE	**20202709**
								ES/PT	**20202710**
								RU/UA	**20202711**
								PL/HU/RO	**20202712**
								SK/SR/GR/SI/HR	**20202714**
CONDEXA HPR 45	43,88	47,30	5,2-45,0	97,5	105,1	107,9	A	IT/EN	**20190066**
								FR/NL/DE	**20202715**
								ES/PT	**20202716**
								RU/UA	**20202717**
								PL/HU/RO	**20202718**
								SK/SR/GR/SI/HR	**20202720**
CONDEXA HPR 55	53,60	58,25	8,2-55,0	97,5	105,9	107,6	A	IT/EN	**20190067**
								FR/NL/DE	**20202721**
								ES/PT	**20202722**
								RU/UA	**20202723**
								PL/HU/RO	**20202724**
								SK/SR/GR/SI/HR	**20202725**
CONDEXA HPR 70	68,22	74,19	8,2-70,0	97,5	106,0	107,5	A	IT/EN	**20190068**
								FR/NL/DE	**20202726**
								ES/PT	**20202727**
								RU/UA	**20202728**
								PL/HU/RO	**20202730**
								SK/SR/GR/SI/HR	**20202732**

DODACI - SAMOSTALNA UGRADNJA

Opis	Napomene	Šifra
HIDRAULIČKI DODACI		
Hidraulički separator/priključak za pločasti izmjenjivač topline	(1)	**20195886**
Horizontalni hidraulički separator		**20195884**
Komplet izmjenjivača topline od lemljene ploče za samostojeći bojler (20 ploča)	(2)	**20195888**
Komplet izmjenjivača topline od lemljene ploče za samostojeći bojler (30 ploča)	(2)	**20197360**
Unutarnji komplet 3-smjernih ventila	(3)	**20195889**
Vanjski komplet 3-smjernih ventila	(4)	**20195890**
Priključak za dovod/odvod za izravnu ugradnju		**20195891**
SIGURNOSNI DODATCI		
Sigurnosni komplet razdjelnika	(5)	**20195883**
Sigurnosni ventil 4,5 bara FF 3/4"x1"	(6)	**20199254**
MEHANIČKI DODACI		
Poklopac za sigurnosni komplet/hidraulički separator		**20195885**
Poklopac za pločasti izmjenjivač topline		**20195887**
Komplet odstojnika za pričvršćivanje na zid	(7)	**20200070**
ELEKTRIČNI DODATCI		
REC10MH kontrola na daljinu	(8)	**20193921**

(1) Prikladno za kombiniranje sa sigurnosnim ventilom sa šifrom 20199254.
(2) Obavezno ugraditi sa šifrom 20196701.
(3) Prikladno za modele od 35–45 kW.
(4) Kompatibilno s kompletom pločastog izmjenjivača topline za samostojeći kotao za proizvodnju PTV-a.
(5) Uključuje: termometar, manometar, sigurnosni ventil, tlačnu sklopku i zaporni ventil za gorivo.
(6) Za talijansko tržište: prikladno samo za model od 35 kW.
(7) Komplet potreban za koncentrično pražnjenje na stražnjoj stijenki za modele od 55–70 kW.
(8) Omogućuje upravljanje: solarnom toplinom i do 3 izravne/mješovite neovisne zone.

DODACI - KASKADNA UGRADNJA

Opis	Napomene	Šifra
Rampe sa zatvaračem	(1)(2)	**20197002**
Rampe sa zatvaračem - B2B	(1)(2)	**20197004**
Rampe bez zatvarača	(1)(2)	**20197005**
Rampe bez zatvarača - B2B	(1)(2)	**20197006**
Komplet plinske rampe za kaskadnu ugradnju 35–45 kW	(1)	**20197634**
Komplet plinske rampe za kaskadnu ugradnju 55–70 kW	(1)	**20197635**
Komplet plinske rampe za kaskadnu ugradnju 35–45 kW - B2B	(1)	**20197639**
Komplet plinske rampe za kaskadnu ugradnju 55–70 kW - B2B	(1)	**20197640**
2" 1/2 razdjelnici za kaskade s 2 kotla		**20197007**
2" 1/2 razdjelnici za kaskade s 1 kotlom		**20197362**
Prirubnica 2" 1/2 PN6		**20197366**
Slijepa prirubnica 2"1/2 PN6		**20197367**
Komplet za odvod kondenzata za kaskadu		**20197364**
Komplet razdjelnika za 2" 1/2 kućište sigurnosnih uređaja		**20196449**
2"1/2 Komplet za hidraulički separator		**20197642**
DN65/DN50 Komplet za spajanje (HEATGATE DN50)	(3)	**20196494**
Izmjenjivač topline SP 35-DN50 21 (21) N	(11)	**20200611**
Izmjenjivač topline SP 35-DN50 27 (27) N	(11)	**20200613**
Izmjenjivač topline SP 35-DN50 33 (33) N	(11)	**20200614**
Izmjenjivač topline SP 35-DN50 41 (41) N	(11)	**20200615**
Izmjenjivač topline SP 35-DN50 49 (49) N	(11)	**20200616**
Izmjenjivač topline SP 35-DN50 53 (53) N	(11)	**20200618**
Izmjenjivač topline SP 35-DN50 61 (61) N	(11)	**20200619**
SIGURNOSNI DODATCI		
Komplet sigurnosnih uređaja	(4)	**20071190**
Sigurnosni ventil do 400 kW (4,5 bara)		**20197368**
Komplet zapornih ventila za gorivo (VIC) - ØG.1"	(5)(8)	**20009486**
Komplet zapornih ventila za gorivo (VIC) - ØG.1" ½	(6)(8)	**20009482**
Komplet zapornih ventila za gorivo (VIC) - ØG.2"	(7)(8)	**20009483**
MEHANIČKI DODACI		
Poklopac razdjelnika i rampi za samostojeći kotao		**20197363**
Komplet za učvršćivanje na tlo (SP 35-40 modeli)	(9)	**20120282**
DIMOVOD(*)		
Komplet sustava fiksnog razdjelnika Ø80 mm		**20129765**
Adapter Ø80 do Ø110 mm		**20197070**
Ø80/110 mm - Nepromočiv vertikalni adapter		**20196319**
Koljeno 90° Ø80 mm		**20137506**
Komplet za ulaz zraka B23		**20137538**
Kaskadni završetak Ø160 mm s odvodom kondenzata		**20062338**
Kolektor Ø160 mm za 1 kotao		**20197583**
Kolektor Ø200 mm za 1 kotao		**20197584**
Adapter Ø160 do Ø200 mm		**20132391**
Y-spoj Ø160/160 mm		**20197582**
ELEKTRIČNI DODATCI		
Daljinski upravljač kaskada i zona	(10)	**20199623**

(1) Naručiti za svaki kotao kaskadnog sustava (količina = br. kotlova).
(2) Bez plinske rampe.
(3) Naručiti s kompletom za učvršćivanje na tlo (modeli SP35-40) sa šifrom 20120282.
(4) Sigurnosni i zaporni ventili za gorivo nisu uključeni.
(5) Preporučuje se do maksimalne snage 131 kW, izračunato uzimajući u obzir tlak opskrbnog plina = 20 mbar.
(6) Preporučuje se do maksimalne snage 230 kW, izračunato uzimajući u obzir tlak opskrbnog plina = 20 mbar.
(7) Preporučuje se do maksimalne snage 580 kW, izračunato uzimajući u obzir tlak opskrbnog plina = 20 mbar.
(8) Intervencijska temperatura 97 °C - duljina kapilare 5 m.
(9) Omogućuje učvršćivanje pločastog izmjenjivača na strukturu koja se nalazi pod šifrom 20196494.
(10) Omogućuje upravljanje: solarnom toplinom i do 6 izravne/mješovite neovisne zone.
(11) Konfiguracije s pločastim izmjenjivačem topline: pogledajte proizvod Riello HEATgate, odjeljak SYSTEM COMPLEMENTARY ITEMS.
(*) Posebne šifre za dimovod/ulaz za zrak u slučaju kaskadne ugradnje.
NAPOMENA: da biste izračunali najveću dopuštenu izlaznu snagu zapornih ventila za gorivo, s tlakovima dovoda koji su različiti od 20 mbar, obratite se pretprodajnoj službi.
Za sustav plinskih dimovoda pogledajte trenutačni katalog.

DODATCI ZA KOMPLETIRANJE SUSTAVA

Opis	Napomene	Šifra
1"1/2 MF zaporni ventil		**20190221**
Neutralizator kondenzata N2 (do 450 kW)		**4031810**
Neutralizator kondenzata HN2 (do 280 kW)	(1)	**4031811**
MEHANIČKI DODACI		
Okvir potpore	(2)	**20196701**
Oprema okvira potpore	(3)	**20196699**
ELEKTRIČNI DODATCI		
Ploča BE09 s dvostrukim multi funkcionalnim relejem		**20192808**
Upravljanje 1. izravnim/mješovitim područjem	(4)	**20132795**
Upravljanje 2. i 3. izravnom/mješovitom zonom	(4)	**20132796**
Vanjska sonda		**1220559**
Potopna sonda	(5)	**1220599**
Komplet sučelja solarne toplinske jedinice		**20168672**
DODACI ZA PREINAKU NA LPG		
Komplet za preinaku na LPG (35/45 kW)		**20201490**
Komplet za preinaku na LPG (55/70 kW)		**20201489**

(1) Opremljen ekstrakcijskim crpkama.
(2) Okvir je potreban u slučaju kaskadne ugradnje ili samostalne ugradnje s pločastim izmjenjivačem topline.
(3) Potrebno u slučaju back-to-back kaskadne konfiguracije.
(4) U kombinaciji sa šifrom 20193921 u samostalnoj ugradnji ili sa šifrom 20199623 u kaskadnoj ugradnji za upravljanje izravnim/mješovitim zonama.
(5) Može se upotrijebiti kao: primarna sonda, sekundarna sonda, cilindrična sonda.

KOMBINACIJE CRPKI I PLOČASTIH IZMJENJIVAČA TOPLINE ZA RAD KOTLA S PRIMARNIM ΔT = 20 °C

Opis	Sigurnosni uređaji			Okvir		Izmjenjivači topline			
	Samo sigurnosni ventil		Sigurnosni uređaji			ΔT primarni/sekundarni = 10 °C		ΔT primarni/sekundarni = 7,2 °C	
	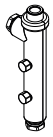		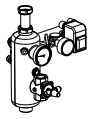	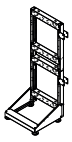		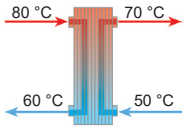		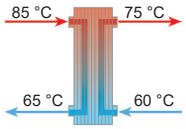	
	Hidraulički separator/priključak za pločasti izmjenjivač topline	Sigurnosni ventil 4,5 bara FF 3/4"x1"	Sigurnosni komplet razdjelnika	Okvir potpore	Oprema okvira potpore	Komplet izmjenjivača topline od lemljene ploče za samostojeći bojler (20 ploča)	Komplet izmjenjivača topline od lemljene ploče za samostojeći bojler (30 ploča)	Komplet izmjenjivača topline od lemljene ploče za samostojeći bojler (20 ploča)	Komplet izmjenjivača topline od lemljene ploče za samostojeći bojler (30 ploča)
	20195886	**20199254**	**20195883**	**20196701**	**20196699**	**20195888**	**20197360**	**20195888**	**20197360**
CONDEXA HPR 35	●	●		●	● (*)	●		●	
CONDEXA HPR 45	●	●	●	●	● (*)	●		●	
CONDEXA HPR 55	●	●	●	●	● (*)		●		●
CONDEXA HPR 70	●	●	●	●	● (*)		●		●

(*) Koristi se ako okvir nije pričvršćen na zid.

TABLICA KASKADNOG POVEZIVANJA KOLEKTORA KOTLOVA

Model	CONDEXA HPR 35	CONDEXA HPR 45	CONDEXA HPR 55	CONDEXA HPR 70
Toplotna izlazna snaga kotla kW	**34,9**	**45**	**55**	**70**
Br. kotlova	UKUPNI KASKADNI IZLAZ / PROMJER H_2O KOLEKTORA			
2	70/ 2" ½	90/ 2" ½	11/ 2" ½	140/ 2" ½
3	105/ 2" ½	135/ 2" ½	165/ 2" ½	210/ 2" ½
4	140/ 2" ½	180/ 2" ½	220/ 2" ½	280/ 2" ½

TABLICA KOMBINACIJE ŠIFRI KOLEKTORA U ODNOSU NA BROJ KOTLOVA U KASKADI, U KONFIGURACIJI FRONT

Model	CONDEXA HPR 35	CONDEXA HPR 45	CONDEXA HPR 55	CONDEXA HPR 70
Toplotna izlazna snaga kotla kW	**34,9**	**45**	**55**	**70**
Br. kotlova	IZBOR KODOVA KOLEKTORA ZA KONFIGURACIJU FRONT			
2	1x 20197007	1x 20197007	1x 20197007	1x 20197007
3	1x 20197007 1x 20197362	1x 20197007 1x 20197362	1x 20197007 1x 20197362	1x 20197007 1x 20197362
4	2x 20197007	2x 20197007	2x 20197007	2x 20197007

TABLICA KOMBINACIJE KODOVA KOLEKTORA U ODNOSU NA BROJ KOTLOVA U KASKADI, U KONFIGURACIJI BACK-TO-BACK

Model	CONDEXA HPR 35	CONDEXA HPR 45	CONDEXA HPR 55	CONDEXA HPR 70
Toplotna izlazna snaga kotla kW	**34,9**	**45**	**55**	**70**
Br. kotlova	IZBOR ŠIFRI KOLEKTORA ZA BACK-TO-BACK KONFIGURACIJU			
2	1x 20197362	1x 20197362	1x 20197362	1x 20197362
3	1x 20197007	1x 20197007	1x 20197007	1x 20197007
4	1x 20197007	1x 20197007	1x 20197007	1x 20197007

TABLICA ZA ODABIR PROMJERA KOLEKTORA PLINSKIH DIMOVODA U ODNOSU NA BROJ KOTLOVA NA SVAKOM KOLEKTORU

Model	CONDEXA HPR 35	CONDEXA HPR 45	CONDEXA HPR 55	CONDEXA HPR 70
Toplotna izlazna snaga kotla kW	**34,9**	**45**	**55**	**70**
Br. kotlova	PROMJER DIMOVODNOG KOLEKTORA			
1a	Ø160	Ø160	Ø160	Ø160
2a	Ø160	Ø160	Ø160	Ø160
3a	Ø160	Ø160	Ø160	Ø160
4a	Ø160	Ø160	Ø160	Ø200

TABLICA ZA ODABIR ŠIFRI KOLEKTORA PLINSKIH DIMOVODA U ODNOSU NA BROJ KOTLOVA U FRONT KONFIGURACIJI

Model	CONDEXA HPR 35	CONDEXA HPR 45	CONDEXA HPR 55	CONDEXA HPR 70
Toplotna izlazna snaga kotla kW	**34,9**	**45**	**55**	**70**
Br. kotlova	UKUPNI KASKADNI IZLAZ / PROMJER H_2O KOLEKTORA			
2	2x 20129765 4x 20137506 2x 20137538 2x 20197070 1x 20062338 2x 20197583	2x 20129765 4x 20137506 2x 20137538 2x 20197070 1x 20062338 2x 20197583	2x 20196319 1x 20062338 2x 20197583	2x 20196319 1x 20062338 2x 20197583
3	3x 20129765 6x 20137506 3x 20137538 3x 20197070 1x 20062338 3x 20197583	3x 20129765 6x 20137506 3x 20137538 3x 20197070 1x 20062338 3x 20197583	3x 20196319 1x 20062338 3x 20197583	3x 20196319 1x 20062338 3x 20197583
4	4x 20129765 8x 20137506 4x 20137538 4x 20197070 1x 20062338 4x 20197583	4x 20129765 8x 20137506 4x 20137538 4x 20197070 1x 20062338 4x 20197583	4x 20196319 1x 20062338 4x 20197583	4x 20196319 1x 20062338 1x 20132391 3x 20197583 1x 20197584

TABLICA ZA ODABIR ŠIFRI KOLEKTORA PLINSKIH DIMOVODA U ODNOSU NA BROJ KOTLOVA U BACK TO BACK KONFIGURACIJI

Model	CONDEXA HPR 35	CONDEXA HPR 45	CONDEXA HPR 55	CONDEXA HPR 70
Toplotna izlazna snaga kotla kW	**34,9**	**45**	**55**	**70**
Br. kotlova	IZBOR ŠIFRI KOLEKTORA PLINSKIH DIMOVODA ZA KONFIGURACIJE BACK-TO-BACK			
2	2x 20129765 4x 20137506 2x 20137538 2x 20197070 2x 20062338 1x 20197582 2x 20197583	2x 20129765 4x 20137506 2x 20137538 2x 20197070 2x 20062338 1x 20197582 2x 20197583	2x 20196319 2x 20062338 1x 20197582 2x 20197583	2x 20196319 2x 20062338 1x 20197582 2x 20197583
3	3x 20129765 6x 20137506 3x 20137538 3x 20197070 2x 20062338 1x 20197582 3x 20197583	3x 20129765 6x 20137506 3x 20137538 3x 20197070 2x 20062338 1x 20197582 3x 20197583	3x 20196319 2x 20062338 1x 20197582 3x 20197583	3x 20196319 2x 20062338 1x 20197582 3x 20197583
4	4x 20129765 8x 20137506 4x 20137538 4x 20197070 2x 20062338 1x 20197582 4x 20197583	4x 20129765 8x 20137506 4x 20137538 4x 20197070 2x 20062338 1x 20197582 4x 20197583	4x 20196319 2x 20062338 1x 20197582 4x 20197583	4x 20196319 2x 20062338 1x 20137538 4x 20197583

Unutarnji zidni gasni kondezacijski moduli

Condexa Pro



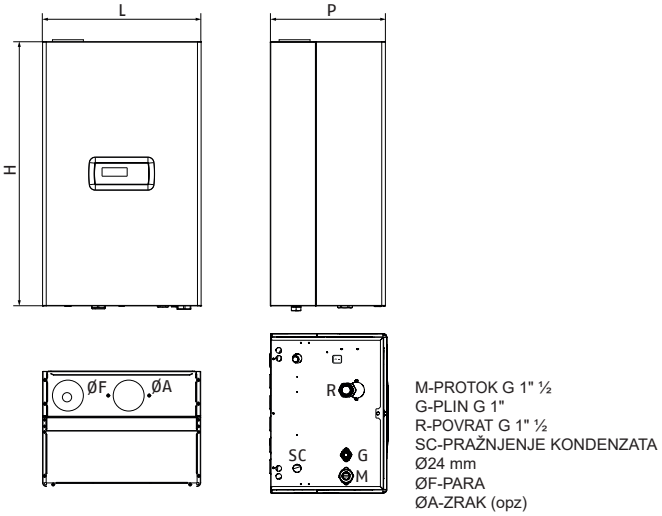

M-PROTOK G 1" ½
G-PLIN G 1"
R-POVRAT G 1" ½
SC-PRAŽNJENJE KONDENZATA
Ø24 mm
ØF-PARA
ØA-ZRAK (opz)

ERP

- Sukladno s Direktivom 2009/125/EC
- Kondenzacijski toplinski moduli za unutarnju uporabu (za van s dodatnim kompletom)
- Moguća kaskada do 1120 kW
- Modularni dizaj kako bi omogućio jednostavnu i brzu ugradnju
- Niske zagađujuće emisije, Klasa 6 (DIN EN 15502)

Opis	H mm	L mm	P mm	Ø mm	Neto težina kg
CONDEXA PRO 57 P	1000	600	435	80	64
CONDEXA PRO 70 P	1000	600	435	80	64
CONDEXA PRO 90	1000	600	435	110	69
CONDEXA PRO 100	1000	600	435	110	69
CONDEXA PRO 115	1170	600	435	110	84
CONDEXA PRO 135	1170	600	435	110	90

The Condexa Pro Sustav je novi Riello modularni kondenzacijski sustav visokih performanis koji može pokriti veliki opseg primjena, te koji može biti ugrađen unutra ili vani, s otvorenom ili zapečaćenom komorom za sagorijevanje, s jednim kotlom ili u kaskadi do 1120 kW.
Asortiman se sastoji od 6 modela s toplovodnim modulima od 57 do 131 kW.
Svaki toplovodni modul ima novi izmjenjivač topline, s patentiranim strukturama, sastavljen od dvije glatke koncentrične cijevi od nehrđajućeg čelika, koji imaju respektivno unutarnji peterokutni i kružni vanjski dio, dizajnirani da maksimiziraju površinu izmjene topline i pruže maksimalnu otpornost na koroziju.
Crpka primarnog kruga s modulacijskim podešavanjem omogućuje vam vrhunski rad s podesivim pristankom ΔT, smanjujući time vrijeme stanja mirovanja sustava i maksimizirajući kondenzaciju. Standardna elektronika uključuje klimatsku regulaciju, upravljanje kaskadom modula, s integriranim master/slave funkcijama, automatsko prebacivanje između ljeta/zime i mogućnost upravljanja izravnom zonom i DHW cilindrom spremnika.
Elektronika također pruža mogućnost daljinskog upravljanja pomoću 0-10V ulaza ili sa Modbus protokolom.
Uključeno u standard je: slavina za ispuštanje kotla, komplet za pretvorbu na LPG i zidni nosači.
Sustav zaokružuju dodatci posebno dizajnirani za modularne i kaskadne primjene, s mogućnošću rada s raznim hidrauličkim logikama upravljanja, odnosno toplovodnim modulima s cirkulacijskim crpkama ili bez isključivanja.
Sa specifičnim dodatcima, također je moguće upravljati distribudijom sekundarnog kola, do 16 mješovitih zona. Optimalno upravljanje izgaranjem i visoki omjeri modulacije, do 1 do 50 za izvedbu s 10 toplinskih modula, pružaju visoku razinu učinkovitosti i niske razine zagađujućih emisija (Klasa 6 UNI EN 15502).

– Kontinuitet usluge zajamčen je modularnošću sustava: čak i u slučaju kvara modula, cjelokupni rad neće biti ugrožen
– Funkcije protiv smrzavanja i protiv blokiranja osiguravaju rad u svim vremenskim uvjetima
– Dostupan je širok raspon dodatne opreme koja osigurava jednostavnu, brzu i kompletnu kaskadnu ugradnju
– Maksimalan radni tlak: 6 bara.

TEHNIČKI PODATCI

Opis	Snaga - kW			Učinkovitost - %			Klasa energetske učinkovitosti	Jezik	Šifra
	Korisna izlazna snaga 80°/60° max	Korisna izlazna snaga 50°/30° max	Ulaz peći min-max	Korisno Pn (80°/60°)	Korisno Pn (50°/30°)	Korisno 30 % Pn (50°/30°)			
CONDEXA PRO 57 P	55,7	61,9	14,0-57,0	98,3	108,6	109,2	A	IT/EN	**20115223**
								FR/DE	**20150685**
								ES/PT	**20151706**
								RU/UA	**20151726**
								PL/RO	**20151754**
								SK/CZ/GR/SI/CR	**20151824**
								CH/BE/HU	**20192124**
CONDEXA PRO 70 P	67,0	73,9	14,0-68,0	97,9	108,1	108,8	A	IT/EN	**20115224**
								FR/DE	**20150686**
								ES/PT	**20151707**
								RU/UA	**20151727**
								SK/CZ/GR/SI/CR	**20151756**
								PL/RO	**20151825**
								CH/BE/HU	**20192125**
CONDEXA PRO 90	88,3	97,4	19,4-90,0	98,0	108,3	108,9	-	IT/EN	**20115225**
								FR/DE	**20150687**
								ES/PT	**20151709**
								RU/UA	**20151728**
								SK/CZ/GR/SI/CR	**20151759**
								PL/RO	**20151826**
								CH/BE/HU	**20192126**
CONDEXA PRO 100	95,3	105,1	19,4-97,0	97,9	108,2	108,8	-	IT/EN	**20115226**
								FR/DE	**20150688**
								ES/PT	**20151721**
								RU/UA	**20151730**
								SK/CZ/GR/SI/CR	**20151762**
								PL/RO	**20151827**
								CH/BE/HU	**20192127**
CONDEXA PRO 115	109,8	121,1	22,4-112,0	98,3	108,6	108,8	-	IT/EN	**20115228**
								FR/DE	**20150689**
								ES/PT	**20151722**
								RU/UA	**20151731**
								SK/CZ/GR/SI/CR	**20151767**
								PL/RO	**20151828**
								CH/BE/HU	**20192128**
CONDEXA PRO 135	129,0	142,1	26,2-131,0	97,9	108,3	108,9	-	IT/EN	**20115229**
								FR/DE	**20150690**
								ES/PT	**20151723**
								RU/UA	**20151732**
								SK/CZ/GR/SI/CR	**20151768**
								PL/RO	**20151829**
								CH/BE/HU	**20192129**

VODIČ ZA KONFIGURACIJU SAMOSTOJEĆEG KOTLA I ZA IZBOR DODATAKA



1. KONFIGURACIJA SAMOSTOJEĆEG KOTLA
2. DODATCI ZA KOMPLETIRANJE SUSTAVA
3. OPCIONALNI DODATCI
   - 3.1 Protočne crpke
   - 3.2 Dodatni sigurnosni uređaji
   - 3.3 Hidraulički separator ili pločasti izmjenjivač topline*
   - 3.4 Upravljanje sekundarnim krugom
   - 3.5 Unutarnja/vanjska ugradnja
   - 3.6 Komplet za konverziju u zapečaćenu komoru
   - 3.7 Dimovodni sustav
   - 3.8 Sustavi za neutralizaciju kondenzata

(*) Konfiguracije s pločastim izmjenjivačem topline: pogledajte proizvod Riello HEATgate, odjeljak SYSTEM COMPLEMENTARY ITEMS.

1. KONFIGURACIJA SAMOSTOJEĆEG KOTLA

Snaga koja se može dobiti ugradnjom samostojećeg kotla

Model	CONDEXA PRO 57 P	CONDEXA PRO 70 P	CONDEXA PRO 90	CONDEXA PRO 100	CONDEXA PRO 115	CONDEXA PRO 135
Toplinski protok kW	57	68	90	97	112	131

2. DODATCI ZA KOMPLETIRANJE SUSTAVA

Opis	Napomene	Šifra
Vanjska sonda		**20132778**
Komplet za odvod kondenzata za samostojeći kotao	(1)	**20133102**

(1) Obavezno za sve modele.

3. OPCIONALNI DODATCI

3.1 Protočne pumpe (samo za 90-135 kW)

Opis	Napomene	Šifra
Komplet crpke za ubrizgavanje (90- 115 kW)	(1)(2)	**20125034**
Komplet crpke za ubrizgavanje s visokom rezidualnom dobavom (115 kW) i niskom rezidualnom dobavom (135 kW)	(1)(3)	**20125035**
Komplet crpke za ubrizgavanje s visokom rezidualnom dobavom (135 kW)	(1)(4)	**20125040**

(1) Na modelima Condexa Pro 57-70 P protočna crpka je već ugrađena.
(2) Ova protočna crpka, koja se može ugraditi u kotao, nudi visoku rezidualnu dobavu na Condexa Pro 90 - 100 i s tim kotlovima se može kombinirati s (opcijskim) pločastim izmjenjivačem topline; ako se koristi s Condexa Pro 115, može se kombinirati s (opcionalno) hidrauličkim separatorom, ali ne i s pločastim izmjenjivačem topline.
(3) Ako se kombinira s Condexom Pro 135, ova protočna crpka može se ugraditi u kotao i nudi vrlo nisku rezidualnu dobavu (10 mbar); Mora se koristiti SAMO u slučaju kombinacije s šifrom horizontalnog hidrauličkog separatora: 20131897.
(4) Ova protočna crpka ne može se ugraditi u kotao, već mora biti ugrađena ispod plinskog kotla.

3.2 Dodatni sigurnosni uređaji

Opis	Napomene	Šifra
SA ugradbeni komplet za samostojeći kotao	(1)(2)	**20142219**
Komplet razdjelnika sa sigurnosnim uređajima (INAIL) za samostojeći kotao	(3)	**20131898**
Komplet razdijeljnika sa sigurnosnim uređajima za samostojeći kotao	(4)(5)	**20189780**
Sigurnosni ventil 5.4 bara ØG.¾" FF		**20143981**
Komplet s priključnom cijevi na hidraulički separator za samostojeći kotao		**20131899**
Zaporni ventil		**20190221**

(1) Ovaj je komplet potreban za samostojeću ugradnju. Sadržava: komplet priključnih cijevi (1 x šifra 20131899), komplet hidrauličkih separatora za samostojeći kotao (1 x šifra 20131897), sifon za odvod kondenzata (1 x šifra 20133102), sigurnosni ventil 5.4 bara (1 x šifra 20143981) i 2 kuglasta ventila.
(2) Sifon za odvod kondenzata (šifra 20133102) nije uključen u kotlove.
(3) Uključuje sve sigurnosne uređaje, uključujući sigurnosni ventil i VIC, koji su obavezni za talijansko tržište.
(4) Uključuje manometar, termometar i sigurnosni ventil od 3 bara (¾ "FF). Zajedno s kompletima poklopaca (20145587 ili 20133224) omogućuje prikaz vrijednosti temperature i tlaka
(5) Ako je potreban radni tlak > 3 bar, može se kombinirati sa sigurnosnim ventilom šifre 20143981.

3.3 Hidraulički separator ili pločasti izmjenjivač topline

Opis	Napomene	Šifra
Komplet horizontalnog hidrauličnog separatora za samostojeći kotao		**20131897**
Komplet okvira za prednje kaskade	(1)	**20131663**
Komplet okvira za BACK-TO-BACK kaskade		**20131664**
Komplet 2/3 ventila	(2)	**20125037**
Komplet izmjenjivača topline od lemljene ploče za samostojeći bojler (20 ploča)	(3)	**20132368**
Komplet izmjenjivača topline od lemljene ploče za samostojeći bojler (30 ploča)	(3)	**20132369**
Komplet izmjenjivača topline od lemljene ploče za samostojeći bojler (40 ploča)	(3)	**20132370**
Komplet izmjenjivača topline od lemljene ploče za samostojeći bojler (50 ploča)	(3)	**20132371**
Komplet izmjenjivača topline od lemljene ploče za samostojeći bojler (60 ploča)	(3)(4)	**20132372**
Komplet priključaka za isporuku/povrat za izravnu ugradnju (57-135 kW)		**20136823**
Poklopac za pločasti izmjenjivač topline		**20145587**
Poklopac sigurnosnog kompleta/hidrauličke separatorske jedinice za samostojeći kotao		**20133224**

(1) Okvir je potreban u slučaju ugradnje pločastog izmjenjivača topline.
(2) Komplet kompatibilan s pločastim izmjenjivačem topline za samostojeći bojler za proizvodnju PTV-a.
(3) Obavezno ugraditi s šifrom 20131663.
(4) Obavezno kombinirati s cirkulacijskom sisaljkom šifre 20125040.

KOMBINACIJE CRPKI I PLOČASTIH IZMJENJIVAČA TOPLINE ZA RAD KOTLA S PRIMARNIM ΔT = 20 °C

Opis	Sigurnosni uređaji				Okvir		Crpke			Pločasti izmjenjivači topline							
	Sigurnosni uređaji			INAIL						ΔT primarni/sekundarni = 10 °C				ΔT primarni/sekundarni = 7,2 °C			
			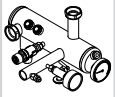	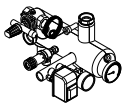	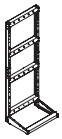					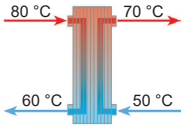				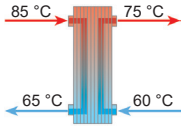			
	Komplet s priključnom cijevi na hidraulički separator za samostojeći kotao	Sigurnosni ventil 5.4 bara ØG.¾" FF	Komplet razdjelnika sa sigurnosnim uređajima za samostojeći kotao	Komplet razdjelnika INAIL sa sigurnosnim uređajima za samostojeći kotao	Komplet okvira za prednje kaskade	Komplet okvira za BACK-TO-BACK kaskade	Komplet crpke za ubrizgavanje (90- 115 kW)	Komplet crpke za ubrizgavanje s visokom rezidualnom dobavom (115 kW) i niskom rezidualnom dobavom (135 kW)	Komplet crpke za ubrizgavanje s visokom rezidualnom dobavom (135 kW)	Komplet izmjenjivača topline od lemljene ploče za samostojeći bojler (20 ploča)	Komplet izmjenjivača topline od lemljene ploče za samostojeći bojler (30 ploča)	Komplet izmjenjivača topline od lemljene ploče za samostojeći bojler (40 ploča)	Komplet izmjenjivača topline od lemljene ploče za samostojeći bojler (60 ploča)	Komplet izmjenjivača topline od lemljene ploče za samostojeći bojler (30 ploča)	Komplet izmjenjivača topline od lemljene ploče za samostojeći bojler (40 ploča)	Komplet izmjenjivača topline od lemljene ploče za samostojeći bojler (50 ploča)	Komplet izmjenjivača topline od lemljene ploče za samostojeći bojler (60 ploča)
	20131899	20143981	20189780	20131898	20131663	20131664	20125034	20125035	20125040	20132368	20132369	20132370	20132372	20132369	20132370	20132371	20132372
CONDEXA PRO 57 P	●	●	●	●	●	● (*)	●			●				●			
CONDEXA PRO 70 P	●	●	●	●	●	● (*)	●			●				●			
CONDEXA PRO 90	●	●	●	●	●	● (*)	●				●				●		
CONDEXA PRO 100	●	●	●	●	●	● (*)	●				●				●		
CONDEXA PRO 115	●	●	●	●	●	● (*)		●				●				●	
CONDEXA PRO 135	●	●	●	●	●	● (*)			●				●				●

(*) Koristi se ako okvir nije pričvršćen na zid.

3.4 Upravljanje sekundarnim krugom

Opis	Napomene	Šifra
Potopna sonda	(1)	**1220599**
Elektronički komplet za upravljanje dodatnom izravnom ili mješovitom zonom	(2)	**20130811**

(1) Koristi se za upravljanje sekundarnim krugom/krugom spremnika.
(2) Maksimalni broj kompleta koji se mogu ugraditi je 16
NAPOMENA: za podešavanje temperature okoline upotrijebite Riello termostate i uključene kronotermostate na stranica 420.

3.5 Vanjska ugradnja

Opis	Šifra
IPX5D komplet za vanjsku ugradnju (57-70 kW)	**20132365**
IPX5D komplet za vanjsku ugradnju (90-135 kW)	**20128135**

3.6 Komplet za konverziju u zapečaćenu komoru (Tip C)

Opis	Šifra
Komplet za konverziju tipa C (57-70 kW)	**20131665**
Komplet za konverziju tipa C (90-135 kW)	**20131668**

3.7 Dimovodni sustav

Opis	Napomene	Šifra
Komplet odstojnika za pričvršćivanje na zid	(1)	**20131270**

(1) Komplet potreban za koncentrično pražnjenje na stražnjoj stijenki
NAPOMENA: za svaki tip provjerite maksimalne ekvivalentne duljine pregledavanjem tehničkog lista i ili kontaktiranjem pretprodajne službe.
Za sustav plinskih dimovoda pogledajte stranica 349.

3.8 Sustavi za neutralizaciju kondenzata

Opis	Napomene	Šifra
Neutralizator kondenzata HN2 (do 280 kW)	(1)	**4031811**
Neutralizator kondenzata N2 (do 450 kW)		**4031810**

(1) Opremljen ekstrakcijskim crpkama.

VODIČ ZA KASKADNO POVEZIVANJE I ZA IZBOR DODATAKA



1. KASKADNO POVEZIVANJE KOTLOVA

2. ODABIR POVEZIVANJA FRONT ILI BACK-TO-BACK

3. DODATCI ZA KOMPLETIRANJE SUSTAVA

4. DODATCI

4.1 Okvir potpore

4.2 Protočne crpke

4.3 Priključne cijevi

4.4 Kolektori za vodu (dovod/odvod) -plin-kondenzat

4.5 Dodatni sigurnosni uređaji

4.6 Hidraulički separator ili pločasti izmjenjivač topline*

4.7 Upravljanje sekundarnim krugom

4.8 Komplet za konverziju u zapečaćenu komoru

4.9 Ispušni sustav plinskih dimovoda

4.10 Sustavi za neutralizaciju kondenzata

(*) Konfiguracije s pločastim izmjenjivačem topline: pogledajte proizvod Riello HEATgate, odjeljak SYSTEM COMPLEMENTARY ITEMS.

1. KASKADNO POVEZIVANJE KOTLOVA

Snaga koja se može dobiti kaskadnim povezivanjem

Model	CONDEXA PRO 57 P	CONDEXA PRO 70 P	CONDEXA PRO 90	CONDEXA PRO 100	CONDEXA PRO 115	CONDEXA PRO 135
Br. kotlova	UKUPNA SNAGA					
2	114	136	180	194	224	262
3	171	204	270	291	336	393
4	228	272	360	388	448	524
5	285	340	450	485	560	655
6	342	408	540	582	672	786
7	399	476	630	679	784	917
8	456	544	720	776	896	1048
9	513	612	810	873	1008	ND
10	570	680	900	970	1120	ND

Ključ za raspored

	Rješenje koje osigurava najmanji broj kotlova
	Rješenje koje daje veći broj kotlova uz jednaku snagu i time veći omjer modulacije
	Rješenje koje pruža jednaku mdi snagu, maksimalni omjer modulacije
ND	Rješenje nije dostupno

2. ODABIR POVEZIVANJA FRONT ili BACK-TO-BACK

U odnosu na raspoloživi prostor

Povezivanje FRONT

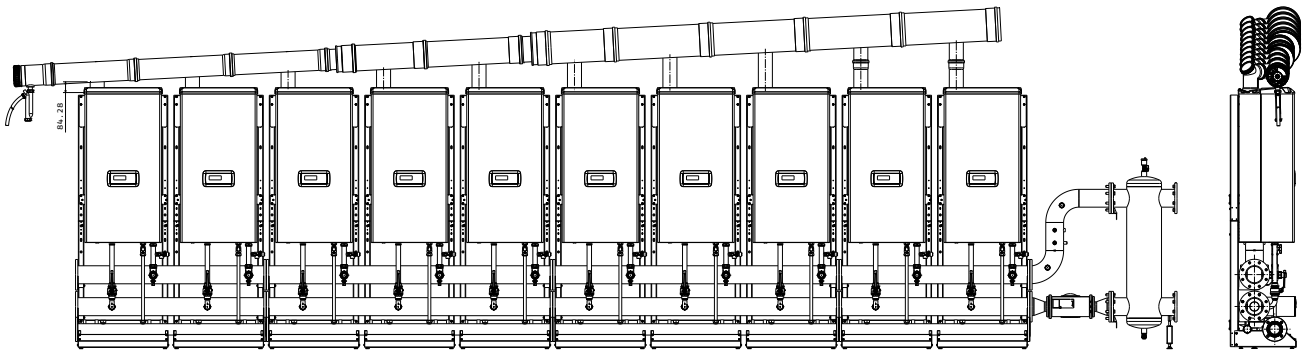

Povezivanje BACK-TO-BACK

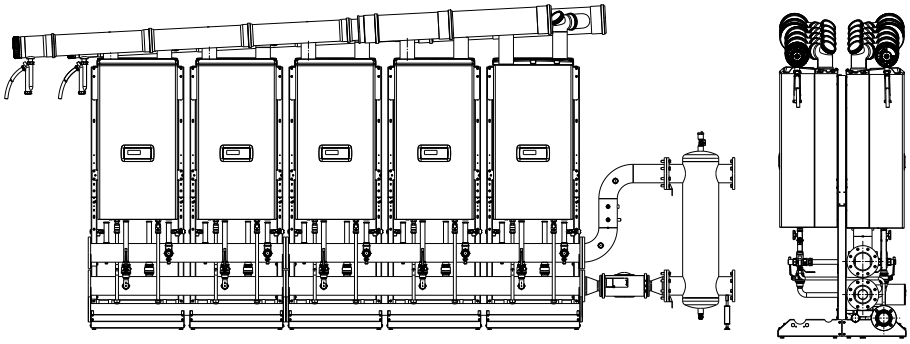

3. DODATCI ZA KOMPLETIRANJE SUSTAVA

Opis	Jezik	Napomene	Šifra
Komplet za odvod kondenzata za kaskadni kotao		(1)	**20131267**
Vanjska sonda		(2)	**20132778**
Primarna sonda	IT/EN	(2)(3)	**20175714**
Komplet priručnika za CONDEXA PRO CASCADE	FR/NL/DE		**20150950**
Komplet priručnika za CONDEXA PRO CASCADE	ES/PT		**20151280**
Komplet priručnika za CONDEXA PRO CASCADE	RU/UA		**20151282**
Komplet priručnika za CONDEXA PRO CASCADE	PL/HU/RO		**20151281**
Komplet priručnika za CONDEXA PRO CASCADE	SK/CZ/GR/SI/CR		**20151949**

(1) Naručiti za svaki kotao kaskadnog sustava (količina = br. kotlova)
(2) Jedna sonda za svaki sustav u kaskadi, koja se spaja na glavni kotao
(3) Mora se obvezno povezati putem odgovarajućeg "Kompleta priručnika za CONDEXA PRO CASCADE".

4. DODATCI

4.1 Okvir potpore

Opis	Šifra
Komplet okvira za prednje kaskade	**20131663**
Komplet okvira za BACK-TO-BACK kaskade	**20131664**

Br. kotlova	FRONT	BACK-TO-BACK	
	20131663 Količina okvira	20131663 Količina okvira	20131664 Količina kompleta za konverziju
2	2	1	1
3	3	2	2
4	4	2	2
5	5	3	3
6	6	3	3
7	7	4	4
8	8	4	4
9	9	5	5
10	10	5	5

4.2 Protočne pumpe za jedan kotao (samo za 90-135 kW)

Opis	Napomene	Šifra
Komplet crpke za ubrizgavanje (90-115 kW)	(1)	**20125034**
Komplet crpke za ubrizgavanje s visokom rezidualnom dobavom (115 kW) i niskom rezidualnom dobavom (135 kW)	(1)	**20125035**
Komplet crpke za ubrizgavanje s visokom rezidualnom dobavom (135 kW)	(2)	**20125040**

(1) Naručiti za svaki kotao kaskadnog sustava (količina = br. Kotlova); crpka koja se ugrađuje unutar kotla.
(2) Naručiti za svaki kotao kaskadnog sustava (količina = br. Kotlova); crpka koja se ugrađuje van kotla.

4.3 Priključne cijevi

Opis	Napomene	Šifra
POVEZIVANJE FRONT		
Cijevi bez zatvarača (57-135 kW)	(1)	**20130658**
Cijevi sa zatvaračem (57-135 kW)	(1)	**20131124**
Cijevi bez zatvarača (135 kW) (vanjska crpka)	(2)	**20131121**
Cijevi sa zatvaračem (135 kW) (vanjska crpka)	(2)	**20131125**
POVEZIVANJE BACK-TO-BACK		
Cijevi bez zatvarača (57-135 kW)	(3)	**20130658**
Cijevi sa zatvaračem (57-135 kW)	(3)	**20131124**
Cijevi bez zatvarača (135 kW) (vanjska crpka)	(4)	**20131121**
Cijevi sa zatvaračem (135 kW) (vanjska crpka)	(4)	**20131125**
Cijevi bez zatvarača (57- 135 kW) (B2B)	(5)	**20131787**
Cijevi sa zatvaračem (35- 135 kW) (B2B)	(5)	**20131791**
Cijevi bez zatvarača (135 kW) (vanjska crpka) (B2B)	(6)	**20131788**
Cijevi sa zatvaračem (135 kW) (vanjska crpka) (B2B)	(6)	**20131792**

(1) Naručiti za svaki kotao kaskadnog sustava (količina = br. Kotlova) s crpkom ili ventilom ugrađenim unutar kotla.
(2) Naručiti za svaki kotao kaskadnog sustava (količina = br. Kotlova) s crpkom ili ventilom ugrađenim van kotla.
(3) Naručiti za svaki kotao na strani kolektora s crpkom ili ventilom ugrađenim unutar kotla.
(4) Naručiti za svaki kotao na strani kolektora s crpkom ili ventilom ugrađenim van kotla.
(5) Naručiti za svaki kotao nasuprot kolektora s crpkom ili ventilom ugrađenim unutar kotla.
(6) Naručiti za svaki kotao nasuprot kolektora s crpkom ili ventilom ugrađenim van kotla.

4.4 Kolektori za vodu (dovod/odvod) -plin-kondenzat

Opis	Napomene	Šifra
3“ kolektorski komplet za kaskade za 1 kotao	(1)	**20133220**
3“ kolektorski komplet za kaskade za 2 kotla	(2)	**20130220**
3“ kolektorski komplet za kaskade za 3 kotla	(2)	**20130221**
5“ kolektorski komplet za kaskade za 2 kotla	(3)	**20130222**
5“ kolektorski komplet za kaskade za 3 kotla	(3)	**20130223**
3" komplet čepova		**20070903**
3" komplet prirubnica		**20082190**
5" komplet čepova		**20070907**
5" komplet prirubnica		**20082191**
Poklopac sa izolacijom za kaskadne kolektore/cijevi		**20132377**

(1) Koristiti za konfiguraciju BACK TO BACK s 2 kotla; uključuje 3" prirubnički kolektor za dovod/odvod DN80, 2" plinski kolektor s navojem, kolektor za odvod kondenzata.
(2) Koristiti s maksimalnom snagom do 485 kW. Sadrži 3" prirubnički kolektor za dovod/odvod DN80, 2" plinski kolektor s navojem, kolektor za odvod kondenzata.
(3) Koristiti s maksimalnom snagom većom od 485 kW. Sadrži 5" prirubnički kolektor za dovod/odvod DN125, 3" navojni kolektor s navojem DN80, kolektor za odvod kondenzata.

TABLICA KASKADNOG POVEZIVANJA KOLEKTORA KOTLOVA

Model	CONDEXA PRO 57 P	CONDEXA PRO 70 P	CONDEXA PRO 90	CONDEXA PRO 100	CONDEXA PRO 115	CONDEXA PRO 135
Toplotna izlazna snaga kotla kW	**57**	**68**	**90**	**97**	**112**	**131**
Br. kotlova	UKUPNI KASKADNI IZLAZ / PROMJER H_2O KOLEKTORA					
2	114/3"	136/3"	180/3"	194/3"	224/3"	262/3"
3	171/3"	204/3"	270/3"	291/3"	336/3"	393/3"
4	228/3"	272/3"	360/3"	388/3"	448/3"	524/5"
5	285/3"	340/3"	450/3"	485/3"	560/5"	655/5"
6	342/3"	408/3"	540/5"	582/5"	672/5"	786/5"
7	399/3"	476/3"	630/5"	679/5"	784/5"	917/5"
8	456/3"	544/5"	720/5"	776/5"	896/5"	1048/5"
9	513/5"	612/5"	810/5"	873/5"	1008/5"	-
10	570/5"	680/5"	970/5"	970/5"	1120/5"	-

TABLICA KOMBINACIJE ŠIFRI KOLEKTORA U ODNOSU NA BROJ KOTLOVA U KASKADI, U KONFIGURACIJI FRONT

Model	CONDEXA PRO 57 P	CONDEXA PRO 70 P	CONDEXA PRO 90	CONDEXA PRO 100	CONDEXA PRO 115	CONDEXA PRO 135
Toplotna izlazna snaga kotla kW	**57**	**68**	**90**	**97**	**112**	**131**
Br. kotlova	IZBOR KODOVA KOLEKTORA ZA KONFIGURACIJU FRONT					
2	1 x 20130220	1 x 20130220	1 x 20130220	1 x 20130220	1 x 20130220	1 x 20130220
3	1 x 20130221	1 x 20130221	1 x 20130221	1 x 20130221	1 x 20130221	1 x 20130221
4	2 x 20130220	2 x 20130220	2 x 20130220	2 x 20130220	2 x 20130220	2 x 20130222
5	1 x 20130220 1 x 20130221	1 x 20130220 1 x 20130221	1 x 20130220 1 x 20130221	1 x 20130220 1 x 20130221	1 x 20130222 1 x 20130223	1 x 20130222 1 x 20130223
6	2 x 20130221	2 x 20130221	2 x 20130223	2 x 20130223	2 x 20130223	2 x 20130223
7	2 x 20130220 1 x 20130221	2 x 20130220 1 x 20130221	2 x 20130222 1 x 20130223	2 x 20130222 1 x 20130223	2 x 20130222 1 x 20130223	2 x 20130222 1 x 20130223
8	1 x 20130220 2 x 20130221	1 x 20130222 2 x 20130223	1 x 20130222 2 x 20130223	1 x 20130222 2 x 20130223	1 x 20130222 2 x 20130223	1 x 20130222 2 x 20130223
9	3 x 20130223	3 x 20130223	3 x 20130223	3 x 20130223	3 x 20130223	-
10	2 x 20130222 2 x 20130223	2 x 20130222 2 x 20130223	2 x 20130222 2 x 20130223	2 x 20130222 2 x 20130223	2 x 20130222 2 x 20130223	-

TABLICA KOMBINACIJE KODOVA KOLEKTORA U ODNOSU NA BROJ KOTLOVA U KASKADI, U KONFIGURACIJI BACK-TO-BACK

Model	CONDEXA PRO 57 P	CONDEXA PRO 70 P	CONDEXA PRO 90	CONDEXA PRO 100	CONDEXA PRO 115	CONDEXA PRO 135
Toplotna izlazna snaga kotla kW	**57**	**68**	**90**	**97**	**112**	**131**
Br. kotlova	IZBOR ŠIFRI KOLEKTORA H20 ZA BACK-TO-BACK KONFIGURACIJE					
2	1 x 20133220	1 x 20133220	1 x 20133220	1 x 20133220	1 x 20133220	1 x 20133220
3	1 x 20130220	1 x 20130220	1 x 20130220	1 x 20130220	1 x 20130220	1 x 20130220
4	1 x 20130220	1 x 20130220	1 x 20130220	1 x 20130220	1 x 20130220	1 x 20130222
5	1 x 20130221	1 x 20130221	1 x 20130221	1 x 20130221	1 x 20130223	1 x 20130223
6	1 x 20130221	1 x 20130221	1 x 20130223	1 x 20130223	1 x 20130223	1 x 20130223
7	2 x 20130220	2 x 20130220	2 x 20130222	2 x 20130222	2 x 20130222	2 x 20130222
8	2 x 20130220	2 x 20130222	2 x 20130222	2 x 20130222	2 x 20130222	2 x 20130222
9	1 x 20130222 1 x 20130223	1 x 20130222 1 x 20130223	1 x 20130222 1 x 20130223	1 x 20130222 1 x 20130223	1 x 20130222 1 x 20130223	-
10	1 x 20130222 1 x 20130223	1 x 20130222 1 x 20130223	1 x 20130222 1 x 20130223	1 x 20130222 1 x 20130223	1 x 20130222 1 x 20130223	-

4.5 Dodatni sigurnosni uređaji

Opis	Napomene	Šifra
Komplet razdjelnika za 3" kućište sigurnosnih uređaja		**20070910**
Komplet razdjelnika za 5" kućište sigurnosnih uređaja		**20070912**
Komplet sigurnosnih uređaja	(1)	**20071190**
Sigurnosni ventil do 460 kW (5,4 bara ØG.¾“ F)		**20023104**
Sigurnosni ventil do 580 kW (5,4 bara ØG.1“ F)		**20023106**
Komplet zapornih ventila za gorivo (VIC) - ØG.1"	(2)(6)	**20009486**
Komplet zapornih ventila za gorivo (VIC) - ØG.1" ½	(3)(6)	**20009482**
Komplet zapornih ventila za gorivo (VIC) - ØG.2"	(4)(6)	**20009483**
Komplet zapornih ventila za gorivo (VIC) - ØG.3"	(5)(6)	**20061640**
Komplet adaptera prirubnice 3" DN80 PN6/prirubnice ØG.3" DN80 PN16 za VIC ventil	(7)	**20161191**

(1) Ne uključuje sigurnosni ventil i VIC.
(2) Preporučuje se do maksimalne snage 131 kW, izračunato uzimajući u obzir tlak opskrbnog plina = 20 mbar.
(3) Preporučuje se do maksimalne snage 230 kW, izračunato uzimajući u obzir tlak opskrbnog plina = 20 mbar.
(4) Preporučuje se do maksimalne snage 580 kW, izračunato uzimajući u obzir tlak opskrbnog plina = 20 mbar.
(5) Preporučuje se do maksimalne snage 1150 kW, izračunato uzimajući u obzir tlak opskrbnog plina = 20 mbar.
(6) Intervencijska temperatura 97 °C - duljina kapilare 5 m.
(7) Ugrađuje se u kombinaciji s kompletom adaptera prirubnice 3" DN80 PN6/prirubnice ØG.3" DN80 PN16 za VIC ventil šifre 20061640.

NAPOMENA: da biste izračunali najveću dopuštenu izlaznu snagu VIC-a, s tlakovima dovoda koji su različiti od 20 mbar, obratite se pretprodajnoj službi.

TABLICA ODABIRA SIGURNOSNIH VENTILA

Ukupna izlazna snaga kaskade (kW)	0-460	461-580	581-920	921-1160
(Br.) Promjer sigurnosnog ventila	1 x ¾“	1 x 1"	2 x ¾“	2 x 1"
	1 x šifra 20023104	1 x šifra 20023106	2 x šifra 20023104	2 x šifra 20023106

4.6 Hidraulički separator ili pločasti izmjenjivač topline

Opis	Napomene	Šifra
Komplet hidrauličkog separatora 5"- do 485 kW	(1)	**20009467**
Komplet hidrauličkog separatora 10"- do 580 kW	(2)	**20069073**
Komplet hidrauličkog separatora 10"- do 1120 kW	(3)	**20069074**
Komplet priključaka za pločasti izmjenjivač topline (strana kolektora DN80 - 3"/DN50 strana ploče izmjenjivača topline)	(4)	**20132373**
Komplet priključaka za pločasti izmjenjivač topline (strana kolektora DN125 - 5"/DN65 strana ploče izmjenjivača topline)	(4)	**20203733**
Komplet priključaka za pločasti izmjenjivač topline (strana kolektora DN125 - 5"/DN100 strana ploče izmjenjivača topline)	(5)	**20132376**
Komplet za učvršćivanje na tlo (SP 35-40 modeli)		**20120282**
Komplet za učvršćivanje na tlo (SP 60 modeli)		**20120284**

(1) Koristiti s maksimalnom snagom do 485 kW u kombinaciji s 3“ kolektorima.
(2) Koristiti s maksimalnom snagom od preko 485 do 580 kW u kombinaciji s 5“ kolektorima.
(3) Koristiti s maksimalnom snagom od preko 580 kW do 1120 kW u kombinaciji s 5“ kolektorima.
(4) Obavezno naručiti zajedno s "kompletom za pričvršćivanje na tlo SP 35-40" šifre 20120282.
(5) Obavezno naručiti zajedno s "kompletom za pričvršćivanje na tlo SP 60" šifre 20120284.

4.7 Upravljanje sekundarnim krugom

Opis	Napomene	Šifra
Potopna sonda	(1)	**1220599**
Elektronički komplet za upravljanje dodatnom izravnom ili mješovitom zonom (max 16)	(2)	**20130811**

(1) Koristi se za upravljanje sekundarnim krugom/krugom spremnika.
(2) Komplet potreban kad god je broj zona grijanja, izravnih ili mješovitih, veći od broja pomoćnih kotlova.

NAPOMENA: za podešavanje temperature okoline koristite Riello termostate i kronotermostate.

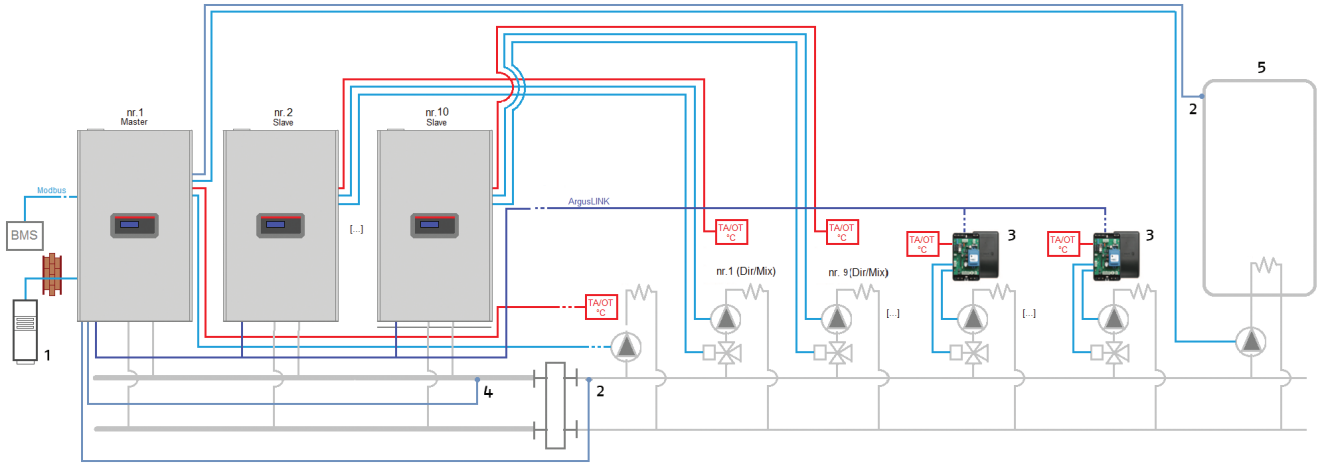

Obrazloženje crteža
1. Šifra vanjske sonde 20132778
2. Šifra potopne sonde 1220599
3. Elektronički komplet za upravljanje dodatnom izravnom ili mješovitom zonom (max 16) šifre 20130811
4. Šifra primarne sonde 20175714
5. DHW cilindar

4.8 Komplet za konverziju u zapečaćenu komoru

Opis	Šifra
Komplet za konverziju tipa C (57-70 kW)	**20131665**
Komplet za konverziju tipa C (90-135 kW)	**20131668**

4.9 Ispušni sustavi plinskih dimovoda

Opis	Napomene	Šifra
Adapter Ø80/110	(1)	**20131238**
Kaskadni završetak Ø160 s odvodom kondenzata		**20062338**
Kolektor Ø160 za 1 kotao		**20131266**
Ekscentrični adapter ø160/200		**20132391**
Kolektor Ø200 za 1 kotao		**20131901**
Ekscentrični adapter ø200/250		**20132393**
Kolektor Ø250 za 1 kotao		**20131903**
Y-spoj ø160/160		**20132381**
Y-spoj ø160/200		**20132384**
Y-spoj ø160/250		**20132385**
Y-spoj ø200/250		**20132386**

(1) Obavezno samo za modele 57-70.

Povezivanje FRONT - maksimalno 10 kotlova

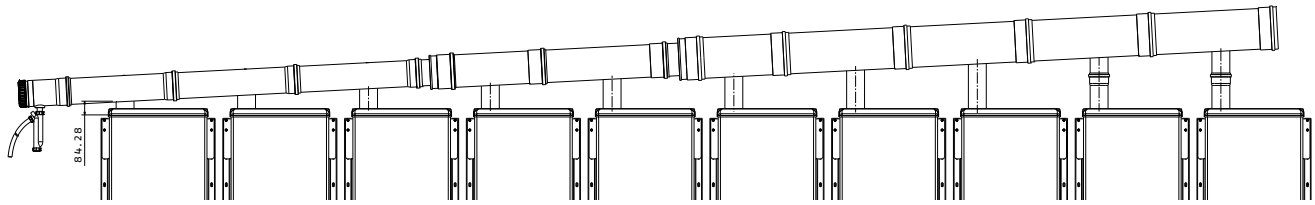

Povezivanje BACK-TO-BACK - maksimalno 5 + 5 kotlova

NAPOMENA: konfiguracija BACK-TO-BACK ima zasebne linije za svaki red kotlova, stranu kolektora i suprotnu stranu.

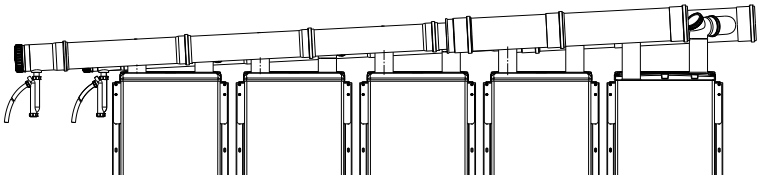

KONFIGURACIJSKI RASPORED DIMOVODA

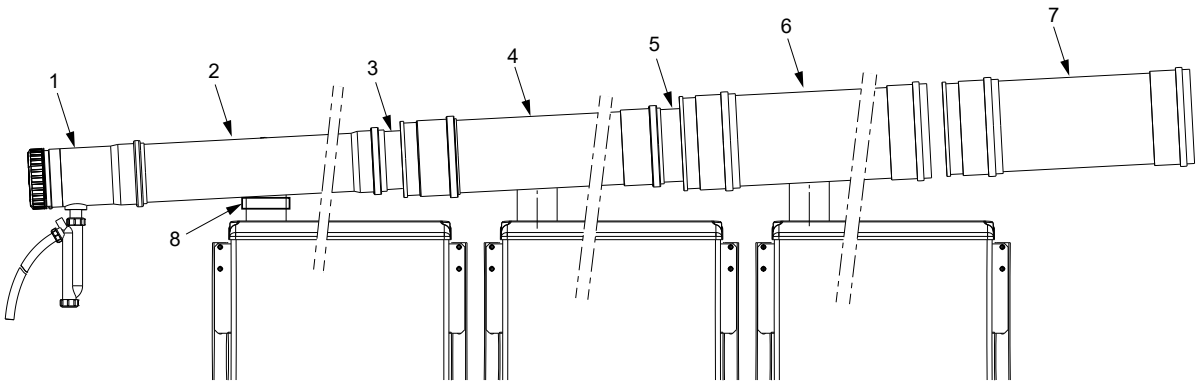

1 Šifra 20062338 Kaskadni završetak ø160 s odvodom kondenzata
2 Šifra 20131266 Kolektor ø160 for 1 kotao
3 Šifra 20132391 Ekscentrični adapter ø160/200
4 Šifra 20131901 Kolektor ø200 for 1 kotao
5 Šifra 20132393 Ekscentrični adapter ø200/250
6 Šifra 20131903 Kolektor ø250 for 1 kotao
7 Samo za BACK TO BACK raspored
Šifra 20132381 Y-spoj ø160/160
Šifra 20132384 Y-spoj ø160/200
Šifra 20132385 Y-spoj ø160/250
Šifra 20132386 Y-spoj ø200/250
8 Šifra 20131238 Adapter ø80/110 (samo za modele 57-70)

TABLICA ZA ODABIR PROMJERA KOLEKTORA PLINSKIH DIMOVODA U ODNOSU NA BROJ KOTLOVA NA SVAKOM KOLEKTORU

Model	CONDEXA PRO 57 P	CONDEXA PRO 70 P	CONDEXA PRO 90	CONDEXA PRO 100	CONDEXA PRO 115	CONDEXA PRO 135
Toplotna izlazna snaga kotla kW	**57**	**68**	**90**	**97**	**112**	**131**
Br. kotlova	PROMJERI ZA DIMNE PLINOVE/ZRAK					
1ª	Ø160	Ø160	Ø160	Ø160	Ø160	Ø160
2ª	160	160	160	160	160	160
3ª	160	160	160	160	160	160
4ª	160	160	160	160	160	200
5ª	160	160	200	200	200	200
6ª	160	160	200	200	200	250
7ª	160	200	200	200	250	250
8ª	200	200	250	250	250	250
9ª	200	200	250	250	250	-
10ª	200	200	250	250	250	-

TABLICA ZA ODABIR ŠIFRI KOLEKTORA PLINSKIH DIMOVODA U ODNOSU NA BROJ KOTLOVA U FRONT KONFIGURACIJI

Model	CONDEXA PRO 57 P	CONDEXA PRO 70 P	CONDEXA PRO 90	CONDEXA PRO 100	CONDEXA PRO 115	CONDEXA PRO 135
Toplotna izlazna snaga kotla kW	**57**	**68**	**90**	**97**	**112**	**131**
Br. kotlova	IZBOR ŠIFARA KOLEKTORA PLINSKIH DIMOVODA ZA KONFIGURACIJU FRONT					
2	2 x 20131238 1 x 20062338 2 x 20131266	2 x 20131238 1 x 20062338 2 x 20131266	1 x 20062338 2 x 20131266	1 x 20062338 2 x 20131266	1 x 20062338 2 x 20131266	1 x 20062338 2 x 20131266
3	3 x 20131238 1 x 20062338 3 x 20131266	3 x 20131238 1 x 20062338 3 x 20131266	1 x 20062338 3 x 20131266	1 x 20062338 3 x 20131266	1 x 20062338 3 x 20131266	1 x 20062338 3 x 20131266
4	4 x 20131238 1 x 20062338 4 x 20131266	4 x 20131238 1 x 20062338 4 x 20131266	1 x 20062338 4 x 20131266	1 x 20062338 4 x 20131266	1 x 20062338 4 x 20131266	1 x 20062338 3 x 20131266 1 x 20132391 1 x 20131901
5	5 x 20131238 1 x 20062338 5 x 20131266	5 x 20131238 1 x 20062338 5 x 20131266	1 x 20062338 4 x 20131266 1 x 20132391 1 x 20131901	1 x 20062338 4 x 20131266 1 x 20132391 1 x 20131901	1 x 20062338 4 x 20131266 1 x 20132391 1 x 20131901	1 x 20062338 3 x 20131266 1 x 20132391 2 x 20131901
6	6 x 20131238 1 x 20062338 6 x 20131266	6 x 20131238 1 x 20062338 6 x 20131266	1 x 20062338 4 x 20131266 1 x 20132391 2 x 20131901	1 x 20062338 4 x 20131266 1 x 20132391 2 x 20131901	1 x 20062338 4 x 20131266 1 x 20132391 2 x 20131901	1 x 20062338 3 x 20131266 1 x 20132391 2 x 20131901 1 x 20132393 1 x 20131903
7	7 x 20131238 1 x 20062338 7 x 20131266	7 x 20131238 1 x 20062338 6 x 20131266 1 x 20132391 1 x 20131901	1 x 20062338 4 x 20131266 1 x 20132391 3 x 20131901	1 x 20062338 4 x 20131266 1 x 20132391 3 x 20131901	1 x 20062338 4 x 20131266 1 x 20132391 2 x 20131901 1 x 20132393 1 x 20131903	1 x 20062338 3 x 20131266 1 x 20132391 2 x 20131901 1 x 20132393 2 x 20131903
8	8 x 20131238 1 x 20062338 7 x 20131266 1 x 20132391 1 x 20131901	8 x 20131238 1 x 20062338 6 x 20131266 1 x 20132391 2 x 20131901	1 x 20062338 4 x 20131266 1 x 20132391 3 x 20131901 1 x 20132393 1 x 20131903	1 x 20062338 4 x 20131266 1 x 20132391 3 x 20131901 1 x 20132393 1 x 20131903	1 x 20062338 4 x 20131266 1 x 20132391 2 x 20131901 1 x 20132393 2 x 20131903	1 x 20062338 3 x 20131266 1 x 20132391 2 x 20131901 1 x 20132393 3 x 20131903
9	9 x 20131238 1 x 20062338 7 x 20131266 1 x 20132391 2 x 20131901	9 x 20131238 1 x 20062338 6 x 20131266 1 x 20132391 3 x 20131901	1 x 20062338 4 x 20131266 1 x 20132391 3 x 20131901 1 x 20132393 2 x 20131903	1 x 20062338 4 x 20131266 1 x 20132391 3 x 20131901 1 x 20132393 2 x 20131903	1 x 20062338 4 x 20131266 1 x 20132391 2 x 20131901 1 x 20132393 3 x 20131903	nd
10	10 x 20131238 1 x 20062338 7 x 20131266 1 x 20132391 3 x 20131901	10 x 20131238 1 x 20062338 6 x 20131266 1 x 20132391 4 x 20131901	1 x 20062338 4 x 20131266 1 x 20132391 3 x 20131901 1 x 20132393 3 x 20131903	1 x 20062338 4 x 20131266 1 x 20132391 3 x 20131901 1 x 20132393 3 x 20131903	1 x 20062338 4 x 20131266 1 x 20132391 2 x 20131901 1 x 20132393 4 x 20131903	nd

NAPOMENA: u slučaju kanaliziranog usisnog voda i plinonepropusnog izgaranja (tip C) udvostručite količine navedene u tablici.

TABLICA ZA ODABIR ŠIFRI KOLEKTORA PLINSKIH DIMOVODA U ODNOSU NA BROJ KOTLOVA U BACK TO BACK KONFIGURACIJI

Model	CONDEXA PRO 57 P	CONDEXA PRO 70 P	CONDEXA PRO 90	CONDEXA PRO 100	CONDEXA PRO 115	CONDEXA PRO 135
Toplotna izlazna snaga kotla kW	**57**	**68**	**90**	**97**	**112**	**131**
Br. kotlova	IZBOR ŠIFRI KOLEKTORA PLINSKIH DIMOVODA ZA KONFIGURACIJE BACK-TO-BACK					
2	2 x 20131238 2 x 20062338 2 x 20131266 1 x 20132381	2 x 20131238 2 x 20062338 2 x 20131266 1 x 20132381	2 x 20062338 2 x 20131266 1 x 20132381	2 x 20062338 2 x 20131266 1 x 20132381	2 x 20062338 2 x 20131266 1 x 20132381	2 x 20062338 2 x 20131266 1 x 20132381
3	3 x 20131238 2 x 20062338 3 x 20131266 1 x 20132381	3 x 20131238 2 x 20062338 3 x 20131266 1 x 20132381	2 x 20062338 3 x 20131266 1 x 20132381	2 x 20062338 3 x 20131266 1 x 20132381	2 x 20062338 3 x 20131266 1 x 20132381	2 x 20062338 3 x 20131266 1 x 20132381
4	4 x 20131238 2 x 20062338 4 x 20131266 1 x 20132381	4 x 20131238 2 x 20062338 4 x 20131266 1 x 20132381	2 x 20062338 4 x 20131266 1 x 20132381	2 x 20062338 4 x 20131266 1 x 20132381	2 x 20062338 4 x 20131266 1 x 20132381	2 x 20062338 4 x 20131266 1 x 20132384
5	5 x 20131238 2 x 20062338 5 x 20131266 1 x 20132381	5 x 20131238 2 x 20062338 5 x 20131266 1 x 20132381	2 x 20062338 5 x 20131266 1 x 20132384	2 x 20062338 5 x 20131266 1 x 20132384	2 x 20062338 5 x 20131266 1 x 20132384	2 x 20062338 5 x 20131266 1 x 20132384
6	6 x 20131238 2 x 20062338 6 x 20131266 1 x 20132381	6 x 20131238 2 x 20062338 6 x 20131266 1 x 20132381	2 x 20062338 6 x 20131266 1 x 20132384	2 x 20062338 6 x 20131266 1 x 20132384	2 x 20062338 6 x 20131266 1 x 20132384	2 x 20062338 6 x 20131266 1 x 20132385
7	7 x 20131238 2 x 20062338 7 x 20131266 1 x 20132381	7 x 20131238 2 x 20062338 7 x 20131266 1 x 20132384	2 x 20062338 7 x 20131266 1 x 20132384	2 x 20062338 7 x 20131266 1 x 20132384	2 x 20062338 7 x 20131266 1 x 20132385	2 x 20062338 5 x 20131266 2 x 20132391 2 x 20131901 1 x 20132386
8	8 x 20131238 2 x 20062338 8 x 20131266 1 x 20132384	8 x 20131238 2 x 20062338 8 x 20131266 1 x 20132384	2 x 20062338 8 x 20131266 1 x 20132385	2 x 20062338 8 x 20131266 1 x 20132385	2 x 20062338 8 x 20131266 1 x 20132385	2 x 20062338 6 x 20131266 2 x 20132391 2 x 20131901 1 x 20132386
9	9 x 20131238 2 x 20062338 9 x 20131266 1 x 20132384	9 x 20131238 2 x 20062338 9 x 20131266 1 x 20132384	2 x 20062338 7 x 20131266 2 x 20131901 2 x 20132391 1 x 20132386	2 x 20062338 7 x 20131266 2 x 20131901 2 x 20132391 1 x 20132386	2 x 20062338 7 x 20131266 2 x 20131901 2 x 20132391 1 x 20132386	nd
10	10 x 20131238 2 x 20062338 10 x 20131266 1 x 20132384	10 x 20131238 2 x 20062338 10 x 20131266 1 x 20132384	2 x 20062338 8 x 20131266 2 x 20131901 2 x 20132391 1 x 20132386	2 x 20062338 8 x 20131266 2 x 20131901 2 x 20132391 1 x 20132386	2 x 20062338 8 x 20131266 2 x 20131901 2 x 20132391 1 x 20132386	nd

NAPOMENA: u slučaju kanaliziranog usisnog voda i plinonepropusnog izgaranja (tip C) udvostručite količine navedene u tablici.

4.10 Sustavi za neutralizaciju kondenzata

Opis	Napomene	Šifra
Neutralizator kondenzata HN2 (do 280 kW)	(1)	**4031811**
Neutralizator kondenzata N2 (do 450 kW)		**4031810**
Neutralizator kondenzata N3 (450- 1500 kW)		**4031812**
Neutralizator kondenzata HN3 (280- 750 kW)	(1)(D)	**4031813**

(1) Opremljen ekstrakcijskim crpkama.
(D) Dostupnost materijala u našem skladištu: 30 radnih dana od datuma potvrde narudžbe.

Podne plinske kondenzacijske jedinice za unutarnju upotrebu

Steel Pro Power



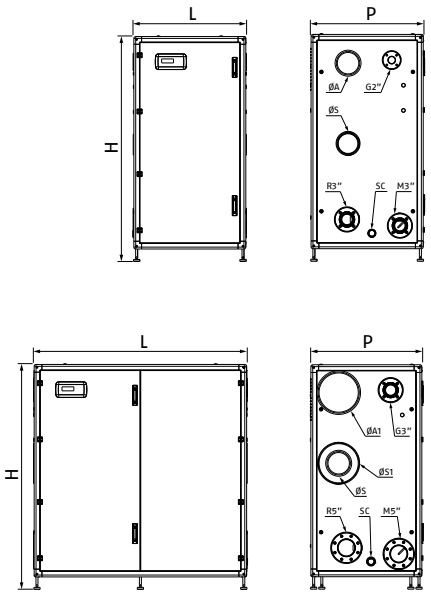

G = PLIN
M = PROTOK
R = POVRAT
SC = ISPUST KONDENZATA

ERP

- Sukladno s Direktivom 2009/125/EC
- Kondenzacijske modularne toplinske jedinice za unutarnju primjenu (na otvorenom s opcijskim kompletom) sastavljene od obojanog tehničkog ormara, toplinskih modula od 57 kW do 131 kW i sistemskih dodataka
- Niska emisija onečišćujućih tvari, Klasa 6 (DIN EN 15502)

Opis	H mm	L mm	P mm	ØA mm	ØA1 mm	ØS mm	ØS1 mm	Neto težina kg
STEEL PRO POWER 114-2	1800	900	890	160	-	160	-	270
STEEL PRO POWER 140-2	1800	900	890	160	-	160	-	270
STEEL PRO POWER 180-2	1800	900	890	160	-	160	-	280
STEEL PRO POWER 230-2	1800	900	890	160	-	160	-	300
STEEL PRO POWER 270-2	1800	900	890	-	300	160	300	350
STEEL PRO POWER 300-3	1800	1700	890	160	-	160	-	450
STEEL PRO POWER 345-3	1800	1700	890	160	-	160	-	490
STEEL PRO POWER 405-3	1800	1700	890	-	300	160	300	540
STEEL PRO POWER 460-4	1800	1700	890	160	-	160	-	560
STEEL PRO POWER 540-4	1800	1700	890	-	300	160	300	600

Steel Pro Power novi je modularni sustav kondenzacije Riello, posebno dizajniran i razvijen za postizanje vrlo visoke energetske učinkovitosti i što manje zauzimanje prostora.
Sustav, spreman za jednostavnu i brzu ugradnju, sastoji se od tehničkih ormara dizajniranih u skladu s načelima modularnosti, koji se sastoje od anodiziranog aluminijskog okvira i obojanih ploča.
Standardni proizvod pogodan je za unutarnju ugradnju sa otvorenom komorom, a može se transformirati u zatvorenu komoru ili vanjsku ugradbenu izvedbu ugradnjom specifičnih dodataka. Ormarići su opremljeni s 2, 3 ili 4 grijaća elementa od 57 do 131 kW, za ukupni unos topline od 114 do 524 kW, a dostupni su u izvedbama koje su kompatibilne sa svakim toplovodnim modulom cirkulacijskih crpki s malom potrošnjom ("P" modeli) ili dvosmjernim ventilima (modeli "V"); standardna izvedba također uključuje elektroničko upravljanje, hidraulički dovod I odvod, razdjelnike za ispuštanje plina, dima i kondenzata.
Izmjenjivači topline, s patentiranom geometrijom, sastoje se od dvije glatke koncentrične cijevi od nehrđajućeg čelika, koje imaju peterokutni presjek iznutra i kružni dio izvan komore; posebno su dizajnirani da maksimaliziraju površinu izmjene, nudeći maksimalnu otpornost na koroziju i minimalne gubitke opterećenja. Te značajke omogućuju vam rad s visokim ΔT, smanjujući vrijeme pokretanja sustava.
Modeli s izmjenjivačem od 131 kW (270-405-540) dizajnirani su za usporednu kaskadnu ugradnju, do maksimalno 10 jedinica i ukupne snage 1310 kW. Upravljačka elektronika, kompatibilna s protokolom MOD-BUS, omogućuje klimatsku regulaciju s kaskadnim upravljanjem toplinskim modulima, automatskim prebacivanjem ljeto/zima, mogućnošću daljinskog upravljanja putem 0..10V ulaznog i izlaznog signala alarma.
Sustav upravljanja upravlja raspodjelom topline na sekundarnom krugu, kontrolirajući: jednu izravnu zonu, jednu ili više mješovitih zona (od 1 do 3, ovisno o modelu) i krug cilindra.

Pomoću posebnih dodataka također postoji mogućnost upravljanja dodatnim mješovitim zonama (do max 16).
Optimalno upravljanje izgaranjem i visoki omjeri modulacije (do 1:50) omogućuju visoku učinkovitost i niske emisije onečišćujućih tvari (klasa 6 prema UNI EN 15502). Kontinuitet usluge osigurava modularnost sustava: čak i u slučaju kvara modula, cjelokupni rad nije ugrožen. .Dostupna je i dodatna oprema dizajnirana da jamči jednostavnu, brzu i cjelovitu ugradnju. Maksimalan radni tlak 6 bara.

TEHNIČKI PODATCI

Opis	Snaga - kW			Učinkovitost - %			Napomene	Jezik	Šifra
	Korisna izlazna snaga 80°/60° max	Korisna izlazna snaga 50°/30° max	Ulaz peći min-max	Korisno Pn (80°/60°)	Korisno Pn (50°/30°)	Korisno 30 % Pn (50°/30°)			
STEEL PRO POWER 114-2 P	114,4	123,8	13,7-114	97,7	108,6	109,4	(1)	IT/EN	**20138572**
								FR/DE	**20162048**
								ES/PT	**20162091**
								RU/UA	**20162140**
								PL/RO	**20162171**
								GR/CR	**20162191**
								CH/BE/HU	**20192691**
STEEL PRO POWER 140-2 P	134,0	147,8	13,7-136	98,5	108,1	109,3	(1)	IT/EN	**20138573**
								FR/DE	**20162051**
								ES/PT	**20162092**
								RU/UA	**20162141**
								PL/RO	**20162172**
								GR/CR	**20162192**
								CH/BE/HU	**20192692**
STEEL PRO POWER 180-2 P	176,6	194,8	19,4-180	98,1	108,3	108,9	**(1)**	IT/EN	**20138574**
								FR/DE	**20162052**
								ES/PT	**20162093**
								RU/UA	**20162143**
								PL/RO	**20162173**
								GR/CR	**20162193**
								CH/BE/HU	**20192693**
STEEL PRO POWER 230-2 P	219,6	242,2	22,4-223,2	98,4	108,6	108,9	**(1)**	IT/EN	**20138575**
								FR/DE	**20162060**
								ES/PT	**20162094**
								RU/UA	**20162144**
								PL/RO	**20162174**
								GR/CR	**20162194**
								CH/BE/HU	**20192694**
STEEL PRO POWER 270-2 P	258,0	284,2	26,3-262	98,5	108,3	109,4	**(1)(4)**	IT/EN	**20138576**
								FR/DE	**20162063**
								ES/PT	**20162095**
								RU/UA	**20162145**
								PL/RO	**20162175**
								GR/CR	**20162195**
								CH/BE/HU	**20192695**
STEEL PRO POWER 300-3 P	285,9	315,3	19,4-291	98,2	108,2	108,9	**(2)**	IT/EN	**20138577**
								FR/DE	**20162064**
								ES/PT	**20162097**
								RU/UA	**20162146**
								PL/RO	**20162176**
								GR/CR	**20162196**
								CH/BE/HU	**20192696**
STEEL PRO POWER 345-3 P	329,4	363,6	22,4-334,8	98,4	108,6	108,9	**(2)**	IT/EN	**20138578**
								FR/DE	**20162065**
								ES/PT	**20162098**
								RU/UA	**20162148**
								PL/RO	**20162177**
								GR/CR	**20162197**
								CH/BE/HU	**20192697**

Opis	Snaga - kW			Učinkovitost - %			Napomene	Jezik	Šifra
	Korisna izlazna snaga 80°/60° max	Korisna izlazna snaga 50°/30° max	Ulaz peći min-max	Korisno Pn (80°/60°)	Korisno Pn (50°/30°)	Korisno 30 % Pn (50°/30°)			
STEEL PRO POWER 405-3 P	387,0	426,3	23,6-393	98,5	108,3	109,4	**(2)(4)**	IT/EN	**20138579**
								FR/DE	**20162066**
								ES/PT	**20162101**
								RU/UA	**20162151**
								PL/RO	**20162178**
								GR/CR	**20162198**
								CH/BE/HU	**20192698**
STEEL PRO POWER 460-4 P	439,2	484,4	22,4-446,4	98,4	108,6	108,9	**(3)**	IT/EN	**20138580**
								FR/DE	**20162074**
								ES/PT	**20162103**
								RU/UA	**20162152**
								PL/RO	**20162179**
								GR/CR	**20162199**
								CH/BE/HU	**20192699**
STEEL PRO POWER 540-4 P	516,0	568,4	26,3-524	98,5	108,3	109,4	**(3)(4)**	IT/EN	**20138581**
								FR/DE	**20162077**
								ES/PT	**20162104**
								RU/UA	**20162153**
								PL/RO	**20162180**
								GR/CR	**20162200**
								CH/BE/HU	**20192700**

(1) Model s 2 toplinska elementa.
(2) Model s 3 toplinska elementa.
(3) Model s 4 toplinska elementa.
(4) Modeli koji se koriste za kaskadne sustave.

VODIČ ZA KONFIGURACIJU SUSTAVA I ZA IZBOR DODATAKA



1. KONFIGURACIJA KOTLA
2. KOMPLET ZA KONVERZIJU U ZAPEČAĆENO IZGARANJE (TIP C)
3. HIDRAULIČKA ZAŠTITA OD PREKOMJERNOG TLAKA TOPLINSKIH MODULA
4. RAZDJELNICI, SIGURNOSNI KOMPLETI I HIDRAULIČKI DODACI
5. HIDRAULIČKI SEPARATORI/ PLOČASTI IZMJENJIVAČI TOPLINE*
6. POMOĆNI DODATCI ZA TEHNIČKO KUĆIŠTE
7. POMOĆNI DODATCI ZA VANJSKU MONTAŽU
8. DODATCI ZA UPRAVLJANJE SEKUNDARNIM KRUGOM
9. SUSTAVI ZA NEUTRALIZACIJU KONDENZATA

(*) Konfiguracije s pločastim izmjenjivačem topline: pogledajte proizvod Riello HEATgate, odjeljak SYSTEM COMPLEMENTARY ITEMS.

1. KONFIGURACIJA KOTLA

Izbor tipa montaže:
A - Samostojni
B - Kaskadni

A - SAMOSTOJNI ULAZ TOPLINE

Opis	STEEL PRO POWER									
	114-2	140-2	180-2	230-2	270-2	300-3	345-3	405-3	460-4	540-4
Nazivna ulazna snaga kW	114	136	180	224	262	291	336	393	448	524

B - KASKADNI ULAZ TOPLINE

Opis	Ulaz topline kW	STEEL PRO POWER 270-2 P/270-2 V	STEEL PRO POWER 405-3 P/405-3 V	STEEL PRO POWER 540-4 P/540-4 V
		Br. jedinica		
STEEL PRO POWER SYSTEM 675	655	1	1	-
STEEL PRO POWER SYSTEM 810	786	1	-	1
STEEL PRO POWER SYSTEM 945	917	-	1	1
STEEL PRO POWER SYSTEM 1080	1048	-	-	2
STEEL PRO POWER SYSTEM 1215	1179	1	1	1
STEEL PRO POWER SYSTEM 1350	1310	1	-	2

2. KOMPLET ZA KONVERZIJU U ZAPEČAĆENO IZGARANJE (TIP C)

Opis	Šifra
Ø50/80 mm adapter za zrak	**20145144**
Komplet zračnih crijeva za priključak ventilatora/kolektora Ø160 mm	**20145141**
Komplet zračnih crijeva za priključak ventilatora/razdjelnika Ø300 mm	**20145137**
Zračni razvodnik za modele Ø160 mm - za modele s 2 toplinska modula	**20145185**
Zračni razvodnik za modele Ø160 mm - za modele s ¾ toplinska modula	**20145186**
Zračni razvodnik za modele Ø300 mm - za modele s 2 toplinska modula	**20145187**
Zračni razvodnik za modele Ø300 mm - za modele s ¾ toplinska modula	**20145189**

TABLICA PODUDARANJA ŠIFRI KOMPLETA ZA KONVERZIJU U ZAPEČAĆENU KOMORU U ODNOSU NA MODEL JEDINICE

Opis	Šifra kompleta/Količina						
	20145144	20145141	20145137	20145185	20145186	20145187	20145189
STEEL PRO POWER 114-2	2x●	2x●		1x●			
STEEL PRO POWER 140-2	2x●	2x●		1x●			
STEEL PRO POWER 180-2		2x●		1x●			
STEEL PRO POWER 230-2		2x●		1x●			
STEEL PRO POWER 270-2			2x●			1x●	
STEEL PRO POWER 300-3		3x●			1x●		
STEEL PRO POWER 345-3		3x●			1x●		
STEEL PRO POWER 405-3			3x●				1x●
STEEL PRO POWER 460-4		4x●			1x●		
STEEL PRO POWER 540-4			4x●				1x●
STEEL PRO POWER SYSTEM 675			5x●			1x●	1x●
STEEL PRO POWER SYSTEM 810			6x●			1x●	1x●
STEEL PRO POWER SYSTEM 945			7x●				2x●
STEEL PRO POWER SYSTEM 1080			8x●				2x●
STEEL PRO POWER SYSTEM 1215			9x●			1x●	2x●
STEEL PRO POWER SYSTEM 1350			10x●			1x●	2x●

3. HIDRAULIČKA ZAŠTITA OD PREKOMJERNOG TLAKA TOPLINSKIH MODULA

Opis	Napomene	Šifra
Komplet dvosmjernih ventila za hidraulični komplet zaštite od prekomjernog tlaka	(1)	**20145169**

(1) Naručiti u broju jednakom broju modula u sustavu.

4. RAZDJELNICI, SIGURNOSNI KOMPLETI I HIDRAULIČKI DODACI

Opis	Napomene	Šifra
Priključni komplet za kaskadnu montažu (Dim Ø300 - Zrak Ø300 - Kondenzacija Ø50)		**20157593**
Priključni komplet za kaskadnu montažu s odstojnikom (150 mm)	(1)	**20145237**
Sigurnosni komplet	(2)	**20071190**
Sigurnosni ventil do 460 kW (5,4 bara ØG.¾“ F)		**20023104**
Sigurnosni ventil do 580 kW (5,4 bara ØG.1“ F)		**20023106**
Komplet zapornih ventila za gorivo (VIC) - ØG.1"	(3)(4)	**20009486**
Komplet zapornih ventila za gorivo (VIC) - ØG.1" ½	(4)(5)	**20009482**
Komplet zapornih ventila za gorivo (VIC) - ØG.2"	(4)(6)	**20009483**
Komplet zapornih ventila za gorivo (VIC) - ØG.3"	(4)(7)	**20061640**
Komplet za skraćenje prirubnice 3"/2" (DN80/DN50)		**20145184**
Komplet adaptera prirubnice 2" DN50 PN6/navoj ØG.2“ za VIC ventil		**20094187**
Komplet adaptera prirubnice 3" DN80 PN6/prirubnice ØG.3" DN80 PN16 za VIC ventil		**20161191**
2 "- 1" plinski adapter za VIC ventil		**20147994**
2 "- 1" ½ plinski adapter za VIC ventil		**20147990**
Komplet adaptera za VIC ventil s prirubnicom od DN80 do navoja ØG.2“		**20146852**
Komplet za skraćenje prirubnice 5"/3" (DN125/DN80)		**20145183**
3" komplet čepova	(8)	**20070903**
5" komplet čepova	(8)	**20070907**
Komplet prirubnica 3“		**20082190**
Komplet prirubnica 5“		**20082191**
Komplet produžetaka 3“	(9)(11)	**20167872**
Komplet produžetaka 5“	(10)(11)	**20167873**
Razdjelnik hidrauličnog protoka 3"		**20145172**
Razdjelnik hidrauličnog protoka 5"		**20145177**
Hidraulički razdjelnik povrata 3"		**20145181**
Hidraulički razdjelnik povrata 5"		**20145182**

(D) Dostupnost materijala u našem skladištu: 25 radnih dana od datuma potvrde narudžbe.
(1) Uključuje priključke H_2O 5"- Plin 3" - Dim Ø300 - Kondenzacija Ø50.
(2) Ne uključuje sigurnosni ventil i VIC.
(3) Preporučuje se do maksimalne snage 131 kW, izračunato uzimajući u obzir tlak opskrbnog plina = 20 mbar.
(4) Radna temperatura 97 ° C - duljina kapilarne cijevi 5 m.
(5) Preporučuje se do maksimalne snage 230 kW, izračunato uzimajući u obzir tlak opskrbnog plina = 20 mbar.
(6) Preporučuje se do maksimalne snage 580 kW, izračunato uzimajući u obzir tlak opskrbnog plina = 20 mbar.
(7) Preporučuje se do maksimalne snage 1310 kW, izračunato uzimajući u obzir tlak opskrbnog plina = 20 mbar.
(8) Komplet za zatvaranje neiskorištene strane.
(9) Ugraditi u slučaju udaljenog sučelja primarnog/sekundarnog kruga sa ili bez tehničkog ormara do 485 kW.
(10) Ugraditi u slučaju udaljenog sučelja primarnog/sekundarnog kruga sa ili bez tehničkog ormara do 1310 kW.
(11) Na dovodnoj cijevi nalaze se specifične čahure za smještaj kućišta sigurnosnih uređaja.

NAPOMENA: da biste izračunali najveću dopuštenu snagu VIC-a, s vrijednosti opskrbnog tlaka različitom od 20 mbar, obratite se pretprodajnoj službi.

5. HIDRAULIČKI SEPARATORI/PLOČASTI IZMJENJIVAČI TOPLINE*

Opis	Napomene	Šifra
3" hidraulički separator (do 485 kW)		**20145255**
5" hidraulički separator (do 1310 kW)		**20145260**
Lijevo tehničko kućište s hidrauličkim separatorom (do 485 kW)	(1)	**20145252**
Lijevo tehničko kućište s hidrauličkim separatorom (do 1310 kW)	(D)(1)	**20145254**
Desno tehničko kućište s hidrauličkim separatorom (do 485 kW)	(1)	**20145247**
Desno tehničko kućište s hidrauličkim separatorom (do 1310 kW)	(D)(1)	**20145250**
Priključni komplet za pločasti izmjenjivač topline DN80/DN50		**20146827**
Priključni komplet za pločasti izmjenjivač topline DN125/DN65		**20203748**
Priključni komplet za pločasti izmjenjivač topline DN125/DN100		**20146829**
Lijevo tehničko kućište za pločasti izmjenjivač topline (do 485 kW)		**20146833**
Lijevo tehničko kućište za pločasti izmjenjivač topline (do 800 kW)	(D)	**20203212**
Lijevo tehničko kućište za pločasti izmjenjivač topline (do 1310 kW)	(D)	**20146836**
Desno tehničko kućište za pločasti izmjenjivač topline (do 485 kW)		**20146830**
Desno tehničko kućište za pločasti izmjenjivač topline (do 800 kW)	(D)	**20203211**
Desno tehničko kućište za pločasti izmjenjivač topline (do 1310 kW)	(D)	**20146832**
Desno/Lijevo tehničko kućište ili 3" komplet za produživanje (270/485 kW)	(D)(2)(3)	**20158562**
Desno/Lijevo tehničko kućište ili 5" komplet za produživanje (580/1310 kW)	(D)(2)(3)	**20158564**

(D) Dostupnost materijala u našem skladištu: 25 radnih dana od datuma potvrde narudžbe.
(1) Sadrži hidraulični separator.
(2) Jednostruka ili dvostruka crpka.
(3) Ne sadrži cirkulacijsku crpku.
(*) Konfiguracije s pločastim izmjenjivačem topline: pogledajte proizvod Riello HEATgate, odjeljak SYSTEM COMPLEMENTARY ITEMS.

TABLICA PODUDARANJA SIGURNOSNIH UREĐAJA U ODNOSU NA MODEL JEDINICE

Opis	Sigurnosni komplet	Sigurnosni ventili		VIC ventili								
	OBVEZNI DODATCI							DODATCI ODABRANI PREMA UGRADNJI				
								Bez tehničkog kućišta			Sa tehničkim kućištem	
	Sigurnosni komplet	Sigurnosni ventil do 460 kW (5,4 bara ØG.¾" F)	Sigurnosni ventil do 580 kW (5,4 bara ØG.1" F)	Komplet zapornih ventila za gorivo (VIC) - ØG.1"	Komplet zapornih ventila za gorivo (VIC) - ØG.1" ½	Komplet zapornih ventila za gorivo (VIC) - ØG.2"	Komplet zapornih ventila za gorivo (VIC) - ØG.3"	Komplet za skraćenje prirubnice 3"/2" (DN80/DN50)	Komplet adaptera za prirubnice 2" DN50 PN6/ØG.2" s navojem	Komplet adaptera prirubnice 3" DN80 PN6/prirubnice ØG.3" DN80 PN16	Komplet za skraćenje prirubnice 3"/2" (DN80/DN50)	Komplet adaptera za prirubnice DN80/ØG.2" s navojem
	20071190	20023104	20023106	20009486	20009482	20009483	20061640	20145184	20094187	20161191	20145184	20146852
STEEL PRO POWER 114-2	1x●	1x●		1x●					1x●			
STEEL PRO POWER 140-2	1x●	1x●			1x●				1x●			
STEEL PRO POWER 180-2	1x●	1x●			1x●				1x●			
STEEL PRO POWER 230-2	1x●	1x●			1x●				1x●			
STEEL PRO POWER 270-2	1x●	1x●				1x●		1x●	1x●		1x●	
STEEL PRO POWER 300-3	1x●	1x●				1x●			1x●			
STEEL PRO POWER 345-3	1x●	1x●				1x●			1x●			
STEEL PRO POWER 405-3	1x●	1x●				1x●		1x●	1x●		1x●	
STEEL PRO POWER 460-4	1x●	1x●				1x●			1x●			
STEEL PRO POWER 540-4	1x●		1x●			1x●		1x●	1x●			1x●
STEEL PRO POWER SYSTEM 675	1x●	2x●					1x●			1x●		
STEEL PRO POWER SYSTEM 810	1x●	2x●					1x●			1x●		
STEEL PRO POWER SYSTEM 945	1x●	2x●					1x●			1x●		
STEEL PRO POWER SYSTEM 1080	1x●	3x●					1x●			1x●		
STEEL PRO POWER SYSTEM 1215	1x●	3x●					1x●			1x●		
STEEL PRO POWER SYSTEM 1350	1x●	3x●					1x●			1x●		

TABLICA PODUDARANJA ŠIFRI PRIRUBNICE, HIDRAULIČNE REDUKCIJE U ODNOSU NA MODEL JEDINICE

Opis	Komplet za skraćenje prirubnice 5"/3" (DN125/DN80)	3" komplet čepova	5" komplet čepova	3" komplet prirubnica	5" komplet prirubnica
	20145183	20070903	20070907	20082190	20082191
STEEL PRO POWER 114-2		1x●		2x●	
STEEL PRO POWER 140-2		1x●		2x●	
STEEL PRO POWER 180-2		1x●		2x●	
STEEL PRO POWER 230-2		1x●		2x●	
STEEL PRO POWER 270-2	2x● (*)		1x●	2x●	
STEEL PRO POWER 300-3		1x●		2x●	
STEEL PRO POWER 345-3		1x●		2x●	
STEEL PRO POWER 405-3	2x● (*)		1x●	2x●	
STEEL PRO POWER 460-4		1x●		2x●	
STEEL PRO POWER 540-4			1x●		2x●
STEEL PRO POWER SYSTEM 675			1x●		2x●
STEEL PRO POWER SYSTEM 810			1x●		2x●
STEEL PRO POWER SYSTEM 945			1x●		2x●
STEEL PRO POWER SYSTEM 1080			1x●		2x●
STEEL PRO POWER SYSTEM 1215			1x●		2x●
STEEL PRO POWER SYSTEM 1350			1x●		2x●

(*) Dodatci potrebni za hidraulički spoj na tehničko kućište.

TABLICA IZBORA KOMPLETA PRODUŽETAKA

Opis	Sa/Bez tehničkog kućišta		Sa tehničkim kućištem			
	Komplet produžetaka 3"	Komplet produžetaka 5"	Desno/Lijevo tehničko kućište ili 3" komplet produžetaka	Desno/Lijevo tehničko kućište ili 5" komplet produžetaka	2 "- 1" ½ plinski adapter za VIC ventil	2 "- 1" plinski adapter za VIC ventil
	20167872	20167873	20158562	20158564	20147990	20147994
STEEL PRO POWER 114-2	●		●		●	
STEEL PRO POWER 140-2	●		●			●
STEEL PRO POWER 180-2	●		●			●
STEEL PRO POWER 230-2	●		●			●
STEEL PRO POWER 270-2	●		●			
STEEL PRO POWER 300-3	●		●			
STEEL PRO POWER 345-3	●		●			
STEEL PRO POWER 405-3	●		●			
STEEL PRO POWER 460-4	●		●			
STEEL PRO POWER 540-4		●		●		
STEEL PRO POWER SYSTEM 675		●		●		
STEEL PRO POWER SYSTEM 810		●		●		
STEEL PRO POWER SYSTEM 945		●		●		
STEEL PRO POWER SYSTEM 1080		●		●		
STEEL PRO POWER SYSTEM 1215		●		●		
STEEL PRO POWER SYSTEM 1350		●		●		

TABLICA IZBORA TEHNIČKOG KABINETA ZA KUĆIŠTE KOMPLETA PRODUŽETAKA

Opis	2 "- 1" plinski adapter za VIC ventil	2 "- 1" ½ plinski adapter za VIC ventil	Desno/Lijevo tehničko kućište ili 3" komplet produžetaka	Desno/Lijevo tehničko kućište ili 5" komplet produžetaka
	20147994	20147990	20158562	20158564
STEEL PRO POWER 114-2	●		●	
STEEL PRO POWER 140-2		●	●	
STEEL PRO POWER 180-2		●	●	
STEEL PRO POWER 230-2		●	●	
STEEL PRO POWER 270-2			●	
STEEL PRO POWER 300-3			●	
STEEL PRO POWER 345-3			●	
STEEL PRO POWER 405-3			●	
STEEL PRO POWER 460-4			●	
STEEL PRO POWER 540-4				●
STEEL PRO POWER SYSTEM 675				●
STEEL PRO POWER SYSTEM 810				●
STEEL PRO POWER SYSTEM 945				●
STEEL PRO POWER SYSTEM 1080				●
STEEL PRO POWER SYSTEM 1215				●
STEEL PRO POWER SYSTEM 1350				●

TABLICA PODUDARANJA HIDRAULIČNOG SEPARATORA I DODATAKA U ODNOSU NA MODEL JEDINICE

Opis	Bez tehničkog kućišta						Sa tehničkim kućištem			
	Lijeva/desna strana ugradnje						Lijeva strana ugradnje		Desna strana ugradnje	
	3" spojevi do 485 kW	5" spojevi do 1310 kW	3" hidraulični razdjelnik protoka	5" hidraulični razdjelnik protoka	3" hidraulični razdjelnik povrata	5" hidraulični razdjelnik povrata	Lijevo tehničko kućište za hidraulički separator do 485 kW	Lijevo tehničko kućište za hidraulički separator do 1310 kW	Desno tehničko kućište za hidraulički separator do 485 kW	Desno tehničko kućište za hidraulički separator do 1310 kW
	20145255	20145260	20145172	20145177	20145181	20145182	20145252	20145254	20145247	20145250
STEEL PRO POWER 114-2	●		●		●		●		●	
STEEL PRO POWER 140-2	●		●		●		●		●	
STEEL PRO POWER 180-2	●		●		●		●		●	
STEEL PRO POWER 230-2	●		●		●		●		●	
STEEL PRO POWER 270-2	●		●		●		●		●	
STEEL PRO POWER 300-3	●		●		●		●		●	
STEEL PRO POWER 345-3	●		●		●		●		●	
STEEL PRO POWER 405-3	●		●		●		●		●	
STEEL PRO POWER 460-4	●		●		●		●		●	
STEEL PRO POWER 540-4		●		●		●		●		●
STEEL PRO POWER SYSTEM 675		●		●		●		●		●
STEEL PRO POWER SYSTEM 810		●		●		●		●		●
STEEL PRO POWER SYSTEM 945		●		●		●		●		●
STEEL PRO POWER SYSTEM 1080		●		●		●		●		●
STEEL PRO POWER SYSTEM 1215		●		●		●		●		●
STEEL PRO POWER SYSTEM 1350		●		●		●		●		●

TABLICA PODUDARANJA HIDRAULIČKIH DODATAKA ZA UGRADNJU IZMJENJIVAČA TOPLINE U ODNOSU NA MODEL JEDINICE

Opis	Bez tehničkog kućišta			Sa tehničkim kućištem					
				Lijeva strana ugradnje			Desna strana ugradnje		
	Priključni komplet za pločasti izmjenjivač topline DN80 (Ø3")/DN50	Priključni komplet za pločasti izmjenjivač topline DN125 (Ø5")/DN65	Priključni komplet za pločasti izmjenjivač topline DN125 (Ø5")/DN100	Lijevo tehničko kućište za pločasti izmjenjivač topline do 485 kW	Lijevo tehničko kućište za pločasti izmjenjivač topline do 800 kW	Lijevo tehničko kućište za pločasti izmjenjivač topline do 1310 kW	Desno tehničko kućište za pločasti izmjenjivač topline do 485 kW	Desno tehničko kućište za pločasti izmjenjivač topline do 800 kW	Desno tehničko kućište za pločasti izmjenjivač topline do 1310 kW
	20146827	20203748	20146829	20146833	20203212	20146836	20146830	20203211	20146832
STEEL PRO POWER 114-2	●			●			●		
STEEL PRO POWER 140-2	●			●			●		
STEEL PRO POWER 180-2	●			●			●		
STEEL PRO POWER 230-2	●			●			●		
STEEL PRO POWER 270-2	●			●			●		
STEEL PRO POWER 300-3	●			●			●		
STEEL PRO POWER 345-3	●			●			●		
STEEL PRO POWER 405-3	●			●			●		
STEEL PRO POWER 460-4	●			●			●		
STEEL PRO POWER 540-4		●			●			●	
STEEL PRO POWER SYSTEM 675		●			●			●	
STEEL PRO POWER SYSTEM 810		●			●			●	
STEEL PRO POWER SYSTEM 945			●			●			●
STEEL PRO POWER SYSTEM 1080			●			●			●
STEEL PRO POWER SYSTEM 1215			●			●			●
STEEL PRO POWER SYSTEM 1350			●			●			●

6. POMOĆNI DODATCI ZA TEHNIČKO KUĆIŠTE

Opis	Napomene	Šifra
Tehničko kućište razdjelnika zraka/dimovoda Ø160 mm L = 900 mm	(1)	**20147030**
Tehničko kućište razdjelnika zraka/dimovoda Ø300 mm L = 900 mm	(1)	**20147028**
Tehničko kućište razdjelnika zraka/dimovoda Ø160 mm L = 1800 mm	(1)	**20157595**
Tehničko kućište razdjelnika zraka/dimovoda Ø300 mm L = 1800 mm	(1)	**20157598**
Tehničko kućište "S" razdjelnika Ø300 mm L = 1800 mm (SP60-DN100)	(1)	**20157599**
Trake za rukovanje dizanjem dizalicom		**20146844**
Kotači za rukovanje	(2)	**20146845**
Komplet za slučaj nužde s unutarnjim svjetlom i servisni komplet		**20146846**

(1) Koristiti kako je naznačeno u donjim tablicama.
(2) Za uporabu tijekom ugradnje.

KONFIGURACIJA KOTLA S OTVORENOM KOMOROM

Tablica odabira	Strana izlaznog dimovoda	Strana tehničkog ormarića
Tablica A	Desna	Desna
	Lijeva	Lijeva
Kolektori nisu neophodni	Lijeva	Desna
	Desna	Lijeva

KONFIGURACIJA KOTLA S ZAPEČAĆENOM KOMOROM

Tablica odabira	Strana izlaznog dimovoda	Strana usisa zraka	Strana tehničkog ormarića
Tablica A	Desna	Desna	Desna
	Lijeva	Lijeva	Lijeva
Tablica B	Lijeva	Desna	Desna
	Lijeva	Desna	Lijeva
	Desna	Lijeva	Desna
	Desna	Lijeva	Lijeva
Kolektori nisu neophodni	Lijeva	Lijeva	Desna
	Desna	Desna	Lijeva

KONFIGURACIJA SA LIJEVE STRANE

Tehničko kućište za hidraulički separator



Tehničko kućište za pločasti izmjenjivač topline



KONFIGURACIJA SA DESNE STRANE

Tehničko kućište za hidraulički separator



Tehničko kućište za pločasti izmjenjivač topline

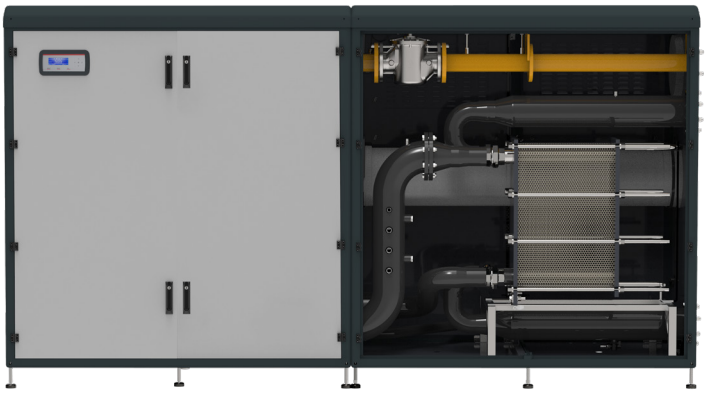

TABLICA A

Šifra i broj razdjelnika zraka/dimovoda	Tehničko kućište za cirkulacijsku crpku (samo za „V" izvedbu)				Tehničko kućište za hidraulički separator				Tehničko kućište za izmjenjivač topline					
Vrsta komore	Otvorena komora		Sobna izolacija		Otvorena komora		Sobna izolacija		Otvorena komora			Sobna izolacija		
	20147030	**20147028**	**20147030**	**20147028**	20147030	20147028	20147030	20147028	20157595	20157598	20157599	20157595	20157598	20157599
STEEL PRO POWER 114-2	1x●		2x●		1x●		2x●		1x●			2x●		
STEEL PRO POWER 140-2	1x●		2x●		1x●		2x●		1x●			2x●		
STEEL PRO POWER 180-2	1x●		2x●		1x●		2x●		1x●			2x●		
STEEL PRO POWER 230-2	1x●		2x●		1x●		2x●		1x●			2x●		
STEEL PRO POWER 270-2 (*)	1x●				1x●				1x●					
STEEL PRO POWER 300-3	1x●		2x●		1x●		2x●		1x●			2x●		
STEEL PRO POWER 345-3	1x●		2x●		1x●		2x●		1x●			2x●		
STEEL PRO POWER 405-3 (*)	1x●				1x●				1x●					
STEEL PRO POWER 460-4	1x●		2x●		1x●		2x●		1x●			2x●		
STEEL PRO POWER 540-4		1x●		2x●		1x●		2x●		1x●			2x●	
STEEL PRO POWER SYSTEM 675		1x●		2x●		1x●		2x●		1x●			2x●	
STEEL PRO POWER SYSTEM 810		1x●		2x●		1x●		2x●		1x●			2x●	
STEEL PRO POWER SYSTEM 945		1x●		2x●		1x●		2x●			1x●			(**)
STEEL PRO POWER SYSTEM 1080		1x●		2x●		1x●		2x●			1x●			(**)
STEEL PRO POWER SYSTEM 1215		1x●		2x●		1x●		2x●			1x●			(**)
STEEL PRO POWER SYSTEM 1350		1x●		2x●		1x●		2x●			1x●			(**)

NAPOMENA: koristi se samo ako je strana izlaza za dim jednaka strani izlaza za hidrauliku.
(*) Odvod dimovoda/usis zraka na strani tehničke kutije nije dostupan u slučaju zatvorene komore, usis zraka je obavezan na strani kotla.
(**) U slučaju tehničke kutije s pločastim izmjenjivačem topline i zatvorene ugradnje, usis zraka mora biti na strani kotla, a ne na strani tehničke kutije. U ovom je slučaju i za tehničku kutiju crpke, ako postoji, potrebno usvojiti samo jedna šifra 20147028.

TABLICA B

Šifra i broj razdjelnika zraka/dimovoda	Tehničko kućište za cirkulacijsku crpku (samo za „V" izvedbu)				Tehničko kućište za hidraulički separator				Tehničko kućište za izmjenjivač topline					
Vrsta komore	Otvorena komora		Sobna izolacija		Otvorena komora		Sobna izolacija		Otvorena komora			Sobna izolacija		
	20147030	**20147028**	**20147030**	**20147028**	20147030	20147028	20147030	20147028	20157595	20157598	20157599	20157595	20157598	20157599
STEEL PRO POWER 114-2	1x●		1x●		1x●		1x●		1x●			1x●		
STEEL PRO POWER 140-2	1x●		1x●		1x●		1x●		1x●			1x●		
STEEL PRO POWER 180-2	1x●		1x●		1x●		1x●		1x●			1x●		
STEEL PRO POWER 230-2	1x●		1x●		1x●		1x●		1x●			1x●		
STEEL PRO POWER 270-2	1x●		1x●		1x●		1x●		1x●			1x●		
STEEL PRO POWER 300-3	1x●		1x●		1x●		1x●		1x●			1x●		
STEEL PRO POWER 345-3	1x●		1x●		1x●		1x●		1x●			1x●		
STEEL PRO POWER 405-3	1x●		1x●		1x●		1x●		1x●			1x●		
STEEL PRO POWER 460-4	1x●		1x●		1x●		1x●		1x●			1x●		
STEEL PRO POWER 540-4		1x●		1x●		1x●		1x●		1x●			1x●	
STEEL PRO POWER SYSTEM 675		1x●		1x●		1x●		1x●		1x●			1x●	
STEEL PRO POWER SYSTEM 810		1x●		1x●		1x●		1x●		1x●			1x●	
STEEL PRO POWER SYSTEM 945		1x●		1x●		1x●		1x●			1x●			1x●
STEEL PRO POWER SYSTEM 1080		1x●		1x●		1x●		1x●			1x●			1x●
STEEL PRO POWER SYSTEM 1215		1x●		1x●		1x●		1x●			1x●			1x●
STEEL PRO POWER SYSTEM 1350		1x●		1x●		1x●		1x●			1x●			1x●

7. POMOĆNI DODATCI ZA VANJSKU MONTAŽU

Opis	Šifra
Komplet IPX5D gornji pokrov za vanjsku ugradnju L = 900 mm	**20146841**
Komplet IPX5D gornji pokrov za vanjsku ugradnju L = 1800 mm	**20146842**
Kit IPX5D pokrov za zaslon	**20146843**
Komplet za vanjsku izolaciju za 3“ slijepe prirubnice	**20146953**
Komplet za vanjsku izolaciju za 5“ slijepe prirubnice	**20146954**

NAPOMENA: koristi se samo u slučaju vanjske ugradnje.

USPOREDNA TABLICA IZBORA POKROVA ZA KUĆIŠTE + ZASLON ZA VANJSKU UGRADNJU

Opis	Konfiguracija s tehničkim kućištem za hidraulični separator					Konfiguracija s tehničkim kućištem za pločasti izmjenjivač topline				
	20146841	**20146842**	20146843	20146953	20146954	20146841	20146842	20146843	20146953	20146954
STEEL PRO POWER 114-2 P	2x●		1x●	1x●		1x●	1x●	1x●	1x●	
STEEL PRO POWER 140-2 P	2x●		1x●	1x●		1x●	1x●	1x●	1x●	
STEEL PRO POWER 180-2 P	2x●		1x●	1x●		1x●	1x●	1x●	1x●	
STEEL PRO POWER 230-2 P	2x●		1x●	1x●		1x●	1x●	1x●	1x●	
STEEL PRO POWER 270-2 P	2x●		1x●		1x●	1x●	1x●	1x●		1x●
STEEL PRO POWER 300-3 P	1x●	1x●	1x●	1x●			2x●	1x●	1x●	
STEEL PRO POWER 345-3 P	1x●	1x●	1x●	1x●			2x●	1x●	1x●	
STEEL PRO POWER 405-3 P	1x●	1x●	1x●		1x●		2x●	1x●		1x●
STEEL PRO POWER 460-4 P	1x●	1x●	1x●	1x●			2x●	1x●	1x●	
STEEL PRO POWER 540-4 P	1x●	1x●	1x●		1x●		2x●	1x●		1x●
STEEL PRO POWER SYSTEM 675	2x●	1x●	2x●		1x●	1x●	2x●	2x●		1x●
STEEL PRO POWER SYSTEM 810	2x●	1x●	2x●		1x●	1x●	2x●	2x●		1x●
STEEL PRO POWER SYSTEM 945	1x●	2x●	2x●		1x●		3x●	2x●		1x●
STEEL PRO POWER SYSTEM 1080	1x●	2x●	2x●		1x●		3x●	2x●		1x●
STEEL PRO POWER SYSTEM 1215	2x●	2x●	3x●		1x●	1x●	3x●	3x●		1x●
STEEL PRO POWER SYSTEM 1350	2x●	2x●	3x●		1x●	1x●	3x●	3x●		1x●

8. DODATCI ZA UPRAVLJANJE SEKUNDARNIM KRUGOM

Opis	Napomene	Šifra
Vanjska sonda		**20132778**
Potopna sonda	(1)	**1220599**
Elektronički komplet za upravljanje jednom izravnom ili dodatnom mješovitom zonom (max 16)		**20130811**

(1) Koristi se za upravljanje sekundarnim krugom/krugom spremnika.

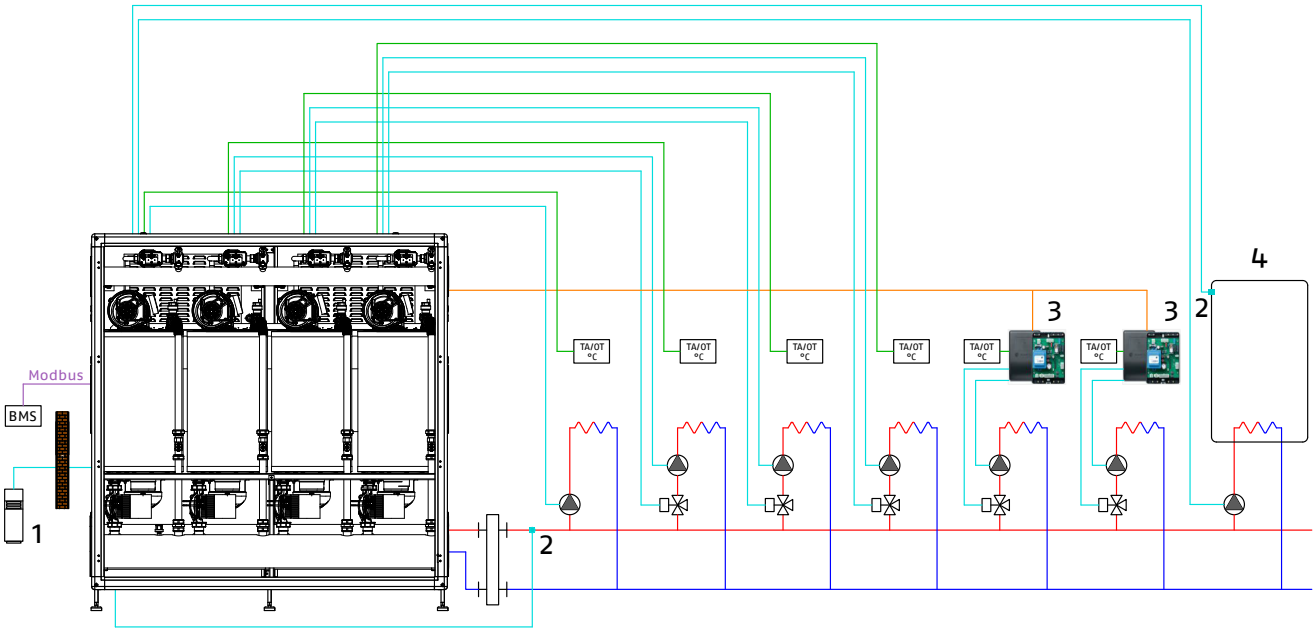

Obrazloženje crteža
1. Šifra vanjske sonde 20132778
2. Šifra potopne sonde 1220599
3. Elektronički komplet za upravljanje dodatnom izravnom ili mješovitom zonom (max 16) šifre 20130811
4. DHW cilindar

9. SUSTAVI ZA NEUTRALIZACIJU KONDENZATA

Opis	Napomene	Šifra
Neutralizator kondenzata N2 (do 450 kW)		**4031810**
Neutralizator kondenzata N3 (450- 1500 kW)		**4031812**
Neutralizator kondenzata HN2 (do 280 kW)		**4031811**
Neutralizator kondenzata HN3 (280- 750 kW)		**4031813**

(D) Dostupnost materijala u našem skladištu: 30 radnih dana od datuma potvrde narudžbe.
(1) Opremljen crpkom za kondenzat.

RIELLO

Modularni kondenzacijski podni kotlovi za unutarnju ugradnju

Alu Pro Power



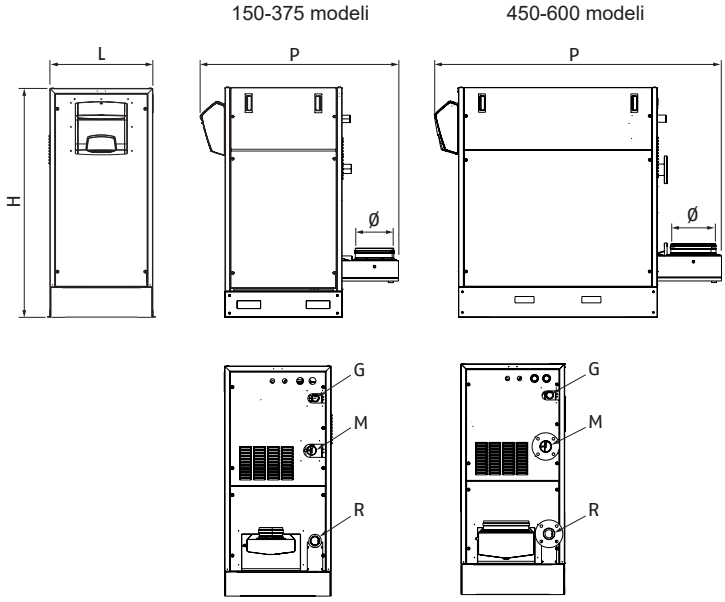

ERP

- Sukladno s Direktivom 2009/125/EC
- Modularni podni kondenzacijski kotlovi s izmjenjivačem topline izrađenim od posebne legure aluminija i silicija širokog modulacijskog raspona (do 1:40) i izuzetno smanjenih dimenzija

Opis	H mm	L mm	P mm	Ø mm	M/R Spoj protok/povrat	G Spoj plina	Težina (prazno) kg
ALU 115 PRO POWER	1534,5	690	1264	150	Ø 2" G	Ø 1" ½ G	240
ALU 150 PRO POWER	1534,5	690	1264	150	Ø 2" G	Ø 1" ½ G	240
ALU 225 PRO POWER	1534,5	690	1264	200	Ø 2" G	Ø 1" ½ G	310
ALU 300 PRO POWER	1534,5	690	1654	250	Ø 2" G	Ø 1" ½ G	395
ALU 349 PRO POWER	1534,5	690	1654	250	Ø 2" G	Ø 1" ½ G	470
ALU 375 PRO POWER	1534,5	690	1654	250	Ø 2" G	Ø 1" ½ G	470
ALU 450 PRO POWER	1534,5	690	2103	300	Prirubnica PN10 DN65	Ø 1" ½ G	565
ALU 525 PRO POWER	1534,5	690	2103	300	Prirubnica PN10 DN65	Ø 1" ½ G	640
ALU 600 PRO POWER	1534,5	690	2298	300	Prirubnica PN10 DN65	Ø 1" ½ G	735

Generator topline sastoji se od kaskade neovisnih toplotnih modula od 75-kW, kojima se upravlja u kaskadnom slijedu, osiguravajući najbolju prilagodbu zahtjevu za toplinom i maksimalnu pouzdanost i mir.
Kontinuirani plamenik za miješanje od nehrđajućeg čelika osigurava učinkovito, bezšumno i visoko učinkovito sagorijevanje s niskim emisijama onečišćujućih tvari što omogućuje postizanje klase 5 NOx (prema UNI EN 297). Opremljen je termoregulacijom pogodnom za upravljanje modulacijskom pumpom za krug primarnog prstena.
RIELLOtech regulacija može upravljati sa do 8 kotlova u kaskadnoj vezi.

– Tip uređaja B23, B23P
– Mali gubici glave
– Širok raspon dodatne opreme za jednostavnu, brzu, fleksibilnu i cjelovitu ugradnju
– Kompaktne dimenzije, smanjena težina i osnova olakšavaju transport i pozicioniranje
– Maksimalan radni tlak: 6 bara.

TEHNIČKI PODATCI

Opis	Snaga - kW			Učinkovitost - %			Šifra
	Korisna izlazna snaga 80°/60° max	Korisna izlazna snaga 50°/30° max	Ulaz peći min-max	Korisno Pn (80°/60°)	Korisno Pn (50°/30°)	Korisno 30 % Pn (50°/30°)	
ALU 115 PRO POWER	112,1	119,6	15 - 115	97,5	104,0	108,0	**20021781**
ALU 150 PRO POWER	146,3	156,0	15 - 150	97,5	104,0	108,0	**20020843**
ALU 225 PRO POWER	219,4	234,0	15 - 225	97,8	104,0	108,0	**20020844**
ALU 300 PRO POWER	293,0	312,0	15 - 300	98,0	104,0	108,0	**20020845**
ALU 349 PRO POWER	340,3	363,0	15 - 349	98,3	104,0	108,0	**20029287**
ALU 375 PRO POWER	365,6	390,0	15 - 375	98,3	104,0	108,0	**20020846**
ALU 450 PRO POWER	438,8	468,0	15 - 450	98,3	104,0	108,0	**20020847**
ALU 525 PRO POWER	511,9	546,0	15 - 525	98,3	104,0	108,0	**20020848**
ALU 600 PRO POWER	585,0	624,0	15 - 600	98,3	104,0	108,0	**20020849**

VODIČ ZA KONFIGURACIJU SUSTAVA I ZA IZBOR DODATAKA

1. KONFIGURACIJA KOTLA
2. RAZDJELNICI, SIGURNOSNI KOMPLETI I HIDRAULIČKI DODACI
3. HIDRAULIČKI SEPARATORI/PLOČASTI IZMJENJIVAČI TOPLINE*
4. ELEKTRIČNI DODATCI
5. SUSTAVI ZA NEUTRALIZACIJU KONDENZATA

(*) Konfiguracije s pločastim izmjenjivačem topline: pogledajte proizvod Riello HEATgate, odjeljak SYSTEM COMPLEMENTARY ITEMS.

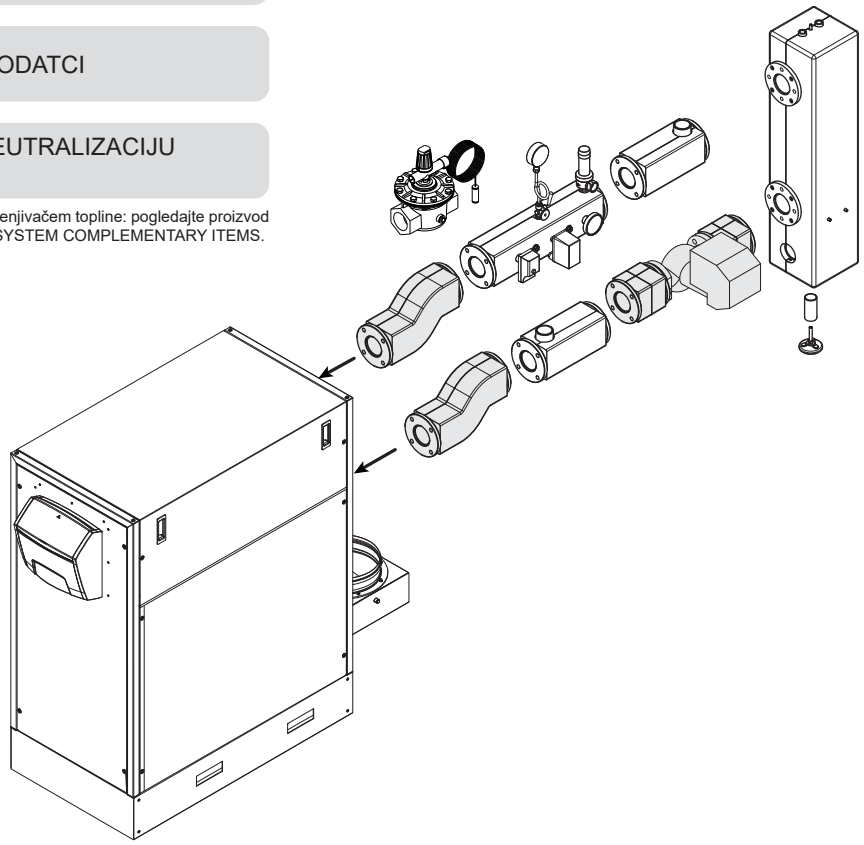

1. KONFIGURACIJA KOTLA

Izbor tipa montaže:
A - Samostojni
B - Kaskadni

A - SAMOSTOJNI ULAZ TOPLINE

Opis	ALU 115 PRO POWER	ALU 150 PRO POWER	ALU 225 PRO POWER	ALU 300 PRO POWER	ALU 349 PRO POWER	ALU 375 PRO POWER	ALU 450 PRO POWER	ALU 525 PRO POWER	ALU 600 PRO POWER
Nazivna ulazna snaga kW	115,0	150,0	225,0	300,0	349,0	375,0	450,0	525,0	600,0

B - KASKADNI ULAZ TOPLINE

Opis	ALU 115 PRO POWER	ALU 150 PRO POWER	ALU 225 PRO POWER	ALU 300 PRO POWER	ALU 349 PRO POWER	ALU 375 PRO POWER	ALU 450 PRO POWER	ALU 525 PRO POWER	ALU 600 PRO POWER
Toplotna izlazna snaga kotla kW	115	150	225	300	349	375	450	525	600
Br. kotlova	UKUPNA SNAGA								
2	230	300	450	600	698	750	900	1050	1200
3	345	450	675	900	1047	1125	1350	1575	1800
4	460	600	900	1200	1396	1500	1800	2100	2400
5	575	750	1125	1500	1745	1875	2250	2625	3000
6	690	900	1350	1800	2094	2250	2700	3150	3600
7	805	1050	1575	2100	2443	2625	3150	3675	4200
8	920	1200	1800	2400	2792	3000	3600	4200	4800

KOMPLET ZA KONFIGURACIJU PRIMARNOG I SEKUNDARNOG KRUGA

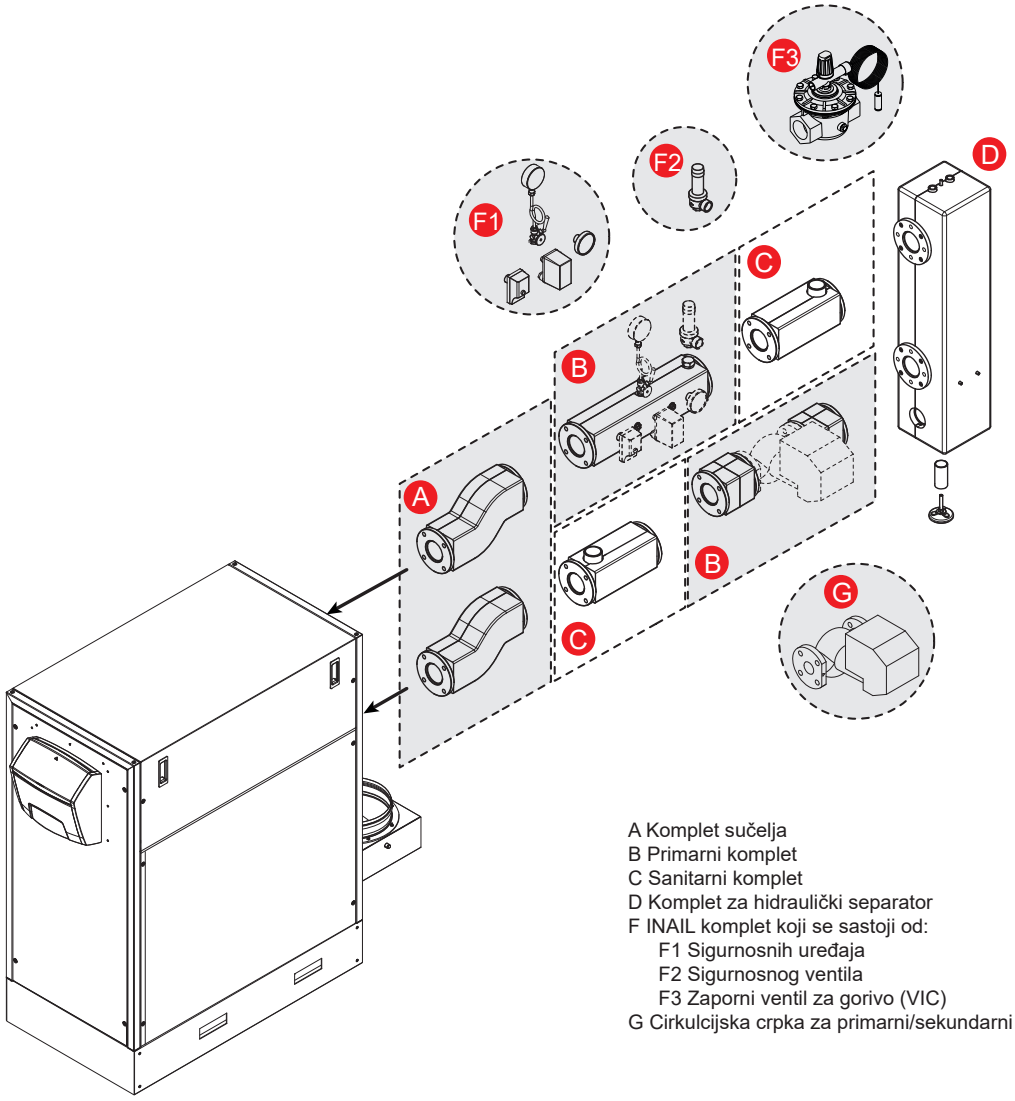

A Komplet sučelja
B Primarni komplet
C Sanitarni komplet
D Komplet za hidraulički separator
F INAIL komplet koji se sastoji od:
F1 Sigurnosnih uređaja
F2 Sigurnosnog ventila
F3 Zaporni ventil za gorivo (VIC)
G Cirkulcijska crpka za primarni/sekundarni krug

2. RAZDJELNICI, SIGURNOSNI KOMPLETI I HIDRAULIČKI DODACI

Opis	Napomene	Šifra
Komplet sučelja za primarni krug do 375 kW	(1)	**20021753**
Komplet sučelja za primarni krug do 600 kW	(1)	**20021752**
Primarni komplet do 300 kW	(2)	**20021751**
Primarni komplet do 600 kW	(2)	**20021750**
Sigurnosni komplet	(3)	**4030091**
Sigurnosni ventil do 460 kW (5,4 bara ØG.¾“ F)	(4)	**20023104**
Sigurnosni ventil do 580 kW (5,4 bara ØG.1“ F)	(4)	**20023106**
Komplet zapornih ventila za gorivo (VIC) - ØG.1"	(5)(9)	**20009486**
Komplet zapornih ventila za gorivo (VIC) - ØG.1" ½	(5)(10)	**20009482**
Komplet zapornih ventila za gorivo (VIC) - ØG.2"	(5)(11)	**20009483**
Komplet zapornih ventila za gorivo (VIC) - ØG.3"	(5)(12)	**20061640**
Komplet za spajanje vode za domaćinstvo	(6)	**20022521**
Crpka primarnog kruga MAGNA3 40-120 F	(8)	**20183650**
Crpka primarnog kruga MAGNA3 65-120 F	(8)	**20183652**

Odnosi se na paragraf "KOMPLET ZA KONFIGURACIJU PRIMARNOG I SEKUNDARNOG KRUGA", specifično:
(1) Dodatci tipa A.
(2) Dodatci tipa B.
(3) Dodatci tipa F1. Dopuniti sigurnosnim ventilom (F2) i VIC zapornim ventilom za gorivo (F3).
(4) Dodatci tipa F2.
(5) Dodatci tipa F3. Intervencijska temperatura 97 °C - duljina kapilare 5 m.
(6) Dodatci tipa C.
(8) Dodatci tipa G.
(9) Preporučuje se do maksimalne snage 131 kW, izračunato uzimajući u obzir tlak opskrbnog plina = 20 mbar.
(10) Preporučuje se do maksimalne snage 230 kW, izračunato uzimajući u obzir tlak opskrbnog plina = 20 mbar.
(11) Preporučuje se do maksimalne snage 580 kW, izračunato uzimajući u obzir tlak opskrbnog plina = 20 mbar.
(12) Preporučuje se do maksimalne snage 1310 kW, izračunato uzimajući u obzir tlak opskrbnog plina = 20 mbar.

3. HIDRAULIČKI SEPARATORI/PLOČASTI IZMJENJIVAČI TOPLINE

Opis	Napomene	Šifra
Hidraulički separator (do 300 kW)	(1)	**20009385**
Hidraulički separator (do 600 kW)	(1)	**20009431**
Pločasti izmjenjivači topline	(2)	*

Odnosi se na paragraf "KOMPLET ZA KONFIGURACIJU PRIMARNOG I SEKUNDARNOG KRUGA", specifično:
(1) Dodatci tipa D.
(2) Pločasti izmjenjivači topline za fizičko razdvajanje primarnog i sekundarnog kruga. Koristiti se kao alternativa hidrauličkom separatoru.
(*) Konfiguracije s pločastim izmjenjivačem topline: pogledajte proizvod Riello HEATgate, odjeljak SYSTEM COMPLEMENTARY ITEMS.

ODGOVARAJUĆA TABLICA ZA UPRAVLJANJE PRIMARNIM KRUGOM (A-B-C)

Opis	Komplet sučelja za primarni krug		Primarni komplet		Crpke primarnog kruga		Komplet za priključak PTV-a
	OBVEZNI DODATCI						OPCIONALNO
	Komplet sučelja za primarni krug do 375 kW	Komplet sučelja za primarni krug do 600 kW	Primarni komplet do 300 kW	Primarni komplet do 600 kW	Crpka primarnog kruga MAGNA3 40-120 F	Crpka primarnog kruga MAGNA3 65-120 F	Komplet za spajanje vode za domaćinstvo
	20021753	20021752	20021751	20021750	20183650	20183652	20022521
ALU 115 PRO POWER	1x●		1x●		1x●		1x●
ALU 150 PRO POWER	1x●		1x●		1x●		1x●
ALU 225 PRO POWER	1x●		1x●		1x●		1x●
ALU 300 PRO POWER	1x●		1x●		1x●		1x●
ALU 349 PRO POWER	1x●			1x●		1x●	1x●
ALU 375 PRO POWER	1x●			1x●		1x●	1x●
ALU 450 PRO POWER		1x●		1x●		1x●	1x●
ALU 525 PRO POWER		1x●		1x●		1x●	1x●
ALU 600 PRO POWER		1x●		1x●		1x●	1x●

ODGOVARAJUĆA TABLICA SIGURNOSNIH UREĐAJA (F)

Opis	Sigurnosni komplet	Sigurnosni ventili		Zaporni ventil za gorivo			
	Sigurnosni komplet	Sigurnosni ventil do 460 kW (5.4 bara ØG.¾" F)	Sigurnosni ventil do 580 kW (5.4 bara ØG.1" F)	Komplet zapornih ventila za gorivo (VIC) - ØG.1"	Komplet zapornih ventila za gorivo (VIC) - ØG.1" ½	Komplet zapornih ventila za gorivo (VIC) - ØG.2"	Komplet zapornih ventila za gorivo (VIC) - ØG.3"
	4030091	20023104	20023106	20009486	20009482	20009483	20061640
ALU 115 PRO POWER	1x●	1x●		1x●			
ALU 150 PRO POWER	1x●	1x●			1x●		
ALU 225 PRO POWER	1x●	1x●			1x●		
ALU 300 PRO POWER	1x●	1x●				1x●	
ALU 349 PRO POWER	1x●	1x●				1x●	
ALU 375 PRO POWER	1x●	1x●				1x●	
ALU 450 PRO POWER	1x●	1x●				1x●	
ALU 525 PRO POWER	1x●		1x●			1x●	
ALU 600 PRO POWER	1x●	2x●					1x●

ODGOVARAJUĆA TABLICA ZA HIDRAULIČKI SEPARATOR (D)

Opis	Hidraulični separatorI	
	Hidraulički separator (do 300 kW)	Hidraulički separator (do 600 kW)
	20009385	20009431
ALU 115 PRO POWER	1x●	
ALU 150 PRO POWER	1x●	
ALU 225 PRO POWER	1x●	
ALU 300 PRO POWER	1x●	
ALU 349 PRO POWER		1x●
ALU 375 PRO POWER		1x●
ALU 450 PRO POWER		1x●
ALU 525 PRO POWER		1x●
ALU 600 PRO POWER		1x●

4. ELEKTRIČNI DODATCI

Opis	Napomene	Šifra
RIELLOtech CLIMA COMFORT		**4031069**
CLIMA COMFORT		**20010903**
CLIMA DISPLAY		**20010906**
RC3 Komplet daljinskog upravljanja		**20155028**
Komplet sučelja za komunikaciju između Alu Pro Power i RIELLO tech	(1)	**20021674**
NTC uranjajuća sonda solarnog kolektora (10kΩ)	(2)	**4031913**
NTC uranjajuća sonda (10kΩ) - 5 metara	(3)	**20010068**
NTC prstenasta sonda (10kΩ)	(4)	**20168680**
NTC sonda za spremnik PTV (10kΩ) - 5 metara	(5)	**20010103**

(1) Uključuje ožičenje i komplet za komunikaciju.
(2) Sonda solarnog sustava.
(3) Primarna sonda (separator).
(4) Sonda mješovite zone.
(5) Sonda spremnika.

5. SUSTAVI ZA NEUTRALIZACIJU KONDENZATA

Opis	Napomene	Šifra
N2 neutralizacijski komplet (do 450 kW)		**4031810**
HN2 neutralizacijski komplet (do 280 kW)		**4031811**
N3 komplet neutralizatora (od 450 do 1500 kW)		**4031812**
HN3 komplet neutralizatora (od 280 do 750 kW)	(1)	**4031813**

(1) Opremljen ekstrakcijskim crpkama.

MOGUĆI SASTAVI SUSTAVA

DIREKTNI SUSTAV OSNOVNA KONFIGURACIJA 1

Opis	Količina	Šifra
ALU PRO POWER 115-600	1	**(1)**
Komplet sučelja za primarni krug (375- 600 kW)	1	**(2)**
Primarni komplet (300- 600 kW)	1	**(2)**
Sigurnosni komplet	1	**4030091**
Sigurnosni ventil (460-580 kW)	1	**(2)**
Komplet zapornog ventila (1"-3")	1	**(2)**
Crpka primarnog kruga	1	**(2)**

(1) Pogledati tablicu „A - SAMOSTOJNI ULAZ TOPLINE“.
(2) Pogledati odgovarajuće tablice na prethodnim stranicama.

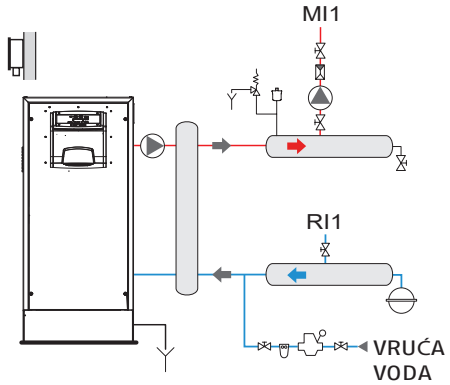

PTV OSNOVNA KONFIGURACIJA S GRIJAČEM UZVODNO OD HIDRAULIČKOG KOMPRESORA

Opis	Količina	Šifra
ALU PRO POWER 115-600	1	**(1)**
Komplet sučelja za primarni krug (375- 600 kW)	1	**(2)**
Primarni komplet (300- 600 kW)	1	**(2)**
Sigurnosni komplet	1	**4030091**
Sigurnosni ventil (460-580 kW)	1	**(2)**
Komplet zapornog ventila (1"-3")	1	**(2)**
Komplet za spajanje vode za domaćinstvo	1	**20022521**
Sanitarni komplet (300- 600 kW)	1	**(2)**
Crpka primarnog kruga	1	**(2)**
NTC sonda za spremnik PTV (10kΩ) - 5 metara	1	**20010103**

(1) Pogledati tablicu „A - SAMOSTOJNI ULAZ TOPLINE“.
(2) Pogledati odgovarajuće tablice na prethodnim stranicama.

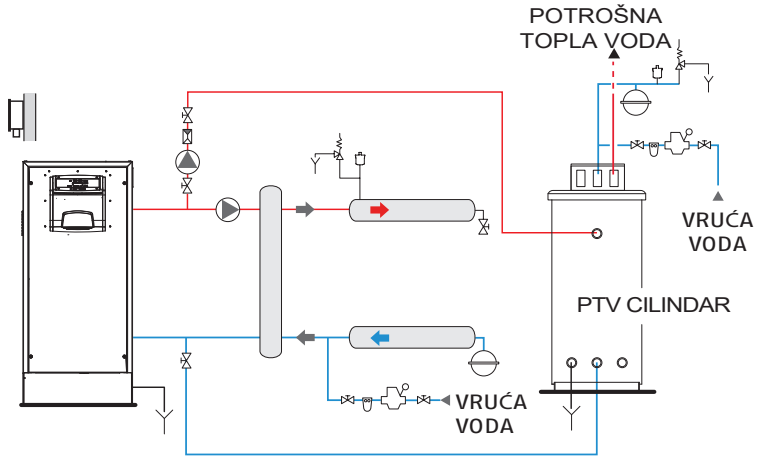

PTV OSNOVNA KONFIGURACIJA S GRIJAČEM NIZVODNO OD HIDRAULIČKOG KOMPRESORA

Opis	Količina	Šifra
ALU PRO POWER 115-600	1	**(1)**
Komplet sučelja za primarni krug (375- 600 kW)	1	**(2)**
Primarni komplet (300- 600 kW)	1	**(2)**
Sigurnosni komplet	1	**4030091**
Sigurnosni ventil (460-580 kW)	1	**(2)**
Komplet zapornog ventila (1"-3")	1	**(2)**
Sanitarni komplet (300- 600 kW)	1	**(2)**
Crpka primarnog kruga	1	**(2)**
NTC sonda za spremnik PTV (10kΩ) - 5 metara	1	**20010103**

(1) Pogledati tablicu „A - SAMOSTOJNI ULAZ TOPLINE“.
(2) Pogledati odgovarajuće tablice na prethodnim stranicama.

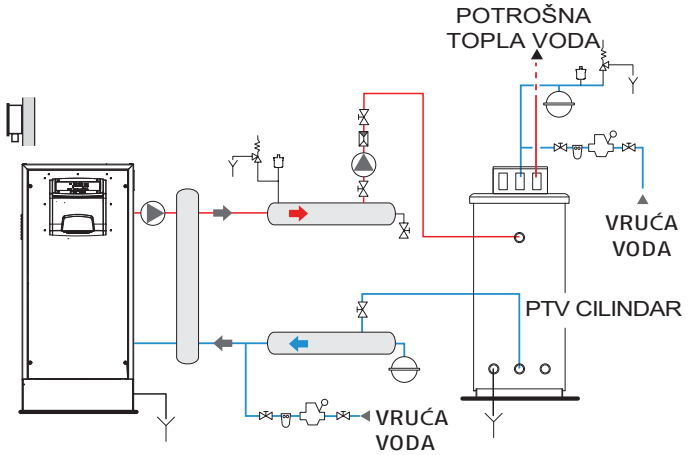

RJEŠENJE UPRAVLJAČKE PLOČE

KONFIGURACIJA 1 DIREKTNOG SUSTAVA + 1 MJEŠOVITOG SUSTAVA + PTV

Opis	Količina	Šifra
ALU PRO POWER 115-600	1	**(1)**
Komplet sučelja za primarni krug (375- 600 kW)	1	**(2)**
Primarni komplet (300- 600 kW)	1	**(2)**
Sigurnosni komplet	1	**4030091**
Sigurnosni ventil (460-580 kW)	1	**(2)**
Komplet zapornog ventila (1"-3")	1	**(2)**
Crpka primarnog kruga	1	**(2)**
Komplet sučelja za komunikaciju između Alu Pro Power i RIELLO tech	1	**20021674**
CLIMA COMFORT	1	**20010903**
CLIMA DISPLAY (*)	1	**20010906**
NTC prstenasta sonda (10kΩ)	1	**20168680**
NTC sonda za spremnik PTV (10kΩ) - 5 metara	1	**20010103**
NTC uranjajuća sonda (10kΩ) - 5 metara	1	**20010068**

(1) Pogledati tablicu „A - SAMOSTOJNI ULAZ TOPLINE“.
(2) Pogledati odgovarajuće tablice na prethodnim stranicama.
(*) Za zamjenu CLIMA DISPLAY šifra 20010906, ugraditi RC3 komplet za upravljanje prostorijom šifra 20155028.

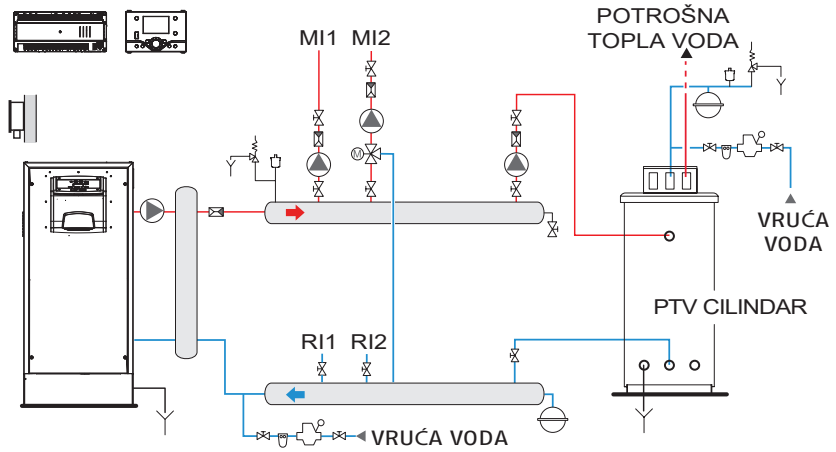

KONFIGURACIJA OD 2 MJEŠOVITA SUSTAVA + PTV

Opis	Količina	Šifra
ALU PRO POWER 115-600	1	**(1)**
Komplet sučelja za primarni krug (375- 600 kW)	1	**(2)**
Primarni komplet (300- 600 kW)	1	**(2)**
Sigurnosni komplet	1	**4030091**
Sigurnosni ventil (460-580 kW)	1	**(2)**
Komplet zapornog ventila (1"-3")	1	**(2)**
Crpka primarnog kruga	1	**(2)**
Komplet sučelja za komunikaciju između Alu Pro Power i RIELLO tech	1	**20021674**
CLIMA COMFORT	1	**20010903**
CLIMA DISPLAY (*)	1	**20010906**
NTC prstenasta sonda (10kΩ)	2	**20168680**
NTC sonda za spremnik PTV (10kΩ) - 5 metara	1	**20010103**
NTC uranjajuća sonda (10kΩ) - 5 metara	1	**20010068**

(1) Pogledati tablicu „A - SAMOSTOJNI ULAZ TOPLINE“.
(2) Pogledati odgovarajuće tablice na prethodnim stranicama.
(*) Za zamjenu CLIMA DISPLAY šifra 20010906, ugraditi RC3 komplet za upravljanje prostorijom šifra 20155028.

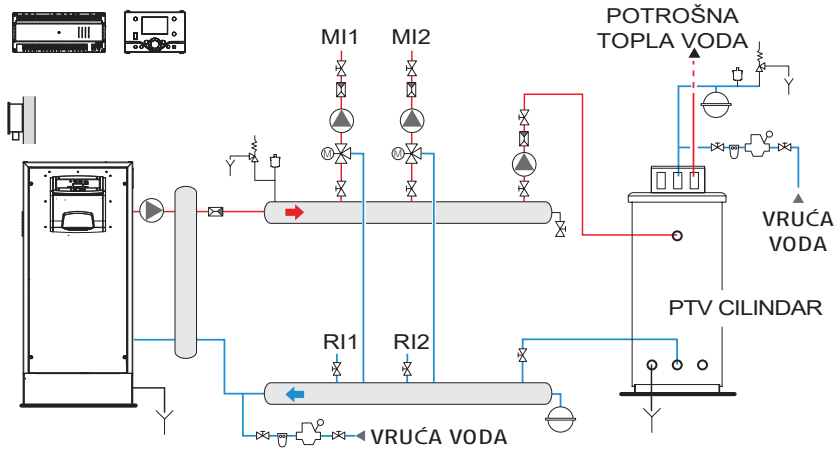

KASKADNA KONFIGURACIJA OD 1 DIREKTNOG SUSTAVA + 1 MJEŠOVITOG SUSTAVA + PTV (maksimalno 8 generatora)

Opis	Količina	Šifra
ALU PRO POWER 115-600	1-8	**(1)**
Komplet sučelja za primarni krug (375- 600 kW)	1-8	**(2)**
Primarni komplet (300- 600 kW)	1-8	**(2)**
Sigurnosni komplet	1-8	**4030091**
Sigurnosni ventil (460-580 kW)	1-8	**(2)**
Komplet zapornog ventila (1"-3")	1-8	**(2)**
Crpka primarnog kruga	1-8	**(2)**
Komplet sučelja za komunikaciju između Alu Pro Power i RIELLO tech	1-8	**20021674**
CLIMA COMFORT	1	**20010903**
CLIMA DISPLAY (*)	1	**20010906**
NTC uranjajuća sonda (10kΩ) - 5 metara	1	**20010068**
NTC prstenasta sonda (10kΩ)	1	**20168680**
NTC sonda za spremnik PTV (10kΩ) - 5 metara	1	**20010103**

(1) Pogledati tablicu „B - ULAZ TOPLINE KASKADNOG SUSTAVA".
(2) Pogledati odgovarajuće tablice na prethodnim stranicama.
(*) Za zamjenu CLIMA DISPLAY šifra 20010906, ugraditi RC3 komplet za upravljanje prostorijom šifra 20155028.

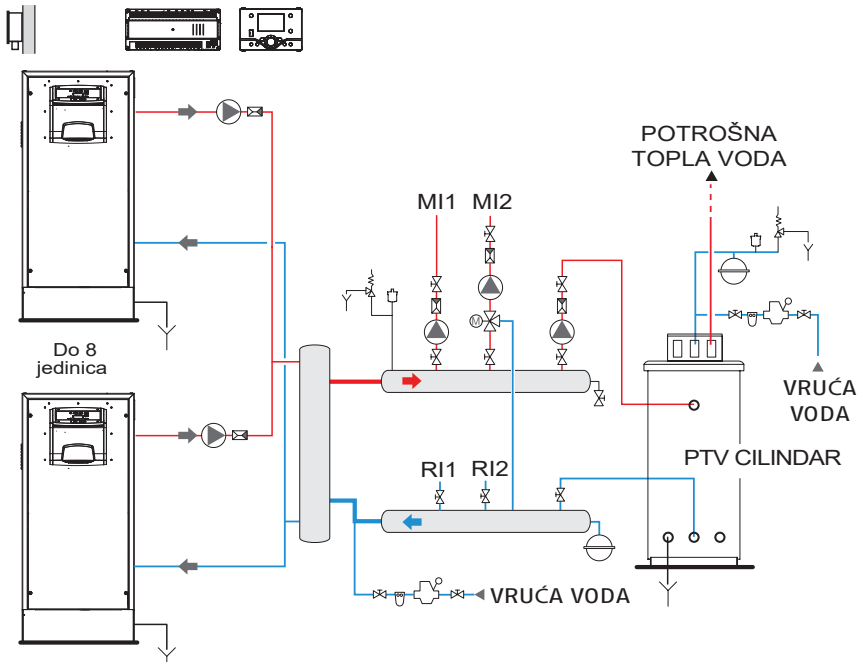

KONFIGURACIJA OD 1 DIREKTNOG SUSTAVA + 1 MJEŠOVITOG SUSTAVA + PTV SA SOLARNIM PLOČAMA

Opis	Količina	Šifra
ALU PRO POWER 115-600	1	**(1)**
Komplet sučelja za primarni krug (375- 600 kW)	1	**(2)**
Primarni komplet (300- 600 kW)	1	**(2)**
Sigurnosni komplet	1	**4030091**
Sigurnosni ventil (460-580 kW)	1	**(2)**
Komplet zapornog ventila (1"-3")	1	**(2)**
Crpka primarnog kruga	1	**(2)**
Komplet sučelja za komunikaciju između Alu Pro Power i RIELLO tech	1	**20021674**
CLIMA COMFORT	1	**20010903**
CLIMA DISPLAY (*)	1	**20010906**
NTC prstenasta sonda (10kΩ)	1	**20168680**
NTC sonda za spremnik PTV (10kΩ) - 5 metara	1	**20010103**
NTC uranjajuća sonda (10kΩ) - 5 metara	1	**20010068**
NTC uranjajuća sonda solarnog kolektora (10kΩ)	1	**4031913**

(1) Pogledati tablicu „A - SAMOSTOJNI ULAZ TOPLINE“.
(2) Pogledati odgovarajuće tablice na prethodnim stranicama.
(*) Za zamjenu CLIMA DISPLAY šifra 20010906, ugraditi RC3 komplet za upravljanje prostorijom šifra 20155028.

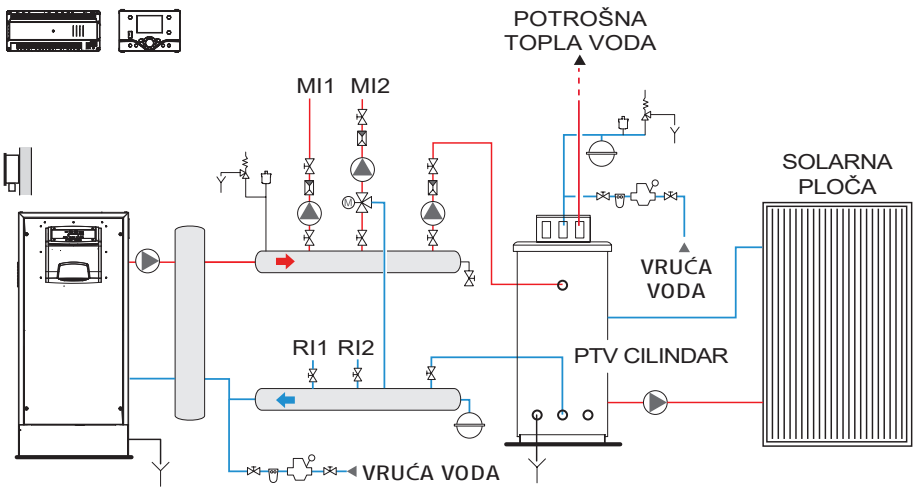

ZIDNO MONTIRANO RJEŠENJE

KONFIGURACIJA 1 DIREKTNOG SUSTAVA + 1 MJEŠOVITOG SUSTAVA + PTV

Opis	Količina	Šifra
ALU PRO POWER 115-600	1	**(1)**
Komplet sučelja za primarni krug (375- 600 kW)	1	**(2)**
Primarni komplet (300- 600 kW)	1	**(2)**
Sigurnosni komplet	1	**4030091**
Sigurnosni ventil (460-580 kW)	1	**(2)**
Komplet zapornog ventila (1"-3")	1	**(2)**
Crpka primarnog kruga	1	**(2)**
Komplet sučelja za komunikaciju između Alu Pro Power i RIELLO tech	1	**20021674**
RIELLOtech CLIMA COMFORT	1	**4031069**
NTC prstenasta sonda (10kΩ)	1	**20168680**
NTC sonda za spremnik PTV (10kΩ) - 5 metara	1	**20010103**
NTC uranjajuća sonda (10kΩ) - 5 metara	1	**20010068**

(1) Pogledati tablicu „A - SAMOSTOJNI ULAZ TOPLINE".
(2) Pogledati odgovarajuće tablice na prethodnim stranicama.

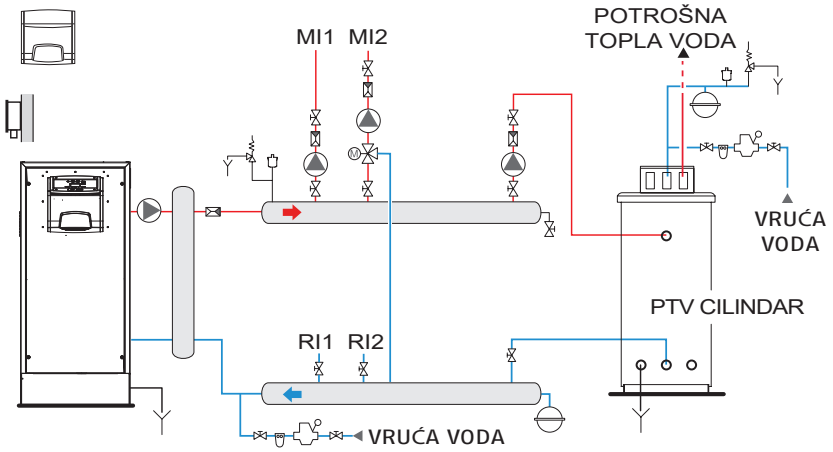

KONFIGURACIJA OD 2 MJEŠOVITA SUSTAVA + PTV

Opis	Količina	Šifra
ALU PRO POWER 115-600	1	**(1)**
Komplet sučelja za primarni krug (375- 600 kW)	1	**(2)**
Primarni komplet (300- 600 kW)	1	**(2)**
Sigurnosni komplet	1	**4030091**
Sigurnosni ventil (460-580 kW)	1	**(2)**
Komplet zapornog ventila (1"-3")	1	**(2)**
Crpka primarnog kruga	1	**(2)**
Komplet sučelja za komunikaciju između Alu Pro Power i RIELLO tech	1	**20021674**
RIELLOtech CLIMA COMFORT	1	**4031069**
NTC prstenasta sonda (10kΩ)	2	**20168680**
NTC sonda za spremnik PTV (10kΩ) - 5 metara	1	**20010103**
NTC uranjajuća sonda (10kΩ) - 5 metara	1	**20010068**

(1) Pogledati tablicu „A - SAMOSTOJNI ULAZ TOPLINE“.
(2) Pogledati odgovarajuće tablice na prethodnim stranicama.

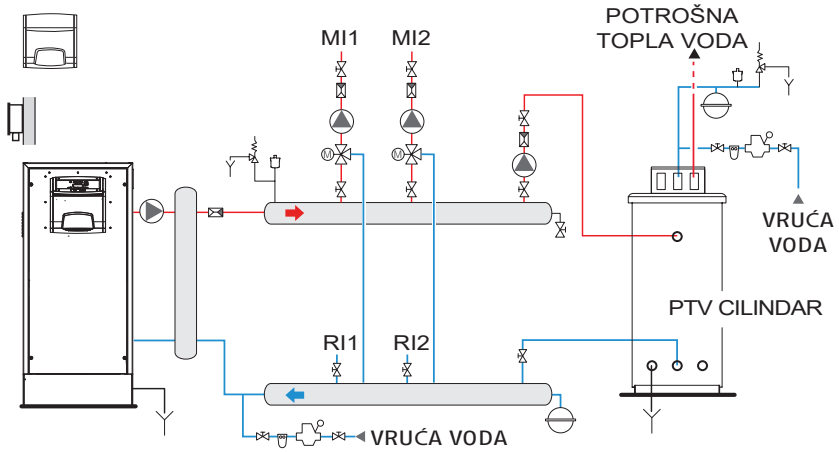

KASKADNA KONFIGURACIJA OD 1 DIREKTNOG SUSTAVA + 1 MJEŠOVITOG SUSTAVA + PTV (maksimalno 8 generatora)

Opis	Količina	Šifra
ALU PRO POWER 115-600	1-8	**(1)**
Komplet sučelja za primarni krug (375- 600 kW)	1-8	**(2)**
Primarni komplet (300- 600 kW)	1-8	**(2)**
Sigurnosni komplet	1-8	**4030091**
Sigurnosni ventil (460-580 kW)	1-8	**(2)**
Komplet zapornog ventila (1"-3")	1-8	**(2)**
Crpka primarnog kruga	1-8	**(2)**
Komplet sučelja za komunikaciju između Alu Pro Power i RIELLO tech	1-8	**20021674**
RIELLOtech CLIMA COMFORT	1	**4031069**
NTC uranjajuća sonda (10kΩ) - 5 metara	1	**20010068**
NTC prstenasta sonda (10kΩ)	1	**20168680**
NTC sonda za spremnik PTV (10kΩ) - 5 metara	1	**20010103**

(1) Pogledati tablicu „B - ULAZ TOPLINE KASKADNOG SUSTAVA".
(2) Pogledati odgovarajuće tablice na prethodnim stranicama.

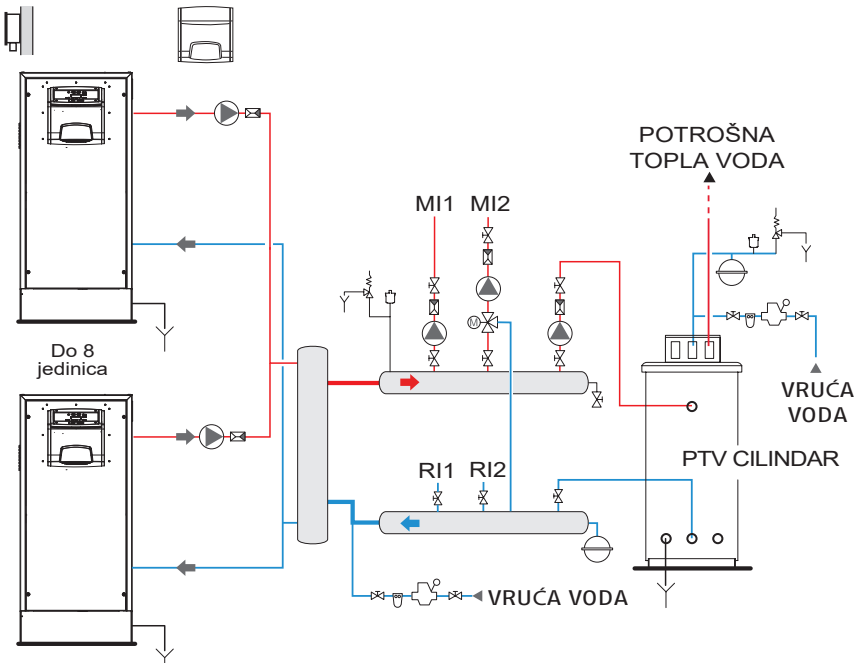

KONFIGURACIJA OD 1 DIREKTNOG SUSTAVA + 1 MJEŠOVITOG SUSTAVA + PTV SA SOLARNIM PLOČAMA

Opis	Količina	Šifra
ALU PRO POWER 115-600	1	**(1)**
Komplet sučelja za primarni krug (375- 600 kW)	1	**(2)**
Primarni komplet (300- 600 kW)	1	**(2)**
Sigurnosni komplet	1	**4030091**
Sigurnosni ventil (460-580 kW)	1	**(2)**
Komplet zapornog ventila (1"-3")	1	**(2)**
Crpka primarnog kruga	1	**(2)**
Komplet sučelja za komunikaciju između Alu Pro Power i RIELLO tech	1	**20021674**
RIELLOtech CLIMA COMFORT	1	**4031069**
NTC prstenasta sonda (10kΩ)	1	**20168680**
NTC sonda za spremnik PTV (10kΩ) - 5 metara	1	**20010103**
NTC uranjajuća sonda (10kΩ) - 5 metara	1	**20010068**
NTC uranjajuća sonda solarnog kolektora (10kΩ)	1	**4031913**

(1) Pogledati tablicu „A - SAMOSTOJNI ULAZ TOPLINE“.
(2) Pogledati odgovarajuće tablice na prethodnim stranicama.

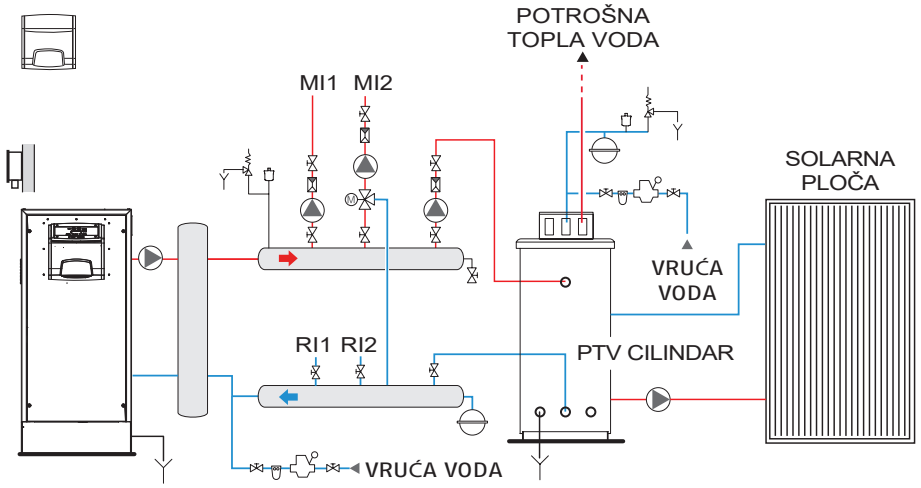

PODNI KOTLOVI

SAMO GRIJANJE

PLINSKI



TAU UNIT

TAU UNIT 35 (3,4-34,1 KW)**
TAU UNIT 50 (4,9-48,7 KW)**
TAU UNIT 70 (6,7-68,6 KW)**
TAU UNIT 100 (9,7-97,5 KW)**
TAU UNIT 115 (11,2-111,7 KW)**
TAU UNIT 140 (13,9-138,9 KW)**
TAU UNIT 190 (18,6-185,8 KW)**

stranica 268



TAU N

TAU 115 N (78,4-112,4 kW)***
TAU 150 N (108,2-146,6 kW)***
TAU 210 N (147,5-205,2 kW)***
TAU 270 N (207,2-264,3 kW)***
TAU 350 N (266,4-342,7 kW)***
TAU 450 N (345,0-441,9 kW)***
TAU 600 N (443,3-589,2 kW)***
TAU 750 N (590,8-735,5 kW)***
TAU 800 N (590,8-785,6 kW)***
TAU 1000 N (787,4-982,0 kW)***
TAU 1150 N (984,3-1129,3 kW)***
TAU 1250 N (1131,8-1227,5 kW)***
TAU 1450 N (1229,7-1423,9 kW)***
TAU 1750 N (1424,0-1718,5 kW)***
TAU 2100 N (1721,2-2062,2 kW)***
TAU 2600 N (2065,3-2553,2 kW)***
TAU 3000 N (2056,8-2946,0 kW)***

stranica 274



TAU N PREMIX

TAU 115 N PREMIX (78,4-112,4 kW)***
TAU 150 N PREMIX (108,2-146,6 kW)***
TAU 210 N PREMIX (147,5-205,2 kW)***
TAU 270 N PREMIX (207,2-264,3 kW)***
TAU 270 N PREMIX LPG (207,2-264,3 kW)***
TAU 350 N PREMIX (266,4-342,7 kW)***
TAU 450 N PREMIX (345,0-441,9 kW)***
TAU 600 N PREMIX (443,3-589,2 kW)***
TAU 800 N PREMIX (590,8-785,6 kW)***
TAU 1000 N PREMIX (787,4-982,0 kW)***
TAU 1150 N PREMIX (984,3-1129,3 kW)***
TAU 1250 N PREMIX (1131,8-1227,5 kW)***
TAU 1450 N PREMIX (1229,7-1423,9 kW)***
TAU 1750 N PREMIX (1424,0-1718,5 kW)***
TAU 2100 N PREMIX (1721,2-2062,2 kW)***
TAU 2600 N PREMIX (2065,3-2553,2 kW)***
TAU 3000 N PREMIX (2056,8-2946,0 kW)***

stranica 282

ULJNI



TAU N OIL

TAU 115 N OIL (80,0-112,2 kW)***
TAU 150 N OIL (108,2-146,4 kW)***
TAU 210 N OIL (147,5-205,2 kW)***
TAU 270 N OIL (207,3 -264,3 kW)***
TAU 350 N OIL (266,5-343,7 kW)***
TAU 450 N OIL (344,7-441,9 kW)***
TAU 600 N OIL (442,9-589,2 kW)***

stranica 284



TAU N OIL PRO

TAU 100 N OIL PRO (80,0-96,6 kW)***
TAU 115 N OIL PRO (80,0-112,2 kW)***
TAU 150 N OIL PRO (108,2-146,4 kW)***
TAU 210 N OIL PRO (147,5-205,2 kW)***
TAU 270 N OIL PRO (207,3 -264,3 kW)***
TAU 350 N OIL PRO (266,5-343,7 kW)***
TAU 450 N OIL PRO (344,7-441,9 kW)***
TAU 600 N OIL PRO (442,9-589,2 kW)***
TAU 800 N OIL PRO (590,2-785,6 kW)***
TAU 1000 N OIL PRO (786,6-982,0 kW)***

stranica 287

** Min/maks. iskoristiva snaga 80/60 °C
*** Maks. Iskoristiva snaga 80/60 °C (odobreni raspon snage)

Podni gasni kondenzacijski kotlovi

Tau Unit



ERP

- U Suglasnosti s Regulativom (EU) 2016/426
- Plinski kondenzacijski kotlovi s visokom količinom vode, tijelom od nerđajućeg čelika stabiliziranog titanijumom (AISI 316 "Ti" + AISI 444) i niskom emisijom zagađivača (Klasa 6 po UNI EN 15502) modulirajućeg premix plamenika

TAU UNIT 35-140

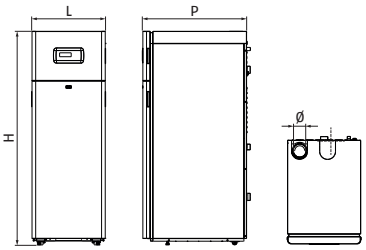

TAU UNIT 190

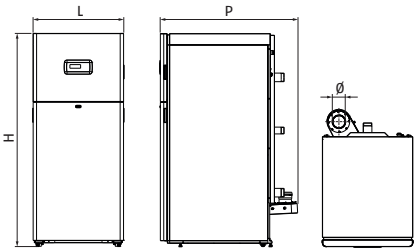

Opis	H mm	L mm	P mm	Ø mm	Neto težina kg
TAU UNIT 35	1365	600	760	80	135
TAU UNIT 50	1550	600	890	80	155
TAU UNIT 70	1550	600	890	80	165
TAU UNIT 100	1810	600	870	110	245
TAU UNIT 115	1810	600	870	110	245
TAU UNIT 140	1885	800	973	110	400
TAU UNIT 190	1880	800	1250	160	450

Tijelo s visokim sadržajem vode ima vertikalnu dimnu cijev, te ima dvije povratne linije kako bi se osigurao najbolji mogući rad u kondenzacijskom modu. Voda se na visokoj temperaturi raslojava na vrhu tijela, dok se hladna voda nakuplja na dnu gdje dolazi do kondenzacije.
Ploča kotla, koja ima jednostavno sučelje, omogućuje vam optimizaciju izgaranja, upravljanje cilindrom za daljinsko skladištenje za proizvodnju potrošne tople vode i opskrbnu temperaturu u klimatizacijskom modu. Osnovna elektronika uključuje klimatsku regulaciju, upravljanje kaskadom modula, s integriranim master/slave funkcijama, automatsko prebacivanje između ljeta/zime i mogućnost upravljanja izravnom zonom i DHW cilindrom spremnika. Elektronika također pruža mogućnost daljinskog upravljanja pomoću 0-10V ulaza ili sa Modbus protokolom.
Sa specifičnim dodatcima, također je moguće upravljati distribudijom sekundarnog kola, do 16 mješovitih zona.
Optimalno upravljanje izgaranjem i visoki omjeri modulacije od 1:10 (za modele 35-115), daju visoke performanse i niske emisije onečišćenja (NOx u klasi 6 prema UNI EN 15502). U sve modele je uključena eksterna sonda.
Asortiman može raditi i s metanom plinom i sa LPGom (s pripadajućim dodatcima).

– Visoka kvaliteta i precizna izrada
– 1:10 omjer modulacije (do modela 115)
– Jednostavno održavanje jer su sve unutarnje komponente potpuno dostupne
– Manje ukupne dimenzije
– Maksimalan radni tlak: 5 bara.

TEHNIČKI PODATCI

Opis	Snaga - kW			Učinkovitost - %			Klasa energetske učinkovitosti	Šifra
	Korisna izlazna snaga 80°/60° max	Korisna izlazna snaga 50°/30° max	Ulaz peći max	Korisno Pn (80°/60°)	Korisno Pn (50°/30°)	Korisno 30 % Pn (50°/30°)		
TAU UNIT 35	34,0	37,0	3,5-34,8	97,7	106,3	107,7	A	**20145133**
TAU UNIT 50	48,5	54,5	4,9-49,0	97,1	109,2	108,9	A	**20144105**
TAU UNIT 70	68,0	76,5	6,9-69,9	97,3	109,4	108,5	A	**20144106**
TAU UNIT 100	97,5	106,5	10,0-100,0	97,5	109,2	108,6	-	**20144107**
TAU UNIT 115	112,0	125,4	11,5-115,0	97,4	109,0	108,8	-	**20144108**
TAU UNIT 140	136,8	152,3	14,0-140,0	97,8	108,6	108,8	-	**20145135**
TAU UNIT 190	185,8	205,2	38,0-190,0	97,8	108,0	108,4	-	**20145136**

DODATCI

Opis	Napomene	Šifra
SIGURNOSNI DODATCI		
Komplet sigurnosnih uređaja	(1)	**20180519**
Manometar i sigurnosni ventil postavljeni na 4,5 bara	(2)	**20181867**
Manometar i sigurnosni ventil postavljeni na 4 bara	(3)	**20181010**
Redukcijski priključak 2" - 1" ½	(4)	**20182680**
Redukcijski priključak 2"½ - 1"½	(5)	**20154992**
Komplet zapornih ventila za gorivo (VIC) - ØG.1"	(6)	**20009486**
Komplet zapornih ventila za gorivo (VIC) - ØG.1" ½	(7)	**20009482**
DN15 mjerač protoka		**20149998**
DN20 mjerač protoka		**20149996**
DN25 mjerač protoka		**20146343**
DN32 mjerač protoka		**20146345**
HIDRAULIČKI DODACI		
Ekspanziona posuda (samo za TAU UNIT 35)		**20154816**
Cirkulacijska crpka (samo za TAU UNIT 35)		**20154812**
Neutralizator kondenzata HN2 (do 280 kW)	(8)	**4031811**
Neutralizator kondenzata N2 (do 450 kW)		**4031810**
Neutralizator kondenzata N3 (450-1500 kW)		**4031812**
Neutralizator kondenzata HN3 (280- 750 kW)	(8)(D)	**4031813**
KOMPLET ZA PREINAKU NA LPG		
Komplet za preinaku na LGP (TAU UNIT 35)		**20145150**
Komplet za preinaku na LGP (TAU UNIT 50)		**20144699**
Komplet za preinaku na LGP (TAU UNIT 70)		**20144700**
Komplet za preinaku na LGP (TAU UNIT 100)		**20144703**
Komplet za preinaku na LGP (TAU UNIT 115)		**20144704**
Komplet za preinaku na LGP (TAU UNIT 140)		**20206822**
Komplet za preinaku na LGP (TAU UNIT 190)		**20194063**
KASKADNA KONFIGURACIJA, SEKUNDARNI KRUG I ELEKTRONIČKI DODATCI		
Vanjska sonda		**20132778**
Elektronički komplet za upravljanje dodatnom izravnom ili mješovitom zonom (max 16)	(9)	**20130811**
Potopna sonda	(10)(11)	**1220599**
KOMPLET ZA KONVERZIJU ZAPEČAĆENE PROSTORIJE (TIP C)		
Komplet za konverziju tipa C (TAU UNIT 35-50)	(12)	**20144759**
Komplet za konverziju tipa C (TAU UNIT 70)	(12)	**20144760**
Komplet za konverziju tipa C (TAU UNIT 100-115)	(12)	**20144761**
Komplet za konverziju tipa C (TAU UNIT 140)	(12)	**20206220**
Komplet za konverziju tipa C (TAU UNIT 190)		**20145154**
SUSTAV DIMOVODA		
Komplet za konverziju povratnog dimovoda (TAU UNIT 35)	(13)	**20160064**
Komplet za konverziju povratnog dimovoda (TAU UNIT 50-70)	(13)	**20147234**
Komplet za konverziju povratnog dimovoda (TAU UNIT 100-115)	(13)	**20147235**

Opis	Napomene	Šifra
CRPKE PRIMARNOG KRUGA ZA PLOČASTE IZMJENJIVAČE TOPLINE		
Crpka primarnog kruga UPM3 FLEX AS 15-70 130 H6	(14)	**20147597**
Crpka primarnog kruga UPML 32-105/180	(14)	**20125034**
Crpka primarnog kruga UPM GEO 25-85/130	(14)	**20147604**
Crpka primarnog kruga STRATOS PARA 30/1-12	(14)	**20125040**
Crpka primarnog kruga MAGNA3 32-120 F	(14)	**20183636**
Crpka primarnog kruga MAGNA3 40-120 F	(14)	**20183650**

(D) Dostupnost materijala u našem skladištu: 30 radnih dana od datuma potvrde narudžbe.
(1) Uključuje klipnu cijev sa sigurnosnim kompletom, isključujući: komplet sigurnosnih ventila + manometar, zaporne ventile za gorivo i set mjerača protoka (naručiti posebno).
(2) Treba osigurati za modele Tau Unit 50-70
(3) Treba osigurati za modele Tau Unit 100-190
(4) Treba osigurati za modele Tau Unit 100 i 115.
(5) Treba osigurati za modele Tau Unit 140 i 190.
(6) Preporučuje se do maksimalne snage 131 kW, izračunato uzimajući u obzir tlak opskrbnog plina = 20 mbar.
(7) Preporučuje se do maksimalne snage 230 kW, izračunato uzimajući u obzir tlak opskrbnog plina = 20 mbar.
(8) Opremljen ekstrakcijskim crpkama.
(9) Za podešavanje temperature okoline rabite termostate Riello i termostate s vremenskim ograničenjem.
(10) Rabi se za sekundarni i upravljanje grijačem.
(11) Rabi se kao primarna sonda za upravljanje kaskadnim sustavom.
(12) Dodatci za razdvojeni ispuh, za koncentrični ispuh, za dovršetak ugradnje, za sustav plinskih dimovoda, pogledajte stranica 349.
(13) Za svaki tip provjerite maksimalne ekvivalentne duljine pozivajući se na tehnički list i/ili kontaktiranjem pretprodajne službe. Za sustav plinskih dimovoda pogledajte stranica 349.
(14) Za uparivanje s HEATgate pločastim izmjenjivačima topline, ovisno o radnim uvjetima (primarni/sekundarni ΔT°).

BILJEŠKA: Tau Unit 140 i 190 ne zahtijevaku komplet dodataka za LPG konverziju.

KOMBINACIJE KOMPLETA SIGURNOSNIH DODATAKA

Opis	Osnovni sigurnosni komplet	Hidraulični priključci		Sigurnosni ventil i manometar		Zaporni ventil za gorivo		Mjerač protoka											
	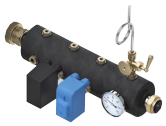																		
								ΔT = 20 °C				ΔT = 15 °C				ΔT = 10 °C			
	Komplet sigurnosnih uređaja	Redukcijski priključak 2" - 1" ½	Redukcijski priključak 2"½ - 1"½	Set manometra od 4,5 bara i sigurnosnog ventila	Manometar i sigurnosni ventil postavljeni na 4 bara	Ventil za zatvaranje plina (VIC) - ØG.1"	Komplet zapornih ventila za gorivo (VIC) - ØG.1" ½	DN15 mjerač protoka	DN20 mjerač protoka	DN25 mjerač protoka	DN32 mjerač protoka	DN15 mjerač protoka	DN20 mjerač protoka	DN25 mjerač protoka	DN32 mjerač protoka	DN15 mjerač protoka	DN20 mjerač protoka	DN25 mjerač protoka	DN32 mjerač protoka
	20180519	20182680	20154992	20181867	20181010	20009486	20009482	20149998	20149996	20146343	20146345	20149998	20149996	20146343	20146345	20149998	20149996	20146343	20146345
TAU UNIT 50	●			●		●		●					●				●		
TAU UNIT 70	●			●		●			●				●					●	
TAU UNIT 100	●	●			●	●			●					●					●
TAU UNIT 115	●	●			●	●				●				●					●
TAU UNIT 140	●		●		●		●			●				●					●
TAU UNIT 190	●		●		●		●				●				●				●

MOGUĆI SASTAVI SUSTAVA

STANDARDNA KONFIGURACIJA 1 DIREKTNI SUSTAV

Opis	Količina	Šifra
TAU UNIT 35-190	1	**(1)**
Vanjska sonda	1	**20132778**
Komplet sigurnosnih uređaja (samo za TAU UNIT 50-190)	1	**20180519**
Hidraulični priključci	1	**(2)**
Sigurnosni ventil i manometar	1	**(2)**
Zaporni ventil za gorivo (samo za TAU UNIT 50-190)	1	**20009486**
Mjerač protoka (samo za TAU UNIT 50-190)	1	**(2)**

(1) Pogledati tablicu „TEHNIČKI PODACI".
(2) Pogledati tablicu „KOMBINACIJE KOMPLETA SIGURNOSNIH DODATAKA" u odjeljku „DODATCI".

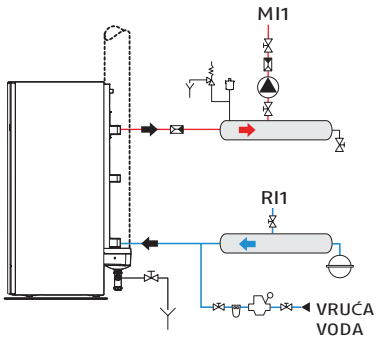

KONFIGURACIJA 1 DIREKTNI + PTV SUSTAV

Opis	Količina	Šifra
TAU UNIT 35-190	1	**(1)**
Vanjska sonda	1	**20132778**
Potopna sonda	1	**1220599**
Komplet sigurnosnih uređaja (samo za TAU UNIT 50-190)	1	**20180519**
Hidraulični priključci	1	**(2)**
Sigurnosni ventil i manometar	1	**(2)**
Zaporni ventil za gorivo (samo za TAU UNIT 50-190)	1	**20009486**
Mjerač protoka (samo za TAU UNIT 50-190)	1	**(2)**

(1) Pogledati tablicu „TEHNIČKI PODACI".
(2) Pogledati tablicu „KOMBINACIJE KOMPLETA SIGURNOSNIH DODATAKA" u odjeljku „DODATCI".

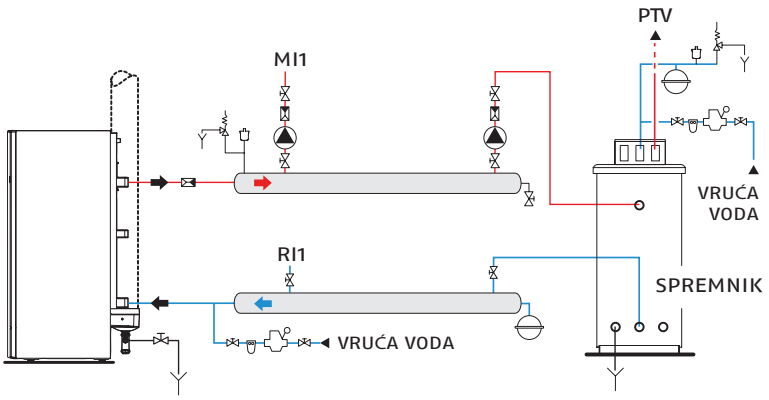

KONFIGURACIJA 1 DIREKTNI SUSTAV + 1 MJEŠOVITI + PTV SUSTAV

Opis	Količina	Šifra
TAU UNIT 35-190	1	**(1)**
Vanjska sonda	1	**20132778**
Komplet sigurnosnih uređaja (samo za TAU UNIT 50-190)	1	**20180519**
Hidraulični priključci	1	**(2)**
Sigurnosni ventil i manometar	1	**(2)**
Zaporni ventil za gorivo (samo za TAU UNIT 50-190)	1	**20009486**
Potopna sonda	1	**1220599**
Elektronički komplet za upravljanje dodatnom izravnom ili mješovitom zonom (max 16)	1	**20130811**
Mjerač protoka (samo za TAU UNIT 50-190)	1	**(2)**

(1) Pogledati tablicu „TEHNIČKI PODACI".
(2) Pogledati tablicu „KOMBINACIJE KOMPLETA SIGURNOSNIH DODATAKA" u odjeljku „DODATCI".

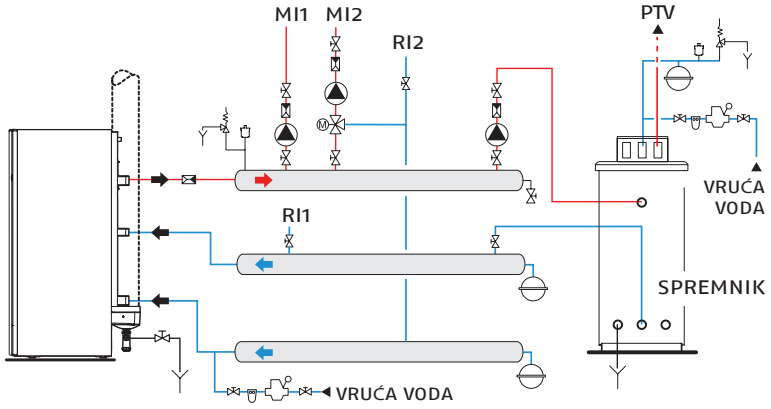

KONFIGURACIJA 1 DIREKTNI SUSTAV + 2 MJEŠOVITA + PTV SUSTAVI

Opis	Količina	Šifra
TAU UNIT 35-190	1	**(1)**
Vanjska sonda	1	**20132778**
Komplet sigurnosnih uređaja (samo za TAU UNIT 50-190)	1	**20180519**
Hidraulični priključci	1	**(2)**
Sigurnosni ventil i manometar	1	**(2)**
Zaporni ventil za gorivo (samo za TAU UNIT 50-190)	1	**20009486**
Potopna sonda	1	**1220599**
Elektronički komplet za upravljanje dodatnom izravnom ili mješovitom zonom (max 16)	2	**20130811**
Mjerač protoka (samo za TAU UNIT 50-190)	1	**(2)**

(1) Pogledati tablicu „TEHNIČKI PODACI".
(2) Pogledati tablicu „KOMBINACIJE KOMPLETA SIGURNOSNIH DODATAKA" u odjeljku „DODATCI".

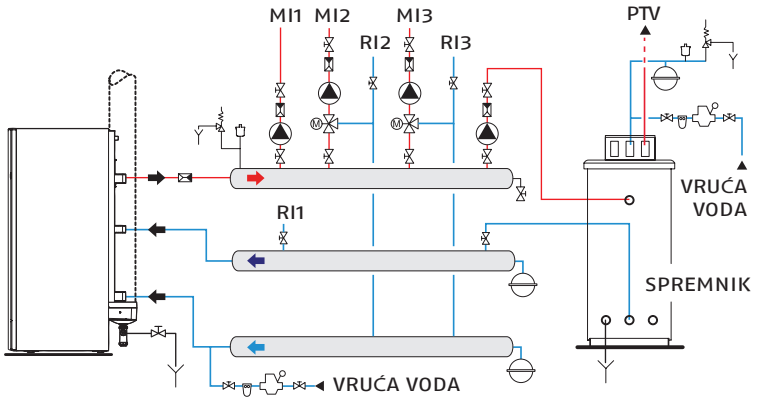

KASKADNA KONFIGURACIJA 1 DIREKTNOG SUSTAVA + 1 MJEŠOVITOG + PTV SUSTAVA (maksimalno 16 generatora)

Opis	Količina	Šifra
TAU UNIT 35-190	2	**(1)**
Vanjska sonda	1	**20132778**
Komplet sigurnosnih uređaja (samo za TAU UNIT 50-190)	2	**20180519**
Hidraulični priključci	2	**(2)**
Sigurnosni ventil i manometar	2	**(2)**
Zaporni ventil za gorivo (samo za TAU UNIT 50-190)	1	**20009486**
Potopna sonda	2	**1220599**
Elektronički komplet za upravljanje dodatnom izravnom ili mješovitom zonom (max 16)	1	**20130811**
Mjerač protoka (1 za svaki kotao; samo za TAU UNIT 50-190)	2	**(2)**

(1) Pogledati tablicu „TEHNIČKI PODACI".
(2) Pogledati tablicu „KOMBINACIJE KOMPLETA SIGURNOSNIH DODATAKA" u odjeljku „DODATCI".

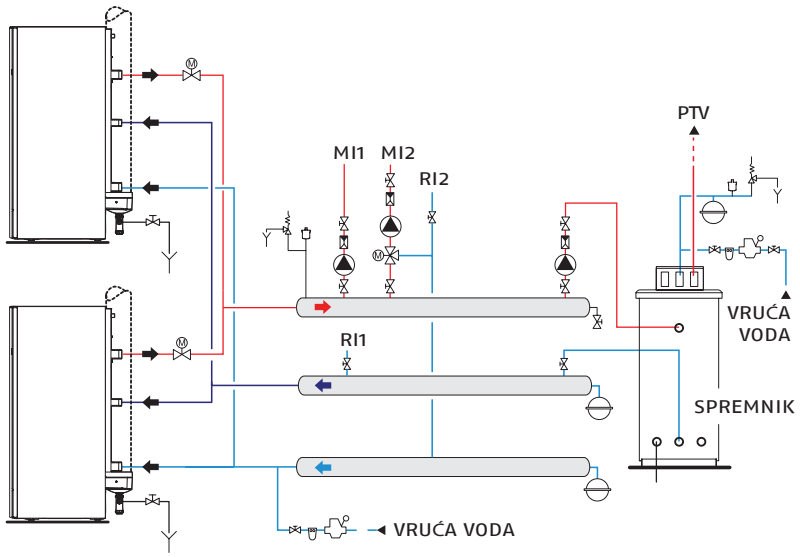

STANDARDNA KONFIGURACIJA 1 DIREKTNI SUSTAV S PLOČASTIM IZMJENJIVAČEM TOPLINE

Opis	Količina	Šifra
TAU UNIT 35-190	1	**(1)**
Vanjska sonda	1	**20132778**
Komplet sigurnosnih uređaja (samo za TAU UNIT 50-190)	1	**20180519**
Hidraulični priključci	1	**(2)**
Sigurnosni ventil i manometar	1	**(2)**
Zaporni ventil za gorivo (samo za TAU UNIT 50-190)	1	**20009486**
Crpka	1	**(3)**
Pločasti izmjenjivači topline	1	**(3)**
Elektronički komplet za upravljanje dodatnom izravnom ili mješovitom zonom (max 16)	1	**20130811**
Mjerač protoka (samo za TAU UNIT 50-190)	1	**(2)**

(1) Pogledati tablicu „TEHNIČKI PODACI".
(2) Pogledati tablicu „KOMBINACIJE KOMPLETA SIGURNOSNIH DODATAKA" u odjeljku „DODATCI".
(3) Pogledati tablicu „KOMBINACIJE CRPKI I PLOČASTIH IZMJENJIVAČA TOPLINE" u odjeljku „DODATCI".

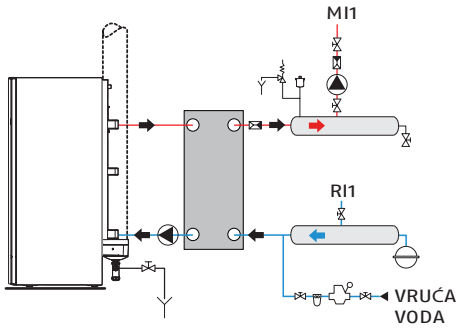

Kondenzirajući kotlovi od nerđajućeg čelika s tri prolaza plinskih dimovoda

Tau N



TAU 115-1250 N

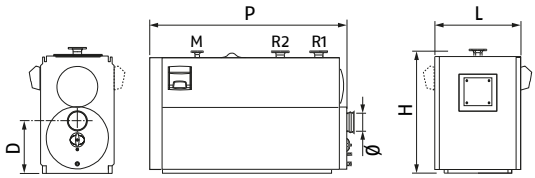

TAU 1450 N

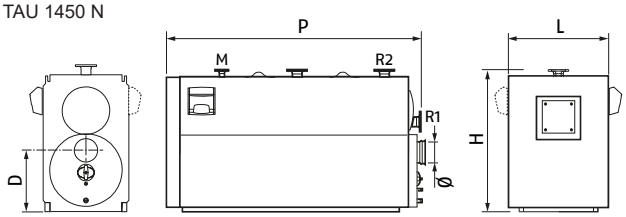

TAU 2100-3000 N

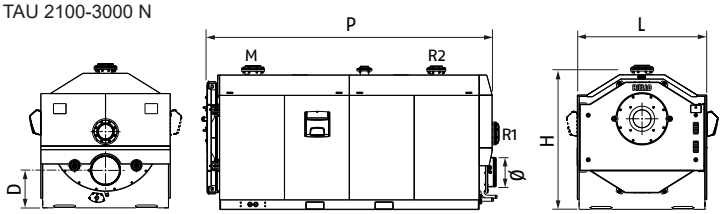

ERP

- Sukladno s Direktivom 2009/125/EC
- Kondenzirajući kotlovi napravljeni od nerđajućeg čelika s tri prolaza plinskih dimovoda, s visokim sadržajem vode, pogodnim za rad s plinskim mlaznim plamenicima

Opis	H mm	L mm	P mm	D mm	Ø mm	M DN	R1 DN	R2 DN	Neto težina kg
TAU 115 N	1315	740	1455	505	160	65	65	50	545
TAU 150 N	1315	740	1455	505	200	65	65	50	545
TAU 210 N	1315	740	1455	505	200	65	65	50	580
TAU 270 N	1450	850	1630	545	250	65	65	50	737
TAU 350 N	1450	850	1830	545	250	80	80	65	823
TAU 450 N	1630	900	2035	645	300	100	100	80	1185
TAU 600 N	1630	900	2235	645	300	100	100	80	1370
TAU 750 N	1910	1060	2560	680	350	125	125	80	2010
TAU 800 N	1910	1060	2560	680	350	125	125	80	2010
TAU 1000 N	1910	1060	2810	680	350	125	125	80	2245
TAU 1150 N	2030	1180	3010	720	400	150	150	100	2730
TAU 1250 N	2030	1180	3010	720	400	150	150	100	2730
TAU 1450 N	2180	1225	3175	805	450	150	150	100	3280
TAU 1750 N	1945	1750	3620	521	400	200	200	150	4265
TAU 2100 N	1945	1750	4020	521	400	200	200	150	4750
TAU 2600 N	2128	1850	4425	552	450	200	200	150	5550
TAU 3000 N	2170	1950	4640	600	450	200	200	150	6750

M Dostava.
R1 povratni sustav niske temperature.
R2 povratni sustav visoke temperature.

TAU N je podni kondenzirajući kotao, s visokim sadržajem vode za ugradnju u prostoriju za grijanje; prikladan za grijanje i proizvodnju potrošne tople vode u kombinaciji s odgovarajućim spremnikom za vodu.
Troprolazni kotao, u kojem su sve komponente u dodiru s dimnim plinovima izrađene od titanijumom stabiliziranog nehrđajućeg čelika, konstruiranog na principu raslojavanja topline: komora za izgaranje na vrhu i snop cijevi na dnu (glatke cijevi s uklonjivim turbulatorima), omogućuju optimizaciju izmjene topline i energetsku učinkovitost, tako da se, zahvaljujući kondenzacijskoj tehnici, postiže visoka učinkovitost. Generator je konstruiran sa strukturom koja može izdržati termička širenja; posebna pažnja posvećena je toplinskoj izolaciji tijela kotla, obojanim čeličnim pločama i vratima, uz upotrebu prostirki od staklene vune velike gustoće.
Neki modeli su također dostupni u modularnoj izvedbi. Modeli do 1450 kW razvijeni su s vertikalnom strukturom s ravninama koje se preklapaju, kako bi se olakšalo rukovanje i olakšao ulazak u prostoriju za grijanje.
Novi modeli od 1750-3000 razvijeni su na "kvadratnoj" strukturi s jednom daskom, kako bi se održao visok udio vode, a istovremeno jamčila maksimalna učinkovitost.
Radi lakših inspekcija, održavanja i čišćenja unutarnjih dijelova, prednja vrata i zatvaranje dimne komore se može se u potpunosti otvoriti.
– Smanjena prosječna temperatura tijela i vrijeme brzog paljenja
– Nekoliko rješenja zahvaljujući kombinaciji s RIELLOtech upravljačkim pločama
– Ugrađeni odvod kondenzata
– Maksimalan radni tlak 6 bara.

TEHNIČKI PODATCI

Opis	Snaga - kW			Učinkovitost - %			Protutlak u komori za izgaranje mbara	Napomene	Šifra
	Korisna izlazna snaga 80°/60° max	Korisna izlazna snaga 40°/30° max	Ulaz peći max	Korisni Pn (80°/60°)	Korisni Pn (40°/30°) %	Korisno 30 % Pn (30 °C)			
TAU 115 N	112,1	123,1	115	97,5	107	108	2,2		**20120144**
TAU 150 N	146,3	159,7	150	97,5	106,5	108,5	2,0		**4031860,0**
TAU 210 N	205,2	223,6	210	97,7	106,5	109,3	2,7		**4031861,0**
TAU 270 N	265,1	290,2	270	98,2	107,5	109,2	3,2		**4031862,0**
TAU 350 N	344,1	375,2	349	98,3	107,5	108,5	4,6		**4031863,0**
TAU 450 N	442,4	481,5	450	98,3	107	108,5	5,0		**4031864,0**
TAU 600 N	589,8	642	600	98,3	107	108,5	5,5		**4031865,0**
TAU 750 N	735,5	804	749	98,2	107	108,7	5,6	(D)(T)	**20217443**
TAU 800 N	786,4	860	800	98,3	107	108,5	5,7	(D)(T)	**4031866,0**
TAU 1000 N	983	1070	1000	98,3	107	108,5	6,3	(D)(T)	**4031867,0**
TAU 1150 N	1129,3	1230,5	1150	98,3	107	108,5	6,6	(D)(T)	**20136528**
TAU 1250 N	1229,7	1337,5	1250	98,3	107	108,5	6,8	(D)(T)	**4031868,0**
TAU 1450 N	1425,6	1551,5	1450	98,3	107	108,5	7,4	(D)(T)	**4031869,0**
TAU 1750 N	1718,5	1881,2	1750	98,3	107,5	108,7	8,4	(D)(T)	**20162157**
TAU 2100 N	2062,2	2258,7	2100	98,3	107,5	108,7	9,6	(D)(T)	**20162158**
TAU 2600 N	2553,2	2796,5	2600	98,3	107,5	108,7	11,5	(D)(T)	**20162159**
TAU 3000 N	2946,0	3226,8	3000	98,3	107,5	108,7	11,6	(D)(T)	**20162160**

(D) Dostupnost materijala u našem skladištu: 30-40 radnih dana od datuma potvrde narudžbe.
(T) Proizvod nije podložan standardnim transportnim stopama. Za poboljšanje transporta obratite se Uredu za upravljanje narudžbama.
Maksimalan radni tlak 6 bara.

DODATCI

Opis	Napomene	Šifra
HIDRAULIČKI DODACI		
N2 neutralizacijski komplet do 450 kW		**4031810**
N3 komplet neutralizatora od 450 do 1500 kW		**4031812**
HN2 neutralizacijski komplet do 280 kW	(1)	**4031811**
HN3 komplet neutralizatora od 280 do 750 kW	(1)(D)	**4031813**
MEHANIČKI DODACI		
Prirubnica plamenika		**4031196**
Prirubnica plamenika		**20178775**
Prirubnica plamenika		**20163867**

(1) Opremljen ekstrakcijskim crpkama.
(D) Dostupnost materijala u našem skladištu: 30 radnih dana od datuma potvrde narudžbe.

UPRAVLJAČKE PLOČE

Opis	Ugradnja	Šifra
RIELLOtech CLIMA COMFORT	Vertikalni	**4031069**

NAPOMENA: za specifične dodatke, spoj MODBUS i više detalja o upravljačkoj ploči, molimo pogledati stranica 339.

PREPORUČANE KOMBINACIJE S PLAMENICIMA - EU ZEMLJE

Opis	Protutlak u komori za izgaranje (mbar)	Plinski plamenik																		Prirubnica plamenika		Upravljačke ploče	
		Žuti plamen (Standardno)																					
		Dvije faze								Modulirajući													
		-								Mehanički brijeg													
		-																					
		RS 50 TC	RS 70 TC	RS 100 TC	RS 130 TC	RS 310/M MZ FS1	RS 410/M MZ FS1	RS 250/M MZ TC	RS 190 TC	RS 50/M MZ TC	RS 70/M TC	RS 100/M TC	RS 130/M TC	RS 190/M TL	RS 190/M TC	RS 250/M MZ TL	RS 310/M MZ FS1	RS 410/M MZ FS1		Prirubnica plamenika	Prirubnica plamenika	Riellotech Clima Comfort	Modulacijski komplet u 3 točke
		3784702	3785102	3785302	3785502	20068351	20068361	3788410	3785813	3781622	3789610	3789710	3789810	20052616	3787623	3788411	20068351	20068361		20178757	20178775	4031069	20013035
TAU 450 N	5,0	●																				●	
	5,0									●												●	●
TAU 600 N	5,5		●																			●	
	5,5										●											●	●
TAU 750 N	5,6		●																			●	
	5,6										●											●	●
TAU 800 N	5,7			●																		●	
	5,7											●										●	●
TAU 1000 N	6,3			●																		●	
	6,3											●										●	●
TAU 1150 N	6,6				●															●		●	
	6,6												●							●		●	●
TAU 1250 N	6,8				●															●		●	
	6,8												●							●		●	●
TAU 1450 N	7,4								●												●	●	
	7,4														●						●	●	●
TAU 1750 N	8,4								●													●	
	8,4													●								●	●
TAU 2100 N	9,6							●														●	
	9,6															●						●	●
TAU 2600 N	11,5					●																●	
	11,5																●					●	●
TAU 3000 N	11,6						●															●	
	11,6																	●				●	●

NAPOMENA: plinski plamenici moraju biti dovršeni plinovodom.
NAPOMENA: za specifične dodatke, spoj MODBUS i više detalja o upravljačkoj ploči, molimo pogledati stranica 339.

Opis	Protutlak u komori za izgaranje (mbar)	Plinski plamenik																										Dodatak plamenika				Prirubnica plamenika			Upravljačke ploče	
		Plavi plamen (Nizak NOx)																																		
		Modulirajući																																		
		Mehanički brijeg											Elektronički brijeg																								
		-																		O_2 kontrola					O_2 kontrola + Inverter											
		BS3/M	RS 120/M BLU TC	RS 160/M BLU TC	RS 25/M BLU TC	RS 35/M BLU TC	RS 68/M BLU TC	RS 55/M BLU TC	RS 200/M BLU TL	RS 310/M BLU FS1	RS 410/M BLU FS1	RS 120/E BLU	RS 160/E BLU	RS 200/E BLU	RS 25/E BLU	RS 35/E BLU	RS 68/E BLU	RS 55/E BLU	RS 310/E BLU FS1	RS 410/E BLU FS1	RS 120/E O2 BLU TC	RS 160/E O2 BLU TL	RS 200/E O2 BLU TL	RS 310/E O2 BLU TC	RS 410/E O2 BLU TC	RS 120/EV O2 BLU TC	RS 160/EV O2 BLU TC	RS 200/EV O2 BLU TL	RS 310/EV O2 BLU TC	RS 410/EV O2 BLU TC	Komplet za kontrolu kisika	Pogon s promjenjivom brzinom 3,0 kW	Pogon s promjenjivom brzinom 5,5 kW	Pogon s promjenjivom brzinom 7,5 kW	Pogon s promjenjivom brzinom 11 kW	Prirubnica plamenika	Prirubnica plamenika	Prirubnica plamenika	Riellotech Clima Comfort	Modulacijski komplet u 3 točke
		3762350	3897606	3788006	3910510	3910610	3897406	20038484	3899711	20068219	20068270	3897632	3788032	3899810	3910710	3910810	3897432	20038491	20068217	20068279	20165996	20164535	20166368	20166002	20179072	20154943	20158956	20156077	20166004	20174935	20045187	20163064	20163071	20163074	20163093	4031196	20178775	20163867	4031069	20013035
TAU 115 N	2,2	●																																				●	●
TAU 150 N	2,0	●																																				●	●
TAU 210 N	2,7				●																																	●	●
	2,7														●																							●	●
TAU 270 N	3,2				●																																	●	●
	3,2														●																							●	●
TAU 350 N	4,6					●																																●	●
	4,6															●																						●	●
TAU 450 N	5,0							●																												●			●	●
	5,0																	●																		●			●	●
TAU 600 N	5,5						●																													●			●	●
	5,5																●																			●			●	●
TAU 750 N	5,6						●																													●			●	●
	5,6																●																			●			●	●
TAU 800 N	5,7		●																																	●			●	●
	5,7											●																								●			●	●
	5,7																				●										●					●			●	●
	5,7																									●					●	●				●			●	●
TAU 1000 N	6,3		●																																	●			●	●
	6,3											●																								●			●	●
	6,3																				●										●								●	●
	6,3																									●					●	●							●	●
TAU 1150 N	6,6			●																																	●		●	●
	6,6												●																								●		●	●
	6,6																					●									●						●		●	●
	6,6																										●				●		●				●		●	●
TAU 1250 N	6,8			●																																	●		●	●
	6,8												●																								●		●	●
	6,8																					●									●						●		●	●
	6,8																										●				●		●				●		●	●
TAU 1450 N	7,4			●																																	●		●	●
	7,4												●																								●		●	●
	7,4																					●									●						●		●	●
	7,4																										●				●		●				●		●	●
TAU 1750 N	8,4								●																														●	●
	8,4													●																										●	●
	8,4																						●								●							●	●	●
	8,4																											●			●			●				●	●	●
TAU 2100 N	9,6									●																													●	●	●
	9,6																		●																				●	●	●
	9,6																							●							●								●	●	●
	9,6																												●		●			●				●	●	●
TAU 2600 N	11,5										●																												●	●
	11,5																			●																			●	●

Opis	Protutlak u komori za izgaranje (mbar)	Plinski plamenik																										Dodatak plamenika				Prirubnica plamenika			Upravljačke ploče	
		Plavi plamen (Nizak NOx)																																		
		Modulirajući																																		
		Mehanički brijeg										Elektronički brijeg																									
		-																O_2 kontrola				O_2 kontrola + Inverter														
		BS3/M	RS 120/M BLU TC	RS 160/M BLU TC	RS 25/M BLU TC	RS 35/M BLU TC	RS 68/M BLU TC	RS 55/M BLU TC	RS 200/M BLU TL	RS 310/M BLU FS1	RS 410/M BLU FS1	RS 120/E BLU	RS 160/E BLU	RS 200/E BLU	RS 25/E BLU	RS 35/E BLU	RS 68/E BLU	RS 55/E BLU	RS 310/E BLU FS1	RS 410/E BLU FS1	RS 120/E O2 BLU TC	RS 160/E O2 BLU TL	RS 200/E O2 BLU TL	RS 310/E O2 BLU TC	RS 410/E O2 BLU TC	RS 120/EV O2 BLU TC	RS 160/EV O2 BLU TC	RS 200/EV O2 BLU TL	RS 310/EV O2 BLU TC	RS 410/EV O2 BLU TC	Komplet za kontrolu kisika	Pogon s promjenjivom brzinom 3,0 kW	Pogon s promjenjivom brzinom 5,5 kW	Pogon s promjenjivom brzinom 7,5 kW	Pogon s promjenjivom brzinom 11 kW	Prirubnica plamenika	Prirubnica plamenika	Prirubnica plamenika	Riellotech Clima Comfort	Modulacijski komplet u 3 točke
		3762350	3897606	3788006	3910510	3910610	3897406	20038484	3899711	20068219	20068270	3897632	3788032	3899810	3910710	3910810	3897432	20038491	20068217	20068279	20165996	20164535	20166368	20166002	20179072	20154943	20158956	20156077	20166004	20174935	20045187	20163064	20163071	20163074	20163093	4031196	20178775	20163867	4031069	20013035
TAU 2600 N	11,5																								●					●								●	●
	11,5																												●	●				●				●	●
TAU 3000 N	11,6										●																												●	●
	11,6																			●																			●	●
	11,6																								●						●								●	●
	11,6																												●	●				●				●	●

NAPOMENA: plinski plamenici moraju biti dovršeni plinovodom.
NAPOMENA: za specifične dodatke, spoj MODBUS i više detalja o upravljačkoj ploči, molimo pogledati stranica 339.

PREPORUČANE KOMBINACIJE S PLAMENICIMA - ZEMLJE VAN EU

Opis	Protutlak u komori za izgaranje (mbar)	Plinski plamenik																					Prirubnica plamenika		Upravljačke ploče	
		Žuti plamen (Standardno)																								
		Dvije faze										Modulirajući														
		-										Mehanički brijeg														
		-																								
		RS 44 MZ TC	RS 50 TC	RS 70 TC	RS 100 TC	RS 130 TC	RS5D	RS 310/M MZ FS1	RS 410/M MZ FS1	RS 250/M MZ TC	RS 190 TC	RS 34/M MZ TC	RS 44/M MZ TC	RS 50/M MZ TC	RS 70/M TC	RS 100/M TC	RS 130/M TC	RS 190/M TL	RS 190/M TC	RS 250/M MZ TL	RS 310/M MZ FS1	RS 410/M MZ FS1	Prirubnica plamenika	Prirubnica plamenika	Riellotech Clima Comfort	Modulacijski komplet u 3 točke
		3789110	3784702	3785102	3785302	3785502	3762016	20068351	20068361	3788410	3785813	3788710	3788810	3781622	3789610	3789710	3789810	20052616	3787623	3788411	20068351	20068361	20178757	20178775	4031069	20013035
TAU 270 N	3,2						●																		●	
	3,2											●													●	●
TAU 350 N	4,6	●																							●	
	4,6												●												●	●
TAU 450 N	5,0		●																						●	
	5,0													●											●	●
TAU 600 N	5,5			●																					●	
	5,5														●										●	●
TAU 750 N	5,6			●																					●	
	5,6														●										●	●
TAU 800 N	5,7				●																				●	
	5,7															●									●	●
TAU 1000 N	6,3				●																				●	
	6,3															●									●	●
TAU 1150 N	6,6					●																	●		●	
	6,6																●						●		●	●
TAU 1250 N	6,8					●																	●		●	
	6,8																●						●		●	●
TAU 1450 N	7,4										●													●	●	
	7,4																		●					●	●	●
TAU 1750 N	8,4										●														●	
	8,4																	●							●	●
TAU 2100 N	9,6									●															●	
	9,6																			●					●	●
TAU 2600 N	11,5							●																	●	
	11,5																				●				●	●
TAU 3000 N	11,6								●																●	
	11,6																					●			●	●

NAPOMENA: plinski plamenici moraju biti dovršeni plinovodom.
NAPOMENA: za specifične dodatke, spoj MODBUS i više detalja o upravljačkoj ploči, molimo pogledati stranica 339.

Opis	Protutlak u komori za izgaranje (mbar)	Plinski plamenik																												Dodatak plamenika					Prirubnica plamenika				Upravljačke ploče	
		Plavi plamen (Nizak NOx)																																						
		Modulirajući																																						
		Mehanički brijeg										Elektronički brijeg																												
		-																				O_2 kontrola					O_2 kontrola + Inverter													
		BS3/M	RS 25/M BLU TC	RS 35/M BLU TC	RS 55/M BLU TC	RS 68/M BLU TC	RS 120/M BLU TC	RS 160/M BLU TC	RS 200/M BLU TL	RS 310/M BLU FS1	RS 410/M BLU FS1	RS 25/E BLU	RS 35/E BLU	RS 55/E BLU	RS 68/E BLU	RS 120/E BLU	RS 160/E BLU	RS 200/E BLU	RS 310/E BLU FS1	RS 410/E BLU FS1	RS 120/E O2 BLU TC	RS 160/E O2 BLU TL	RS 200/E O2 BLU TL	RS 310/E O2 BLU TC	RS 410/E O2 BLU TC	RS 120/EV O2 BLU TC	RS 160/EV O2 BLU TC	RS 200/EV O2 BLU TL	RS 310/EV O2 BLU TC	RS 410/EV O2 BLU TC	Komplet za kontrolu kisika	Pogon s promjenjivom brzinom 3,0 kW	Pogon s promjenjivom brzinom 5,5 kW	Pogon s promjenjivom brzinom 7,5 kW	Pogon s promjenjivom brzinom 11 kW	Prirubnica plamenika	Prirubnica plamenika	Prirubnica plamenika	Prirubnica plamenika	Riellotech Clima Comfort	Modulacijski komplet u 3 točke
		3762350	3910510	3910610	20038484	3897406	3897606	3788006	3899711	20068219	20068270	3910710	3910810	20038491	3897432	3897632	3788032	3899810	20068261	20068294	20165996	20164535	20166368	20166002	20179072	20154943	20158956	20156077	20166004	20174935	20045187	20163064	20163071	20163074	20163093	4031196	20178757	20178775	20163867	4031069	20013035
TAU 115 N	2,2	●																																					●	●
TAU 150 N	2,0	●																																					●	●
TAU 210 N	2,7		●																																				●	●
	2,7											●																											●	●
TAU 270 N	3,2		●																																				●	●
	3,2											●																											●	●
TAU 350 N	4,6			●																																			●	●
	4,6												●																											●	●
TAU 450 N	5,0				●																																	●	●	●	●
	5,0													●																									●	●	●	●
TAU 600 N	5,5					●																																	●	●	●	●
	5,5														●																									●	●	●	●
TAU 750 N	5,6					●																																	●	●	●	●
	5,6														●																									●	●	●	●
TAU 800 N	5,7						●																																	●	●	●	●
	5,7															●																									●	●	●	●
	5,7																				●										●										●	●	●	●
	5,7																									●					●	●				●				●	●	●	●
TAU 1000 N	6,3						●																																	●	●	●	●
	6,3															●																									●	●	●	●
	6,3																				●										●										●	●	●	●
	6,3																									●					●	●				●				●	●	●	●
TAU 1150 N	6,6							●																															●		●	●	●
	6,6																●																							●		●	●	●
	6,6																					●									●									●		●	●	●
	6,6																										●				●		●							●		●	●	●
TAU 1250 N	6,8							●																															●		●	●	●
	6,8																●																							●		●	●	●
	6,8																					●									●									●		●	●	●
	6,8																										●				●		●							●		●	●	●
TAU 1450 N	7,4							●																															●		●	●	●
	7,4																●																							●		●	●	●
	7,4																					●									●									●		●	●	●
	7,4																										●				●		●							●		●	●	●
TAU 1750 N	8,4								●																																	●	●
	8,4																	●																									●	●
	8,4																						●								●											●	●
	8,4																												●		●			●								●	●
TAU 2100 N	9,6									●																																●	●	●
	9,6																		●																							●	●	●
	9,6																							●							●											●	●	●
	9,6																													●	●			●								●	●	●

Opis	Protutlak u komori za izgaranje (mbar)	Plinski plamenik																												Dodatak plamenika				Prirubnica plamenika				Upravljačke ploče	
		Plavi plamen (Nizak NOx)																																					
		Modulirajući																																					
		Mehanički brijeg										Elektronički brijeg																											
		-																	O_2 kontrola					O_2 kontrola + Inverter														
		BS3/M	RS 25/M BLU TC	RS 35/M BLU TC	RS 55/M BLU TC	RS 68/M BLU TC	RS 120/M BLU TC	RS 160/M BLU TC	RS 200/M BLU TL	RS 310/M BLU FS1	RS 410/M BLU FS1	RS 25/E BLU	RS 35/E BLU	RS 55/E BLU	RS 68/E BLU	RS 120/E BLU	RS 160/E BLU	RS 200/E BLU	RS 310/E BLU FS1	RS 410/E BLU FS1	RS 120/E O2 BLU TC	RS 160/E O2 BLU TL	RS 200/E O2 BLU TL	RS 310/E O2 BLU TC	RS 410/E O2 BLU TC	RS 120/EV O2 BLU TC	RS 160/EV O2 BLU TC	RS 200/EV O2 BLU TL	RS 310/EV O2 BLU TC	RS 410/EV O2 BLU TC	Komplet za kontrolu kisika	Pogon s promjenjivom brzinom 3,0 kW	Pogon s promjenjivom brzinom 5,5 kW	Pogon s promjenjivom brzinom 7,5 kW	Pogon s promjenjivom brzinom 11 kW	Prirubnica plamenika	Prirubnica plamenika	Prirubnica plamenika	Prirubnica plamenika	Riellotech Clima Comfort	Modulacijski komplet u 3 točke
		3762350	3910510	3910610	20038484	3897406	3897606	3788006	3899711	20068219	20068270	3910710	3910810	20038491	3897432	3897632	3788032	3899810	20068261	20068294	20165996	20164535	20166368	20166002	20179072	20154943	20158956	20156077	20166004	20174935	20045187	20163064	20163071	20163074	20163093	4031196	20178757	20178775	20163867	4031069	20013035
TAU 2600 N	11,5																								●					●									●	●
	11,5																												●	●				●					●	●
TAU 3000 N	11,6										●																													●	●
	11,6																			●																				●	●
	11,6																								●						●									●	●
	11,6																												●	●				●					●	●

NAPOMENA: plinski plamenici moraju biti dovršeni plinovodom.
NAPOMENA: za specifične dodatke, spoj MODBUS i više detalja o upravljačkoj ploči, molimo pogledati stranica 339.

Kondenzirajući kotlovi od nerđajućeg čelika s tri prolaza plinskih dimovoda

Tau N Premix

Tau N kombiniran s RX plamenicima premiksa plina



ERP

- Sukladno s Direktivom 2009/125/EC
- Kondenzirajući kotlovi napravljeni od nerđajućeg čelika s tri prolaza plinskih dimovoda, s visokim sadržajem vode
- Niske emisije RX plamenika premiks. plina
- RIELLOtech Clima Comfort elektronička upravljačka ploča

TAU 115-1250 N PREMIX

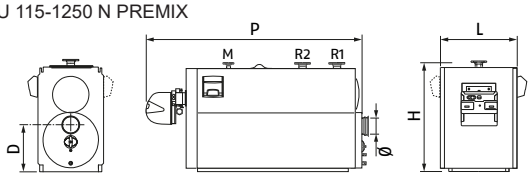

TAU 1450 N PREMIX

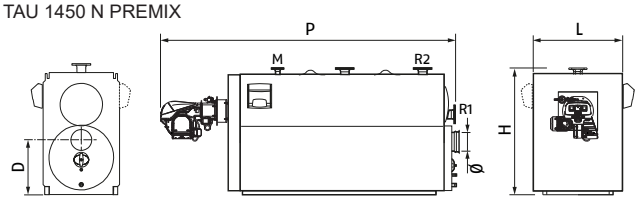

TAU 1750-3000 N PREMIX

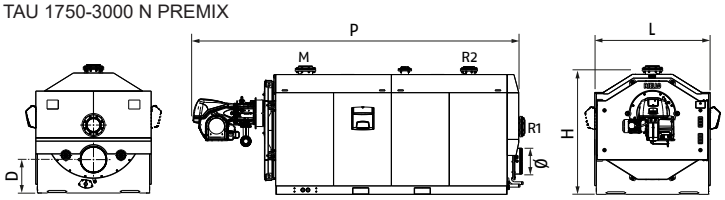

Opis	H mm	L mm	P mm	D mm	Ø mm	M DN	R1 DN	R2 DN	Neto težina kg
TAU 115 N PREMIX	1315	740	1960	505	160	65	65	50	582
TAU 150 N PREMIX	1315	740	1960	505	200	65	65	50	582
TAU 210 N PREMIX	1315	740	1960	505	200	65	65	50	617
TAU 270 N PREMIX	1450	850	2140	545	250	65	65	50	774
TAU 270 N PREMIX LPG	1450	850	2140	545	250	65	65	50	774
TAU 350 N PREMIX	1450	850	2380	545	250	80	80	65	865
TAU 450 N PREMIX	1630	900	2590	645	300	100	100	80	1233
TAU 600 N PREMIX	1630	900	2760	645	300	100	100	80	1426
TAU 800 N PREMIX	1910	1060	3080	680	350	125	125	80	2107
TAU 1000 N PREMIX	1910	1060	3330	680	350	125	125	80	2342
TAU 1150 N PREMIX	2030	1180	3900	720	400	150	150	100	2880
TAU 1250 N PREMIX	2030	1180	3900	720	400	150	150	100	2880
TAU 1450 N PREMIX	2180	1225	4060	805	450	150	150	100	3430
TAU 1750 N PREMIX	1945	1750	4800	521	400	200	200	150	4466
TAU 2100 N PREMIX	1945	1750	5200	521	400	200	200	150	4961
TAU 2600 N PREMIX	2128	1850	5610	552	450	200	200	150	5776
TAU 3000 N PREMIX	2170	1950	5820	600	450	200	200	150	6976

M Dostava.
R1 povratni sustav niske temperature.
R2 povratni sustav visoke temperature.

TAU N Premix je opremljen s modulacijskim plamenicima s ukupnim izgaranjem premiksa, što garantira vrlo niske emisije u atmosferu i širok omjer smanjenja.
Plamenik je opremljen plinskim ventilima s proporcionalnim otvaranjem pomoću pneumatskog upravljanja; plin se dozira pri ubacivanju zraka koji se uvodi u glavu izgaranja koja je tip cilindričnog zračenja. Miješanje zraka i plina se događa unutar ventilatora plamenika (ventilator ima varijabilnu brzinu) omogućujući ispravan rad i kada je tlak rezervi plina nizak.
Plamen predmiksa karakterizira kompaktna geometrija, te niska razina buke, što se prevodi u ograničenu emisiju zvuka u dimnjak, s očiglednim prednostima ambijetalnog komfora.
Modulacija plamena omogućuje prilagodbu dostavne temperature sukladno vanjskoj temperaturi kako bi se optimizirala efikasnost. Paljenje plamena je zajamčeno s isprekidanim pilot plamen uređajem.
– Niske emisije onečišćivača
– Jednostavno održavanje za totalnu pristupačnost unutarnjih komponenti izbjegavajući rastavljanje plamenika
– Opremljen elektroničkom upravljačkom pločom RIELLOtech Clima Comfort za upravljanje kaskadama kotlova, složenim solarnim sustavima, integracijom više vrsta generatora topline, dvije mješovite zone, jednom izravnom i proizvodnjom potrošne tople vode
– Opremljen pločom plamenika za premiks plamenike
– Maksimalan radni tlak: 6 bara.

TEHNIČKI PODATCI

Opis	Snaga - kW			Učinkovitost - %			Napomene	Šifra
	Korisna izlazna snaga 80°/60° max	Korisna izlazna snaga 40°/30° max	Ulaz peći max	Korisni Pn (80°/60°)	Korisni Pn (40°/30°)	Korisno 30 % Pn (30 °C)		
TAU 115 N PREMIX	112,1	123,1	115	97,5	107.0	108.0	(B)(D)	**20120146**
TAU 150 N PREMIX	146,3	159,7	150	97,5	106,5	108,5	(B)(D)	**20031981**
TAU 210 N PREMIX	205,2	223,6	210	97,7	106,5	109,3	(B)(D)	**20031987**
TAU 270 N PREMIX	265,1	290,2	270	98,2	107,5	109,2	(C)(D)	**20105079**
TAU 270 N PREMIX LPG	265,1	290,2	270	98,2	107,5	109,2	(A)(D)	**20105081**
TAU 350 N PREMIX	344,1	375,2	349	98,3	107,5	108,5	(B)(D)	**20105082**
TAU 450 N PREMIX	442,4	481,5	450	98,3	107.0	108,5	(B)(D)	**20105083**
TAU 600 N PREMIX	589,8	642,0	600	98,3	107,0	108,5	(B)(D)	**20105085**
TAU 800 N PREMIX	786,4	860,0	800	98,3	107,0	108,5	(B)(D)(T)	**20105086**
TAU 1000 N PREMIX	983,0	1070,0	1000	98,3	107,0	108,5	(B)(D)(T)	**20105089**
TAU 1150 N PREMIX	1129,3	1230,5	1150	98,3	107,0	108,5	(B)(D)(T)	**20166024**
TAU 1250 N PREMIX	1229,7	1337,5	1250	98,3	107,0	108,5	(B)(D)(T)	**20166025**
TAU 1450 N PREMIX	1425,6	1551,5	1450	98,3	107,0	108,5	(B)(D)(T)	**20166026**
TAU 1750 N PREMIX	1718,5	1881,2	1750	98,3	107,5	108,7	(B)(D)(T)	**20166039**
TAU 2100 N PREMIX	2062,2	2258,7	2100	98,3	107,5	108,7	(B)(D)(T)	**20166027**
TAU 2600 N PREMIX	2553,2	2796,5	2600	98,3	107,5	108,7	(B)(D)(T)	**20166030**
TAU 3000 N PREMIX	2946,0	3226,8	3000	98,3	107,5	108,7	(B)(D)(T)	**20166041**

(A) LPG.
(B) Prirodni plin-LPG.
(C) Prirodni plin.
(D) Dostupnost materijala u našem skladištu: 25 radnih dana od datuma potvrde narudžbe.
(T) Proizvod nije podložan standardnim transportnim stopama. Za poboljšanje transporta obratite se Uredu za upravljanje narudžbama.
Maksimalan radni tlak 6 bara.
NAPOMENA: za specifične dodatke, spoj MODBUS i više detalja o upravljačkoj ploči, molimo pogledati stranica 339.

DODATCI

Opis	Napomene	Šifra
HIDRAULIČKI DODACI		
N2 neutralizacijski komplet (do 450 kW)		**4031810**
N3 komplet neutralizatora (450- 1500 kW)		**4031812**
HN2 neutralizacijski komplet (do 280 kW)	(1)	**4031811**
HN3 komplet neutralizatora (280- 750 kW)	(1)(D)	**4031813**

(1) Opremljen ekstrakcijskim crpkama.
(D) Dostupnost materijala u našem skladištu: 30 radnih dana od datuma potvrde narudžbe.

Kondenzirajući plinski i uljni čelični kotlovi s niskim udjelom sumpora i s tri prolaza plinskih dimovoda

Tau N Oil



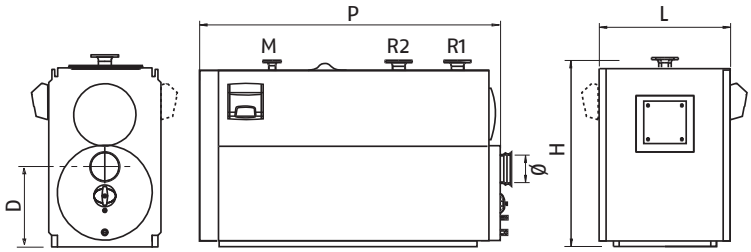

ERP

- Sukladno s Direktivom 2009/125/EC
- Kondenzirajući kotlovi napravljeni od nerđajućeg čelika s tri prolaza plinskih dimovoda, s visokim sadržajem vode, pogodnim za rad s uljnim i plinskim mlaznim plamenicima
- Pogodni za rad s uljem za grijanje prema UNI 6579 (sadržaj sumpora <50 ppm)

Opis	H mm	L mm	P mm	D mm	M Ø-DN	R1 niska temp. Ø-DN	R2 visoka temp. Ø-DN	Ø mm	Neto težina kg
TAU 115 N OIL	1315	740	1455	505	65	65	50	160	530
TAU 150 N OIL	1315	740	1455	505	65	65	50	200	560
TAU 210 N OIL	1315	740	1455	505	65	65	50	200	580
TAU 270 N OIL	1450	850	1630	545	65	65	50	250	737
TAU 350 N OIL	1450	850	1830	545	80	80	65	250	823
TAU 450 N OIL	1630	900	2035	645	300	100	100	80	1185
TAU 600 N OIL	1630	900	2235	645	300	100	100	80	1370

Izmjenjivač topline projektiran je da radi s grijanjem na standardno ulje, s sadržajem sumpora < 50 ppm, zahvaljujući konstrukciji izrađenoj od nehrđajućeg čelika AISI 316Ti. Kotao se temelji na principu toplotne stratifikacije: u gornjem dijelu je voda visoke temperature, dok je u donjem dijelu gdje dolazi do kondenzacije ostaje velika količina hladne vode kako bi se osigurala kondenzacija.
Struktura generatora je izučena da zadrži termičko širenje.
Velika pažnja data je osiguranju termičke izolacije tijela kotla, kućištu i vratima uz upotrebu prostirki od staklene vune velike gustoće. Upravljačka ploča bi se trebala posebno naručiti.

– Niske emisije onečišćivača
– Smanjena prosječna temperatura tijela i vrijeme brzog paljenja
– Nekoliko rješenja zahvaljujućikombinaciji s RIELLOtech upravljačkim pločama
– Ugrađeni odvod kondenzata
– Maksimalan radni tlak: 6 bara.

TEHNIČKI PODATCI

Opis	Snaga - kW			Učinkovitost - %			Protutlak u komori mbar	Napomene	Šifra
	Korisna izlazna snaga 80°/60° max	Korisna izlazna snaga 50°/30° max	Ulaz peći max	Korisno Pn (80°/60°)	Korisni Pn (50°/30°)	Korisno 30 % Pn (30 °C)			
TAU 115 N OIL	112,2	119,6	115	97,6	104,0	104,8	2,2	(D)	**20124406**
TAU 150 N OIL	146,4	156,0	150	97,6	104,0	104,7	2,0	(D)	**20124407**
TAU 210 N OIL	205,2	218,2	210	97,7	103,9	104,6	2,7	(1)(D)	**20124408**
TAU 270 N OIL	264,3	280,3	270	97,9	103,8	104,4	3,2	(1)(D)	**20124409**
TAU 350 N OIL	343,7	361,9	350	98,2	103,4	104,1	4,6	(1)(D)	**20124410**
TAU 450 N OIL	441,9	465,3	450	98,2	103,4	104,1	5,0	(1)(D)	**20124418**
TAU 600 N OIL	589,2	620,4	600	98,2	103,4	104,1	5,5	(1)(D)	**20124419**

(1) Proizvod može imati koristi od poreznih olakšica za ponovni razvoj energije ako se kombinira s plamenikom modulacijskog tipa (vidi tablicu preporučenih kombinacija).
(D) Dostupnost materijala u našem skladištu: 30 radnih dana od datuma prijema narudžbe.

DODATCI

Opis	Napomene	Šifra
HIDRAULIČKI DODACI		
Komplet neutralizatora DNO 2 (do 300 kW)		**20182661**
Komplet neutralizatora DNO 3 (do 1000 kW)		**20182663**
Komplet neutralizatora HNO 1,6 (do 200 kW)	(1)	**20182664**
Komplet neutralizatora HNO 3 (do 1000 kW)	(1)(2)(D)	**20182665**
MEHANIČKI DODACI		
Prirubnica plamenika		**4031196**

(1) Opremljen ekstrakcijskim crpkama.
(2) Kontaktirati predprodajnu službu.
(3) Na zahtjev.
(D) Dostupnost materijala u našem skladištu: 30 radnih dana od datuma prijema narudžbe.

UPRAVLJAČKE PLOČE

Opis	Ugradnja	Model kotla	Šifra
RIELLOtech CLIMA COMFORT	Vertikalni	SVI MODELI	**4031069**

NAPOMENA: za specifične dodatke, spoj MODBUS i više detalja o upravljačkoj ploči, molimo pogledati stranica 339.

PREPORUČANE KOMBINACIJE S PLAMENICIMA

Za kombinaciju s PLINSKIM PLAMENIKOM rabiti odgovarajuće tablice predviđene za slične modele TAU N asortimana na stranica 274.

Opis	Protutlak u komori za izgaranje (mbar)	Plamenik na lagano ulje					Dvojni plamenik goriva			Prirubnica plamenika		Upravljačke ploče	Dodatak na ploči
		Nizak NOx					Standardno		Nizak NOx				
		Dvije faze				Modulirajući	Dvije faze						
		Mehanički brijeg											
		BG7.1D	RL 22 BLU	RL 32 BLU	RL 42 BLU	RL 55/M BLU	RLS 50	RLS 70	RLS 68/M MX TL	Prirubnica plamenika		Clima Comfort	Modulacijski komplet u 3 točke
		20015696	20027479	20027481	20027567	20169338	20147805	20147798	20147785	4031196	4031395	4031069	20013035
TAU 115 N OIL	2,2	●										●	
TAU 150 N OIL	2,0	●										●	
TAU 210 N OIL	2,7		●									●	
TAU 270 N OIL	3,2			●								●	
TAU 350 N OIL	4,6				●							●	
TAU 450 N OIL	5,0				●							●	
						●				●		●	●
							●				●	●	
										●		●	
TAU 600 N OIL	5,5					●						●	●
								●				●	
									●			●	

NAPOMENA: plamenici na lagano ulje moraju biti dovršeni mlaznicama lakog ulja.
NAPOMENA: za specifične dodatke, spoj MODBUS i više detalja o upravljačkoj ploči, molimo pogledati stranica 339.

Kondenzirajući plinski i uljni čelični kotlovi s tri prolaza plinskih dimovoda

Tau N Oil Pro



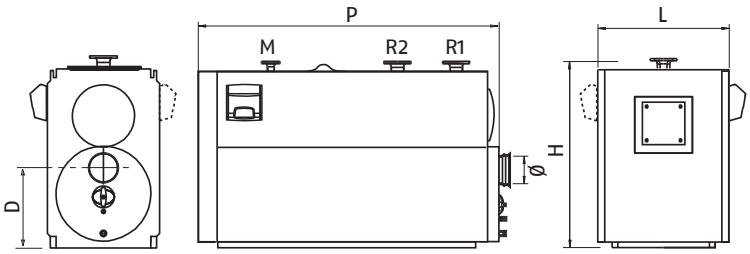

ERP

- Sukladno s Direktivom 2009/125/EC
- Kondenzirajući kotlovi napravljeni od nerđajućeg čelika s tri prolaza plinskih dimovoda, s visokim sadržajem vode, pogodnim za rad s uljnim i plinskim mlaznim plamenicima
- Pogodni za rad s uljem za grijanje prema UNI 6579 (sadržaj sumpora <1000 ppm)

Opis	H mm	L mm	P mm	D mm	M Ø-DN	R1 niska temp. Ø-DN	R2 visoka temp. Ø-DN	Ø mm	Neto težina kg
TAU 100 N OIL PRO	1315	740	1455	505	65	65	50	160	530
TAU 115 N OIL PRO	1315	740	1455	505	65	65	50	160	530
TAU 150 N OIL PRO	1315	740	1455	505	65	65	50	200	560
TAU 210 N OIL PRO	1315	740	1455	505	65	65	50	200	580
TAU 270 N OIL PRO	1450	850	1630	545	65	65	50	250	737
TAU 350 N OIL PRO	1450	850	1830	545	80	80	65	250	823
TAU 450 N OIL PRO	1630	900	2035	645	300	100	100	80	1185
TAU 600 N OIL PRO	1630	900	2235	645	300	100	100	80	1370
TAU 800 N OIL PRO	1910	1060	2560	680	350	125	125	80	2010
TAU 1000 N OIL PRO	1910	1060	2810	680	350	125	125	80	2245

Kotao je dizajniran da radi s grijanjem na standardno ulje, s sadržajem sumpora < 1000 ppm, zahvaljujući konstrukciji izrađenoj od nehrđajućeg čelika AISI 316Ti i AISI 904 L. Kotao se temelji na principu toplotne stratifikacije: u gornjem dijelu je voda visoke temperature, dok je u donjem dijelu gdje dolazi do kondenzacije, ostaje velika količina hladne vode kako bi se osigurala kondenzacija.
Struktura generatora je izučena da zadrži termičko širenje.
Velika pažnja data je osiguranju termičke izolacije tijela kotla, kućištu i vratima uz upotrebu prostirki od staklene vune velike gustoće. Upravljačka ploča bi se trebala posebno naručiti.

– Niske emisije onečišćivača
– Smanjena prosječna temperatura tijela i vrijeme brzog paljenja
– Nekoliko rješenja zahvaljujućikombinaciji s RIELLOtech upravljačkim pločama
– Ugrađeni odvod kondenzata
– Maksimalan radni tlak: 6 bara.

TEHNIČKI PODATCI

Opis	Snaga - kW			Učinkovitost - %			Protutlak u komori mbar	Napomene	Šifra
	Korisna izlazna snaga 80°/60° max	Korisna izlazna snaga 40°/30° max	Ulaz peći max	Korisno Pn (80°/60°)	Korisni Pn (40°/30°)	Korisno 30 % Pn (30 °C)			
TAU 100 N OIL PRO	96,6	102,9	99	97,6	104,7	104,7	1,6	(D)	**20217365**
TAU 115 N OIL PRO	112,2	120,6	115	97,6	104,9	104,8	2,2	(D)	**20124420**
TAU 150 N OIL PRO	146,4	157,4	150	97,6	104,8	104,7	2,0	(D)	**20124421**
TAU 210 N OIL PRO	205,2	220,1	210	97,7	104,7	104,6	2,7	(1)(D)	**20124423**
TAU 270 N OIL PRO	264,3	282,7	270	97,9	104,5	104,4	3,2	(1)(D)	**20124424**
TAU 350 N OIL PRO	343,7	365,8	350	98,2	104,5	104,1	4,6	(1)(D)	**20124425**
TAU 450 N OIL PRO	441,9	470,3	450	98,2	104,5	104,1	5,0	(1)(D)	**20180060**
TAU 600 N OIL PRO	589,2	627,0	600	98,2	104,5	104,1	5,5	(1)(D)	**20180061**
TAU 800 N OIL PRO	785,6	836,0	800	98,2	104,5	104,1	5,7	(1)(D)	**20164743**
TAU 1000 N OIL PRO	982,0	1045,0	1000	98,2	104,5	104,1	6,3	(1)(D)	**20164757**

(1) Proizvod može imati koristi od poreznih olakšica za ponovni razvoj energije ako se kombinira s plamenikom modulacijskog tipa (vidi tablicu preporučenih kombinacija).
(D) Dostupnost materijala u našem skladištu: 30 radnih dana od datuma prijema narudžbe.

DODATCI

Opis	Napomene	Šifra
HIDRAULIČKI DODACI		
Komplet neutralizatora DNO 2 (do 300 kW)		**20182661**
Komplet neutralizatora DNO 3 (do 1000 kW)		**20182663**
Komplet neutralizatora HNO 1,6 (do 200 kW)	(1)	**20182664**
Komplet neutralizatora HNO 3 (do 1000 kW)	(1)(2)(D)	**20182665**
MEHANIČKI DODACI		
Prirubnica plamenika		**4031196**

(1) Opremljen ekstrakcijskim crpkama.
(2) Kontaktirati predprodajnu službu.
(3) Na zahtjev.
(D) Dostupnost materijala u našem skladištu: 30 radnih dana od datuma prijema narudžbe.

UPRAVLJAČKE PLOČE

Opis	Ugradnja	Model kotla	Šifra
RIELLOtech CLIMA COMFORT	Vertikalni	SVI MODELI	**4031069**

NAPOMENA: za specifične dodatke, spoj MODBUS i više detalja o upravljačkoj ploči, molimo pogledati stranica 339.

PREPORUČANE KOMBINACIJE S PLAMENICIMA

Za kombinaciju s PLINSKIM PLAMENIKOM rabiti odgovarajuće tablice predviđene za slične modele TAU N asortimana na stranica 274.

Opis	Protutlak u komori za izgaranje (mbar)	Plamenik na lagano ulje						Dvojni plamenik goriva		Prirubnica plamenika	Upravljačke ploče	Dodatak na ploči
		Plavi plamen (Nizak NOx)										
		Dvije faze				Modulirajući		Dvije faze				
		Mehanički brijeg										
		BG7.1D	RL 22 BLU	RL 32 BLU	RL 42 BLU	RL 55/M BLU	RL 85/M BLU	RLS 68/M MX TL	RLS 120/M MX TL	Prirubnica plamenika	Clima Comfort (V)	Modulacijski komplet u 3 točke
		20015696	20027479	20027481	20027567	20169338	20169330	20147785	20147788	4031196	4031069	20013035
TAU 100 N OIL PRO	1,6	●								●		
TAU 115 N OIL PRO	2,2	●								●		
TAU 150 N OIL PRO	2,0	●								●		
TAU 210 N OIL PRO	2,7		●							●		
TAU 270 N OIL PRO	3,2			●						●		
TAU 350 N OIL PRO	4,6				●					●		
TAU 450 N OIL PRO	5,0				●					●		
TAU 450 N OIL PRO	5,0					●			●	●	●	●
TAU 450 N OIL PRO	5,0						●		●	●		
TAU 600 N OIL PRO	5,5					●				●	●	●
TAU 600 N OIL PRO	5,5						●			●		
TAU 800 N OIL PRO	5,7						●		●	●	●	●
TAU 800 N OIL PRO	5,7							●	●	●		
TAU 1000 N OIL PRO	6,3							●	●	●		

NAPOMENA: plamenici na lagano ulje moraju biti dovršeni mlaznicama lakog ulja.
NAPOMENA: za specifične dodatke, spoj MODBUS i više detalja o upravljačkoj ploči, molimo pogledati stranica 339.

ČELIČNI MLAZNI PLAMENIK KOTLOVA NA PLIN/ULJE

TRI PROLAZA PLINKSIH DIMOVODA

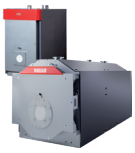

RTS 3S

RTS 90 3S (85,1 kW)*
RTS 115 3S (108,3 kW)*
RTS 166 3S (157,4 kW)*
RTS 217 3S (207,5 kW)*
RTS 255 3S (244,0 kW)*
RTS 349 3S (334,7 kW)*

RTS 448 3S (427,8 kW)
RTS 511 3S (488,0 kW)
RTS 639 3S (610,2 kW)
RTS 750 3S (718,3 kW)
RTS 850 3S (811,8 kW)
RTS 1160 3S (1107,8 kW)
RTS 1450 3S (1384,8 kW)

RTS 1750 3S (1671 kW)
RTS 2100 3S (2005 kW)
RTS 2600 3S (2483 kW)
RTS 3000 3S (2865 kW)

stranica 291



RTS 2S

RTS 115 2S (115 kW)
RTS 150 2S (150 kW)
RTS 200 2S (200 kW)
RTS 247 2S (247 kW)
RTS 319 2S (319 kW)

RTS 410 2S (410 kW)
RTS 526 2S (526 kW)
RTS 736 2S (736 kW)
RTS 850 2S (850 kW)
RTS 1012 2S (1012 kW)
RTS 1200 2S (1200 kW)
RTS 1355 2S (1355 kW)
RTS 1500 2S (1500 kW)
RTS 1850 2S (1850 kW)
RTS 2200 2S (2200 kW)
RTS 2600 2S (2781 kW)
RTS 3200 2S (3422 kW)
RTS 3700 2S (3880 kW)

stranica 302



RTG

RTG 4000 (4680 kW)
RTG 4300 (5030 kW)
RTG 5000 (5830 kW)
RTG 6000 (7020 kW)
RTG 7500 (8760 kW)
RTG 9000 (10560 kW)

stranica 314



RTQ TK

RTQ 4000 TK
RTQ 4500 TK
RTQ 5000 TK
RTQ 6000 TK
RTQ 7000 TK
RTQ 8000 TK
RTQ 9000 TK

RTQ 10000 TK
RTQ 11000 TK
RTQ 12000 TK
RTQ 14000 TK
RTQ 16000 TK
RTQ 18000 TK
RTQ 20000 TK

stranica 320



RTQ T

RTQ 3000T
RTQ 3500T
RTQ 4000T
RTQ 5000T
RTQ 6000T
RTQ 7000T
RTQ 8000T

RTQ 9000T
RTQ 10000T
RTQ 11000T
RTQ 12000T
RTQ 14000T
RTQ 16000T
RTQ 18000T

stranica 317

POVRATNI PLAMEN



RTQ 3S

RTQ 91 3S (87,1 kW)
RTQ 115 3S (109,7 kW)
RTQ 166 3S (158,7 kW)
RTQ 217 3S (206,8 kW)
RTQ 255 3S (243,3 kW)
RTQ 318 3S (303,4 kW)
RTQ 349 3S (332,0 kW)

RTQ 448 3S (427,4 kW)
RTQ 511 3S (487,5 kW)
RTQ 575 3S (548,6 kW)
RTQ 639 3S (609,6 kW)
RTQ 750 3S (713,8 kW)
RTQ 766 3S (730,8 kW)
RTQ 896 3S (854,8 kW)

RTQ 1100 3S (1049,4 kW)
RTQ 1300 3S (1240,2 kW)
RTQ 1600 3S (1526,4 kW)
RTQ 2100 3S (2003,4 kW)
RTQ 2400 3S (2289,6 kW)
RTQ 3000 3S (2860,0 kW)
RTQ 3500 3S (3339 kW)
RTQ 4000 3S (3816 kW)

stranica 323



RTQ 2S

RTQ 50 2S (50,0 kW)
RTQ 64 2S (64,0 kW)
RTQ 82 2S (82,0 kW)
RTQ 105 2S (105,0 kW)
RTQ 154 2S (154,4 kW)
RTQ 203 2S (202,7 kW)
RTQ 235 2S (235,3 kW)
RTQ 297 2S (297,0 kW)
RTQ 323 2S (322,9 kW)
RTQ 357 2S (356,7 kW)

RTQ 418 2S (418,0 kW)
RTQ 467 2S (467,0 kW)
RTQ 537 2S (537,1 kW)
RTQ 597 2S (596,8 kW)
RTQ 715 2S (715,4 kW)
RTQ 837 2S (836,9 kW)
RTQ 920 2S (920 kW)
RTQ 1020 2S (1020 kW)
RTQ 1250 2S (1250 kW)
RTQ 1500 2S (1500 kW)

RTQ 1700 2S (1700 kW)
RTQ 2020 2S (2020 kW)
RTQ 2320 2S (2320 kW)
RTQ 2620 2S (2620 kW)
RTQ 2920 2S (2920 kW)
RTQ 3200 2S (3200 kW)
RTQ 3500 2S (3500 kW)
RTQ 4000 2S (4000 kW)
RTQ 4500 2S (4500 kW)
RTQ 5000 2S (5000 kW)

stranica 330

* Proizvodi u skladu s ErP Direktivom (EU Regulativa Br. 813/2013) s uljem.
NAPOMENA: proizvodi u skladu s ErP Direktivom (Uredba EU br. 813/2013) s uljem Razlika između zemalja EU-a i izvan EU-a temelji se samo na provedbi Uredbe o ekološkom dizajnu. Sukladnost s bilo kojom drugom nacionalnom uredbom mora se potvrditi.

RIELLO

Čelični mlazni plamenik kotlova s tri prolaza plinskih dimovoda

RTS 3S



Uljni proizvodi su u skladu s ErP Direktivom (EU Regulativa Br. 813/2013). Plinski proizvodi do 400 kW samo za zamjenu, do 1og siječnja 2018, u skladu s točkom 2 (G) Članka 1 EU Regulative Br. 813/2013.

RTS 90-1750 3S

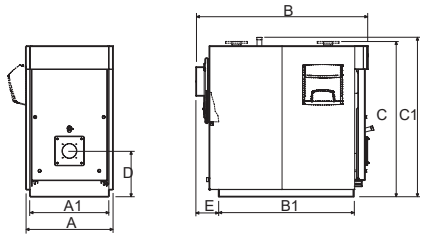

RTS 2100-3000 3S

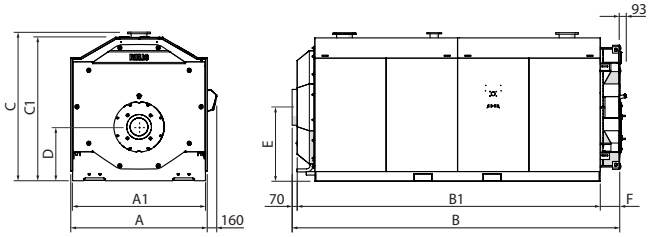

ERP

LAGANO ULJE

- Uljni proizvodi su u skladu s ErP Direktivom 2009/125/EC
- Jednodijelni čelični kotlovi s tri prolaza plinskih dimovoda
- Posebna geometrija izmjenjivača topline omogućuje smanjenje trajanja plinskih dimovoda u zonama visokih temperatura, dok na taj način smanjuje stvaranje NOx za niske emisije onečišćujućih tvari

Opis	A (mm)	A1 (mm)	B (mm)	B1 (mm)	C (mm)	C1 (mm)	D (mm)	E (mm)	F (mm)	Težina (uključujući kućište)	Težina kotla	Težina ploče
RTS 90 3S	660	580	1155	860	1205	1225	380	180	-	335	-	-
RTS 115 3S	710	640	1330	1010	1285	1305	380	190	-	420	-	-
RTS 166 3S	760	690	1500	1180	1390	1390	400	200	-	515	-	-
RTS 217 3S	760	690	1500	1180	1390	1390	400	200	-	535	-	-
RTS 255 3S	820	750	1660	1296	1524	1525	468	225	-	715	-	-
RTS 349 3S	820	750	1960	1596	1490	1525	468	225	-	840	-	-
RTS 448 3S	890	790	2085	1692	1685	1730	510	250	-	1160	-	-
RTS 511 3S	890	790	2085	1692	1685	1730	510	250	-	1160	-	-
RTS 639 3S	1000	900	2375	1965	1830	1875	560	270	-	1500	-	-
RTS 750 3S	1047	980	2657	2236	1920	1960	570	270	-	2040	-	-
RTS 850 3S	1047	980	2657	2236	1920	1960	570	270	-	2040	-	-
RTS 1160 3S	1147	1070	2954	2533	2080	2120	625	270	-	2627	-	-
RTS 1450 3S	1237	1160	3173	2754	2222	2222	650	270	-	3440	-	-
RTS 1750 3S	1340	1260	3460	3020	2322	2322	670	265	-	4530	-	-
RTS 2100 3S	1800	1750	3981	3394	1980	1872	750	1000	270	-	5125	180
RTS 2600 3S	1900	1850	4171	3831	2070	1997	750	1030	270	-	5575	212
RTS 3000 3S	1900	1850	4491	3962	2070	1997	750	1030	270	-	6015	247

Njegov vertikalni dizajn i smanjena širina (uski opseg) omogućava jednostavnu ugradnju u malim kotlovnicama. Dimovodne cijevi opremljene su uklonjivim turbulatorima od nehrđajućeg čelika, koji omogućuju optimizaciju učinkovitosti izmjene topline bez povećanja gubitaka u visini. Vrata imaju dvosmjerni otvor i imaju špijunku s tlačnim ulazom. Kućište je napravljeno od emajliranog lima za štednjak. Oklop i zona plinskih dimovoda su jednostavno pristupni za održavanje.
Upravljačka ploča bi se trebala posebno naručiti.

– Visoka učinkovitost i točna i sezonska
– Rad na modulacijskim temperaturama (minimalni dozvoljeni povrat temperature 50 °C)
– Nekoliko rješenja zahvaljujući kombinaciji s RIELLOtech upravljačkim pločama
– Maksimalan radni tlak: 6 bara.

TEHNIČKI PODATCI

Opis	Snaga - kW		Učinkovitost - %		Napomene	Šifra
	Korisna izlazna snaga 80°/60° max	Ulaz peći max	Korisni Pn (80°/60°)	Korisno 30 % Pn		
RTS 90 3S	85,1	90	94,5	98,5	(1)(2)	**20042418**
RTS 115 3S	108,3	115	94,2	98,5	(1)(2)	**20031973**
RTS 166 3S	157,4	166	94,8	98,5	(1)(2)	**20031974**
RTS 217 3S	207,5	217	95,6	98,5	(1)(2)	**20031976**
RTS 255 3S	244,0	255	95,7	98,5	(1)(2)	**20031977**
RTS 349 3S	334,7	349	95,9	98,5	(1)(2)	**20031978**
RTS 448 3S	427,8	448	95,5	98,5	(3)	**20031979**
RTS 511 3S	488,0	511	95,5	98,5	(3)	**20031980**
RTS 639 3S	610,2	639	95,5	98,5	(3)	**20042417**
RTS 750 3S	718,3	749	95,3	98,5	(3)	**20217448**
RTS 850 3S	811,8	850	95,5	98,5	(3)	**20044152**
RTS 1160 3S	1107,8	1160	95,5	98,5	(3)	**20047381**
RTS 1450 3S	1384,8	1450	95,5	98,5	(3)	**20047391**
RTS 1750 3S	1671	1750	95,5	98,5	(3)	**20204031**
RTS 2100 3S	2005	2100	95,2	98,5	(3)	**20204033**
RTS 2600 3S	2483	2600	95,2	98,5	(3)	**20204034**
RTS 3000 3S	2865	3000	95,2	98,5	(3)	**20204035**

Maksimalan radni tlak 5 bara za model 90.
Maksimalan radni tlak 6 bara za ostale modele.
Minimalna temperatura povrata vode (u kotao): 50 °C.
(1) Plinski proizvodi samo za zamjenu, do 1og siječnja 2018, u skladu s točkom 2 (G) Članka 1 Regulative EU Br. 813/2013.
(2) Uljni proizvodi su u skladu s ErP Direktivom (EU Regulativa Br. 813/2013)
(3) Za narudžbe molimo kontaktirajte odjel prodaje.

DODATCI

Opis	Šifra
MEHANIČKI DODACI	
Prirubnica plamenika	**4031188**
Prirubnica plamenika	**4031196**
Prirubnica plamenika	**4031197**
Prirubnica plamenika	**4031198**
Prirubnica plamenika	**20199147**
Prirubnica plamenika	**20043900**
Prirubnica plamenika	**20047680**
Prirubnica plamenika	**20163867**

UPRAVLJAČKE PLOČE

Opis	Ugradnja	Šifra	Model kotla
RIELLOtech CLIMA COMFORT	Vertikalni	**4031069**	**Svi modeli**
RIELLOtech PRIME	Vertikalni	**20010820**	**Svi modeli**
RIELLOtech PRIME ACS	Vertikalni	**20010437**	**Svi modeli**

Upravljanje klimom pomoću RIELLOtech Clima Comfort.
Termostatsko upravljanje pomoću RIELLOtech PRIME.
NAPOMENA: za specifične dodatke, spoj MODBUS i više detalja o upravljačkoj ploči, molimo pogledati stranica 339.

PREPORUČANE KOMBINACIJE S PLAMENICIMA - EU ZEMLJE

Opis	Protutlak u komori za izgaranje (mbar)	Plinski plamenik																					Prirubnica plamenika				Upravljačke ploče			
		Žuti plamen (Standardno)					Plavi plamen (Nizak NOx)																							
		Dvije faze					Modulirajući																							
		-					Mehanički brijeg							Elektronički brijeg																
		-					-											O_2 kontrola		O_2 kontrola +Inverter										
		RS 50 TC	RS 70 TC	RS 100 TC	RS 130 TC	RS 150 TC	RS 50/M MZ TC	RS 70/M TC	RS 100/M TC	RS 130/M TC	RS 150/M TC	RS 55/M BLU TC	RS 68/M BLU TC	RS 120/M BLU TC	RS 160/M BLU TC	RS 55/E BLU	RS 68/E BLU	RS 120/E BLU	RS 160/E BLU	RS 120/E O2 BLU TC	RS 160/E O2 BLU TL	RS 120/EV O2 BLU TC	RS 160/EV O2 BLU TC	Prirubnica plamenika	Prirubnica plamenika	Prirubnica plamenika	Prirubnica plamenika	Riellotech Prime	Riellotech Clima Comfort	Komplet za upravljanje dvofaznim plamenikom	Modulacijski komplet u 3 točke
		3784702	3785102	3785302	3785502	20044636	3781622	3789610	3789710	3789810	20044638	20038484	3897406	3897606	3788006	20038491	3897432	3897632	3788032	20165996	20164535	20154943	20158956	4031197	20043900	20047680	4031196	20010820	4031069	4031067	20013035
RTS 448 3S	2,9	●																									●		●	
	2,9						●																						●		●
	2,9											●															●		●		●
	2,9															●											●		●		●
RTS 511 3S	5,4	●																										●		●	
	5,4						●																						●		●
	5,4											●															●		●		●
	5,4															●											●		●		●
RTS 639 3S	5,2		●																									●		●	
	5,2							●																					●		●
	5,2												●														●		●		●
	5,2																●							●					●		●
RTS 750 3S	5,4		●																									●		●	
	5,4							●																					●		●
	5,4												●														●		●		●
	5,4																●							●					●		●
RTS 850 3S	6,7			●																								●		●	
	6,7								●																				●		●
	6,7													●															●		●
	6,7																	●											●		●
	6,7																			●									●		●
	6,7																					●							●		●
RTS 1160 3S	3,9				●																			●				●		●	
	3,9									●														●					●		●
	3,9													●															●		●
	3,9																	●											●		●
	3,9																			●									●		●
	3,9																					●							●		●
RTS 1450 3S	4,6					●																						●		●	
	4,6										●																		●		●
	4,6														●														●		●
	4,6																		●										●		●
	4,6																				●								●		●
	4,6																						●						●		●

NAPOMENA: plinski plamenici moraju biti dovršeni plinovodom.
NAPOMENA: za specifične dodatke, spoj MODBUS i više detalja o upravljačkoj ploči, molimo pogledati stranica 339.

Opis	Protutlak u komori za izgaranje (mbar)	Plinski plamenik													Upravljačke ploče			
		Žuti plamen (Standardno)						Plavi plamen (Nizak NOx)										
		Dvije faze	Modulirajući															
		-	Mehanički brijeg								Elektronički brijeg							
		RS 190 TL	RS 190/M TL	RS 310/M MZ	RS 410/M MZ	RS 510/M MZ	RS 200/M BLU TL	RS 310/M BLU	RS 410/M BLU	RS 510/M BLU	RS 200/E BLU	RS 310/E BLU	RS 410/E BLU	RS 510/E BLU	Riellotech Prime	Riellotech Clima Comfort	Komplet za upravljanje dvofaznim plamenikom	Modulacijski komplet u 3 točke
		20030087	20052616	20068351	20067141	20068027	3899711	20067964	20069841	20069845	3899810	20065783	20056927	20056930	20010820	4031069	4031067	20013035
RTS 1750 3S	5,9	●													●		●	
	5,9		●													●		●
	5,9						●									●		●
	5,9										●					●		●
RTS 2100 3S	9,5			●												●		●
	9,5							●								●		●
	9,5											●				●		●
RTS 2600 3S	10,8				●											●		●
	10,8								●							●		●
	10,8												●			●		●
RTS 3000 3S	12,5					●										●		●
	12,5									●						●		●
	12,5													●		●		●

Opis	Protutlak u komori za izgaranje (mbar)	Plamenik na lagano ulje																		Dvojni plamenik goriva		Dodatak plamenika		Prirubnica plamenika					Upravljačke ploče			
		Žuti plamen (Standardno)								Plavi plamen (Nizak NOx)																						
		Dvije faze				Modulirajući				Dvije faze				Modulirajući																		
		-				Mehanički brijeg				-				Mehanički brijeg																		
		RL 50 TC	RL 70 TC	RL 100 TC	RL 130 TC	RL 50/M TC	RL 70/M TC	RL 100/M TC	RL 130/M TC	BG6.1D	BG7.1D	RL 22 BLU	RL 32 BLU	RL 42 BLU	RL 55/M BLU	RL 85/M BLU	RLS 68/M MX TC	RLS 120/M MX TC	RLS 160/M MX TC	Modulacijski komplet RWF 50.2	Modulacijski komplet RWF 50.2	Prirubnica plamenika	Prirubnica plamenika	Prirubnica plamenika	Prirubnica plamenika	Prirubnica plamenika	Riellotech Prime	Riellotech Clima Comfort	Komplet za upravljanje dvofaznim plamenikom	Modulacijski komplet u 3 točke
		3474632	3475032	3475232	3475432	20166502	20166463	20166481	20166486	20015693	20015696	20027479	20027481	20027567	20169338	20169330	20147784	20147786	20147789	20082208	20099869	20043900	4031188	20199147	4031196	4031198	20010820	4031069	4031067	20013035
RTS 90 3S	1,0									●																	●		●	
RTS 115 3S	1,4										●																●		●	
RTS 166 3S	1,8											●														●	●		●	
RTS 217 3S	2,7											●														●	●		●	
RTS 255 3S	2,9												●														●		●	
RTS 349 3S	3,6													●										●			●		●	
RTS 448 3S	2,9	●																									●		●	
	2,9					●																						●		●
	2,9													●									●				●		●	
	2,9														●										●			●		●
	2,9																●			●							●		●	
RTS 511 3S	5,4	●																									●		●	
	5,4					●																						●		●
	5,4														●										●			●		●
	5,4																●			●							●		●	
RTS 639 3S	5,2		●																								●		●	
	5,2						●																					●		●
	5,2														●										●			●		●
	5,2																●			●							●		●	
RTS 750 3S	5,4		●																								●		●	
	5,4						●																					●		●
	5,4														●										●			●		●
	5,4																●			●							●		●	
RTS 850 3S	6,7			●																							●		●	
	6,7							●																				●		●
	6,7															●									●			●		●
	6,7																	●		●							●		●	
RTS 1160 3S	3,9				●																	●					●		●	
	3,9							●																				●		●
	3,9																		●		●						●		●	
RTS 1450 3S	4,6				●																	●					●		●	
	4,6								●													●						●		●
	4,6																		●		●						●		●	

NAPOMENA: za specifične dodatke, spoj MODBUS i više detalja o upravljačkoj ploči, molimo pogledati stranica 339.

Opis	Protutlak u komori za izgaranje (mbar)	Dvojni plamenik goriva									Prirubnica plamenika	Upravljačke ploče	
		Žuti plamen	Plavi plamen (Nizak NOx)										
			Modulirajući										
			Mehanički brijeg				Elektronički brijeg						
		RLS 190/M MZ	RLS 310/M MX	RLS 310/M MX	RLS 410/M MX	RLS 510/M MX	RLS 310/E MX	RLS 310/E MX	RLS 410/E MX	RLS 510/E MX		Riellotech Clima Comfort	Modulacijski komplet u 3 točke
		20205672	20205664	20205664	20208593	20205565	20087644	20087644	20084376	20083562	20163867	4031069	20013035
RTS 1750 3S	5,9	●										●	●
	5,9		●								●	●	●
	5,9						●				●	●	●
RTS 2100 3S	9,5			●								●	●
	9,5							●				●	●
RTS 2600 3S	10,8				●							●	●
	10,8								●			●	●
RTS 3000 3S	12,5					●						●	●
	12,5									●		●	●

PREPORUČANE KOMBINACIJE S PLAMENICIMA - ZEMLJE VAN EU

Opis	Protutlak u komori za izgaranje (mbar)	Plinski plamenik														Prirubnica plamenika		Upravljačke ploče			
		Žuti plamen (Standardno)																			
		Dvije faze						Modulirajući													
		-						Mehanički brijeg													
		-						-													
		RS 34 MZ TC	RS 44 MZ TC	RS 50 TC	RS 70 TC	RS 100 TC	RS 130 TC	RS 150 TC	RS 34/M MZ TC	RS 44/M MZ TC	RS 50/M MZ TC	RS 70/M TC	RS 100/M TC	RS 130/M TC	RS 150/M TC	Prirubnica plamenika	Prirubnica plamenika	Riellotech Prime	Riellotech Clima Comfort	Komplet za upravljanje dvofaznim plamenikom	Modulacijski komplet u 3 točke
		3789010	3789110	3784702	3785102	3785302	3785502	20044636	3788710	3788810	3781622	3789610	3789710	3789810	20044638	20043900	4031197	20010820	4031069	4031067	20013035
RTS 166 3S	1,8	●																●		●	
	1,8								●										●		●
RTS 217 3S	2,7	●																●		●	
	2,7								●										●		●
RTS 255 3S	2,9	●																●		●	
	2,9								●										●		●
RTS 349 3S	3,6		●															●		●	
	3,6									●									●		●
RTS 448 3S	2,9			●														●		●	
	2,9										●								●		●
RTS 511 3S	5,4			●														●		●	
	5,4										●								●		●
RTS 639 3S	5,2				●													●		●	
	5,2											●							●		●
RTS 750 3S	5,4				●													●		●	
	5,4											●							●		●
RTS 850 3S	6,7					●											●	●		●	
	6,7												●						●		●
RTS 1160 3S	3,9						●									●		●		●	
	3,9													●		●			●		●
RTS 1450 3S	4,6							●										●		●	
	4,6														●				●		●

NAPOMENA: plinski plamenici moraju biti dovršeni plinovodom.
NAPOMENA: za specifične dodatke, spoj MODBUS i više detalja o upravljačkoj ploči, molimo pogledati stranica 339.

Opis	Protutlak u komori za izgaranje (mbar)	Plinski plamenik																		Prirubnica plamenika					Upravljačke ploče			
		Plavi plamen (Nizak NOx)																										
		Monofazni	Trofazni	Modulirajući																								
		-	-	Mehanički brijeg							Elektronički brijeg																	
		-																O_2 kontrola		O_2 kontrola +Inverter								
		BS3	BS3D	BS3/M	RS 25/M BLU TC	RS 35/M BLU TC	RS 55/M BLU TC	RS 68/M BLU TC	RS 120/M BLU TC	RS 160/M BLU TC	RS 25/E BLU	RS 35/E BLU	RS 45/E BLU	RS 55/E BLU	RS 68/E BLU	RS 120/E BLU	RS 160/E BLU	RS 120/E O2 BLU TC	RS 160/E O2 BLU TL	RS 120/EV O2 BLU TC	RS 160/EV O2 BLU TC	Prirubnica plamenika	Prirubnica plamenika	Prirubnica plamenika	Prirubnica plamenika	Prirubnica plamenika	Riellotech Prime	Riellotech Clima Comfort	Komplet za upravljanje dvofaznim plamenikom	Modulacijski komplet u 3 točke
		3761316	3761716	3762350	3910510	3910610	20038484	3897406	3897606	3788006	3910710	3910810	3897332	20038491	3897432	3897632	3788032	20165996	20164535	20154943	20158956	20043900	20047680	4031196	4031198	4031197	20010820	4031069	4031067	20013035
RTS 90 3S	1,0	●																								●			
	1,0		●																							●		●	
	1,0			●																							●		●
RTS 115 3S	1,4	●																								●			
	1,4		●																							●		●	
	1,4			●																							●		●
RTS 166 3S	1,8	●																								●			
	1,8		●																							●		●	
	1,8			●																							●		●
RTS 217 3S	2,7				●																			●			●		●
	2,7										●													●			●		●
RTS 255 3S	2,9				●																						●		●
	2,9											●															●		●
RTS 349 3S	3,6					●																					●		●
	3,6											●															●		●
RTS 448 3S	2,9						●																	●			●		●
	2,9												●														●		●
RTS 511 3S	5,4						●																	●			●		●
	5,4													●										●			●		●
RTS 639 3S	5,2							●																●			●		●
RTS 750 3S	5,4							●																●			●		●
RTS 850 3S	6,7								●																		●		●
	6,7															●											●		●
	6,7																	●									●		●
	6,7																			●							●		●
RTS 1160 3S	3,9								●																		●		●
	3,9															●											●		●
	3,9																	●									●		●
	3,9																			●							●		●
RTS 1450 3S	4,6									●													●				●		●
	4,6																●										●		●
	4,6																		●								●		●
	4,6																				●						●		●

NAPOMENA: plinski plamenici moraju biti dovršeni plinovodom.
NAPOMENA: za specifične dodatke, spoj MODBUS i više detalja o upravljačkoj ploči, molimo pogledati stranica 339.

Opis	Protutlak u komori za izgaranje (mbar)	Plinski plamenik													Upravljačke ploče			
		Žuti plamen (Standardno)						Plavi plamen (Nizak NOx)										
		Dvije faze	Modulirajući															
		-	Mehanički brijeg								Elektronički brijeg							
		RS 190 TL	RS 190/M TL	RS 310/M MZ	RS 410/M MZ	RS 510/M MZ	RS 200/M BLU TL	RS 310/M BLU	RS 410/M BLU	RS 510/M BLU	RS 200/E BLU	RS 310/E BLU	RS 410/E BLU	RS 510/E BLU	Riellotech Prime	Riellotech Clima Comfort	Komplet za upravljanje dvofaznim plamenikom	Modulacijski komplet u 3 točke
		20030087	20052616	20068351	20067141	20068027	3899711	20067964	20069841	20069845	3899810	20065783	20056927	20056930	20010820	4031069	4031067	20013035
	5,9	●													●		●	
RTS 1750 3S	5,9		●													●		●
	5,9						●									●		●
	5,9										●					●		●
	9,5			●												●		●
RTS 2100 3S	9,5							●								●		●
	9,5											●				●		●
	10,8				●											●		●
RTS 2600 3S	10,8								●							●		●
	10,8												●			●		●
	12,5					●										●		●
RTS 3000 3S	12,5									●						●		●
	12,5													●		●		●

Opis	Protutlak u komori za izgaranje (mbar)	Plamenik na lagano ulje																			Dodatak plamenika		Prirubnica plamenika				Upravljačke ploče			
		Žuti plamen (Standardno)													Plavi plamen (Nizak NOx)															
		Dvije faze								Modulirajući					Dvije faze				Modulirajući											
		-								Mehanički brijeg					-				Mehanički brijeg											
		RG3D	RG4D	RL 50 TC	RL 70 TC	RL 100 TC	RL 130 TC	RL 34 MZ TC	RL 44 MZ TC	RL 50/M TC	RL 70/M TC	RL 100/M TC	RL 130/M TC	RL 28/M TC	RL 38/M TC	BG6.1D	BG7.1D	RL 22 BLU	RL 32 BLU	RL 42 BLU	RL 55/M BLU	RL 85/M BLU	Modulacijski komplet RWF 50.2	Modulacijski komplet RWF 50.2	Prirubnica plamenika	Prirubnica plamenika	Prirubnica plamenika	Prirubnica plamenika	Riellotech Prime	Riellotech Clima Comfort	Komplet za upravljanje dvofaznim plamenikom	Modulacijski komplet u 3 točke
		3739450	3739750	3474632	3475032	3475232	3475432	3470210	3470310	20166502	20166463	20166481	20166486	20166492	20166497	20015693	20015696	20027479	20027481	20027567	20169338	20169330	20082208	20099869	20043900	4031188	4031196	4031198	20010820	4031069	4031067	20013035
RTS 90 3S	1,0	●																											●		●	
	1,0														●														●		●	
RTS 115 3S	1,4	●																											●		●	
	1,4																●												●		●	
RTS 166 3S	1,8		●																										●		●	
	1,8																	●										●	●		●	
RTS 217 3S	2,7							●																				●	●		●	
	2,7													●														●		●		●
	2,7																	●										●	●		●	
RTS 255 3S	2,9							●																					●		●	
	2,9													●																●		●
	2,9																		●										●		●	
RTS 349 3S	3,6								●																				●		●	
	3,6														●															●		●
	3,6																			●					●				●		●	
RTS 448 3S	2,9			●																									●		●	
	2,9									●																				●		●
	2,9																			●					●				●		●	
	2,9																				●						●			●		●
	2,9																						●						●		●	
RTS 511 3S	5,4			●																									●		●	
	5,4									●																				●		●
	5,4																				●						●			●		●
	5,4																						●						●		●	
RTS 639 3S	5,2				●																								●		●	
	5,2										●																			●		●
	5,2																				●						●			●		●
	5,2																						●						●		●	
RTS 750 3S	5,4				●																								●		●	
	5,4										●																			●		●
	5,4																				●						●			●		●
	5,4																						●						●		●	
RTS 850 3S	6,7					●																							●		●	
	6,7											●																		●		●
	6,7																					●					●			●		●
	6,7																						●						●		●	
RTS 1160 3S	3,9						●																		●				●		●	
	3,9											●																		●		●
	3,9																							●					●		●	
RTS 1450 3S	4,6						●																		●				●		●	
	4,6												●												●					●		●

NAPOMENA: za specifične dodatke, spoj MODBUS i više detalja o upravljačkoj ploči, molimo pogledati stranica 339.

Opis	Protutlak u komori za izgaranje (mbar)	Dvojni plamenik goriva									Dodatak plamenika		Prirubnica plamenika					Upravljačke ploče			
		Žuti plamen (Standardno)					Plavi plamen (Nizak NOx)														
		Dvije faze					Modulirajući														
		-					Mehanički brijeg														
		RLS 28	RLS 38	RLS 50	RLS 70	RLS 100	RLS 68/M MX TC	RLS 120/M MX TC	RLS 160/M MX TC	RLS 190/M MZ	Modulacijski komplet RWF 50.2	Modulacijski komplet RWF 50.2	Prirubnica plamenika	Prirubnica plamenika	Prirubnica plamenika	Prirubnica plamenika	Prirubnica plamenika	Riellotech Prime	Riellotech Clima Comfort	Komplet za upravljanje dvofaznim plamenikom	Modulacijski komplet u 3 točke
		20147897	20147803	20147805	20147798	20147799	20147784	20147786	20147789	20159361	20082208	20099869	20043900	20047680	4031188	4031196	4031198	20010820	4031069	4031067	20013035
RTS 166 3S	1,8	●															●	●		●	
RTS 217 3S	2,7	●															●	●		●	
RTS 255 3S	2,9	●																●		●	
RTS 349 3S	3,6		●															●		●	
RTS 448 3S	2,9			●														●		●	
	2,9						●				●							●		●	
RTS 511 3S	5,4				●													●		●	
	5,4						●				●							●		●	
RTS 639 3S	5,2				●													●		●	
	5,2						●				●							●		●	
RTS 750 3S	5,4				●													●		●	
	5,4						●				●							●		●	
RTS 850 3S	6,7					●												●		●	
	6,7							●			●							●		●	
RTS 1160 3S	3,9									●	●			●				●		●	
	3,9								●			●						●		●	
RTS 1450 3S	4,6									●	●			●				●		●	
	4,6								●			●						●		●	

NAPOMENA: za specifične dodatke, spoj MODBUS i više detalja o upravljačkoj ploči, molimo pogledati stranica 339.

Opis	Protutlak u komori za izgaranje (mbar)	Dvojni plamenik goriva									Prirubnica plamenika	Upravljačke ploče	
		Žuti plamen	Plavi plamen (Nizak NOx)										
		Modulirajući											
		Mehanički brijeg					Elektronički brijeg						
		RLS 190/M MZ	RLS 310/M MX	RLS 310/M MX	RLS 410/M MX	RLS 510/M MX	RLS 310/E MX	RLS 310/E MX	RLS 410/E MX	RLS 510/E MX		Riellotech Clima Comfort	Modulacijski komplet u 3 točke
		20205672	20205664	20205664	20208593	20205565	20087644	20087644	20084376	20083562	20163867	4031069	20013035
RTS 1750 3S	5,9	●										●	●
	5,9		●								●	●	●
	5,9						●				●	●	●
RTS 2100 3S	9,5			●								●	●
	9,5							●				●	●
RTS 2600 3S	10,8				●							●	●
	10,8								●			●	●
RTS 3000 3S	12,5					●						●	●
	12,5									●		●	●

Čelični mlazni plamenik kotlova s tri prolaza plinskih dimovoda

RTS 2S

Proizvodi do 400 kW samo za zamjenu, do 1^{og} siječnja 2018, u skladu s točkom 2 (G) Članka 1 Regulative EU br. 813/2013.



- Jednodijelni čelični kotlovi s tri prolaza plinskih dimovoda, koji se mogu upariti s mlaznim plamenicima
- Posebna geometrija izmjenjive topline omogućuje smanjenje trajanja plinskih dimova u zonama visokih temperatura, dok na taj način smanjuje stvaranje NOx za niske emisije onečišćujućih tvari

RTS 115-2200 2S

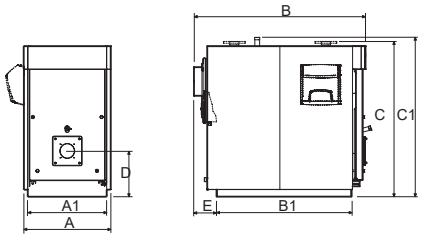

RTS 2600-3700 2S

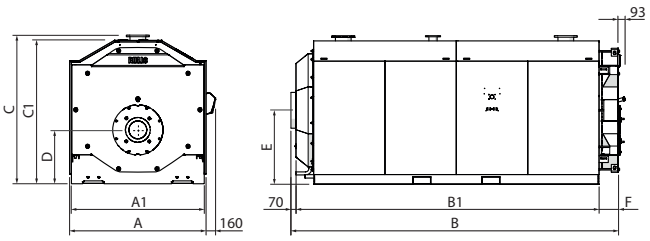

Opis	A (mm)	A1 (mm)	B (mm)	B1 (mm)	C (mm)	C1 (mm)	D (mm)	E (mm)	F (mm)	Težina (uključujući kućište)	Težina kotla	Težina ploče
RTS 115 2S	660	580	1155	860	1205	1225	380	180	-	335	-	-
RTS 150 2S	710	640	1330	1010	1285	1305	380	190	-	420	-	-
RTS 200 2S	760	690	1500	1180	1390	1390	400	200	-	515	-	-
RTS 247 2S	760	690	1500	1180	1390	1390	400	200	-	535	-	-
RTS 319 2S	820	750	1660	1296	1524	1525	468	225	-	715	-	-
RTS 410 2S	820	750	1960	1596	1490	1525	468	225	-	840	-	-
RTS 526 2S	890	790	2085	1692	1685	1730	510	250	-	1160	-	-
RTS 736 2S	1000	900	2375	1965	1830	1875	560	270	-	1500	-	-
RTS 850 2S	1000	900	2375	1965	1830	1875	560	270	-	1500	-	-
RTS 1012 2S	1047	980	2657	2236	1920	1960	570	270	-	2040	-	-
RTS 1200 2S	1047	980	2657	2236	1920	1960	570	270	-	2040	-	-
RTS 1355 2S	1147	1070	2954	2533	2080	2120	625	270	-	2627	-	-
RTS 1500 2S	1147	1070	2954	2533	2080	2120	625	270	-	2627	-	-
RTS 1850 2S	1237	1160	3173	2754	2222	2222	650	270	-	3440	-	-
RTS 2200 2S	1340	1260	3460	3020	2322	2322	670	265	-	4530	-	-
RTS 2600 2S	1800	1750	3981	3394	1980	1872	750	1000	270	-	5115	180
RTS 3200 2S	1900	1850	4171	3831	2070	1997	750	1030	270	-	5565	212
RTS 3700 2S	1900	1900	4491	3962	2070	1997	750	1030	270	-	6005	247

Čelični kotlovi pod tlakom, koji se mogu upariti s mlaznim plamenicima bilo kojeg goriva. Opremljen potpuno vlažnom komorom za izgaranje sa slobodnim proširenjem i tri prolaza dimovodnih kanala. Dimovodne cijevi opremljene su uklonjivim turbulatorima od nehrđajućeg čelika, koji omogućuju optimizaciju učinkovitosti izmjene topline bez povećanja gubitaka u visini.
Vrata imaju dvosmjerni otvor i imaju špijunku s tlačnim ulazom.
Kućište je napravljeno od emajliranog lima za štednjak. Oklop i zona plinskih dimovoda su jednostavno pristupni za održavanje.
Upravljačka ploča bi se trebala posebno naručiti.

– Visoka učinkovitost i točna i sezonska
– Rad na modulacijskim temperaturama (minimalni dozvoljeni povrat temperature 50 °C)
– Nekoliko rješenja zahvaljujući kombinaciji s RIELLOtech upravljačkim pločama
– Maksimalan radni tlak: 6 ba

TEHNIČKI PODATCI

Opis	Snaga - kW		Učinkovitost - %		Napomene	Šifra
	Korisna izlazna snaga 80°/60° max	Ulaz peći max	Korisni Pn (80°/60°)	Korisno 30 % Pn		
RTS 115 2S	115	125	92,2	97,2		**20150418**
RTS 150 2S	150	163	92,2	97,2		**20150304**
RTS 200 2S	200	216	92,7	97,2		**20150305**
RTS 247 2S	247	264	93,5	97,2		**20150410**
RTS 319 2S	319	341	93,5	97,2		**20150412**
RTS 410 2S	410	439	93,5	97,2		**20150416**
RTS 526 2S	526	563	93,5	97,2		**20150417**
RTS 736 2S	736	787	93,5	97,2		**20150419**
RTS 850 2S	850	909	93,5	97,2	(1)	**20150434**
RTS 1012 2S	1012	1082	93,5	97,2	(1)	**20150420**
RTS 1200 2S	1200	1283	93,5	97,2	(1)	**20150435**
RTS 1355 2S	1355	1449	93,5	97,2	(1)	**20150432**
RTS 1500 2S	1500	1609	93,2	97,2	(1)	**20150437**
RTS 1850 2S	1850	1980	93,5	97,2	(1)	**20150433**
RTS 2200 2S	2200	2350	93,5	97,2	(1)	**20204041**
RTS 2600 2S	2600	2781	93,5	97,2	(1)	**20204045**
RTS 3200 2S	3200	3422	93,5	97,2	(1)	**20204048**
RTS 3700 2S	3627	3880	93,5	97,2	(1)	**20204050**

Maksimalan radni tlak: 6 bara.
(1) Za narudžbe molimo kontaktirajte odjel prodaje.

DODATCI

Opis	Šifra
MEHANIČKI DODACI	
Prirubnica plamenika	**4031188**
Prirubnica plamenika	**4031196**
Prirubnica plamenika	**4031395**
Prirubnica plamenika	**4031186**
Prirubnica plamenika	**4031192**
Prirubnica plamenika	**4031198**
Prirubnica plamenika	**20043900**
Prirubnica plamenika	**20047680**
Prirubnica plamenika	**20065920**
Prirubnica plamenika	**20043899**
Prirubnica plamenika	**20184817**
Prirubnica plamenika	**20163867**

UPRAVLJAČKE PLOČE

Opis	Ugradnja	Šifra	Model kotla
RIELLOTECH CLIMA COMFORT	Vertikalni	**4031069**	**Svi modeli**
RIELLOTECH PRIME	Vertikalni	**20010820**	**Svi modeli**
RIELLOTECH PRIME ACS	Vertikalni	**20010437**	**Svi modeli**

Upravljanje klimom pomoću RIELLOtech Clima Comfort.
Termostatsko upravljanje pomoću RIELLOtech Prime.
NAPOMENA: za specifične dodatke, spoj MODBUS i više detalja o upravljačkoj ploči, molimo pogledati stranica 339.

PREPORUČANE KOMBINACIJE S PLAMENICIMA - EU ZEMLJE

Opis	Protutlak u komori za izgaranje (mbar)	Plinski plamenik																						Prirubnica plamenika						Upravljačke ploče			
		Žuti plamen (Standardno)											Plavi plamen (Nizak NOx)																				
		Jedna faza	Dvije faze					Modulirajući																										
		-	-					Mehanički brijeg										Elektronički brijeg																
		RS 44/1 MZ TC	RS 100 TC	RS 130 TC	RS 190 TC	RS 44 MZ TC	RS 50 TC	RS 100/M TC	RS 130/M TC	RS 190/M TC	RS 44/M MZ TC	RS 50/M MZ TC	RS 120/M BLU TC	RS 160/M BLU TC	RS 200/M BLU TC	RS 45/M BLU TC	RS 68/M BLU TC	RS 120/E BLU	RS 160/E BLU	RS 200/E BLU	RS 45/E BLU	RS 68/E BLU	Prirubnica plamenika	Prirubnica plamenika	Prirubnica plamenika	Prirubnica plamenika	Prirubnica plamenika	Prirubnica plamenika	Riellotech Prime	Riellotech Clima Comfort	Komplet za upravljanje dvofaznim plamenikom	Modulacijski komplet u 3 točke
		3788610	3785302	3785502	3785813	3789110	3784702	3789710	3789810	3787623	3788810	3781622	3897606	3788006	3899710	3897306	3897406	3897632	3788032	3899810	3897332	3897432	20043900	20047680	20065920	4031188	4031196	4031395	20010820	4031069	4031067	20013035
RTS 410 2S	3,70	●																										●	●	●		
	3,70					●																						●	●	●	●	
	3,70										●																	●		●		●
	3,70															●												●		●		●
	3,70																				●							●		●		●
RTS 526 2S	2,20						●																					●	●		●	
	2,20											●																●		●		●
	2,20																●										●			●		●
	2,20																					●					●			●		●
RTS 739 2S	4,80		●																							●		●		●	●	
	4,80							●																		●				●		●
	4,80												●														●			●		●
	4,80																	●									●			●		●
RTS 850 2S	6,80		●																							●		●		●		
	6,80							●																		●				●		●
	6,80												●														●			●		●
	6,80																	●									●			●		●
RTS 1012 2S	6,10		●																				●						●		●	
	6,10								●														●							●		●
	6,10												●										●							●		●
	6,10																	●					●							●		●
RTS 1200 2S	9,80			●																			●						●		●	
	9,80								●														●							●		●
	9,80													●											●					●		●
	9,80																		●						●					●		●
RTS 1355 2S	5,10				●																				●				●		●	
	5,10									●															●					●		●
	5,10													●											●					●		●
	5,10																		●						●					●		●
RTS 1500 2S	7,00				●																				●				●		●	
	7,00									●															●					●		●
	7,00													●											●					●		●
	7,00																		●						●					●		●
RTS 1850 2S	7,20				●																			●					●		●	
	7,20									●														●						●		●
	7,20														●									●						●		●
	7,20																			●				●						●		●

NAPOMENA: plinski plamenici moraju biti dovršeni plinovodom.
NAPOMENA: za specifične dodatke, spoj MODBUS i više detalja o upravljačkoj ploči, molimo pogledati stranica 339.

Opis	Protutlak u komori za izgaranje (mbar)	Plinski plamenik											Prirubnica plamenika	Upravljačke ploče	
		Žuti plamen (Standardno)					Plavi plamen (Nizak NOx)								
		Modulirajući													
		Mehanički brijeg							Elektronički brijeg						
		RS 410/M MZ	RS 510/M MZ	RS 610/M MZ	RS 310/M BLU	RS 410/M BLU	RS 510/M BLU	RS 610/M BLU	RS 310/E BLU	RS 410/E BLU	RS 510/E BLU	RS 610/E BLU		Riellotech Clima Comfort	Modulacijski komplet u 3 točke
		20067141	20068027	20066706	20067964	20069841	20069845	20069847	20065783	20056927	20056930	20056932	20163867	4031069	20013035
RTS 2200 2S	10,4				●								●	●	●
	10,4								●				●	●	●
RTS 2600 2S	12	●											●	●	●
	12					●							●	●	●
	12									●			●	●	●
RTS 3200 2S	12		●										●	●	●
	12						●						●	●	●
	12										●		●	●	●
RTS 3700 2S	15			●									●	●	●
	15							●					●	●	●
	15											●	●	●	●

Opis	Protutlak u komori za izgaranje (mbar)	Plamenik na lagano ulje												Dvojni plamenik goriva									Dodatak plamenika	Prirubnica plamenika						Upravljačke ploče			
		Žuti plamen (Standardno)								Plavi plamen (Nizak NOx)				Žuti plamen (Standardno)			Plavi plamen (Nizak NOx)																
		Dvije faze				Modulirajući				Dvije faze	Modulirajući			Dvije faze			Modulirajući																
		-				Mehanički brijeg				-	Mehanički brijeg			-			Mehanički brijeg																
		RL 50 TC	RL 100 TC	RL 130 TC	RL 190 TC	RL 38/M TC	RL 50/M TC	RL 100/M TC	RL 130/M TC	RL 190/M TC	RL 42 BLU	RL 55/M BLU	RL 85/M BLU	RLS 50	RLS 70	RLS 100	RLS 190/M MZ	RLS 250/M MZ	RLS 68/M MX TC	RLS 120/M MX TC	RLS 160/M MX TC	RLS 310/M MX	Modulacijski komplet RWF 50.2	Prirubnica plamenika	Prirubnica plamenika	Prirubnica plamenika	Prirubnica plamenika	Prirubnica plamenika	Prirubnica plamenika	Riellotech Prime	Riellotech Clima Comfort	Komplet za upravljanje dvofaznim plamenikom	Modulacijski komplet u 3 točke
		3474632	3475232	3475432	3475613	20166497	20166502	20166481	20166486	20166490	20027567	20169338	20169330	20147805	20147798	20147799	20159361	20145372	20147784	20147786	20147789	20147806	20082208	20043900	20047680	20065920	4031188	4031196	4031395	20010820	4031069	4031067	20013035
RTS 410 2S	3,70	●																											●	●		●	
	3,70					●																							●		●		●
	3,70										●																●			●		●	
	3,70													●															●	●		●	
	3,70																		●				●							●		●	
RTS 526 2S	2,20	●																											●	●		●	
	2,20						●																						●		●		●
	2,20											●																	●		●		●
	2,20														●												●			●		●	
	2,20																		●				●							●		●	
RTS 739 2S	4,80		●																								●			●		●	
	4,80							●																							●		●
	4,80												●															●			●		●
	4,80														●												●			●		●	
	4,80																		●				●							●		●	
RTS 850 2S	6,80		●																								●			●		●	
	6,80							●																							●		●
	6,80															●												●			●		●	
	6,80																			●			●							●		●	
RTS 1012 2S	6,10		●																				●							●		●	
	6,10							●																							●		●
	6,10															●															●		●	
	6,10																			●			●							●		●	
RTS 1200 2S	9,80			●																				●						●		●	
	9,80								●															●							●		●
	9,80																●						●			●				●		●	
	9,80																				●		●							●		●	
RTS 1355 2S	5,10			●																				●						●		●	
	5,10								●															●							●		●
	5,10																●						●			●				●		●	
	5,10																				●		●							●		●	
RTS 1500 2S	7,00				●																					●				●		●	
	7,00									●																●					●		●
	7,00																●						●			●				●		●	
	7,00																				●		●							●		●	
RTS 1850 2S	7,20				●																				●					●		●	
	7,20									●															●						●		●
	7,20																	●					●		●					●		●	
	7,20																					●	●							●		●	

NAPOMENA: za specifične dodatke, spoj MODBUS i više detalja o upravljačkoj ploči, molimo pogledati stranica 339.

Opis	Protutlak u komori za izgaranje (mbar)	Dvojni plamenik goriva								Prirubnica plamenika	Upravljačke ploče	
		Plavi plamen (Nizak NOx)										
		Modulirajući										
		Mehanički brijeg				Elektronički brijeg						
		RLS 310/M MX	RLS 410/M MX	RLS 410/M MX	RLS 510/M MX	RLS 310/E MX	RLS 410/E MX	RLS 410/E MX	RLS 510/E MX		Riellotech Clima Comfort	Modulacijski komplet u 3 točke
		20205664	20208593	20208593	20205565	20087644	20084376	20084376	20083562	20163867	4031069	20013035
RTS 2200 2S	10,4	●								●	●	●
	10,4					●				●	●	●
RTS 2600 2S	12		●							●	●	●
	12					●				●	●	●
RTS 3200 2S	12			●						●	●	●
	12							●		●	●	●
RTS 3700 2S	15				●					●	●	●
	15								●	●	●	●

PREPORUČANE KOMBINACIJE S PLAMENICIMA - ZEMLJE VAN EU

Opis	Protutlak u komori za izgaranje (mbar)	Plinski plamenik														Prirubnica plamenika								Upravljačke ploče			
		Žuti plamen (Standardno)																									
		Jedna faza		Dvije faze						Modulirajući																	
		-		-						Mehanički brijeg																	
		RS 34/1 MZ TC	RS 44/1 MZ TC	RS 100 TC	RS 130 TC	RS 190 TC	RS 44 MZ TC	RS 50 TC	RS5D	RS 100/M TC	RS 130/M TC	RS 190/M TC	RS 34/M MZ TC	RS 44/M MZ TC	RS 50/M MZ TC	Prirubnica plamenika	Prirubnica plamenika	Prirubnica plamenika	Prirubnica plamenika	Prirubnica plamenika	Prirubnica plamenika	Prirubnica plamenika	Prirubnica plamenika	Riellotech Prime	Riellotech Clima Comfort	Komplet za upravljanje dvofaznim plamenikom	Modulacijski komplet u 3 točke
		3788510	3788610	3785302	3785502	3785813	3789110	3784702	3762016	3789710	3789810	3787623	3788710	3788810	3781622	20043900	20047680	20065920	4031186	4031188	4031192	4031198	4031395	20010820	4031069	4031067	20013035
RTS 247 2S	3,00	●																				●		●			
	3,00								●										●					●		●	
	3,00												●									●			●		●
RTS 319 2S	2,40	●																			●			●			
	2,40						●														●			●		●	
	2,40												●									●			●		●
RTS 410 2S	3,70		●																				●	●			
	3,70						●																●	●		●	
	3,70													●									●		●		●
RTS 526 2S	2,20							●															●	●		●	
	2,20														●								●		●		●
RTS 739 2S	4,80			●																●				●		●	
	4,80									●										●					●		●
RTS 850 2S	6,80			●																●				●		●	
	6,80									●										●					●		●
RTS 1012 2S	6,10			●												●								●		●	
	6,10										●					●									●		●
RTS 1200 2S	9,80				●											●								●		●	
	9,80										●					●									●		●
RTS 1355 2S	5,10					●												●						●		●	
	5,10											●						●							●		●
RTS 1500 2S	7,00					●												●						●		●	
	7,00											●						●							●		●
RTS 1850 2S	7,20					●											●							●		●	
	7,20											●					●								●		●

NAPOMENA: plinski plamenici moraju biti dovršeni plinovodom.
NAPOMENA: za specifične dodatke, spoj MODBUS i više detalja o upravljačkoj ploči, molimo pogledati stranica 339.

Opis	Protutlak u komori za izgaranje (mbar)	Plinski plamenik																				Prirubnica plamenika									Upravljačke ploče				
		Plavi plamen (Nizak NOx)																																	
		Jedna faza		Dvije faze		Modulirajući																															
		-		-		Mehanički brijeg										Elektronički brijeg																					
		BS3	BS4	BS3D	BS4D	BS3/M	BS4/M	RS 120/M BLU TC	RS 160/M BLU TC	RS 200/M BLU TC	RS 25/M BLU TC	RS 35/M BLU TC	RS 45/M BLU TC	RS 68/M BLU TC	RS 120/E BLU	RS 160/E BLU	RS 200/E BLU	RS 25/E BLU	RS 35/E BLU	RS 45/E BLU	RS 68/E BLU	Prirubnica plamenika	Prirubnica plamenika	Prirubnica plamenika	Prirubnica plamenika	Prirubnica plamenika	Prirubnica plamenika	Prirubnica plamenika	Prirubnica plamenika	Prirubnica plamenika	Riellotech Prime	Riellotech Clima Comfort	Komplet za upravljanje dvofaznim plamenikom	Modulacijski komplet u 3 točke
		3761316	3761416	3761716	3761816	3762350	3762450	3897606	3788006	3899710	3910510	3910610	3897306	3897406	3897632	3788032	3899810	3910710	3910810	3897332	3897432	20043899	20043900	20047680	20065920	4031186	4031192	4031196	4031198	4031395	20184817	20010820	4031069	4031067	20013035
RTS 115 2S	1,20	●																				●									●			
	1,20			●																		●									●		●	
	1,20					●																●										●		●
RTS 150 2S	1,60	●																												●	●			
	1,60			●																										●	●		●	
	1,60						●																			●						●		●
RTS 200 2S	1,80		●																							●					●			
	1,80				●																					●					●		●	
	1,80										●																		●			●		●
	1,80																	●											●			●		●
RTS 247 2S	3,00										●																		●			●		●
	3,00																	●											●			●		●
RTS 319 2S	2,40											●																				●		●
	2,40																		●													●		●
RTS 410 2S	3,70												●																	●		●		●
	3,70																			●										●		●		●
RTS 526 2S	2,20													●														●				●		●
	2,20																				●							●				●		●
RTS 739 2S	4,80							●																				●				●		●
	4,80														●													●				●		●
RTS 850 2S	6,80							●																				●				●		●
	6,80														●													●				●		●
RTS 1012 2S	6,10							●															●									●		●
	6,10														●								●									●		●
RTS 1200 2S	9,80								●																●							●		●
	9,80															●									●							●		●
RTS 1355 2S	5,10								●																●							●		●
	5,10															●									●							●		●
RTS 1500 2S	7,00								●																●							●		●
	7,00															●									●							●		●
RTS 1850 2S	7,20									●														●								●		●
	7,20																●							●								●		●

NAPOMENA: plinski plamenici moraju biti dovršeni plinovodom.
NAPOMENA: za specifične dodatke, spoj MODBUS i više detalja o upravljačkoj ploči, molimo pogledati stranica 339.

Opis	Protutlak u komori za izgaranje (mbar)	Plinski plamenik											Prirubnica plamenika	Upravljačke ploče	
		Žuti plamen (Standardno)					Plavi plamen (Nizak NOx)								
		Modulirajući													
		Mehanički brijeg							Elektronički brijeg						
		RS 410/M MZ	RS 510/M MZ	RS 610/M MZ	RS 310/M BLU	RS 410/M BLU	RS 510/M BLU	RS 610/M BLU	RS 310/E BLU	RS 410/E BLU	RS 510/E BLU	RS 610/E BLU		Riellotech Clima Comfort	Modulacijski komplet u 3 točke
		20067141	20068027	20066706	20067964	20069841	20069845	20069847	20065783	20056927	20056930	20056932	20163867	4031069	20013035
RTS 2200 2S	10,4				●								●	●	●
	10,4								●				●	●	●
RTS 2600 2S	12	●											●	●	●
	12					●							●	●	●
	12									●			●	●	●
RTS 3200 2S	12		●										●	●	●
	12						●						●	●	●
	12										●		●	●	●
RTS 3700 2S	15			●									●	●	●
	15							●					●	●	●
	15											●	●	●	●

Opis	Protutlak u komori za izgaranje (mbar)	Plamenik na lagano ulje																								Prirubnica plamenika										Upravljačke ploče			
		Žuti plamen (Standardno)																		Plavi plamen (Nizak NOx)																			
		Jedna faza				Dvije faze									Modulirajući						Dvije faze				Modulirajući															
		-				-									Mehanički brijeg						-				Mehanički brijeg															
		RG3	RG4S	RG5S	RL 34/1 MZ TC	RG3D	RG4D	RG5D	RL 100 TC	RL 130 TC	RL 190 TC	RL 34 MZ TC	RL 44 MZ TC	RL 50 TC	RL 64 MZ TC	RL 100/M TC	RL 130/M TC	RL 190/M TC	RL 28/M TC	RL 38/M TC	RL 50/M TC	BG7.1D	RL 22 BLU	RL 32 BLU	RL 42 BLU	RL 55/M BLU	RL 85/M BLU	Prirubnica plamenika	Prirubnica plamenika	Prirubnica plamenika	Prirubnica plamenika	Prirubnica plamenika	Prirubnica plamenika	Prirubnica plamenika	Prirubnica plamenika	Prirubnica plamenika	Prirubnica plamenika	Riellotech Prime	Riellotech Clima Comfort	Komplet za upravljanje dvotaznim plamenikom	Modulacijski komplet u 3 točke
		3739300	3739650	3739950	3470110	3739450	3739750	3739850	3475232	3475432	3475613	3470210	3470310	3474632	3470410	20166481	20166486	20166490	20166492	20166497	20166502	20015696	20027479	20027481	20027567	20169338	20169330	20043899	20043900	20047680	20065920	4031186	4031188	4031192	4031196	4031198	4031395	20184817	20010820	4031069	4031067	20013035
	1,20	●																										●											●			
RTS 115 2S	1,20					●																						●											●		●	
	1,20																					●						●											●		●	
	1,60		●																																				●	●		
RTS 150 2S	1,60						●																																●	●		●	
	1,60																						●														●			●		●	
	1,80			●																												●							●			
RTS 200 2S	1,80							●																								●							●		●	
	1,80																		●																	●			●		●	
	1,80																						●														●		●		●	
	3,00				●																																●		●			
RTS 247 2S	3,00											●																									●		●		●	
	3,00																		●																		●			●		●	
	3,00																						●														●		●		●	
	2,40												●																								●		●		●	
RTS 319 2S	2,40																		●															●					●		●	
	2,40																						●											●					●		●	
	3,70														●																								●		●	
RTS 410 2S	3,70																			●																	●		●		●	
	3,70																								●								●					●		●	
	2,20													●																								●		●			
RTS 526 2S	2,20																				●																●		●		●	
	2,20																									●									●				●		●	
	4,80								●																									●					●		●	
RTS 739 2S	4,80															●																		●						●		●	
	4,80																										●								●					●		●	
RTS 850 2S	6,80								●																									●					●		●	
	6,80															●																		●						●		●	
RTS 1012 2S	6,10								●																				●										●		●	
	6,10															●													●											●		●	
RTS 1200 2S	9,80									●																			●										●		●	
	9,80																●												●											●		●	
RTS 1355 2S	5,10									●																			●										●		●	
	5,10																●												●											●		●	
RTS 1500 2S	7,00										●																			●										●		●	
	7,00																	●												●										●		●	
RTS 1850 2S	7,20										●																				●										●		●	
	7,20																	●													●										●		●	

NAPOMENA: za specifične dodatke, spoj MODBUS i više detalja o upravljačkoj ploči, molimo pogledati stranica 339.

Opis	Protutlak u komori za izgaranje (mbar)	Dvojni plamenik goriva										Dodatak plamenika	Prirubnica plamenika							Upravljačke ploče	
		Žuti plamen (Standardno)						Plavi plamen (Nizak NOx)													
		Dvije faze				Modulirajući		Modulirajući													
		-				Mehanički brijeg		Mehanički brijeg													
		RLS 28	RLS 38	RLS 50	RLS 70	RLS 100	RLS 190/M MZ	RLS 250/M MZ	RLS 68/M MX TC	RLS 120/M MX TC	RLS 160/M MX TC	RLS 310/M MX	Modulacijski komplet RWF 50.2	Prirubnica plamenika	Prirubnica plamenika	Prirubnica plamenika	Prirubnica plamenika	Prirubnica plamenika	Prirubnica plamenika	Prirubnica plamenika	Riellotech Prime	Komplet za upravljanje dvofaznim plamenikom
		20147897	20147803	20147805	20147798	20147799	20159361	20145372	20147784	20147786	20147789	20147806	20082208	20043900	20047680	20065920	4031188	4031192	4031196	4031198	4031395	20010820	4031067
RTS 150 2S	1,60	●																		●		●	●
RTS 200 2S	1,80	●																		●		●	●
RTS 247 2S	3,00	●																		●		●	●
RTS 319 2S	2,40		●															●				●	●
RTS 410 2S	3,70			●																	●	●	●
	3,70								●				●									●	●
RTS 526 2S	2,20				●												●					●	●
	2,20								●				●									●	●
RTS 739 2S	4,80				●												●					●	●
	4,80								●				●									●	●
RTS 850 2S	6,80					●													●			●	●
	6,80									●			●									●	●
RTS 1012 2S	6,10					●								●								●	●
	6,10									●			●									●	●
RTS 1200 2S	9,80						●						●			●						●	●
	9,80										●		●									●	●
RTS 1355 2S	5,10						●						●			●						●	●
	5,10										●		●									●	●
RTS 1500 2S	7,00						●						●			●						●	●
	7,00										●		●									●	●
RTS 1850 2S	7,20							●					●		●							●	●
	7,20											●	●									●	●

NAPOMENA: za specifične dodatke, spoj MODBUS i više detalja o upravljačkoj ploči, molimo pogledati stranica 339.

Opis	Protutlak u komori za izgaranje (mbar)	Dvojni plamenik goriva								Prirubnica plamenika	Upravljačke ploče	
		Plavi plamen (Nizak NOx)										
		Modulirajući										
		Mehanički brijeg				Elektronički brijeg						
		RLS 310/M MX	RLS 410/M MX	RLS 410/M MX	RLS 510/M MX	RLS 310/E MX	RLS 410/E MX	RLS 410/E MX	RLS 510/E MX		Riellotech Clima Comfort	Modulacijski komplet u 3 točke
		20205664	20208593	20208593	20205565	20087644	20084376	20084376	20083562	20163867	4031069	20013035
RTS 2200 2S	10,4	●								●	●	●
	10,4					●				●	●	●
RTS 2600 2S	12		●							●	●	●
	12					●				●	●	●
RTS 3200 2S	12			●						●	●	●
	12							●		●	●	●
RTS 3700 2S	15				●					●	●	●
	15								●	●	●	●

Čelični mlazni plamenik kotlova s tri prolaza plinskih dimovoda

RTG



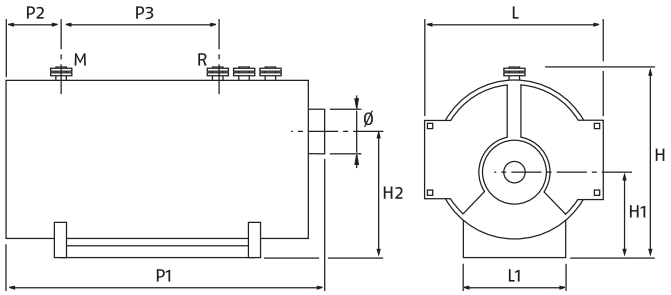

- Jednodijelni čelični kotlovi s tri prolaza plinskih dimovoda
- Posebna geometrija izmjenjivača topline omogućuje smanjenje trajanja plinskih dimovoda u zonama visokih temperatura, dok na taj način smanjuje stvaranje NOx za niske emisije onečišćujućih tvari

Opis	L mm	H mm	P1 mm	L1 mm	H1 mm	H2 mm	P2 mm	P3 mm	Ø mm	Neto težina kg	
										5 bari	8bar
RTG 4000	2260	2660	5550	1500	1070	1780	860	2800	600	10050	11350
RTG 4300	2260	2660	5550	1500	1070	1780	860	2800	600	10200	11500
RTG 5000	2500	2950	6070	1620	1225	1955	922	3000	700	13300	14950
RTG 6000	2500	2950	6570	1620	1225	1955	922	3450	700	14200	5950
RTG 7500	2750	3200	7020	1800	1305	2110	1022	3600	800	19200	19950
RTG 9000	2910	3360	7320	1900	1355	2210	1022	3900	900	23000	23500

Čelični monoblok kotlovi s mogućnošću rabljenja plinskih ili uljnih plamenika. Opremljeni su s peći pod tlakom s tri stvarna dimovodna kanala, prolaznim plamenom i horizontalnim razvojem postavljenim na čeličnu podlogu. Vanjski dio tijela opremljen je s hidrauličkim spojevima, prstenovima za transportne šine, rukohvatima i šaht (modeli od 5000 do 9000).
Posebna geometrija izmjenjivača topline omogućuje smanjenje prisustva isparenja u zonama visokih temperatura, a time smanjujći stvaranje NOx. Prednji pristup je omogućen preko dvoja izolirana vrata s vatrostalnim materijalima i sigurnosnom pletenicom. Kućište dimovoda opremljeno je s odvodom kondenzata i vratima za jednostavno čišćenje i održavanje.
Tijelo je termički izolirano s staklenom vunom velike gustoće i zaštićeno aluminijumskim limom.
Ovi kotlovi su dostupni u 6 modela s korisnom izlaznom snagom od 4.680 do 10.560 kW.
Opciona upravljačka ploča se mora posebno naručiti.
– Visoki prinosi i u srednjoj sezoni
– Smanjene emisije onečišćivača
– Robusna konstrukcija
– Može se kombinirati s Riello monobok plamenicima
– Jednostavan za transport (prstenovi za transport)
– Jednostavno održavanje: prednji pristup komori izgaranja, dimovodnim cijevima, dimovodnoj komori i unutrašnjosti tijela
– Jednostavno za sklapanje: lako spajanje i standardizirani priključci
– Fleksibilnost ugradnje: moguć je veliki broj ugradbenih rješenja kombinirajući Riello plamenike.

TEHNIČKI PODATCI

Opis	Snaga - kW		Učinkovitost - %		Šifra
	Korisna izlazna snaga 80°/60° max	Ulaz peći max	Korisni Pn (80°/60°)	Korisno 30 % Pn	
RTG 4000	4680	5050	92,7	93,3	**4031411**
RTG 4300	5030	5450	92,3	92,8	**4031889**
RTG 5000	5830	6310	92,4	93,0	**4031413**
RTG 6000	7020	7590	92,5	93,1	**4031415**
RTG 7500	8760	9460	92,6	93,2	**4031417**
RTG 9000	10560	11400	92,6	93,2	**4031419**

Gornje šifre proizvoda se odnose na modele od 5 bara. Maksimalan radni tlak 5 bara (8 bari na zahtjev).

UPRAVLJAČKE PLOČE

Opis	Ugradnja	Šifra	Model kotla
RIELLOtech CLIMA COMFORT	Vertikalni	**4031069**	**Svi modeli**
RIELLOtech PRIME	Vertikalni	**20010820**	**Svi modeli**
RIELLOtech PRIME ACS	Vertikalni	**20010437**	**Svi modeli**

Upravljanje klimom pomoću RIELLOtech Clima Comfort.
Termostatsko upravljanje pomoću RIELLOtech PRIME.
NAPOMENA: za specifične dodatke, spoj MODBUS i više detalja o upravljačkoj ploči, molimo pogledati stranica 339.

PREPORUČANE KOMBINACIJE S PLAMENICIMA

Opis	Protutlak u komori za izgaranje (mbar)	Plinski plamenik																								Upravljačke ploče			
		Žuti plamen (Standardno)																Plavi plamen (Nizak NOx)											
		Dvije faze		Modulirajući																									
		-		Mehanički brijeg																		Elektronički brijeg							
		RS 130 TC	RS 190 TC	RS 190/M TC	RS 250/M MZ TC	RS 310/M MZ FS1	RS 410/M MZ FS1	RS 510/M MZ FS1	RS 610/M MZ FS1	RS 1000/M C01	RS 1200/M C01	RS 160/M BLU TC	RS 200/M BLU TC	RS 310/M BLU FS1	RS 410/M BLU FS1	RS 510/M BLU FS1	RS 610/M BLU FS1	RS 810/M BLU FS1	RS 1000/M BLU	RS 1200/M BLU	RS 160/E BLU	RS 200/E BLU	RS 310/E BLU FS1	RS 410/E BLU FS1	RS 510/E BLU FS1	RS 610/E BLU FS1	RS 810/E BLU FS1	RS 1000/E BLU	Riellotech Prime	Riellotech Clima Comfort	Komplet za upravljanje dvofaznim plamenikom	Modulacijski komplet u 3 točke
		3785502	3785813	3787623	3788410	20068351	20068361	20068027	20066706	20145938	20145936	3788006	3899710	20067964	20069841	20069845	20069847	20155846	20145840	20145867	3788032	3899810	20065783	20056927	20056930	20056932	20160126	20057514	20010820	4031069	4031067	20013035
	7,0								●																					●		●
RTG 4000	7,0																●													●		●
	7,0																									●				●		●
	8,2								●																					●		●
RTG 4300	8,2																	●												●		●
	8,2																										●			●		●
	5,6									●																				●		●
RTG 5000	5,6																	●												●		●
	5,6																										●			●		●
	8,4									●																				●		●
RTG 6000	8,4																		●											●		●
	8,4																											●		●		●
	8,1										●																			●		●
RTG 7500	8,1																			●										●		●

NAPOMENA: plinski plamenici moraju biti dovršeni plinovodom.
NAPOMENA: za specifične dodatke, spoj MODBUS i više detalja o upravljačkoj ploči, molimo pogledati stranica 339.

Opis	Protutlak u komori za izgaranje (mbar)	Plamenik na lagano ulje					Dvojni plamenik goriva											Upravljačke ploče			
		Žuti plamen (Standardno)																			
		Dvije faze			Modulirajući		Dvije faze	Modulirajući													
		-			Mehanički brijeg		-	Mehanički brijeg													
		RL 130 TC	RL 190 TC	RL 250 MZ TC	RL 130/M TC	RL 190/M TC	RLS 130	RLS 190/M MZ	RLS 250/M MZ	RLS 160/M MX TC	RLS 310/M MX	RLS 410/M MX	RLS 510/M MX	RLS 610/M MX	RLS 800/M MX	RLS 1000/M C13	RLS 1200/M C13	Riellotech Clima Comfort	Riellotech Prime	Komplet za upravljanje dvofaznim plamenikom	Modulacijski komplet u 3 točke
		3475432	3475613	3470010	20166486	20166490	20147800	20159361	20145372	20147789	20147806	20147809	20147812	20147813	20147802	20147815	20147814	4031069	20010820	4031067	20013035
RTG 4000	7,0													●				●		●	
RTG 4300	8,2													●				●		●	
RTG 5000	5,6														●			●		●	
RTG 6000	8,4															●		●		●	
RTG 7500	8,1																●	●		●	
RTG 9000	8,7																	●		●	

NAPOMENA: plamenici na lagano ulje moraju biti dovršeni mlaznicama lakog ulja.
NAPOMENA: za specifične dodatke, spoj MODBUS i više detalja o upravljačkoj ploči, molimo pogledati stranica 339.

Čelični mlazni plamenik kotlova s tri prolaza plinskih dimovoda

RTQ T



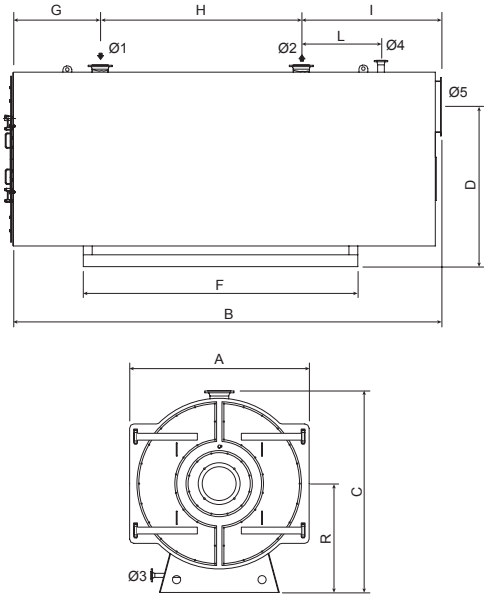

ERP

LAGANO ULJE

- Jednodijelni čelični kotlovi s tri prolaza plinskih dimovoda, koji se mogu upariti s mlaznim plamenicima
- Posebna geometrija izmjenjive topline omogućuje smanjenje trajanja plinskih dimova u zonama visokih temperatura, dok na taj način smanjuje stvaranje NOx za niske emisije onečišćujućih tvari

Opis		3000	3500	4000	5000	6000	7000	8000	9000	10000	11000	12000	14000	16000	18000
A	mm	2010	2050	2100	2350	2400	2480	2580	2800	2800	2900	3000	3080	3280	3370
B	mm	5164	5310	5425	6115	6332	6415	6432	6452	6732	6732	7332	8102	8492	8902
C	mm	2370	2400	2450	2700	2750	2830	3000	3300	3300	3400	3500	3700	3900	4000
D	mm	1790	1820	1795	2050	2095	2115	2300	2400	2400	2500	2600	2800	3000	3100
F	mm	2800	3000	3000	3800	3500	4000	3700	4000	4000	4250	4400	4500	5000	5200
G	mm	801	801	881	851	791	851	800	800	800	800	800	800	800	800
B	mm	2900	3080	2800	3600	3600	3900	3700	3700	4000	4000	4600	5200	5800	6200
I	mm	1463	1429	1741	1658	1941	1663	1932	1952	1932	1932	1932	2102	1892	1902
L	mm	800	800	1050	1000	1050	1000	1050	1050	1050	1050	1050	1050	1050	1050
R	mm	1240	1250	1275	1400	1425	1465	1515	1625	1625	1675	1725	1765	1865	1910
Ø1 - ravni cjevovod (*)		DN 200	DN 200	DN 200	DN 250	DN 250	DN 250	DN 250	DN 250	DN 300	DN 300	DN 350	DN 400	DN 450	DN 450
Ø2 - povratni cjevovod (*)		DN 200	DN 200	DN 200	DN 250	DN 250	DN 250	DN 250	DN 250	DN 300	DN 300	DN 350	DN 400	DN 450	DN 450
Ø3 - odvod iz kotla (**)		DN 40	DN 40	DN 40	DN 40	DN 40	DN 40	DN 40	DN 40	DN 40	DN 40	DN 40	DN 40	DN 40	DN 40
Ø4 - pridruživanje sigurnosnoj grupi (*)		DN 80	DN 80	DN 80	DN 100	DN 100	DN 100	DN 100	DN 100	DN 125	DN 125	DN 125	DN 125	DN 125	DN 125
Ø5 - izlaz plinskog dimovoda	mm	600	600	700	700	700	800	800	900	900	900	1000	1100	1100	1200

(*) PN16
(**) PN40

Čelični monoblok kotlovi s mogućnošću rabljenja plinskih ili uljnih plamenika. Opremljeni su s peći pod tlakom s tri stvarna dimovodna kanala, prolaznim plamenom i horizontalnim razvojem postavljenim na čeličnu podlogu. Vanjski dio tijela opremljen je s hidrauličkim spojevima, prstenovima za transportne šine, rukohvatima i šahtom. Posebna geometrija izmjenjivača topline omogućuje smanjenje prisustva isparavanja u zonama visokih temperatura, čime se smanjuje
stvaranje NOx-a. Prednji pristup je omogućen preko dvoja izolirana vrata s vatrostalnim materijalima i sigurnosnom pletenicom. Kućište dimovoda opremljeno je s odvodom kondenzata i vratima za jednostavno čišćenje i održavanje.
Tijelo je termički izolirano s staklenom vunom velike gustoće i zaštićeno aluminijumskim limom.
Ovi kotlovi su dostupni u 14 modela s korisnom izlaznom snagom od 3.000 do 18.000 kW.
– Visoki prinosi i u srednjoj sezoni
– Smanjene emisije onečišćivača
– Robusna konstrukcija
– Može se kombinirati s Riello plamenicima
– Jednostavan za transport (prstenovi za transport)
– Jednostavno održavanje: prednji pristup komori izgaranja, dimovodnim cijevima, dimovodnoj komori i unutrašnjosti tijela
– Jednostavno za sklapanje: lako spajanje i standardizirani priključci
– Fleksibilnost ugradnje: moguć je veliki broj ugradbenih rješenja kombinirajući Riello plamenike.
RTQ T modeli moguće je opremiti upravljačkim pločama iz serije RIELLO 5000 s raznim funkcionalnim sadržajima:
TMR2 - termostatska ploča za upravljanje jednokružnim kotlom s jednostupanjskim ili dvostupanjskim plamenicima; ÜL-M je elektronička upravljačka ploča klimatizacije kojom upravljamo modulirajućim, jednostupanjskim ili dvostupanjskim plamenicima, ugradbenim ili samostojećim ili s PTV izmjenjivačem topline. Kaskadna kontrola grupa za najviše četiri kotla. Mogućnost kontrole 6 odvojenih grijaćih krugova (kada naručujete dodatne upravljačke jedinice). Upravljačke ploče moguće je ugraditi na vrh ili s bočne strane kotla.
Za ugradnju upravljačke ploče s bočne strane kotla potreban je poseban nosač (br. artikla 4031059).
Upravljačka ploča nije uključena u komplet kotla i zasebno se naručuje!

TEHNIČKI PODATCI

Opis	Snaga - kW		Učinkovitost - %		Šifra
	Korisna izlazna snaga 80°/60° max	Ulaz peći max	Korisni Pn (80°/60°)	Korisno 30 % Pn	
RTQ 3000T	3000	3226	93,0	94,0	**20069409**
RTQ 3500T	3500	3763	93,0	94,0	**20069418**
RTQ 4000T	4000	4301	93,0	94,0	**20069419**
RTQ 5000T	5000	5376	93,0	94,0	**20069420**
RTQ 6000T	6000	6452	93,0	94,0	**20069424**
RTQ 7000T	7000	7527	93,0	94,0	**20149276**
RTQ 8000T	8000	8602	93,0	94,0	**20069429**
RTQ 9000T	9000	9677	93,0	94,0	**20069433**
RTQ 10000T	10000	10753	93,0	94,0	**20069439**
RTQ 11000T	11000	11828	93,0	94,0	**20069441**
RTQ 12000T	12000	12903	93,0	94,0	**20069443**
RTQ 14000T	14000	15054	93,0	94,0	**20069444**
RTQ 16000T	16000	17204	93,0	94,0	**20069445**
RTQ 18000T	18000	19355	93,0	94,0	**20069446**

UPRAVLJAČKE PLOČE

Opis	Šifra	Model kotla
Riello 5000 TMR2	**07200123**	Svi modeli
Riello 5000 CL-M	**20020036**	Svi modeli

PREPORUČANE KOMBINACIJE S PLAMENICIMA

Opis	Protutlak u komori za izgaranje (mbar)	Plinski plamenik												Dvojni plamenik goriva								Upravljačke ploče	
		Plavi plamen (Nizak NOx)												Plavi plamen (Nizak NOx)									
		Modulirajući												Modulirajući									
		Mehanički brijeg						Elektronički brijeg						Mehanički brijeg									
		RS 310/M BLU FS1	RS 410/M BLU FS1	RS 510/M BLU FS1	RS 610/M BLU FS1	RS 810/M BLU FS1	(1)	RS 310/E BLU FS1	RS 410/E BLU FS1	RS 510/E BLU FS1	RS 610/E BLU FS1	RS 810/E BLU FS1	(1)	RLS 310/M MX	RLS 410/M MX	RLS 510/M MX	RLS 610/M MX	RLS 800/M MX	RLS 1000/M C13	RLS 1200/M C13	(1)	Riello 5000 CL-M	Riello 5000 TMR2
		20068245	20068284	20069845	20069847	20155846	(1)	20068261	20068294	20056930	20056932	20160126	(1)	20147807	20147810	20147812	20147813	20147802	20147815	20147814	(1)	20020036	07200123
RTQ 3000T	6	●																				●	
	6							●														●	
	6													●									●
RTQ 3500T	8		●																			●	
	8								●													●	
	8														●								●
RTQ 4000T	8			●																		●	
	8									●												●	
	8															●							●
RTQ 5000T	8				●																	●	
	8										●											●	
	8																●						●
RTQ 6000T	9					●																●	
	9											●										●	
	9																	●					●
RTQ 7000T	9						●															●	
	9												●									●	
	9																		●				●
RTQ 8000T	8						●															●	
	8												●									●	
	8																		●				●
RTQ 9000T	8						●															●	
	8												●									●	
	8																			●			●
RTQ 10000T	9						●															●	
	9												●									●	
	9																				●		●
RTQ 11000T	9						●															●	
	9												●									●	
	9																				●		●
RTQ 12000T	11						●															●	
	11												●									●	
	11																				●		●
RTQ 14000T	11						●															●	
	11												●									●	
	11																				●		●
RTQ 16000T	12						●															●	
	12												●									●	
	12																				●		●
RTQ 18000T	13						●															●	
	13												●									●	
	13																				●		●

(1) Za kombiniranje s četiri velika plamenika kontaktirajte pred prodajni servis. NAPOMENA: plinski plamenici moraju biti dovršeni plinovodom.
Napomena: plamenici na lagano ulje opremljeni su odgovarajućim brizgaljkama.
NAPOMENA: za specifične dodatke, spoj MODBUS i više detalja o upravljačkoj ploči, molimo pogledati stranica 339.

Čelični mlazni plamenik kotlova s tri prolaza plinskih dimovoda

RTQ TK

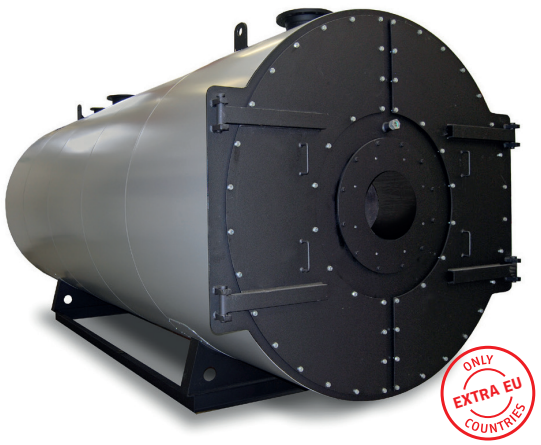

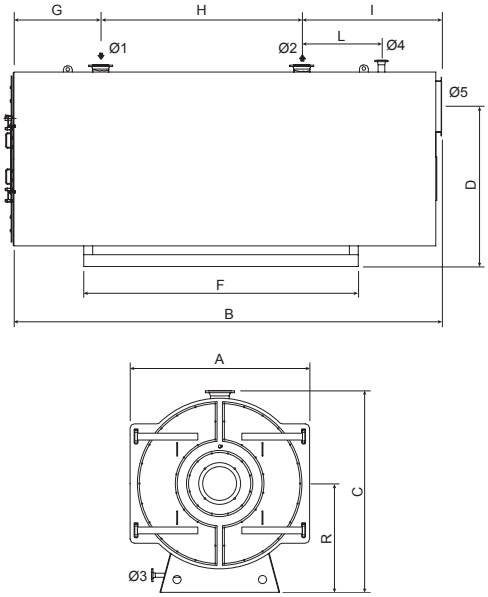

ERP

LAGANO ULJE

- Jednodijelni čelični kotlovi s tri prolaza plinskih dimovoda, koji se mogu upariti s mlaznim plamenicima

Opis		4000	4500	5000	6000	7000	8000	9000	10000	11000	12000	14000	16000	18000	20000
A	mm	2010	2050	2100	2350	2400	2480	2580	2750	2800	2900	3000	3080	3280	3370
B	mm	5164	5310	5425	6115	6332	6415	6432	6466	6732	6732	7332	8102	8492	8902
C	mm	2370	2400	2450	2700	2750	2830	3000	3150	3300	3400	3500	3700	3900	4000
D	mm	1790	1820	1795	2050	2095	2115	2300	2400	2400	2500	2600	2800	3000	3100
F	mm	2800	3000	3000	3800	3500	4000	3700	4020	4000	4250	4400	4500	5000	5200
G	mm	801	801	881	851	791	851	800	755	800	800	800	800	800	800
H	mm	2900	3080	2800	3600	3600	3900	3700	3920	4000	4000	4600	5200	5800	6200
I	mm	1463	1429	1741	1658	1941	1663	1932	1658	1932	1932	1932	2102	1892	1902
L	mm	800	800	1050	1000	1050	1000	1050	1000	1050	1050	1050	1050	1050	1050
R	mm	1240	1250	1275	1400	1425	1465	1515	1625	1625	1675	1725	1765	1865	1910
Ø1 - ravni cjevovod (*)		DN 200	DN 200	DN 200	DN 250	DN 250	DN 250	DN 250	DN 250	DN 300	DN 300	DN 350	DN 400	DN 450	DN 450
Ø2 - povratni cjevovod (*)		DN 200	DN 200	DN 200	DN 250	DN 250	DN 250	DN 250	DN 250	DN 300	DN 300	DN 350	DN 400	DN 450	DN 450
Ø3 - odvod iz kotla (**)		DN 40	DN 40	DN 40	DN 40	DN 40	DN 40	DN 40	DN 40	DN 40	DN 40	DN 40	DN 40	DN 40	DN 40
Ø4 - pridružiranje sigurnosnoj grupi (*)		DN 80	DN 80	DN 80	DN 100	DN 100	DN 100	DN 100	DN 100	DN 125	DN 125	DN 125	DN 125	DN 125	DN 125
Ø5 - izlaz plinskog dimovoda	mm	600	600	700	700	700	800	800	900	900	900	1000	1100	1100	1200

(*) PN16
(**) PN40

Čelični monoblok kotlovi s mogućnošću rabljenja plinskih ili uljnih plamenika. Opremljeni su s peći pod tlakom s tri stvarna dimovodna kanala, prolaznim plamenom i horizontalnim razvojem postavljenim na čeličnu podlogu. Vanjski dio tijela opremljen je s hidrauličkim spojevima, prstenovima za transportne šine, rukohvatima i šahtom.
Prednji pristup je omogućen preko dvoja izolirana vrata s vatrostalnim materijalima i sigurnosnom pletenicom. Kućište dimovoda opremljeno je s odvodom kondenzata i vratima za jednostavno čišćenje i održavanje.
Tijelo je termički izolirano s staklenom vunom velike gustoće i zaštićeno aluminijumskim limom.
Ovi kotlovi su dostupni u 14 modela s korisnom izlaznom snagom od 4000 do 20.000 kW.

– Visoki prinosi i u srednjoj sezoni
– Smanjene emisije onečišćivača
– Robusna konstrukcija
– Može se kombinirati s Riello plamenicima
– Jednostavan za transport (prstenovi za transport)
– Jednostavno održavanje: prednji pristup komori izgaranja, dimovodnim cijevima, dimovodnoj komori i unutrašnjosti tijela
– Jednostavno za sklapanje: lako spajanje i standardizirani priključci
– Fleksibilnost ugradnje: moguć je veliki broj ugradbenih rješenja kombinirajući Riello plamenike.

RTQ TK modele moguće je opremiti s upravljačkom pločom iz RIELLO 5000 serije s raznim funkcionalnim sadržajima:
MR2 - termostatska ploča za upravljanje jednokružnim kotlom s jednostupanjskim ili dvostupanjskim plamenicima; ÜL-M je elektronička upravljačka ploča klimatizacije kojom upravljamo modulirajućim, jednostupanjskim ili dvostupanjskim plamenicima, ugradbenim ili samostojećim ili s PTV izmjenjivačem topline. Kaskadna kontrola grupa za najviše četiri kotla. Mogućnost kontrole 6 odvojenih grijaćih krugova (kada naručujete dodatne upravljačke jedinice).
Upravljačke ploče moguće je ugraditi na vrh i s bočne strane kotla.
Za ugradnju upravljačke ploče s bočne strane kotla potreban je poseban nosač (br. artikla 4031059).
Upravljačka ploča nije uključena u komplet kotla i zasebno se naručuje!

TEHNIČKI PODATCI

Opis	Snaga - kW		Učinkovitost - %		Šifra
	Korisna izlazna snaga 80°/60° max	Ulaz peći max	Korisno Pn (80°/60°)	Korisno 30 % Pn	
RTQ 4000 TK	4000	4348	92,0	93,0	**20149272**
RTQ 4500 TK	4500	4891	92,0	93,0	**20149273**
RTQ 5000 TK	5000	5435	92,0	93,0	**20149274**
RTQ 6000 TK	6000	6522	92,0	93,0	**20149275**
RTQ 7000 TK	7000	7609	92,0	93,0	**20065060**
RTQ 8000 TK	8000	8696	92,0	93,0	**20065062**
RTQ 9000 TK	9000	9783	92,0	93,0	**20065063**
RTQ 10000 TK	10000	10870	92,0	93,0	**20065064**
RTQ 11000 TK	11000	11957	92,0	93,0	**20065065**
RTQ 12000 TK	12000	13043	92,0	93,0	**20065066**
RTQ 14000 TK	14000	15217	92,0	93,0	**20065067**
RTQ 16000 TK	16000	17391	92,0	93,0	**20065068**
RTQ 18000 TK	18000	19565	92,0	93,0	**20065069**
RTQ 20000 TK	20000	21739	92,0	93,0	**20065070**

UPRAVLJAČKE PLOČE

Opis	**Šifra**	Model kotla
Riello 5000 TMR2	**07200123**	Svi modeli
Riello 5000 CL-M	**20020036**	Svi modeli

NAPOMENA: za specifične dodatke i više detalja o upravljačkoj ploči, molimo pogledati stranica 339.

PREPORUČANE KOMBINACIJE S PLAMENICIMA

Opis	Protutlak u komori za izgaranje (mbar)	Plinski plamenik					Dvojni plamenik goriva		Upravljačke ploče	
		Žuti plamen (standardno)								
		Modulirajući					Dvofazni	Modulirajući		
		Mehanički brijeg					-			
		RS 510/M MZ FS1	RS 610/M MZ FS1	RS 1000/M C01	RS 1200/M C01	(1)	(1)	(1)	Riello 5000 CL-M	Riello 5000 TMR2
		20068027	20066706	20145938	20145936	(1)	(1)	(1)	20020036	07200123
RTQ 4000 TK	8	●							●	
	8						●	●		●
RTQ 4500 TK	10		●						●	
	10						●	●		●
RTQ 5000 TK	10			●					●	
	10						●	●		●
RTQ 6000 TK	10			●					●	
	10						●	●		●
RTQ 7000 TK	12			●					●	
	12						●	●		●
RTQ 8000 TK	12				●				●	
	12						●	●		●
RTQ 9000 TK	11				●				●	
	11						●	●		●
RTQ 10000 TK	11					●			●	
	11						●	●		●
RTQ 11000 TK	12					●			●	
	12						●	●		●
RTQ 12000 TK	12					●			●	
	12						●	●		●
RTQ 14000 TK	14					●			●	
	14						●	●		●
RTQ 16000 TK	14					●			●	
	14						●	●		●
RTQ 18000 TK	16					●			●	
	16						●	●		●
RTQ 20000 TK	17					●			●	
	17						●	●		●

(1) Za kombiniranje s četiri velika plamenika kontaktirajte pred prodajni servis.
NAPOMENA: plinski plamenici moraju biti dovršeni plinovodom.
Napomena: plamenici na lagano ulje opremljeni su odgovarajućim brizgaljkama.
NAPOMENA: za specifične dodatke, spoj MODBUS i više detalja o upravljačkoj ploči, molimo pogledati stranica 339.

RIELLO

Čelični mlazni plamenik kotlova s dva prolaza plinskih dimovoda

RTQ 3S

Proizvodi do 400 kW samo za zamjenu, do 1og siječnja 2018, u skladu s točkom 2 (G) Članka 1 Regulative EU Br. 813/2013.

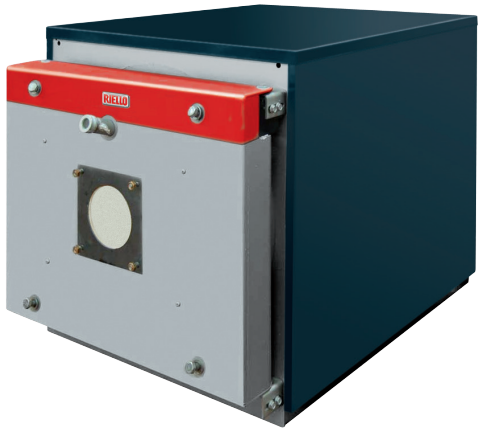

- Jednodijelni čelični kotlovi
- Opremljen potpuno vlažnom komorom za izgaranje sa slobodnim proširenjem i inverznim plamenom (četvrtasti opseg)

RTQ 3S 35-166

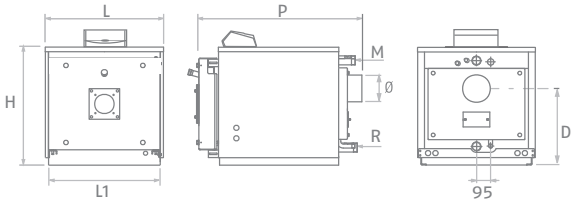

RTQ 3S 217-4000 (*) Od RTQ 1100 3S do RTQ 4000 3S modela

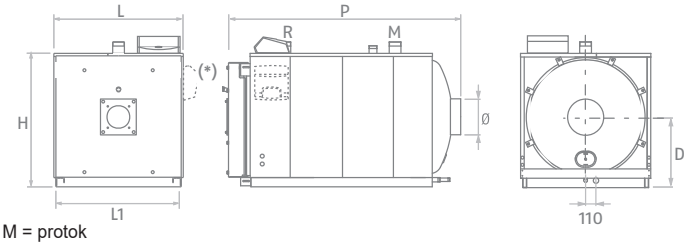

M = protok
R = povrat

Opis	H mm	L mm	P mm	L1 mm	D mm	M Ø	R Ø	Ø mm	Neto težina kg
RTQ 35 3S	605	605	880	560	310	1" ¼	1" ¼	139	137
RTQ 55 3S	605	605	1030	560	310	1" ¼	1" ¼	139	160
RTQ 70 3S	740	705	970	660	384	1" ½	1" ½	179	199
RTQ 91 3S	740	705	1120	660	384	1" ½	1" ½	179	225
RTQ 115 3S	905	805	1230	753	500	G2"	G2"	180	283
RTQ 166 3S	955	853	1405	803	525	G2"	G2"	180	355
RTQ 217 3S	1060	925	1580	875	525	G2"½	G2"½	200	455
RTQ 255 3S	1060	925	1580	875	525	G2"½	G2"½	200	473
RTQ 318 3S	1110	975	1810	925	550	G2"½	G2"½	250	610
RTQ 349 3S	1110	975	1810	925	550	G2"½	G2"½	250	610
RTQ 448 3S	1275	1150	2140	1100	655	DN80	DN80	300	970
RTQ 511 3S	1275	1150	2140	1100	655	DN80	DN80	300	970
RTQ 575 3S	1385	1220	2410	1170	690	DN100	DN100	300	1189
RTQ 639 3S	1385	1220	2410	1170	690	DN100	DN100	300	1189
RTQ 750 3S	1440	1285	2550	1235	715	DN100	DN100	350	1406
RTQ 766 3S	1440	1285	2550	1235	715	DN100	DN100	350	1406
RTQ 896 3S	1530	1360	2865	1310	755	DN125	DN125	400	1817
RTQ 1100 3S	1630	1450	3130	1400	820	DN125	DN125	400	2280
RTQ 1300 3S	1725	1535	3155	1485	865	DN125	DN125	450	2780
RTQ 1600 3S	1822	1610	3235	1555	900	DN150	DN150	500	3160
RTQ 2100 3S	1972	1715	3515	1660	1000	DN175	DN175	500	4170
RTQ 2400 3S	1972	1715	3515	1660	1000	DN175	DN175	500	4180
RTQ 2700 3S	2090	1865	3560	1895	1050	DN175	DN175	500	4826
RTQ 3000 3S	2162	1935	3670	1885	1080	DN175	DN175	500	5346
RTQ 3500 3S	2240	2040	4010	1990	1155	DN200	DN200	550	6195
RTQ 4000 3S	2270	2070	4260	2020	1170	DN200	DN200	600	6790

Opremljen s tubulatorima od nerđajućeg čelika visokih performansi osiguravajući široku površinu izmjene, kako bi se optimizirala izmjena topline i omogućio homogeno termičko opterećenje. Prednja vrata imaju dvosmjerni otvor i imaju dvostruku plombu s izuzetno izolirajućom staklenom vunom. Kućište je napravljeno od emajliranog lima za štednjak. Upravljačka ploča bi se trebala posebno naručiti.

– Visoka učinkovitost i točna i sezonska
– Rad na modulacijskim temperaturama (minimalni dozvoljeni povrat temperature 55 °C)
– Nekoliko rješenja zahvaljujući kombinaciji s RIELLOtech upravljačkim pločama.

TEHNIČKI PODATCI

Opis	Snaga - kW		Učinkovitost - %		Napomene	Šifra
	Korisna izlazna snaga 80°/60° max	Ulaz peći max	Korisno Pn (80°/60°)	Korisno 30 % Pn		
RTQ 35 3S	33,8	34,8	94,2	95,9	(1)	**20025617**
RTQ 55 3S	53,2	55,0	93,8	95,5	(1)	**20025618**
RTQ 70 3S	67,8	69,0	94,2	95,9	(1)	**20025619**
RTQ 91 3S	87,1	90,0	94,2	95,9	(1)(2)	**20024200**
RTQ 115 3S	109,7	115,0	95,8	95,1	(1)(2)	**4032606,0**
RTQ 166 3S	158,7	166,0	95,6	95,6	(1)(2)	**4032607,0**
RTQ 217 3S	206,8	217,0	95,3	96,3	(1)(2)	**4032608,0**
RTQ 255 3S	243,3	255,0	95,8	96,5	(1)(2)	**4032609,0**
RTQ 318 3S	303,4	318,0	95,6	96,5	(1)(2)	**4032610,0**
RTQ 349 3S	332,0	348,0	95,4	96,7	(1)(2)	**4032611,0**
RTQ 448 3S	427,4	448,0	95,4	96,7		**4032613,0**
RTQ 511 3S	487,5	511,0	95,4	96,7		**4032614,0**
RTQ 575 3S	548,6	575,0	95,4	96,7		**4032615,0**
RTQ 639 3S	609,6	639,0	95,4	96,7		**4032616,0**
RTQ 750 3S	713,8	749,0	95,4	96,7		**20217457**
RTQ 766 3S	730,8	766,0	95,4	96,7		**4032617,0**
RTQ 896 3S	854,8	896,0	95,4	96,7		**20008436**
RTQ 1100 3S	1049,4	1100,0	95,4	96,7		**20012427**
RTQ 1300 3S	1240,2	1300,0	95,4	96,7		**20008435**
RTQ 1600 3S	1526,4	1600,0	95,4	96,7		**20016656**
RTQ 2100 3S	2003,4	2100,0	95,4	96,7		**20016657**
RTQ 2400 3S	2289,6	2400,0	95,4	96,7		**20018817**
RTQ 2700 3S	2576,0	2700,0	95,4	96,7		**20106515**
RTQ 3000 3S	2860,0	3000,0	95,4	96,7		**20106514**
RTQ 3500 3S	3339,0	3500,0	95,4	96,7		**20107462**
RTQ 4000 3S	3816,0	4000,0	95,4	96,7		**20107467**

Maksimalan radni tlak 5 bara za modele RTQ 35 3S - RTQ 766 3S.
Maksimalan radni tlak 6 bara za modele RTQ 896 3S - RTQ 4000 3S.
(1) Plinski proizvodi i uljni proizvodi (modeli 35, 55 i 70) samo za zamjenu, do 1og siječnja 2018, u skladu s točkom 2 (G) Članka 1 Regulative EU Br. 813/2013.
(2) Uljni proizvodi su u skladu s ErP Direktivom (EU Regulativa Br. 813/2013).

DODATCI

Opis	Šifra
MEHANIČKI DODACI	
Prirubnica plamenika	**4031395**
Prirubnica plamenika	**20076596**
Prirubnica plamenika	**20076618**
Prirubnica plamenika	**4031198**
Prirubnica plamenika	**4031391**

UPRAVLJAČKE PLOČE

Opis	Ugradnja	Modeli kotlova	Šifra
RIELLOtech CLIMA COMFORT	Horizontalni	RTQ 3S 90-2400	**4031064**
RIELLOtech CLIMA COMFORT	Vertikalni	RTQ 3S 448-4000	**4031069**
RIELLOtech PRIME	Horizontalni / Vertikalni	Svi modeli	**20010820**
RIELLOtech PRIME ACS	Horizontalni / Vertikalni	Svi modeli	**20010437**

NAPOMENA: za specifične dodatke, spoj MODBUS i više detalja o upravljačkoj ploči, molimo pogledati stranica 339.

PREPORUČANE KOMBINACIJE S PLAMENICIMA - EU ZEMLJE

Opis	Protutlak u komori za izgaranje (mbar)	Plinski plamenik														Dodatak plamenika	Upravljačke ploče				
		Žuti plamen (Standardno)																			
		Dvije faze						Modulirajući													
								Mehanički brijeg													
		RS 44 MZ TL	RS 50 TL	RS 70 TL	RS 100 TL	RS 130 TL	RS 190 TC	RS 50/M MZ TL	RS 70/M TL	RS 100/M TL	RS 130/M TL	RS 190/M TC	RS 250/M MZ TL	RS 310/M MZ FS1	RS 410/M MZ FS1	Produžena glava	Riellotech Prime	Riellotech Clima Comfort	Riellotech Clima Comfort	Komplet za upravljanje dvofaznim plamenikom	Modulacijski komplet u 3 točke
		3789111	3784703	3785103	3785303	3785503	3785813	3781623	3789611	3789711	3789811	3787623	3788411	20068343	20068356	3010443	20010820	4031069	4031064	4031067	20013035
RTQ 448 3S	3,5	●															●			●	
	3,5							●											●		●
RTQ 511 3S	4,2		●														●			●	
	4,2							●											●		●
RTQ 575 3S	3,4			●													●			●	
	3,4								●										●		●
RTQ 639 3S	4,5			●													●			●	
	4,5								●										●		●
RTQ 750 3S	5,0				●												●			●	
	5,0									●									●		●
RTQ 766 3S	5,3				●												●			●	
	5,3									●									●		●
RTQ 896 3S	6,0				●												●			●	
	6,0									●									●		●
RTQ 1100 3S	3,3					●											●			●	
	3,3										●								●		●
RTQ 1300 3S	5,3					●											●			●	
	5,3										●								●		●
RTQ 1600 3S	4,7						●									●	●			●	
	4,7											●				●			●		●
RTQ 2100 3S	5,1												●						●		●
RTQ 2400 3S	7,6													●					●		●
RTQ 2700 3S	8,0													●				●			●
RTQ 3000 3S	6,5													●				●			●
RTQ 3500 3S	7,1														●			●			●
RTQ 4000 3S	8,0														●			●			●

NAPOMENA: plinski plamenici moraju biti dovršeni plinovodom.
NAPOMENA: za specifične dodatke, spoj MODBUS i više detalja o upravljačkoj ploči, molimo pogledati stranica 339.

Opis	Protutlak u komori za izgaranje (mbar)	Plamenik na lagano ulje											Dvojni plamenik goriva										Dodatak plamenika	Prirubnica plamenika			Upravljačke ploče				
		Žuti plamen (Standardno)																	Plavi plamen (Nizak NOx)												
		Dvije faze						Modulirajući					Dvije faze				Modulirajući														
		-						Mehanički brijeg					-				Mehanički brijeg														
		RL 50 TL	RL 70 TL	RL 100 TL	RL 130 TL	RL 190 TC	RL 250 MZ TC	RL 50/M TL	RL 70/M TL	RL 100/M TL	RL 130/M TL	RL 190/M TL	RLS 50	RLS 70	RLS 100	RLS 130	RLS 190/M MZ	RLS 250/M MZ	RLS 310/M MX	RLS 410/M MX	RLS 510/M MX	Produžena glava	Prirubnica plamenika	Prirubnica plamenika	Prirubnica plamenika	Riellotech Prime	Riellotech Clima Comfort	Riellotech Clima Comfort	Komplet za upravljanje dvofaznim plamenikom	Modulacijski komplet u 3 točke
		3474633	3475033	3475233	3475433	3475613	3470010	20166504	20166476	20166484	20166487	20169231	20147805	20147798	20147799	20147800	20159361	20145372	20147806	20147809	20147812	20097869	4031395	20076596	20076618	20010820	4031069	4031064	4031067	20013035
RTQ 448 3S	3,5	●																								●			●	
	3,5							●															●					●		●
	3,5												●									●				●			●	
RTQ 511 3S	4,2	●																								●			●	
	4,2							●															●					●		●
	4,2													●												●			●	
RTQ 575 3S	3,4	●																					●			●			●	
	3,4								●																			●		●
	3,4													●												●			●	
RTQ 639 3S	4,5		●																							●			●	
	4,5								●																			●		●
	4,5													●												●			●	
RTQ 750 3S	5,0			●																						●			●	
	5,0									●																		●		●
	5,0													●												●			●	
RTQ 766 3S	5,3			●																						●			●	
	5,3									●																		●		●
	5,3													●												●			●	
RTQ 896 3S	6,0			●																						●			●	
	6,0									●																		●		●
	6,0														●											●			●	
RTQ 1100 3S	3,3				●																					●			●	
	3,3										●																	●		●
	3,3														●											●			●	
RTQ 1300 3S	5,3				●																					●			●	
	5,3										●																	●		●
	5,3															●										●			●	
RTQ 1600 3S	4,7					●																				●			●	
	4,7											●																●		●
	4,7																●									●			●	
RTQ 2100 3S	5,1						●																			●			●	
	5,1											●																●		●
	5,1																	●								●			●	
RTQ 2400 3S	7,6																									●			●	
	7,6																											●		●
	7,6																		●					●		●			●	
RTQ 2700 3S	8,0																									●			●	
	8,0																										●			●
	8,0																		●					●		●			●	
RTQ 3000 3S	6,5																									●			●	
	6,5																										●			●
	6,5																		●					●		●			●	
RTQ 3500 3S	7,1																									●			●	
	7,1																										●			●
	7,1																			●					●	●			●	
RTQ 4000 3S	8,0																									●			●	
	8,0																										●			●
	8,0																				●				●	●			●	

NAPOMENA: plamenici na lagano ulje moraju biti dovršeni mlaznicama lakog ulja.
NAPOMENA: za specifične dodatke, spoj MODBUS i više detalja o upravljačkoj ploči, molimo pogledati stranica 339.

PREPORUČANE KOMBINACIJE S PLAMENICIMA - ZEMLJE VAN EU

Opis	Protutlak u komori za izgaranje (mbar)	Plinski plamenik																				Dodatak plamenika	Dodatak plamenika	Upravljačke ploče				
		Žuti plamen (Standardno)															Plavi plamen (Nizak NOx)												
		Dvije faze							Modulirajući								Jedna faza			Dvije faze									
		-							Mehanički brijeg								-			-									
		RS 34 MZ TL	RS 44 MZ TL	RS 50 TL	RS 70 TL	RS 100 TL	RS 130 TL	RS 190 TC	RS 34/M MZ TL	RS 44/M MZ TL	RS 50/M MZ TL	RS 70/M TL	RS 100/M TL	RS 130/M TL	RS 190/M TC	RS 250/M MZ TL	RS 310/M MZ FS1	RS 410/M MZ FS1	BS1	BS2	BS3	BS1D	BS2D	BS3D	Produžena glava	Produžena glava	Produžena glava	Riellotech Prime	Riellotech Clima Comfort	Riellotech Clima Comfort	Komplet za upravljanje dvofaznim plamenikom	Modulacijski komplet u 3 točke
		3789011	3789111	3784703	3785103	3785303	3785503	3785813	3788711	3788811	3781623	3789611	3789711	3789811	3787623	3788411	20068343	20068356	3761158	3761258	3761316	3761558	3761658	3761716	3010443	3001007	3001009	20010820	4031069	4031064	4031067	20013035
RTQ 35 3S	0,4																		●									●				
	0,4																					●						●			●	
RTQ 55 3S	0,9																			●						●		●				
	0,9																						●			●		●			●	
RTQ 70 3S	0,6																			●						●		●				
	0,6																						●			●		●			●	
RTQ 91 3S	2,0																				●						●	●				
	2,0																							●			●	●			●	
RTQ 115 3S	1,5																				●						●	●				
	1,5																							●			●	●			●	
RTQ 166 3S	1,3																				●						●	●				
	1,3																							●			●	●			●	
RTQ 217 3S	2,2	●																										●			●	
	2,2								●																					●		●
RTQ 255 3S	2,8	●																										●			●	
	2,8								●																					●		●
RTQ 318 3S	3,2	●																										●			●	
	3,2									●																				●		●
RTQ 349 3S	3,9		●																									●			●	
	3,9									●																				●		●
RTQ 448 3S	3,5		●																									●			●	
	3,5										●																			●		●
RTQ 511 3S	4,2			●																								●			●	
	4,2										●																			●		●
RTQ 575 3S	3,4				●																							●			●	
	3,4											●																		●		●
RTQ 639 3S	4,5				●																							●			●	
	4,5											●																		●		●
RTQ 750 3S	5,0					●																						●			●	
	5,0												●																	●		●
RTQ 766 3S	5,3					●																						●			●	
	5,3												●																	●		●
RTQ 896 3S	6,0					●																						●			●	
	6,0												●																	●		●
RTQ 1100 3S	3,3						●																					●			●	
	3,3													●																●		●
RTQ 1300 3S	5,3						●																					●			●	
	5,3													●																●		●
RTQ 1600 3S	4,7							●																	●			●			●	
	4,7														●										●					●		●
RTQ 2100 3S	5,1															●														●		●
RTQ 2400 3S	7,6																●													●		●
RTQ 2700 3S	8,0																●												●			●
RTQ 3000 3S	6,5																●												●			●
RTQ 3500 3S	7,1																	●											●			●
RTQ 4000 3S	8,0																	●											●			●

NAPOMENA: plinski plamenici moraju biti dovršeni plinovodom.
NAPOMENA: za specifične dodatke, spoj MODBUS i više detalja o upravljačkoj ploči, molimo pogledati stranica 339.

Opis	Protutlak u komori za izgaranje (mbar)	Plamenik na lagano ulje																				Dodatak plamenika							Prirubnica plamenika			Upravljačke ploče				
		Žuti plamen (Standardno)																Modulirajući																		
		Jedna faza					Dvije faze											Mehanički brijeg																		
		-					-																													
		RG1NR	RG2	RG3	RG5S	RL 34/1 MZ TL	RG2KD	RG3D	RG4D	RG5D	RL 34 MZ TL	RL 44 MZ TL	RL 50 TL	RL 70 TL	RL 100 TL	RL 130 TL	RL 190 TC	RL 250 MZ TC	RL 28/M TL	RL 38/M TL	RL 50/M TL	RL 70/M TL	RL 100/M TL	RL 130/M TL	RL 190/M TL	Produžena glava	Produžena glava	Produžena glava	Produžena glava	Produžena glava	Produžena glava	Produžena glava	Prirubnica plamenika	Prirubnica plamenika	Prirubnica plamenika	Riellotech Prime	Riellotech Clima Comfort	Riellotech Clima Comfort	Komplet za upravljanje dvofaznim plamenikom	Modulacijski komplet u 3 točke
		3736405	3737750	3739300	3739950	3470111	3738100	3739450	3739750	3739850	3470211	3470311	3474633	3475033	3475233	3475433	3475613	3470010	20166495	20166499	20166504	20166476	20166484	20166487	20169231	3000964	3000965	3000963	3000969	3001068	3000981	3010426	4031198	4031395	4031391	20010820	4031069	4031064	4031067	20013035
RTQ 35 3S	0,4	●																																●				
RTQ 55 3S	0,9		●																						●										●				
	0,9						●																												●			●	
RTQ 70 3S	0,6						●																												●			●	
RTQ 91 3S	2			●																						●									●				
	2							●																		●									●			●	
RTQ 115 3S	1,5							●																											●			●	
RTQ 166 3S	1,3				●																														●				
	1,3								●																				●						●			●	
	1,3																		●													●				●			●
RTQ 217 3S	2,2				●																								●				●		●				
	2,2									●																			●				●		●			●	
	2,2																		●																				●
RTQ 255 3S	2,8				●																								●						●				
	2,8										●																				●				●			●	
	2,8																		●																				●
RTQ 318 3S	3,2					●																													●				
	3,2										●																				●				●			●	
	3,2																			●																			●
RTQ 349 3S	3,9											●																							●			●	
	3,9																			●																			●
RTQ 448 3S	3,5												●																						●			●	
	3,5																				●												●			●			●
RTQ 511 3S	4,2												●																						●			●	
	4,2																				●												●			●			●
RTQ 575 3S	3,4												●																				●		●			●	
	3,4																					●																●		●
RTQ 639 3S	4,5													●																						●			●	
	4,5																					●																●		●
RTQ 750 3S	5,0														●																					●			●	
	5,0																						●																●		●
RTQ 766 3S	5,3														●																					●			●	
	5,3																						●																●		●
RTQ 896 3S	6														●																					●			●	
	6																						●																●		●
RTQ 1100 3S	3,3															●																					●			●	
	3,3																							●																●		●
RTQ 1300 3S	5,3															●																					●			●	
	5,3																							●																●		●
RTQ 1600 3S	4,7																●																					●			●	
	4,7																								●																●		●
RTQ 2100 3S	5,1																	●																					●			●	
	5,1																								●																●		●

NAPOMENA: plamenici na lagano ulje moraju biti dovršeni mlaznicama lakog ulja.
NAPOMENA: za specifične dodatke, spoj MODBUS i više detalja o upravljačkoj ploči, molimo pogledati stranica 339.

Opis	Protutlak u komori za izgaranje (mbar)	Dvojni plamenik goriva											Dodatak plamenika			Prirubnica plamenika		Upravljačke ploče	
		Žuti plamen (Standardno)						Plavi plamen (Nizak NOx)											
		Dvije faze						Modulirajući											
		-						Mehanički brijeg											
		RLS 28	RLS 38	RLS 50	RLS 70	RLS 100	RLS 130	RLS 190/M MZ	RLS 250/M MZ	RLS 310/M MX	RLS 410/M MX	RLS 510/M MX	Produžena glava	Produžena glava	Produžena glava	Prirubnica plamenika	Prirubnica plamenika	Riellotech Prime	Komplet za upravljanje dvofaznim plamenikom
		20147897	20147803	20147805	20147798	20147799	20147800	20159361	20145372	20147806	20147809	20147812	20097868	20097869	20097840	20076596	20076618	20010820	4031067
RTQ 217 3S	2,2	●													●			●	●
RTQ 255 3S	2,8	●													●			●	●
RTQ 318 3S	3,2		●										●					●	●
RTQ 349 3S	3,9		●										●					●	●
RTQ 448 3S	3,5			●										●				●	●
RTQ 511 3S	4,2				●													●	●
RTQ 575 3S	3,4				●													●	●
RTQ 639 3S	4,5				●													●	●
RTQ 750 3S	5,0				●													●	●
RTQ 766 3S	5,3				●													●	●
RTQ 896 3S	6,0					●												●	●
RTQ 1100 3S	3,3					●												●	●
RTQ 1300 3S	5,3						●											●	●
RTQ 1600 3S	4,7							●										●	●
RTQ 2100 3S	5,1								●									●	●
RTQ 2400 3S	7,6									●						●		●	●
RTQ 2700 3S	8,0									●						●		●	●
RTQ 3000 3S	6,5									●						●		●	●
RTQ 3500 3S	7,1										●						●	●	●
RTQ 4000 3S	8,0											●					●	●	●

NAPOMENA: plamenici na lagano ulje moraju biti dovršeni mlaznicama lakog ulja.
NAPOMENA: za specifične dodatke, spoj MODBUS i više detalja o upravljačkoj ploči, molimo pogledati stranica 339.

Čelični mlazni plamenik kotlova s dva prolaza plinskih dimovoda

RTQ 2S

Proizvodi do 400 kW samo za zamjenu, do 1^{og} siječnja 2018, u skladu s točkom 2 (G) Članka 1 Regulative EU Br. 813/2013.

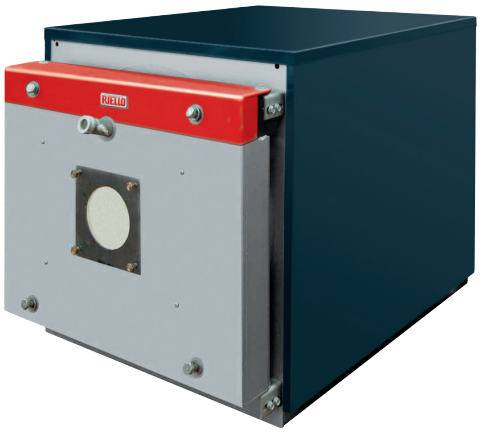

ERP
LAGANO ULJE

- Jednodjelni kotlovi, koji se mogu upariti s mlaznim plamenicima bilo kojeg goriva
- Opremljen potpuno vlažnom komorom za izgaranje sa slobodnim proširenjem i inverznim plamenom (četvrtasti opseg).

RTQ 2S 50-235

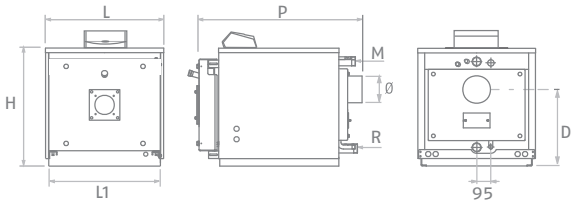

RTQ 2S 297-5000

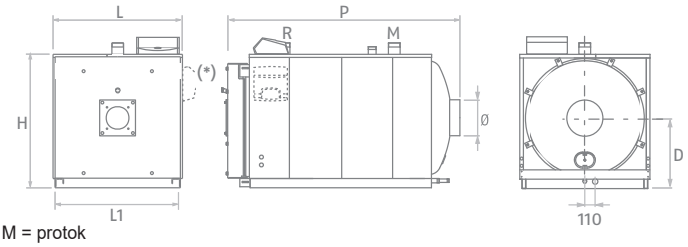

M = protok
R = povrat

Opis	H mm	L mm	L1 mm	P mm	D mm	Ø mm	Neto težina kg
RTQ 50 2S	605	605	560	885	325	139	127
RTQ 64 2S	605	605	560	1035	325	139	160
RTQ 82 2S	740	705	660	970	384	179	199
RTQ 105 2S	740	705	660	1120	384	179	225
RTQ 154 2S	790	805	753	1220	500	180	288
RTQ 203 2S	840	853	803	1400	525	180	382
RTQ 235 2S	840	853	803	1400	525	180	382
RTQ 297 2S	980	925	875	1550	525	200	458
RTQ 323 2S	980	925	875	1550	525	200	458
RTQ 357 2S	980	925	875	1550	525	200	478
RTQ 418 2S	1030	975	925	1770	550	250	630
RTQ 467 2S	1030	975	925	1770	550	250	630
RTQ 537 2S	1030	975	925	1945	550	250	731
RTQ 597 2S	1030	975	925	1945	550	250	726
RTQ 715 2S	1210	1150	1100	2115	655	300	953
RTQ 837 2S	1210	1150	1100	2210	655	300	1037
RTQ 920 2S	1280	1220	1170	2380	690	300	1237
RTQ 1020 2S	1335	1285	1235	2515	715	450	1530
RTQ 1250 2S	1430	1360	1310	2835	755	400	2257
RTQ 1500 2S	1530	1450	1400	2965	820	400	2570
RTQ 1700 2S	1610	1535	1485	3125	865	450	2841
RTQ 2020 2S	1680	1605	1555	3115	900	450	3340
RTQ 2320 2S	1750	1655	1605	3210	925	450	3725
RTQ 2620 2S	1925	1800	1750	3455	1015	450	4667
RTQ 2920 2S	1995	1865	1815	3560	1050	500	4826
RTQ 3200 2S	1996	1865	1815	3611	1050	500	4905
RTQ 3500 2S	2055	1935	1885	3670	1080	500	5346
RTQ 4000 2S	2140	2040	1990	4004	1155	550	6195
RTQ 4500 2S	2170	2070	2020	4254	1170	600	6790
RTQ 5000 2S	2355	2230	2180	4521	1250	650	7965

Čelični kotlovi pod tlakom, koji se mogu upariti s mlaznim plamenicima bilo kojeg goriva. Opremljen potpuno vlažnom komorom za izgaranje sa slobodnim proširenjem i inverznim plamenom. Opremljen s uklonjivim turbulatorima od nerđajućeg čelika, koji omogućuju optimizaciju izmjene topline i homogeno termičko opterećenje.
Prednja vrata imaju dvosmjerni otvor i imaju dvostruku plombu sa staklenom vunom. Kućište je napravljeno od emajliranog lima za štednjak.
Upravljačka ploča bi se trebala posebno naručiti.

– Rad na modulacijskim temperaturama (minimalni dozvoljeni povrat temperature 55 °C)
– Nekoliko rješenja zahvaljujući kombinaciji s RIELLOtech upravljačkim pločama.

TEHNIČKI PODATCI

Opis	Snaga - kW		Učinkovitost - %		Šifra
	Korisna izlazna snaga 80°/60° max	Ulaz peći max	Korisno Pn (80°/60°)	Korisno 30 % Pn	
RTQ 50 2S	50	54,2	92,2	95,1	**20136573**
RTQ 64 2S	64	69,3	92,3	95,3	**20136574**
RTQ 82 2S	82	88,8	92,3	95,4	**20136575**
RTQ 105 2S	105	113,6	92,4	95,7	**20136577**
RTQ 154 2S	154	166	92,9	91,4	**20136578**
RTQ 203 2S	203	217	93,4	-	**20136579**
RTQ 235 2S	235	255	92,3	92,8	**20136580**
RTQ 297 2S	297	318	93,4	-	**20136581**
RTQ 323 2S	323	348	92,8	93,3	**20136582**
RTQ 357 2S	357	384	92,9	93,3	**20136583**
RTQ 418 2S	418	448	93,3	-	**20136584**
RTQ 467 2S	467	500	93,4	93,3	**20136585**
RTQ 537 2S	537	575	93,4	-	**20136587**
RTQ 597 2S	597	639	93,4	93,3	**20136588**
RTQ 715 2S	715	766	93,4	-	**20136589**
RTQ 837 2S	837	896	93,4	93,3	**20136590**
RTQ 920 2S	920	990	92,9	93	**20136592**
RTQ 1020 2S	1020	1100	92,7	92,9	**20136594**
RTQ 1250 2S	1250	1338	93,4	93,3	**20136595**
RTQ 1500 2S	1500	1606	93,4	93,3	**20136598**
RTQ 1700 2S	1700	1820	93,4	93,3	**20136599**
RTQ 2020 2S	2020	2162	93,4	93,3	**20136600**
RTQ 2320 2S	2320	2485	93,4	93,3	**20136601**
RTQ 2620 2S	2620	2830	92,5	92,8	**20136602**
RTQ 2920 2S	2920	3150	92,7	92,9	**20136603**
RTQ 3200 2S	3200	3450	92,7	92,9	**20136605**
RTQ 3500 2S	3500	3780	92,7	92,9	**20136606**
RTQ 4000 2S	4000	4315	92,7	92,9	**20136607**
RTQ 4500 2S	4500	4854	92,7	92,9	**20136608**
RTQ 5000 2S	5000	5394	92,7	92,9	**20136609**

Maksimalan radni tlak 6 bara za RTQ 2S 50 - 5000 modele.

DODATCI

Opis	Šifra
MEHANIČKI DODACI	
Prirubnica plamenika	**20043900**
Prirubnica plamenika	**20047680**
Prirubnica plamenika	**4031188**
Prirubnica plamenika	**4031395**
Prirubnica plamenika	**20076596**
Prirubnica plamenika	**20076618**
Prirubnica plamenika	**20067631**
Prirubnica plamenika	**4031196**
Prirubnica plamenika	**20043899**
Prirubnica plamenika	**4031186**
Prirubnica plamenika	**4031192**
Prirubnica plamenika	**4031198**

UPRAVLJAČKE PLOČE

Opis	Ugradnja	Modeli kotlova	Šifra
RIELLOtech CLIMA COMFORT	Horizontalni	RTQ 2S 50-2620	**4031064**
RIELLOtech CLIMA COMFORT	Vertikalni	RTQ 2S 715-5000	**4031069**
RIELLOtech PRIME	Horizontalni / Vertikalni	Svi modeli	**20010820**
RIELLOtech PRIME ACS	Horizontalni / Vertikalni	Svi modeli	**20010437**

NAPOMENA: za specifične dodatke, spoj MODBUS i više detalja o upravljačkoj ploči, molimo pogledati stranica 339.

PREPORUČANE KOMBINACIJE S PLAMENICIMA - EU ZEMLJE

Opis	Protutlak u komori za izgaranje (mbar)	Plinski plamenik																			Prirubnica plamenika							Upravljačke ploče				
		Žuti plamen (Standardno)																														
		Jedna faza	Dvije faze							Modulirajući																						
		-	-							Mehanički brijeg																						
		RS 44/1 MZ TL	RS 44 MZ TL	RS 50 TL	RS 70 TL	RS 100 TL	RS 130 TL	RS 150 TL	RS 190 TL	RS 44/M MZ TL	RS 50/M MZ TL	RS 70/M TL	RS 100/M TL	RS 150/M TL	RS 190/M TL	RS 250/M MZ TL	RS 310/M MZ FS1	RS 410/M MZ FS1	RS 510/M MZ FS1	RS 610/M MZ FS1	Prirubnica plamenika	Prirubnica plamenika	Prirubnica plamenika	Prirubnica plamenika	Prirubnica plamenika	Prirubnica plamenika	Prirubnica plamenika	Riellotech Prime	Riellotech Clima Comfort	Riellotech Clima Comfort	Komplet za upravljanje dvofaznim plamenikom	Modulacijski komplet u 3 točke
		3788611	3789111	3784703	3785103	3785303	3785503	20044637	20030087	3788811	3781623	3789611	3789711	20044639	20052616	3788411	20068343	20068356	20068027	20066706	20043900	20047680	4031188	4031395	20076596	20076618	20067631	20010820	4031069	4031064	4031067	20013035
RTQ 418 2S	2,9	●																						●				●				
	2,9		●																					●				●			●	
	2,9									●														●						●		●
RTQ 467 2S	3,3			●																				●				●			●	
	3,3										●													●						●		●
RTQ 537 2S	3,0				●																		●					●			●	
	3,0											●											●							●		●
RTQ 597 2S	5,1				●																		●					●			●	
	5,1											●											●							●		●
RTQ 715 2S	4,7				●																		●					●			●	
	4,7												●										●							●		●
RTQ 837 2S	8,1					●																	●					●			●	
	8,1												●										●							●		●
RTQ 920 2S	4,6					●																	●					●			●	
	4,6												●										●							●		●
RTQ 1020 2S	4,6					●															●							●			●	
	4,6												●								●									●		●
RTQ 1250 2S	5,8						●														●							●			●	
	5,8													●							●									●		●
RTQ 1500 2S	5,4							●													●							●			●	
	5,4													●							●									●		●
RTQ 1700 2S	7,2								●													●						●			●	
	7,2														●							●								●		●
RTQ 2020 2S	4,8								●																		●	●			●	
	4,8														●												●			●		●
RTQ 2320 2S	4,2															●											●			●		●
RTQ 2620 2S	6,0																●								●					●		●
RTQ 2920 2S	6,3																●								●				●			●
RTQ 3200 2S	7,9																	●							●				●			●
RTQ 3500 2S	7,9																	●							●				●			●
RTQ 4000 2S	7,7																		●							●			●			●
RTQ 4500 2S	8,0																			●						●			●			●
RTQ 5000 2S	7,9																			●						●			●			●

NAPOMENA: plinski plamenici moraju biti dovršeni plinovodom.
NAPOMENA: za specifične dodatke, spoj MODBUS i više detalja o upravljačkoj ploči, molimo pogledati stranica 339.

Opis	Protutlak u komori za izgaranje (mbar)	Plamenik na lagano ulje											Dvojni plamenik goriva								Dodatak plamenika			Prirubnica plamenika							Upravljačke ploče				
		Žuti plamen (Standardno)																																	
		Dvije faze						Modulirajući					Dvije faze					Modulirajući																		
		-						Mehanički brijeg					-					Mehanički brijeg																		
		RL 50 TL	RL 70 TL	RL 100 TL	RL 130 TL	RL 190 TC	RL 250 MZ TC	RL 38/M TL	RL 50/M TL	RL 70/M TL	RL 100/M TL	RL 130/M TL	RL 190/M TL	RLS 38	RLS 50	RLS 70	RLS 100	RLS 130	RLS 190/M MZ	RLS 250/M MZ	Produžena glava	Produžena glava	Produžena glava	Prirubnica plamenika	Prirubnica plamenika	Prirubnica plamenika	Prirubnica plamenika	Prirubnica plamenika	Prirubnica plamenika	Prirubnica plamenika	Riellotech Prime	Riellotech Clima Comfort	Riellotech Clima Comfort	Komplet za upravljanje dvofaznim plamenikom	Modulacijski komplet u 3 točke
		3474633	3475033	3475233	3475433	20011008	3470010	20166499	20166504	20166476	20166484	20166487	20169231	20147803	20147805	20147798	20147799	20147800	20159361	20145372	20097868	20097869	3010422	20043900	20047680	4031188	4031196	4031395	20076596	20067631	20010820	4031069	4031064	4031067	20013035
	2,9	●																										●			●			●	
RTQ 418 2S	2,9							●																				●					●		●
	2,9													●							●							●			●			●	
	3,3	●																										●			●			●	
RTQ 467 2S	3,3								●																			●					●		●
	3,3														●							●						●			●			●	
	3	●																										●			●			●	
RTQ 537 2S	3								●																			●					●		●
	3															●										●					●			●	
	5,1		●																							●					●			●	
RTQ 597 2S	5,1									●																●							●		●
	5,1															●										●					●			●	
	4,7		●																							●					●			●	
RTQ 715 2S	4,7									●																●							●		●
	4,7															●										●					●			●	
	8,1			●																						●					●			●	
RTQ 837 2S	8,1										●															●							●		●
	8,1																●										●				●			●	
	4,6			●																						●					●			●	
RTQ 920 2S	4,6										●															●							●		●
	4,6																●										●				●			●	
	4,6			●																				●							●			●	
RTQ 1020 2S	4,6										●													●									●		●
	4,6																●							●							●			●	
	5,8				●																			●							●			●	
RTQ 1250 2S	5,8											●												●									●		●
	5,8																	●						●							●			●	
	5,4					●																			●						●			●	
RTQ 1500 2S	5,4											●												●									●		●
	5,4																		●						●						●			●	
	7,2					●																			●						●			●	
RTQ 1700 2S	7,2												●												●								●		●
	7,2																		●						●							●			●	
	4,8					●																								●	●			●	
RTQ 2020 2S	4,8												●																	●			●		●
	4,8																			●										●	●			●	
	4,2						●																●							●	●			●	
RTQ 2320 2S	4,2																																●		●
RTQ 2620 2S	6,0						●																						●		●			●	

NAPOMENA: plamenici na lagano ulje moraju biti dovršeni mlaznicama lakog ulja.
NAPOMENA: za specifične dodatke, spoj MODBUS i više detalja o upravljačkoj ploči, molimo pogledati stranica 339.

PREPORUČANE KOMBINACIJE S PLAMENICIMA - ZEMLJE VAN EU

Opis	Protutlak u komori za izgaranje (mbar)	Plinski plamenik																										Prirubnica plamenika											Upravljačke ploče				
		Žuti plamen (Standardno)																				Plavi plamen (Nizak NOx)																				
		Jedna faza	Dvije faze									Modulirajući										Jedna faza		Dvije faze																				
		-	-									Mehanički brijeg										-		-																				
		RS 34/1 MZ TL	RS 44/1 MZ TL	RS 34 MZ TL	RS 44 MZ TL	RS 50 TL	RS 70 TL	RS 100 TL	RS 130 TL	RS 150 TL	RS 190 TL	RS 34/M MZ TL	RS 44/M MZ TL	RS 50/M MZ TL	RS 70/M TL	RS 100/M TL	RS 150/M TL	RS 190/M TL	RS 250/M MZ TL	RS 310/M MZ FS1	RS 410/M MZ FS1	RS 510/M MZ FS1	RS 610/M MZ FS1	BS2	BS3	BS2D	BS3D	Prirubnica plamenika	Prirubnica plamenika	Prirubnica plamenika	Prirubnica plamenika	Prirubnica plamenika	Prirubnica plamenika	Prirubnica plamenika	Prirubnica plamenika	Prirubnica plamenika	Prirubnica plamenika	Riellotech Prime	Riellotech Clima Comfort	Riellotech Clima Comfort	Komplet za upravljanje dvofaznim plamenikom	Modulacijski komplet u 3 točke
		3788511	3788611	3789011	3789111	3784703	3785103	3785303	3785503	20044637	20030087	3788711	3788811	3781623	3789611	3789711	20044639	20052616	3788411	20068343	20068356	20068027	20066706	3761258	3761316	3761658	3761716	20043899	20043900	20047680	4031186	4031188	4031192	4031198	4031395	20076596	20076618	20067631	20010820	4031069	4031064	4031067	20013035
RTQ 50 2S	0,3																							●															●				
	0,3																									●													●			●	
RTQ 64 2S	0,8																							●															●				
	0,8																									●													●			●	
RTQ 82 2S	0,8																								●			●											●				
	0,8																										●	●											●			●	
RTQ 105 2S	1,4																								●			●											●				
	1,4																										●	●											●			●	
RTQ 154 2S	1,6																								●					●									●				
	1,6																										●			●									●			●	
RTQ 203 2S	1,8	●																														●							●				
	1,8			●																												●							●			●	
	1,8											●																													●		●
RTQ 235 2S	2,7	●																														●							●				
	2,7			●																												●							●			●	
	2,7												●																				●							●		●
RTQ 297 2S	3,5	●																															●						●				
	3,5			●																													●						●			●	
	3,5													●																				●							●		●
RTQ 323 2S	3,9		●																														●						●				
	3,9				●																												●						●			●	
	3,9												●																				●							●		●
RTQ 357 2S	4,1		●																																●				●				
	4,1				●																															●				●			●	
	4,1												●																							●					●		●
RTQ 418 2S	2,9		●																																	●				●				
	2,9				●																																●				●			●	
	2,9												●																								●				●			●
RTQ 467 2S	3,3					●																															●				●			●	
	3,3													●																							●				●			●
RTQ 537 2S	3,0						●																															●				●			●	
	3,0														●																							●				●			●
RTQ 597 2S	5,1						●																															●				●			●	
	5,1														●																							●				●			●
RTQ 715 2S	4,7						●																															●				●			●	
	4,7															●																							●				●			●
RTQ 837 2S	8,1							●																															●				●			●	
	8,1															●																							●				●			●
RTQ 920 2S	4,6							●																															●				●			●	
	4,6															●																							●				●			●
RTQ 1020 2S	4,6							●																						●									●				●			●	
	4,6															●														●													●			●
RTQ 1250 2S	5,8								●																					●									●				●			●	
	5,8																●													●													●			●

NAPOMENA: plinski plamenici moraju biti dovršeni plinovodom.
NAPOMENA: za specifične dodatke, spoj MODBUS i više detalja o upravljačkoj ploči, molimo pogledati stranica 339.

Opis	Protutlak u komori za izgaranje (mbar)	Plinski plamenik																										Prirubnica plamenika											Upravljačke ploče				
		Žuti plamen (Standardno)																						Plavi plamen (Nizak NOx)																				
		Jedna faza		Dvije faze								Modulirajući												Jedna faza		Dvije faze																		
		-		-								Mehanički brijeg												-		-																		
		RS 34/1 MZ TL	RS 44/1 MZ TL	RS 34 MZ TL	RS 44 MZ TL	RS 50 TL	RS 70 TL	RS 100 TL	RS 130 TL	RS 150 TL	RS 190 TL	RS 34/M MZ TL	RS 44/M MZ TL	RS 50/M MZ TL	RS 70/M TL	RS 100/M TL	RS 150/M TL	RS 190/M TL	RS 250/M MZ TL	RS 310/M MZ FS1	RS 410/M MZ FS1	RS 510/M MZ FS1	RS 610/M MZ FS1	BS2	BS3	BS2D	BS3D	Prirubnica plamenika	Prirubnica plamenika	Prirubnica plamenika	Prirubnica plamenika	Prirubnica plamenika	Prirubnica plamenika	Prirubnica plamenika	Prirubnica plamenika	Prirubnica plamenika	Prirubnica plamenika	Prirubnica plamenika	Riellotech Prime	Riellotech Clima Comfort	Riellotech Clima Comfort	Komplet za upravljanje dvofaznim plamenikom	Modulacijski komplet u 3 točke
		3788511	3788611	3789011	3789111	3784703	3785103	3785303	3785503	20044637	20030087	3788711	3788811	3781623	3789611	3789711	20044639	20052616	3788411	20068343	20068356	20068027	20066706	3761258	3761316	3761658	3761716	20043899	20043900	20047680	4031186	4031188	4031192	4031198	4031395	20076596	20076618	20067631	20010820	4031069	4031064	4031067	20013035
RTQ 1500 2S	5,4									●																			●										●			●	
	5,4																●												●												●		●
RTQ 1700 2S	7,2										●																			●									●			●	
	7,2																	●												●											●		●
RTQ 2020 2S	4,8										●																											●	●			●	
	4,8																	●																				●			●		●
RTQ 2320 2S	4,2																		●																			●			●		●
RTQ 2620 2S	6,0																			●																●					●		●
RTQ 2920 2S	6,3																			●																●				●			●
RTQ 3200 2S	7,9																				●															●				●			●
RTQ 3500 2S	7,9																				●															●				●			●
RTQ 4000 2S	7,7																					●															●			●			●
RTQ 4500 2S	8,0																						●														●			●			●
RTQ 5000 2S	7,9																						●														●			●			●

NAPOMENA: plinski plamenici moraju biti dovršeni plinovodom.

NAPOMENA: za specifične dodatke, spoj MODBUS i više detalja o upravljačkoj ploči, molimo pogledati stranica 339.

Opis	Protutlak u komori za izgaranje (mbar)	Plamenik na lagano ulje																				Dodatak plamenika			Prirubnica plamenika										Upravljačke ploče				
		Žuti plamen (Standardno)																																						
		Jedna faza				Dvije faze										Modulirajući																										
		-														Mehanički brijeg																										
		RG2	RG3	RG4S	RL 34/1 MZ TL	RG3D	RG4D	RL 34 MZ TL	RL 44 MZ TL	RL 50 TL	RL 70 TL	RL 100 TL	RL 130 TL	RL 190 TC	RL 250 MZ TC	RL 28/M TL	RL 38/M TL	RL 50/M TL	RL 70/M TL	RL 100/M TL	RL 130/M TL	RL 190/M TL	Produžena glava	Produžena glava	Produžena glava	Prirubnica plamenika	Prirubnica plamenika	Prirubnica plamenika	Prirubnica plamenika	Prirubnica plamenika	Prirubnica plamenika	Prirubnica plamenika	Prirubnica plamenika	Prirubnica plamenika	Prirubnica plamenika	Riellotech Prime	Riellotech Clima Comfort	Riellotech Clima Comfort	Komplet za upravljanje dvofaznim plamenikom	Modulacijski komplet u 3 točke
		3737750	3739300	3739650	3470111	3739450	3739750	3470211	3470311	3474633	3475033	3475233	3475433	20011008	3470010	20166495	20166499	20166504	20166476	20166484	20166487	20169231	3000964	3000965	3010422	20043900	20047680	4031186	4031188	4031192	4031196	4031198	4031395	20076596	20067631	20010820	4031069	4031064	4031067	20013035
RTQ 50 2S	0,3	●																					●													●				
RTQ 64 2S	0,8	●																					●													●				
RTQ 82 2S	0,8		●																					●												●				
RTQ 82 2S	0,8					●																		●												●			●	
RTQ 105 2S	1,4		●																																	●				
	1,4					●																		●												●			●	
RTQ 154 2S	1,6			●																								●							●				
	1,6						●																					●							●			●	
RTQ 203 2S	1,8				●																										●				●				
	1,8							●																				●							●			●	
	1,8															●															●					●		●	
RTQ 235 2S	2,7				●																										●				●				
	2,7							●																							●				●			●	
	2,7															●															●					●		●	
RTQ 297 2S	3,5				●																								●						●				
	3,5							●																					●						●			●	
	3,5																●												●								●		●	
RTQ 323 2S	3,9								●																				●						●			●	
	3,9																●												●								●		●	
RTQ 357 2S	4,1									●																						●			●			●	
	4,1																●																				●		●	
RTQ 418 2S	2,9									●																						●			●			●	
	2,9																●																				●		●	
RTQ 467 2S	3,3									●																						●			●			●	
	3,3																	●																		●		●	
RTQ 537 2S	3,0									●																						●			●			●	
	3,0																	●																		●		●	
RTQ 597 2S	5,1										●																		●						●			●	
	5,1																		●										●								●		●	
RTQ 715 2S	4,7										●																		●						●			●	
	4,7																		●										●								●		●	
RTQ 837 2S	8,1											●																	●						●			●	
	8,1																			●									●								●		●	
RTQ 920 2S	4,6											●																	●						●			●	
	4,6																			●									●								●		●	
RTQ 1020 2S	4,6											●														●										●			●	
	4,6																			●						●												●		●	
RTQ 1250 2S	5,8												●													●										●			●	
	5,8																				●					●												●		●	
RTQ 1500 2S	5,4													●												●										●			●	
	5,4																				●					●												●		●	
RTQ 1700 2S	7,2													●												●										●			●	
	7,2																					●				●												●		●	
RTQ 2020 2S	4,8													●																					●	●			●	
	4,8																					●													●			●		●	
RTQ 2320 2S	4,2														●										●										●	●			●	
RTQ 2620 2S	6,0														●																				●	●			●	

NAPOMENA: plamenici na lagano ulje moraju biti dovršeni mlaznicama lakog ulja.
NAPOMENA: za specifične dodatke, spoj MODBUS i više detalja o upravljačkoj ploči, molimo pogledati stranica 339.

Opis	Protutlak u komori za izgaranje (mbar)	Dvojni plamenik goriva								Dodatak plamenika		Prirubnica plamenika								Upravljačke ploče	
		Žuti plamen (Standardno)																			
		Dvije faze						Modulirajući													
		-						Mehanički brijeg													
		RLS 28	RLS 38	RLS 50	RLS 70	RLS 100	RLS 130	RLS 190/M MZ	RLS 250/M MZ	Produžena glava	Produžena glava	Prirubnica plamenika	Prirubnica plamenika	Prirubnica plamenika	Prirubnica plamenika	Prirubnica plamenika	Prirubnica plamenika	Prirubnica plamenika	Prirubnica plamenika	Riellotech Prime	Komplet za upravljanje dvofaznim plamenikom
		20147897	20147803	20147805	20147798	20147799	20147800	20159361	20145372	20097868	20097869	20043900	20047680	4031188	4031192	4031196	4031198	4031395	20067631	20010820	4031067
RTQ 203 2S	1,8	●															●			●	●
RTQ 235 2S	2,7	●															●			●	●
RTQ 297 2S	3,5		●												●					●	●
RTQ 323 2S	3,9		●												●					●	●
RTQ 357 2S	4,1		●															●		●	●
RTQ 418 2S	2,9		●							●								●		●	●
RTQ 467 2S	3,3			●							●							●		●	●
RTQ 537 2S	3,0				●									●						●	●
RTQ 597 2S	5,1				●									●						●	●
RTQ 715 2S	4,7				●									●						●	●
RTQ 837 2S	8,1					●										●				●	●
RTQ 920 2S	4,6					●										●				●	●
RTQ 1020 2S	4,6					●						●								●	●
RTQ 1250 2S	5,8						●					●								●	●
RTQ 1500 2S	5,4							●					●							●	●
RTQ 1700 2S	7,2							●					●							●	●
RTQ 2020 2S	4,8								●										●	●	●

NAPOMENA: plamenici na lagano ulje moraju biti dovršeni mlaznicama lakog ulja.
NAPOMENA: za specifične dodatke, spoj MODBUS i više detalja o upravljačkoj ploči, molimo pogledati stranica 339.

UPRAVLJAČKE PLOČE I TERMOREGULACIJE

PRIMJENA

ELEKTRONIČKI



RIELLOTECH CLIMA COMFORT
RIELLOTECH CLIMA MIX

stranica 341



RIELLO 5000 CL-M

stranica 343

TERMOSTATIČKI



RIELLOTECH PRIME
RIELLOTECH PRIME ACS

stranica 345



RIELLO 5000 TMR2

stranica 347

PRIMJENA	ELEKTRONIČKI			TERMOSTATIČKI		
	CLIMA COMFORT	**CLIMA MIX**	**RIELLO 5000 CL-M**	**PRIME**	**PRIME ACS**	**RIELLO 5000 TMR2**
HORIZONTALNI	●		●	●	●	●
VERTIKALNI	●	●				
ZA ELEKTRIČNI ORMAR	●	●				
PLAMENIK	Modulirajući*		Modulirajući	Jedna faza/Dvije faze (s kompletom šifra 4031067)	Jedna faza/Dvije faze (s kompletom šifra 4031067)	Jedna faza/Dvije faze
KASKADNA PRIMJENA	● Potopna ili sonda za kopčanje		●			
SOLARNI SUSTAV	● Sonde 2 x 20010103 1 x 4031913					
PTV SPREMNIK	○ Sonda 1 x 20010103		●		● Sonda je uključena	●
DIREKTNA ZONA	●		●	●	●	●
1. MJEŠOVITA ZONA	● Potopna ili sonda za kopčanje	● Potopna ili sonda za kopčanje	S kompletom 20022775			
	Opciono: unutarnja sonda ili daljinski upravljač RC3					
2. MJEŠOVITA ZONA	● S kompletom 20102310, potopna ili sonda za kopčanje	● S kompletom 20011194, potopna ili sonda za kopčanje	S kompletom 20022775			
	Opciono: unutarnja sonda ili daljinski upravljač RC3					
GENERATOR ALTERNATIVNOG IZVORA	● Za biomasu: potopna sonda					

* Za modulacijski plamenik upariti s kontrolnom pločom ugradnje u ormar, dodati komplet šifra 20013035.

UPORABA RIELLOTECH REGULACIJSKIH SUSTAVA

RIELLOTECH regulacijski sustavi su posebno dizajnirani za slijedeće asortimane: TAU N, RTS 3S, RTQ i RTQ 3S. Pored toga, oni omogućuju dodavanje više funkcija u vezi termoregulacija integriranih u model TAU UNIT OIL.
Kompletne sastave i komunikacijske komplete je potrebno provjeriti u odgovarajućim tablicama dodataka u odjeljcima koji se tiču kotlova i termičkih grupa.

Upravljačke ploče i termoregulacije

RIELLOtech Clima Comfort
RIELLOtech Clima Mix



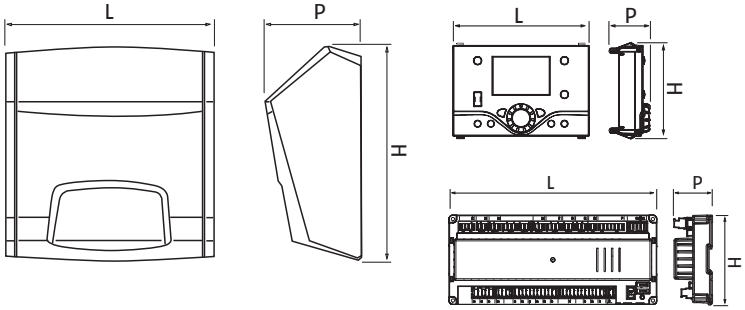

- RIELLOtech je Riellov asortiman upravljačkih sustava dizajniranih da upravljaju bilo kojom vrstom ugradnje

Opis	H mm	L mm	P mm	Neto težina kg
RIELLOtech CLIMA COMFORT/MIX	360	350	165	3
CLIMA COMFORT	360	350	165	3
CLIMA MIX	120	180	50	1
CLIMA DISPLAY	95	140	50	1

RIELLOtech je elektronička upravljačka ploča za klimatsko upravljanje peći s jednostupanjskim, dvostupanjskim ili modulacijskim plamenikom. Idealna za složene sustave kao i za upravljanje jednostavnijim ugradnjama. Asortiman uključuje:

RIELLOtech Climate Comfort: ovo je klimatska regulacija čak i složenih sustava u pojedinačnim ili višeobiteljskim ugradnjama. Ona upravlja modulacijskim plamenicima, kaskadama kotlova, solarnim sustavima i integracijom nekoliko tipova toplinskih generatora. Sistemska strana upravlja mješovitim područjem (proširivo na 2 s posebnim namjenskim kompletom), jednim izravnim i proizvodnjom potrošne tople vode. Clima Comfort također nudi mogućnost upravljanja modulacijskim cirkulacijskim crpkama (0-10V i PWM) sa specifičnim proširenjem.

RIELLOtech Clima Mix: ovo je regulacija sustava koja može upravljati 1 mješovitim područjem proširivim na 2 pomoću posebnog kompleta.
The RIELLOtech Clima Comfort verzije uključuju i sondu kotla i eksternu sondu.
Svi RIELLOtech Clima regulatori se mogu integrirati putem BUSa.
RIELLOtech ima IP X4D razinu zaštite.

– Moguće je personalizirati upravljačku ploču kroz programabilne ulaze i izlaze (npr. 0/10V ulaz, crpka generatora protiv kondenzacije)
– Zaštita od smrzavanja, funkcija crpke protiv blokiranja i zaštita od legionarske bolesti
– Ušteda energije zahvaljujući termoregulaciji sustava sukladno vanjskim vremenskim uvjetima
– Jednostavno za programiranje zahvaljujući razumljivom izborniku i velikom zaslonu
– Brza ugradnja: krajevi i konektori, prepoznatljivi putem sitotiska, uključeni su u isporuku
– Velika prilagodljivost ugradnje: mogu biti horizontalno ili vertikalno ugrađeni na kotlove ili na zid pomoću posebnog kompleta
– Posebna verzija glavne upravljačke ploče za kotlovnicu je također dostupna (u kombinaciji s Clima Displey).

TEHNIČKI PODATCI

Opis	Opis funkcije	Vrsta ugradnje	Napomene	Šifra
RIELLOTECH CLIMA COMFORT	Upravljačka ploča s klimatskom regulacijom	Horizontalni	(1)	**4031064**
RIELLOTECH CLIMA COMFORT	Upravljačka ploča s klimatskom regulacijom	Vertikalni	(1)	**4031069**
RIELLOTECH CLIMA MIX	Električna ploča s regulatorom zone	Vertikalni		**20010428**
CLIMA DISPLAY	Korisničko sučelje za prilagodbe CLIMA COMFORT			**20010906**
CLIMA MIX	Regulator zone			**20010904**
CLIMA COMFORT	Klimatska regulacija			**20010903**

(1) Isporučen standard 1 potopna sonda i 1 eksterna sonda.

Odbitni proizvodi samo kod obnove sustava i obnove energije objekta. S toga, molimo uvijek provjeriti posebne procedure za pristup poticaju.

DODATCI

Opis	Šifra
Komplet programabilnog proširenja (CLIMA COMFORT)	**20102310**
Komplet programabilnog proširenja (CLIMA MIX)	**20011194**
Relej komplet za modulacijski plamenik (CLIMA COMFORT)	**20013035**
RIELLOtech zidni ugradbeni komplet (za uporabu samo kod vertikalne ugradnje)	**20010056**
RC3 Komplet daljinskog upravljanja	**20155028**
Komplet za MODBUS priključak	**20185704**
Unutarnja sonda	**20012456**
NTC uranjajuća sonda (10kΩ) - 5 metara	**20010068**
NTC sonda za spremnik PTV (10kΩ) - 5 metara	**20010103**
Sonda solarnog kolektora NTC (10 k ohm)	**4031913**
NTC prstenasta sonda (10kΩ)	**20168680**
NTC eksterna sonda (10 k ohm)	**20164232**

MAPA PRIMJENE

Opis	Plamenik	Kotao u kaskadi	Kotlovi na biomasu	Solarni sustav	PTV cilindrični spremnik	Direktna zona	1. mješovita zona	2. mješovita zona
RIELLOtech CLIMA COMFORT *								S posebnim kompletom za upravljanje dodatnim mješovitim zonama
RIELLOtech CLIMA MIX								S kompletom za upravljanje dodatnim mješovitim zonama
Obavezni dodatci		1 NTC sonda za kopčanje		2 NTC sonde PTV spremnika i 1 NTC potopna sonda solarnog kolektora	1 NTC sonda PTV spremnika		1 NTC sonda za kopčanje ili 1 NTC potopna sonda	1 NTC sonda za kopčanje ili 1 NTC potopna sonda
Opcionalni dodatci			1 NTC potopna sonda (samo za kotlove na biomasu)				1 unutarnja sonda ili RC3 daljinski upravljač	1 unutarnja sonda ili RC3 daljinski upravljač

* Za prilagodbu modulacijskog plamenika, naručiti komplet releja dodatak.

Upravljačke ploče i termoregulacije

RIELLO 5000 CL-M



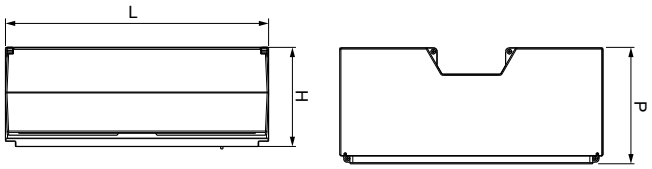

- RIELLO 5000 CL- M asortiman upravljačkih sustava dizajniranih da upravljaju bilo kojom vrstom ugradnje

Opis	H mm	L mm	P mm	Neto težina kg
RIELLO 5000 CL-M	165	451	207	3

RIELLO 5000 CL-M upravljačka ploča dizajnirana je za upravljanje klimatizacijom jednokružnog ili dvokružnog kotla opremljenog modulirajućim jednostupanjskim ili dvostupanjskim plamenikom s ventilacijom, ugradbenim ili samostojećim s cirkulacijskom crpkom u sustavu za grijanje.
Dva do četiri kotla s CL-M upravljačkim pločama moguće je spojiti na kaskadni upravljački sustav.
Istovremeno, moguće je spojiti do 6 dodatnih upravljačkih modula sa svakom upravljačkom pločom u odvojeni krug grijanja ili neprekinuti izmjenjivač topline PTV sustava (moduli se isporučuju kao dodatci, pogledati odjeljak „Dodatci“.
Ugradnja na bočnu stranu kotla je dozvoljena pomoću zidnih nosača dostupnih među dodatcima.

TEHNIČKI PODATCI

Opis	Opis funkcije	Vrsta ugradnje	Napomene	Šifra
RIELLO 5000 CL-M	Upravljačka ploča s klimatskom regulacijom	Horizontalni	(1)	**20020036**

(1) Isporučen standard 1 potopna sonda i 1 eksterna sonda.

DODATCI

Crtež	Opis	Šifra
	CDHW dodatni modul	**20022775**
	Komplet bočnih adaptera	**4031059**

MAPA PRIMJENE

Opis	Plamenik	Kotao u kaskadi	Solarni sustav	PTV cilindrični spremnik	Direktna zona	1. mješovita zona	2. mješovita zona
RIELLO 5000 CL-M							S posebnim kompletom za upravljanje dodatnim mješovitim zonama
Obavezni dodatci		1 NTC sonda za kopčanje	2 NTC sonde PTV spremnika i 1 NTC potopna sonda solarnog kolektora	1 NTC sonda PTV spremnika		1 CDHW	1 CDHW

* Za prilagodbu modulacijskog plamenika, naručiti komplet releja dodatak.

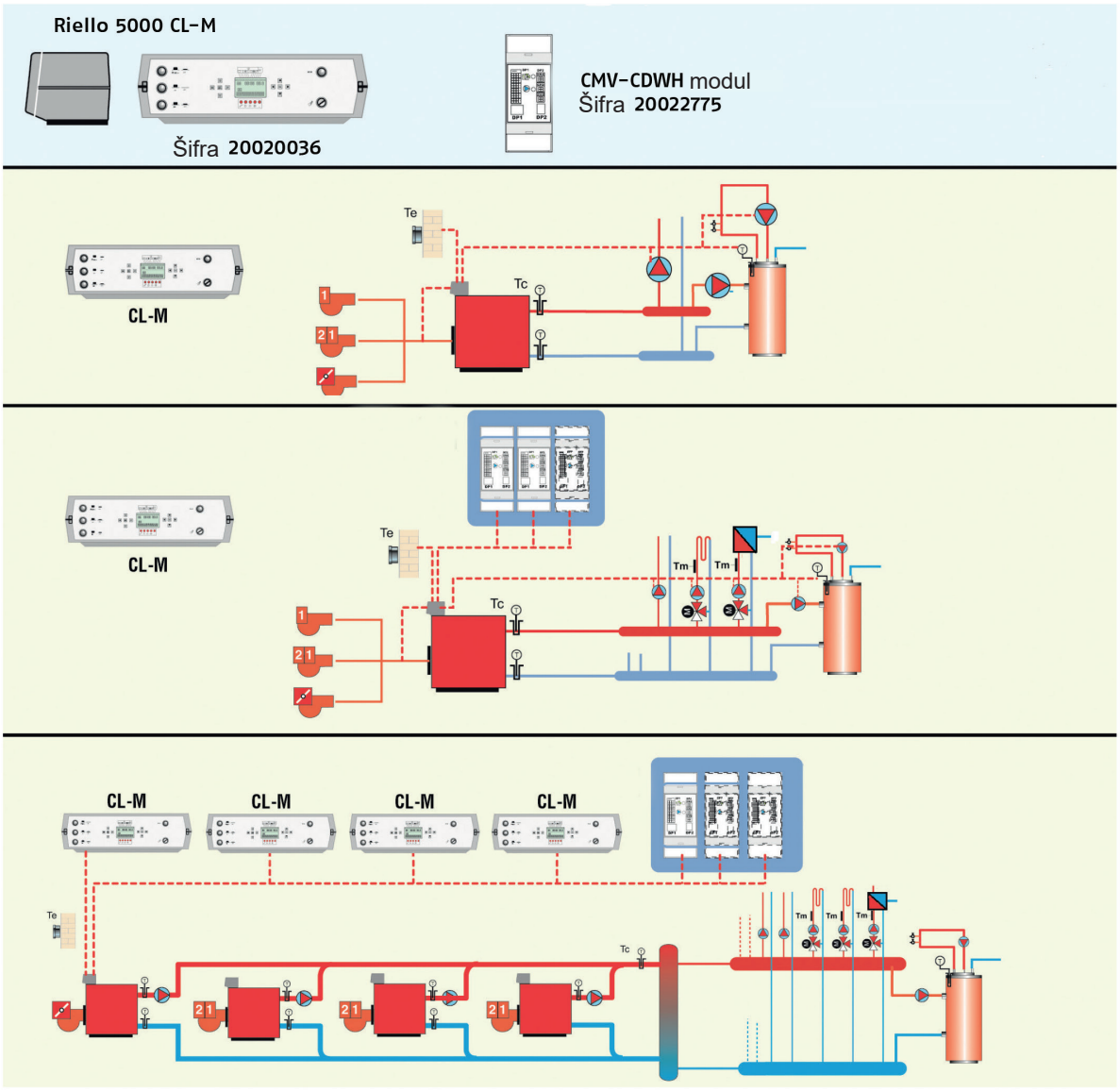

PREPORUKE ZA UPORABU UPRAVLJAČKIH PLOČA S RIELLO KOTLOVIMA

Opis	RTQ T (K)
RIELLO 5000 CL-M	●

Upravljačke ploče i termoregulacije

RIELLOtech Prime
RIELLOtech Prime ACS



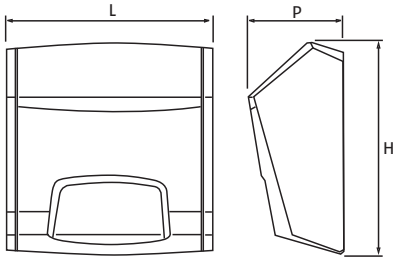

- RIELLOtech je Riellov asortiman upravljačkih sustava dizajniranih da upravljaju bilo kojom vrstom ugradnje

Opis	H mm	L mm	P mm	Neto težina kg
RIELLOtech Prime	360	350	165	3
RIELLOtech Prime ACS	360	350	165	3

RIELLOtech Prime je termostatska linija proizvoda za kontrolu jednostupanjskih i dvostupanjskih plamenika (pomoću određenog kompleta) i jedne izravne zone. RIELLOtech Prime ACS je termostatska linija proizvoda za kontrolu jednostupanjskih i dvostupanjskih plamenika (pomoću određenog kompleta), proizvodnju PTV i jedne izravne zone.
IPX4D električna zaštita.

– Jednostavno za uporabu i ugradnju
– Sigurnosni termostat s ručnim resetiranjem
– Funkcija odstranjivanja prekomjerne temperature
– Podesiva antikondenzacijska funkcija za grijanje i proizvodnju PTV-a
– Ove upravljačke ploče imaju veliki unutarnji prostor i omogućuju maksimalnu lakoću povezivanja
– Ove upravljačke ploče su dostupne kao horizontalne verzije; za vertikalnu ugradnju, samo morate zakrenuti prednju ploču za 180°.

TEHNIČKI PODATCI

Opis	Vrsta	Šifra
RIELLOTECH PRIME	Termostatska upravljačka ploča samo grijanje u jednom stupnju (1) - horizontalna ugradnja (2)	**20010820**
RIELLOTECH PRIME ACS	Termostatska upravljačka ploča grijanje i PTV u jednom stupnju (1) - horizontalna ugradnja (2)	**20010437**

(1) Dvo stupanjski plamenik upravljan kompletom šifra 4031067.
(2) Za vertikalnu ugradnju zakrenuti prednju ploču za 180°.

DODATCI

Opis	Šifra
Upravljački komplet dvostupanjskog plamenika (za ugradnju u Riellotech Prime i Riellotech Prime ACS)	**4031067**
RIELLOtech zidni ugradbeni komplet (za uporabu samo kod modela s vertikalnom ugradnjom)	**20010056**

MAPA PRIMJENE

Opis	Plamenik	Kotao u kaskadi	Kotlovi na biomasu	Solarni sustav	PTV cilindrični spremnik	Direktna zona	1. mješovita zona	2. mješovita zona
RIELLOtech PRIME	 Dvostupanjski s posebnim kompletom							
RIELLOtech PRIME ACS	 Dvostupanjski s posebnim kompletom							
Obavezni dodatci					1 NTC sonda spremnika za pohranu			

Upravljačke ploče i termoregulacije

RIELLO 5000 TMR2



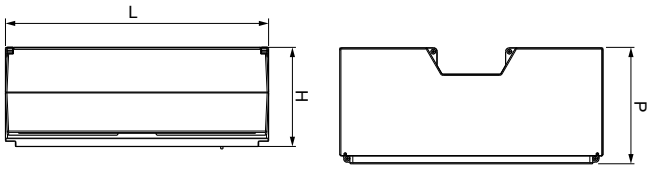

- RIELLO 5000 TMR2 asortiman upravljačkih sustava dizajniranih da upravljaju bilo kojom vrstom ugradnje

Opis	H mm	L mm	P mm	Neto težina kg
RIELLO 5000 TMR2	165	451	207	3

RIELLO 5000 TMR2 je termostatska linija proizvoda za kontrolu jednostupanjskih i dvostupanjskih plamenika, proizvodnju PTV i jedne izravne zone. IPX4D električna zaštita.
– Jednostavno za uporabu i ugradnju
– Sigurnosni termostat s ručnim resetiranjem
– Funkcija odstranjivanja prekomjerne temperature
– Podesiva antikondenzacijska funkcija za grijanje i proizvodnju PTV-a
– Ove upravljačke ploče imaju veliki unutarnji prostor i omogućuju maksimalnu lakoću povezivanja
– Ove upravljačke ploče dostupne su i za vodoravnu ugradnju.

TEHNIČKI PODATCI

Opis	Opis funkcije	Vrsta ugradnje	Šifra
RIELLO 5000 TMR2	Upravljačka ploča s klimatskom regulacijom	Horizontalni	**07200123**

MAPA PRIMJENE

Opis	Plamenik	Kotao u kaskadi	Kotlovi na biomasu	Solarni sustav	PTV cilindrični spremnik	Direktna zona	1. mješovita zona	2. mješovita zona
RIELLO 5000 TMR2	 Dvostupanjski s posebnim kompletom							
Neophodni dodatci					1 NTC sonda spremnika za pohranu			

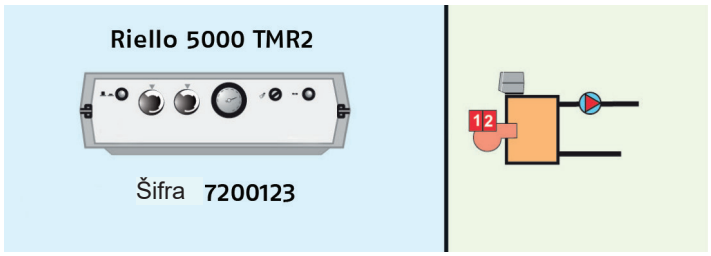

PREPORUKE ZA UPORABU UPRAVLJAČKIH PLOČA S RIELLO KOTLOVIMA

Opis	RTQ T (K)
RIELLO 5000 TMR2	●

OPCIJE DIMOVODNOG SUSTAVA

JEDINAČNI SUSTAV ISPUŠNIH DIMOVODA ILI DVOJNI USIS/ISPUH Ø80 mm

Crtež	Opis	Materijal (*)	Condexa HPR 35-45	Condexa HPR 55-70	Condexa Pro 35-70P	TAU UNIT 35-70	Napomene	Šifra
	Komplet podesivog razdjelnika od Ø60/100 mm do Ø80/80 mm	PP	●					**20134830**
	Komplet kompaktnog podesivog razdjelnika od Ø60/100 mm do Ø80/80 mm	PP	●					**20190475**
	Komplet fiksni dvostruki sustav Ø80 mm	PP	●	●				**20129765**
	Vertikalni komplet priključaka za dimovod od ø60/100 do ø80 (za B23 tip ugradnje)	PP	●	●				**20129769**
	Adapter od Ø 80/125 mm do Ø 80/80 mm	PP	●					**20196312**
	Ø80/80 - Nepromočiv vertikalni adapter	PP						**20196315**
	Koljeno 45° Ø80 mm	PP			●	●	(1)	**20137503**
	Koljeno 90° Ø80 mm	PP			●	●	(1)	**20137506**
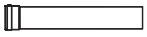	Nastavak Ø80 mm, L=500	PP			●	●	(1)	**20137508**
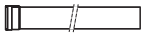	Nastavak Ø80 mm L=1000	PP			●	●	(1)	**20137509**
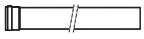	Nastavak Ø80 mm L=2000	PP			●	●	(1)	**20137511**
	Fleksibilni nastavan 12.5 m s 8 odstojnika Ø80 mm	PP			●	●	(1)	**20132509**
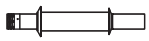	Horizontalni završetak Ø80	PP			●	●	(1)	**20137517**
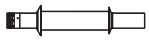	Završetak usisa zraka Ø80 mm	PP			●	●	(1)	**20137515**
	Komplet T-spojke Ø80 mm s nosačem potpore	PP			●	●	(1)	**20132504**
	Odstojnici cijevi kod dimovodnih cijevi	PP			●	●		**20132505**
	Ravni razdjelnik za inspekciju Ø80 mm	PP			●	●	(1)	**20132506**
	Poklopac dimovoda Ø80 mm	PP			●	●	(1)	**20132508**
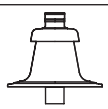	Poklopac dimovoda Ø80 za krute/fleksibilne sustave	PP			●	●	(1)	**20131271**
	Ø80 mm komplet T-spojke	PP			●	●	(1)	**20132513**
	Kruti-fleksibilni spoj Ø80 mm	PP			●	●	(1)	**20132510**
	Fleksibilni-fleksibilni spoj Ø80 mm	PP			●	●	(1)	**20132511**
	Fleksibilni-kruti-spoj Ø80 mm	PP			●	●	(1)	**20132512**
	Komplet odvodne cijevi	PP			●	●		**20132518**

Crtež	Opis	Materijal (*)	Condexa HPR 35-45	Condexa HPR 55-70	Condexa Pro 35-70P	TAU UNIT 35-70	Napomene	Šifra
	Komplet polica za nosače dimovoda	Met			●	●		**20145888**
	Ø80 mm komplet zatvaranja T-spojke za kondenzacijski odvod	Met			●	●	(1)	**20132514**
	Komplet pokrovni panel za dimovod		●	●				**20145889**

(*) PP materijal: vremenom može doći do promjene boje zbog izlaganja sunčevim zrakama.
(1) Razina tlaka H1 prema EN 1443.
NAPOMENA: ako se u dimovodu nalazi komponenta s razinom tlaka P1 (prema EN 1443), sve cijevi imaju razinu tlaka P1, čak i ako su sve ostale komponente u razini tlaka H1 (prema EN 1443).
NAPOMENA: za maksimalnu duljinu dimovodne cijevi pogledajte upute za ugradnju kotla.

Odbitni proizvodi samo u kontekstu obnove sustava ili naknadne ugradnje u objekte radi energetske učinkovitosti. S toga, molimo uvijek provjeriti posebne načine pristupa poticaju.

Ø60/100 MM KONCENTRIČNI SUSTAV ISPUŠNOG DIMOVODA USISA/ISPUHA (TIP C PLIN-NEOPHODAN KOMPLET LAKOG SAGORIJEVANJA)

Crtež	Opis	Materijal (*)	Condexa HPR 35-45	Condexa Pro 35-70P	Napomene	Šifra
	Dvostruki adapter Ø80/80 mm - koncentrični Ø60/100 mm	PP/Met		●	(1)(2)	**20137535**
	Koncentrično koljeno 45° Ø60/100 mm	PP/Met	●	●	(1)	**20142823**
	Koncentrično koljeno 90° Ø60/100 mm	PP/Met	●	●	(1)	**20142825**
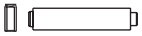	Koncentrični produžetak 50 cm, Ø60/100 mm	PP/Met	●	●	(1)	**20142829**
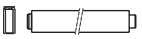	Koncentrični produžetak 100 cm, Ø60/100 mm	PP/Met	●	●	(1)	**20142830**
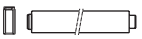	Koncentrični produžetak 200 cm, Ø60/100 mm	PP/Met	●	●	(1)	**20142831**
	Ø60/100 mm horizontalni završetak dimovoda	PP/Met	●	●	(1)	**20142836**
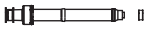	Ø60/100 mm okomiti završetak dimovoda	PP/Met	●	●	(1)	**20142839**
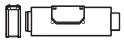	Ø60/100 mm produžetak sa revizijskim otvorom	PP/Met	●	●	(1)	**20142835**
	Koljeno 90° Ø60/100 mm sa revizijskim otvorom	PP/Met	●	●	(1)	**20142828**

(*) PP materijal: vremenom može doći do promjene boje zbog izlaganja sunčevim zrakama
(1) Razina tlaka H1 prema EN 1443
(2) Provjerite maksimalne ekvivalentne duljine pogledavši tehnički list i/ili kontaktiranjem pretprodajne službe.
NAPOMENA: ako se u dimovodu nalazi komponenta s razinom tlaka P1 (prema EN 1443), sve cijevi imaju razinu tlaka P1, čak i ako su sve ostale komponente u razini tlaka H1 (prema EN 1443)
NAPOMENA: za maksimalnu duljinu dimovodne cijevi pogledajte upute za ugradnju kotla

Odbitni proizvodi samo u kontekstu obnove sustava ili naknadne ugradnje u objekte radi energetske učinkovitosti. S toga, molimo uvijek provjeriti posebne načine pristupa poticaju.

KONCENTRIČNI SUSTAV ISPUHA DIMOVODA Ø60/100 mm OD PP/METALA ZA KONDENZACIJSKE KOTLOVE (TIP C PLIN-NEOPHODAN KOMPLET LAKOG SAGORIJEVANJA)

Crtež	Opis	Materijal (*)	Condexa HPR 35-45	Condexa Pro 57P-70P	Napomene	Šifra
	Koncentrično koljeno 45° Ø60/100 mm	PP/PPU	●	●	(1)	**20132012**
	Komplet koljena od 90° Ø60/100 mm za ulaz u kotao	PP/PPU	●		(1)	**20129172**
	Koncentrično koljeno 90° Ø60/100 mm	PP/PPU	●		(1)	**20132013**
	Koncentrični produžetak 50 cm, Ø60/100 mm	PP/PPU	●		(1)	**20132043**
	Koncentrični produžetak 100 cm, Ø60/100 mm	PP/PPU	●		(1)	**20132044**
	Koncentrični produžetak 200 cm, Ø60/100 mm	PP/PPU	●		(1)	**20132045**
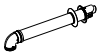	Zidni kolektor Ø60/100 mm	PP/PPU	●		(1)	**20129175**
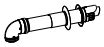	Teleskopski zidni kolektor Ø60/100 mm	PP/PPU	●		(1)	**20129176**
	Ø60/100 mm horizontalni završetak dimovoda	PP/PPU	●		(1)	**20132018**
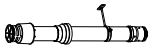	Vertikalni kolektor Ø60/100 mm	PP/PPU	●		(1)	**20129177**
	Okomiti dimovodni završetak Ø60/100 mm - vanjska ravna cijev Ø125 mm	PP/PPU	●		(1)	**20132020**
	Okomiti spoj Ø60/100 mm	PP/PPU	●		(1)	**20129174**
	Inspekcijski nastavak Ø60/100 mm	PP/PPU	●		(1)	**20132015**
	Komplet koljena 45° s rešetkom Ø60 mm	PP/PPU	●		(1)(2)	**20142841**
	Komplet zidnog dimovodnog izlaza Ø60 mm	PP/PPU	●		(1)(2)	**20142842**
	Crijep za ravni krov	Najlon	●			**20135579**
	Crijep za kosi krov	Najlon	●			**20132050**

(*) PP materijal: vremenom može doći do promjene boje zbog izlaganja sunčevim zrakama.
(1) Razina tlaka H1 prema EN 1443.
(2) Za spajanje na završetak.

NAPOMENA: ako se u dimovodu nalazi komponenta s razinom tlaka P1 (prema EN 1443), sve cijevi imaju razinu tlaka P1, čak i ako su sve ostale komponente u razini tlaka H1 (prema EN 1443)

Odbitni proizvodi samo u kontekstu obnove sustava ili naknadne ugradnje u objekte radi energetske učinkovitosti. S toga, molimo uvijek provjeriti posebne načine pristupa poticaju.

KONCENTRIČNI SUSTAV ISPUHA DIMOVODA Ø80/125 mm OD PP/METALA ZA KONDENZACIJSKE KOTLOVE (TIP C PLIN-NEOPHODAN KOMPLET LAKOG SAGORIJEVANJA)

Crtež	Opis	Materijal (*)	Condexa HPR 55-70	Condexa Pro 35-70P	TAU UNIT 35-70	Napomene	Šifra
	Koncentrično koljeno 45° Ø80/125 mm	PP/Met	●	●	●	(1)	**20164651**
	Koncentrično koljeno 87° Ø80/125 mm	PP/Met	●	●	●	(1)	**20164653**
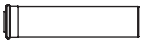	Koncentrični produžetak 50 cm, Ø80/125 mm	PP/Met	●	●	●	(1)	**20164657**
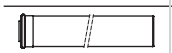	Koncentrični produžetak 100 cm, Ø80/125 mm	PP/Met	●	●	●	(1)	**20164659**
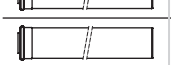	Koncentrični produžetak 200 cm, Ø80/125 mm	PP/Met	●	●	●	(1)	**20164660**

Crtež	Opis	Materijal (*)	Condexa HPR 55-70	Condexa Pro 35-70P	TAU UNIT 35-70	Napomene	Šifra
	Koncentrično koljeno 87° Ø80/125 mm sa revizijskim otvorom	PP/Met	●	●	●	(1)	**20164655**
	Koncentrični produžetak Ø80/125 mm sa revizijskim otvorom	PP/Met	●	●	●	(1)	**20164661**
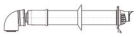	Vertikalni završetak Ø80/125 mm	PP/ABS	●	●	●	(1)	**20131113**
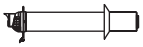	Ø80/125 mm horizontalni završetak dimovoda	PP/Met	●			(1)	**20164673**
	Dimovodni adapter od Ø60/100 mm do 80/125 mm	PP/Met	●	●	●	(1)	**20164666**
	Razmaknice Ø80-125 mm (5 kom)	Met	●	●	●		**20164665**

(*) PP materijal: vremenom može doći do promjene boje zbog izlaganja sunčevim zrakama.
(1) Razina tlaka H1 prema EN 1443.

Odbitni proizvodi samo u kontekstu obnove sustava ili naknadne ugradnje u objekte radi energetske učinkovitosti. S toga, molimo uvijek provjeriti posebne načine pristupa poticaju.

Ø80/125 mm KONCENTRIČNI SUSTAV ISPUŠNOG DIMOVODA USISA/ISPUHA (TIP C PLIN-NEOPHODAN KOMPLET LAKOG SAGORIJEVANJA)

Crtež	Opis	Materijal (*)	Condexa HPR 55-70	Condexa Pro 57-70P	TAU UNIT 35-70	Napomene	Šifra
	Koljeno 45° Ø80/125 mm	PP/ABS	●	●	●	(1)	**20131054**
	Koljeno 90° Ø80/125 mm	PP/ABS	●	●	●	(1)	**20131083**
	Koljeno 90° Ø80/125 mm sa inspekcijom	PP/ABS	●	●	●	(1)	**20131095**
	Dvostruki adapter Ø80/80 mm - koncentrični Ø80/125 mm	PP/ABS	●	●	●	(1)	**20131055**
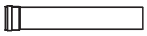	Nastavak Ø80/125 mm, L=500 mm	PP/ABS	●	●	●	(1)	**20131084**
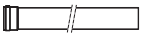	Nastavak Ø80/125 mm, L=1000 mm	PP/ABS	●	●	●	(1)	**20131085**
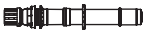	Okomiti završetak Ø80/125 mm	PP/ABS	●	●	●	(1)	**20131113**
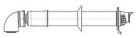	Zidni ispusni završetak Ø80/125 mm	PP/ABS	●	●	●	(1)	**20131098**
	Crijep za ravni krov	Najlon	●	●	●		**20135579**
	Univerzalni crijep za kose krovove	Najlon	●	●	●		**20132050**
	Komplet elemenata Ø80/125 mm priključaka na dimovod	PP	●	●	●	(1)	**20132520**

(*) PP materijal: vremenom može doći do promjene boje zbog izlaganja sunčevim zrakama.
(1) Razina tlaka H1 prema EN 1443.
NAPOMENA: za maksimalnu duljinu dimovodne cijevi pogledajte upute za ugradnju kotla.

Odbitni proizvodi samo u kontekstu obnove sustava ili naknadne ugradnje u objekte radi energetske učinkovitosti. S toga, molimo uvijek provjeriti posebne načine pristupa poticaju.

JEDINAČNI SUSTAV ISPUŠNIH DIMOVODA ILI DVOJNI USIS/ISPUH Ø110 mm

Crtež	Opis	Materijal (*)	Condexa Pro 90-135	TAU UNIT 100-115	TAU UNIT 140	Napomene	Šifra
	Koljeno 45° Ø110 mm	PP	●		●	(1)	**20131205**
	Koljeno 90° Ø110 s inspekcijom	PP	●		●	(1)	**20131202**
	Koljeno 90° Ø110 mm	PP	●		●	(1)	**20131208**
	Adapter Ø80/Ø110 mm	PP		●		(1)	**20131238**
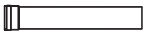	Nastavak Ø110 mm, L=145 mm	PP		●	●	(1)	**20144853**
	Nastavak Ø110 mm, L=1000 mm	PP	●		●	(1)	**20131210**
	Ø110 mm komplet T-spojke za kondenzacijski odvod	PP	●		●	(1)	**20131218**
	Ø110 mm komplet T-spojke s nosačem dimnjaka za kondenzacijski odvod	PP	●		●	(1)	**20131221**
	Ø110 mm komplet T-spojke	PP	●		●	(1)	**20131222**
	Poklopac dimovoda Ø110 mm s završetkom	PP	●		●	(1)	**20131225**

(*) PP materijal: vremenom može doći do promjene boje zbog izlaganja sunčevim zrakama.
(1) Razina tlaka H1 prema EN 1443.
NAPOMENA: ako se u dimovodu nalazi komponenta s razinom tlaka P1 (prema EN 1443), sve cijevi imaju razinu tlaka P1, čak i ako su sve ostale komponente u razini tlaka H1 (prema EN 1443).
NAPOMENA: za maksimalnu duljinu dimovodne cijevi pogledajte upute za ugradnju kotla.

Odbitni proizvodi samo u kontekstu obnove sustava ili naknadne ugradnje u objekte radi energetske učinkovitosti. S toga, molimo uvijek provjeriti posebne načine pristupa poticaju.

Ø110/160 mm KONCENTRIČNI SUSTAV ISPUŠNOG DIMOVODA USISA/ISPUHA (TIP C PLIN-NEOPHODAN KOMPLET LAKOG SAGORIJEVANJA)

Crtež	Opis	Materijal (*)	Condexa Pro 90-135	TAU UNIT 100-115	TAU UNIT 140	Napomene	Šifra
	Koljeno 45° Ø110/160 mm	PP/Met	●	●	●	(1)	**20131036**
	Koljeno 90° Ø110/160 mm	PP/Met	●	●	●	(1)	**20131040**
	Koljeno 90° Ø110/160 mm sa inspekcijom	PP/Met	●	●	●	(1)	**20131147**
	Dvostruki adapter Ø110/110 mm - koncentrični Ø110/160 mm	PP/Met	●	●	●	(1)	**20131059**
	Nastavak Ø110/160 mm, L=500 mm	PP/Met	●	●	●	(1)	**20131046**
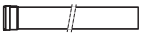	Nastavak Ø110/160 mm, L=1000 mm	PP/Met	●	●	●	(1)	**20131050**
	Izlaz na krov° Ø110/160 mm	PP/PE	●	●	●	(1)	**20147403**
	Crijep Ø160 mm 25-45% kosina	-	●	●	●		**20131145**
	Adapter Ø80/Ø110 mm	PP		●		(1)	**20131238**
	Nastavak Ø110 mm, L=145 mm	PP		●		(1)	**20144853**
	Ø110/160 koncentrični horizontalni završetak dimovoda	PP/Met	●	●		(1)	**20131149**

(*) PP materijal: vremenom može doći do promjene boje zbog izlaganja sunčevim zrakama.
(1) Razina tlaka H1 prema EN 1443.
NAPOMENA: ako se u dimovodu nalazi komponenta s razinom tlaka P1 (prema EN 1443), sve cijevi imaju razinu tlaka P1, čak i ako su sve ostale komponente u razini tlaka H1 (prema EN 1443).
NAPOMENA: za maksimalnu duljinu dimovodne cijevi pogledajte upute za ugradnju kotla.

Odbitni proizvodi samo u kontekstu obnove sustava ili naknadne ugradnje u objekte radi energetske učinkovitosti. S toga, molimo uvijek provjeriti posebne načine pristupa poticaju.

PLASTIČNI SUSTAV DIMOVODA Ø160 mm ZA KONDENZIRAJUĆE KOTLOVE

Crtež	Opis	Materijal	Šifra
	Koljeno 30° Ø160 mm	PP	**20062445**
	Koljeno 45° Ø160 mm	PP	**20032646**
	Koljeno 90° Ø160 mm	PP	**20032644**
	Inspekcijsko koljeno Ø160 mm	PP	**20062446**
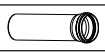	Nastavak Ø160 mm, L=500mm	PP	**20060940**
	Nastavak Ø160 mm, L=1000 mm	PP	**20060941**
	Nastavak Ø160 mm, L=2000 mm	PP	**20060942**
	Inspekcijski nastavak Ø160 mm	PP	**20060945**
	Potpora dimnjaka Ø160 mm	PP	**20062703**
	Poklopac dimnjaka Ø160 mm (nerđajući čelik)	PP	**20060953**
	Cijev kondenzacijskog odvoda Ø160 mm	PP	**20062447**
	T-spoj Ø160 mm s kondenzacijskom cijevi i potporom za dimnjak	PP	**20063419**
	T-spoj Ø160 mm s odvodom kondenzata	PP	**20062448**

PLASTIČNI SUSTAV DIMOVODA Ø200 mm ZA KONDENZIRAJUĆE KOTLOVE

Crtež	Opis	Materijal	Šifra
	Koncentrični adapter Ø200-160 mm	PP	**20062567**
	Koljeno 30° Ø200 mm	PP	**20062539**
	Koljeno 45° Ø200 mm	PP	**20062542**
	Koljeno 90° Ø200 mm	PP	**20062543**
	Inspekcijsko koljeno Ø200 mm	PP	**20062545**
	Nastavak Ø200 mm, L=500 mm	PP	**20062527**
	Nastavak Ø200 mm, L=1000 mm	PP	**20062530**
	Nastavak Ø200 mm, L=2000 mm	PP	**20062532**
	Inspekcijski nastavak Ø200 mm	PP	**20062534**
	Potpora dimnjaka Ø200 mm	PP	**20062548**
	Poklopac dimnjaka Ø200 mm (nerđajući čelik)	PP	**20062547**
	Cijev kondenzacijskog odvoda Ø200 mm	PP	**20062537**
	T-spoj Ø200 mm s kondenzacijskom cijevi i potporom za dimnjak	PP	**20063420**
	T-spoj Ø200 mm s odvodom kondenzata	PP	**20062550**

PLASTIČNI SUSTAV DIMOVODA Ø250 mm ZA KONDENZIRAJUĆE KOTLOVE

Crtež	Opis	Materijal	Šifra
	Ekscentrični adapter Ø250-160 mm	PP	**20062606**
	Koncentrični adapter Ø250-200 mm	PP	**20062607**
	Ekscentrični adapter Ø250-200 mm	PP	**20132393**
	Koljeno 30° Ø250 mm	PP	**20062593**
	Koljeno 45° Ø250 mm	PP	**20062594**
	Koljeno 90° Ø250 mm	PP	**20062595**
	Inspekcijsko koljeno Ø250 mm	PP	**20062598**
	Nastavak Ø250 mm, L=500mm	PP	**20062576**
	Nastavak Ø250 mm, L=1000 mm	PP	**20062577**
	Nastavak Ø250 mm, L=2000 mm	PP	**20062578**
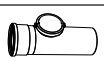	Inspekcijski nastavak Ø250 mm	PP	**20062591**
	Potpora dimnjaka Ø250 mm	PP	**20062600**
	Poklopac dimnjaka Ø250 mm (nerđajući čelik)	PP	**20062599**
	Cijev kondenzacijskog odvoda Ø250 mm	PP	**20062592**
	T-spoj Ø250 mm s kondenzacijskom cijevi i potporom za dimnjak	PP	**20063421**
	T-spoj Ø250 mm s odvodom kondenzata	PP	**20062601**

PLASTIČNI SUSTAV DIMOVODA Ø300 mm ZA KONDENZIRAJUĆE KOTLOVE

Crtež	Opis	Materijal	Šifra
	Ekscentrični adapter Ø300-160 mm	PP	**20158581**
	Ekscentrični adapter Ø300-250 mm	PP	**20158580**
	Koljeno 45° Ø300 mm	PP	**20145293**
	Koljeno 90° Ø300 mm	PP	**20145294**
	Inspekcijsko koljeno Ø300 mm	PP	**20158567**
	Nastavak Ø300 mm, L=500mm	PP	**20145292**
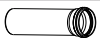	Nastavak Ø300 mm, L=1000 mm	PP	**20145295**
	Nastavak Ø300 mm, L=2000 mm	PP	**20145296**
	Inspekcijski nastavak Ø300 mm	PP	**20145290**
	Potpora dimnjaka Ø300 mm	PP	**20158569**
	Cijev kondenzacijskog odvoda Ø300 mm	PP	**20158566**
	T-spoj Ø300 mm s kondenzacijskom cijevi i potporom za dimnjak	PP	**20158572**
	T-spoj Ø300 mm s odvodom kondenzata	PP	**20158571**

DVOSTRUKI ZID PLASTIČNI/INOKS SUSTAV DIMOVODA Ø160-225 mm ZA KONDENZIRAJUĆE KOTLOVE

Crtež	Opis	Materijal	Šifra
	Koljeno 30° Ø160-225 mm	PP/Met	**20062658**
	Koljeno 45° Ø160-225 mm	PP/Met	**20062659**
	Koljeno 90° Ø160-225 mm	PP/Met	**20062660**
	Nastavak Ø160-225 mm, L=500mm	PP/Met	**20062655**
	Nastavak Ø160-225 mm, L=1000 mm	PP/Met	**20062656**
	Inspekcijski nastavak Ø160-225 mm, L=1000 mm	PP/Met	**20062657**
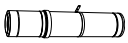	Cijev za završetak Ø160-225 mm	PP/Met	**20062662**
	Završetak Ø160-225 mm	PP/Met	**20062663**
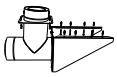	Potpora dimnjaka Ø160-225 mm	PP/Met	**20062661**

DVOSTRUKI ZID PLASTIČNI/INOKS SUSTAV DIMOVODA Ø200-300 mm ZA KONDENZIRAJUĆE KOTLOVE

Crtež	Opis	Materijal	Šifra
	Koljeno 30° Ø200-300 mm	PP/Met	**20062669**
	Koljeno 45° Ø200-300 mm	PP/Met	**20062670**
	Koljeno 90° Ø200-300 mm	PP/Met	**20062671**
	Nastavak Ø200-300 mm, L=500mm	PP/Met	**20062666**
	Nastavak Ø200-300 mm, L=1000 mm	PP/Met	**20062667**
	Inspekcijski nastavak Ø200-300 mm	PP/Met	**20062668**
	Cijev za završetak Ø200-300 mm	PP/Met	**20062673**
	Završetak Ø200-300 mm	PP/Met	**20062674**
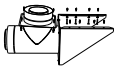	Potpora dimnjaka Ø200-300 mm	PP/Met	**20062672**

DVOSTRUKI ZID PLASTIČNI/INOKS SUSTAV DIMOVODA Ø250-350 mm ZA KONDENZIRAJUĆE KOTLOVE

Crtež	Opis	Materijal	Šifra
	Koljeno 45° Ø250-350 mm	PP/Met	**20062689**
	Nastavak Ø250-350 mm, L=500mm	PP/Met	**20062676**
	Nastavak Ø250-350 mm, L=1000 mm	PP/Met	**20062677**
	Inspekcijski nastavak Ø250-350 mm	PP/Met	**20062688**
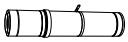	Cijev za završetak Ø250-350 mm	PP/Met	**20062691**
	Završetak Ø250-350 mm	PP/Met	**20062692**
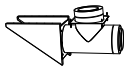	Potpora dimnjaka Ø250-350 mm	PP/Met	**20062690**

DVOSTRUKI ZID PLASTIČNI/INOKS SUSTAV DIMOVODA Ø300-350 mm ZA KONDENZIRAJUĆE KOTLOVE

Crtež	Opis	Materijal	Šifra
	Dimovodni adapter od Ø300/350 mm - 250/350 mm	PP/Met	**20158598**
	Koljeno 45° Ø300-350 mm	PP/Met	**20158600**
	Nastavak Ø300-350 mm, L=500mm	PP/Met	**20158601**
	Nastavak Ø300-350 mm, L=1000 mm	PP/Met	**20158602**
	Inspekcijski nastavak Ø300-350 mm	PP/Met	**20158603**
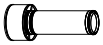	Cijev za završetak Ø300-350 mm	PP/Met	**20158604**
	Završetak Ø300-350 mm	PP/Met	**20158605**
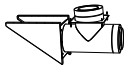	Potpora dimnjaka Ø300-350 mm	PP/Met	**20158606**
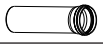	Spojka kotla Ø300-350 mm (STEEL PRO POWER)	PP/Met	**20158607**
	Cijev kondenzacijskog odvoda Ø300-350 mm	PP/Met	**20158594**

DODATCI DIMOVODNOG SUSTAVA

Crtež	Opis	Šifra
	Siphon Long John	**20062443**
	Alat Ø160 mm	**20062510**
	Alat Ø200 mm	**20062563**
	Alat Ø250 mm	**20062604**
	Odstojnici Ø300-500 mm	**20158577**
	Odstojnici Ø160 mm	**20062444**
	Odstojnici Ø160 mm (5 kom.)	**20060948**
	Odstojnici Ø200 mm	**20062564**
	Odstojnici Ø225 mm	**20062664**
	Odstojnici Ø250 mm	**20062605**
	Rešetka Ø160 mm	**20062513**
	Rešetka Ø200 mm	**20062575**
	Rešetka Ø250 mm	**20062636**
	Rešetka Ø300 mm	**20158576**
	Zidni pokrov Ø160 mm	**20062512**
	Zidni pokrov Ø200 mm	**20062574**
	Zidni pokrov Ø225 mm	**20062665**
	Zidni pokrov Ø250 mm	**20062635**
	Zidni pokrov Ø300 mm	**20062675**
	Zidni pokrov Ø350 mm	**20062693**
	Zidna dostava Ø160-225 mm	**20062449**
	Zidna dostava Ø200-300 mm	**20062556**
	Zidna dostava Ø250-350 mm	**20062602**



KLIMATIZACIJA

KLIMA UREĐAJI 363

PROFESIONALNI KLIMA UREĐAJI 376

KLIMA UREĐAJI

KLIMA UREĐAJI ZA PROSTORIJE MALE- I SREDNJE- VELIČINE

	MONTAŽA NA ZID	STROPNI/PODNI	KASETNI	KANALNI
MONO INVERTER	AARIA MONO PLUS I-AMW PI AARIA AMW 25 PLUS I SET AARIA AMW 35 PLUS I SET AARIA AMW 50 PLUS I SET stranica 364	 AARIA MONO PLUS I-AMS AARIA AMS 35 PI SET AARIA AMS 50 PI SET stranica 366	 AARIA MONO PLUS I-AMK AARIA AMK 25 PI SET AARIA AMK 35 PI SET AARIA AMK 50 PI SET stranica 368	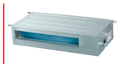 AARIA MONO PLUS AMD AARIA AMD 25 PAI SET AARIA AMD 35 PAI SET AARIA AMD 50 PA SET stranica 370
		 AARIA MONO PLUS I-AMC AARIA AMC 25 PI SET AARIA AMC 35 PI SET stranica 367		
	AARIA START N-AMW ST N AARIA AMW START 25 N SET AARIA AMW START 35 N SET AARIA AMW START 50 N SET AARIA AMW START 70 N SET stranica 371			
MULTI INVERTER	AARIA MULTI PLUS I-AMW PI AMW 20 PI AMW 25 PI AMW 35 PI AMW 50 PI AMW 70 PI stranica 373	 AARIA MULTI PLUS I-AMS AMS 35 P AMS 50 P AMS 70 P stranica 373	 AARIA MULTI PLUS I-AMK AMK 25 P AMK 35 P AMK 50 P AMK 70 P stranica 373	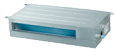 AARIA MULTI PLUS I-AMD AMD 25 PAI AMD 35 PAI AMD 50 PA AMD 70 PA AMD 70 PB stranica 373
	AARIA MULTI PLUS I-AMW ST N AMW 25 ST N AMW 35 ST N stranica 371	 AARIA MULTI PLUS I-AMC AMC 25 P AMC 35 P AMC 42 P stranica 373		



Zidno montirani mono inverter klima uređaji

AARIA MONO PLUS I-AMW PI

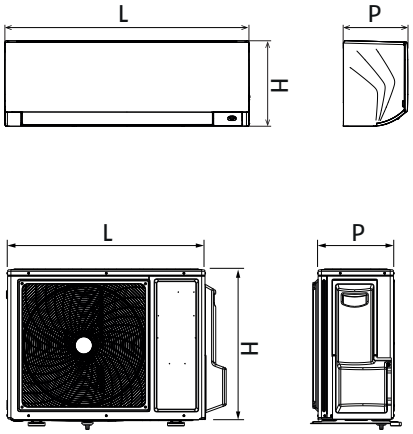

ERP

- Toplinska crpka R32, niskog utjecaja za okoliš
- Monosplit zidno montirani inverter, uparen s AARIA MULTI PLUS I
- Visoka klasa energetska učinkovitost A+++/A++
  Infracrveni daljinski upravljač sa senzorom temperature
- Ugrađeni Wi-Fi modul isporučuje se kao standard"

Opis	Vrsta jedinice	H mm	L mm	P mm	Neto težina kg
AMW 25 PI	Unutarnje	313	895	236	11,3
AARIA MONO 25 PLUS I	Vanjsko	553	800	275	27,6
AMW 35 PI	Unutarnje	313	895	236	11,3
AARIA MONO 35 PLUS I	Vanjsko	553	800	275	30,0
AMW 50 PI	Unutarnje	313	895	236	11,6
AARIA MONO 50 PLUS I	Vanjsko	643	820	305	35,7

Klima uređaji AARIA MONO PLUS I-AMW PI za monosplit ugradnju na zid dio su linije društva Riello za male i srednje domove te komercijalna okruženja.
Linija je dostupna u trima izlaznim snagama, od 2,5 do 5,0 kW u načinu hlađenja, i doseže klasu energetske učinkovitosti A++/A++.
Unutarnje jedinice moguće je upariti s vanjskim jedinicama AARIA MULTI PLUS I za hlađenje i/ili grijanje do pet prostorija istovremeno.
Vanjska jedinica s ekološki prihvatljivim rashladnim plinom R32 opremljena je visokoučinkovitim rotacijskim kompresorom sa zvučnom izolacijom.
Zidna unutarnja jedinica s ventilatorom s četiri brzine omogućuje izvrsne niske razine buke, do 16 dB(A) pri vrlo niskoj brzini.
Unutarnje jedinice AMW PI standardno dolaze s integriranim i u potpunosti nevidljivim Wi-Fi modulom za prilagodbu kućne klimatizacije u svakom trenutku, čak i izvan kuće, putem odgovarajuće aplikacije.
Skriveni zaslon na unutarnjoj jedinici prikazuje temperaturu.
Infracrveni daljinski upravljač opremljen je senzorom temperature za poboljšanu udobnost u blizini korisnika.
Posebna estetska rješenja, u mat bijeloj boji s uzdignutim valovitim dekoracijama na bočnim pločama, čine unutarnju jedinicu elegantnom i u potpunosti uklopivom u svaki životni prostor.

– ECO SENSOR za otkrivanje prisutnosti ljudske aktivnosti, na maksimalnoj udaljenosti od 8 metara, u cilju prilagodbe protoka zraka, izbjegavanja ili praćenja pokreta tijela te prebacivanja jedinice u način rada za uštedu energije kad je prostorija prazna.
– HEALTH za sterilizaciju zraka s pomoću ultraljubičastog zračenja iz UV lampe u unutarnjoj jedinici.
– FULL SWING za automatsko horizontalno i vertikalno upravljanje protokom zraka.
– I-FEEL za prilagodbu temperature prema temperaturi koju detektira daljinski upravljač.
– AUTOMATSKO ČIŠĆENJE i STERILIZACIJA NA 56 °C kako bi se osigurao zdraviji zrak na izlazu iz klima uređaja.

TEHNIČKI PODATCI

Opis	Izlaz kod hlađenja (T=+35 °C) kW	Godišnja potrošnja kWh/god	Izlaz kod grijanja (T=+7 °C) kW	Godišnja potrošnja kWh/god	Vrsta jedinice	Priključci za tekućine mm	Plinski priključci mm	L/H max m	Klasa energetske učinkovitosti SEER	Klasa energetske učinkovitosti SCOP	Šifra
AMW 25 PI	2,8	111	3,2	737	Unutarnje				A+++	A++	**20206314**
AARIA MONO 25 PLUS I					Vanjsko						**20206332**
AARIA AMW 25 PLUS I SET						6,35	9,52	20/1			**20211065**
AMW 35 PI	3,5	144	4,2	825	Unutarnje				A+++	A++	**20206315**
AARIA MONO 35 PLUS I					Vanjsko						**20206333**
AARIA AMW 35 PLUS I SET						6,35	9,52	20/1			**20211068**
AMW 50 PI	5,0	265	6,0	1400	Unutarnje				A+++	A++	**20206317**
AARIA MONO 50 PLUS I					Vanjsko						**20206335**
AARIA AMW 50 PLUS I SET						6,35	12,7	25/1			**20211069**

Podaci i klase učinkovitosti deklarirani su u skladu s EN 14825 za umjerenu klimatsku zonu.
Izvedbe se odnose na sljedeće uvjete:
- Hlađenje: temperatura ulaznog zraka unutarnje jedinice 27 °C Tb.s., 19 °C Tb.u.
- Grijanje: temperatura ulaznog zraka unutarnje jedinice 20 °C Tb.s.

Stropni/podno montirani mono inverter klima uređaji

AARIA MONO PLUS I-AMS



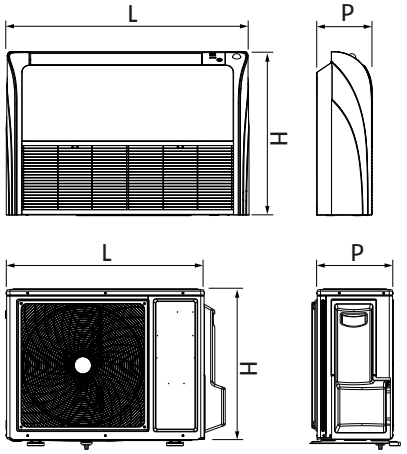

ERP

- Ekološki prihvatljiva toplinska crpka R32
- Linija stropnih/podnih inverter monosplit klima uređaja
- A+++/A++ visoka klasa energetske učinkovitosti za nisku potrošnju
- Infracrveni upravljač"

Opis	Vrsta jedinice	H mm	L mm	P mm	Neto težina kg
AMD 25 PAI	Unutarnje	185	850	420	16
AARIA MONO 25 PLUS I	Vanjsko	553	800	275	27,6
AMS 35 P	Unutarnje	185	850	420	16
AARIA MONO 35 PLUS I	Vanjsko	553	800	275	30,0
AMS 50 P	Unutarnje	185	1170	420	21,5
AARIA MONO 50 PLUS I	Vanjsko	643	820	305	35,7

Klima uređaji AARIA MONO PLUS I-AMS, za stropnu/podnu ugradnju, prikladni su za male i srednje ambijente kako bi se omogućila rješenja s visokom energetskom učinkovitošću i funkcionalnim dizajnom. Jedinica s R32 rashladnim sredstvom niskog utjecaja na okoliš dostiže A+++/A+ klasu energetske učinkovitosti.
Vanjska jedinica opremljena je ROTARY inverter kompresorom, za maksimalnu udobnost tijekom rada, te unutarnjom jedinicom s ventilatorom s 4 brzine.
Linija AARIA MONO PLUS I-AMS dostupna je s dvije izlazne snage: 3,5 kW i 5,0 kW.
Ponuda je kompletirana sa standardno isporučenim infracrvenim daljinskim upravljačem, kojim se može upravljati svim funkcijama jedinice.

– Unutarnja jedinica s ugrađenim ZASLONOM.
– Način SMART za automatski rad.
– Funkcija QUIET za ultratihi rad.
– Funkcija AUTORESTART u slučaju nestanka struje.
– Vanjska jedinica u kompletu s poklopcima za spajanje.
– Žičano upravljanje na zahtjev."

TEHNIČKI PODATCI

Opis	Izlaz kod hlađenja (T=+35 °C) kW	Godišnja potrošnja kWh/god	Izlaz kod grijanja (T=+7 °C) kW	Godišnja potrošnja kWh/god	Vrsta jedinice	Priključci za tekućine mm	Plinski priključci mm	L/H max m	Klasa energetske učinkovitosti SEER	Klasa energetske učinkovitosti SCOP	Šifra
AMD 25 PAI	2,5	210	3,2	1398							**20200993**
AARIA MONO 25 PLUS I											**20206332**
AARIA MONO AMD 25 PAI SET						6,35	9,52	20/10			**20216664**
AMD 35 PAI	3,5	241	4,0	1427	Unutarnje				A+++	A+	**20200994**
AARIA MONO 35 PLUS I					Vanjsko						**20206333**
AARIA MONO AMD 35 PAI SET						6,35	9,52	20/10			**20216030**
AMD 50 PA	5,0	315	5,5	1961	Unutarnje				A+++	A+	**20151425**
AARIA MONO 50 PLUS I					Vanjsko						**20206335**
AARIA MONO AMD 50 PAI SET						6,35	12,70	25/15			**20216032**

Podaci i klase učinkovitosti deklarirani su u skladu s standardom EN 14825 za umjerenu klimatsku zonu.
Izvedba se odnosi na sljedeće uvjete:
- hlađenje: temperatura zraka na ulazu unutarnje jedinice 27 °C Tb.s., 19 °C Tb.u.
- grijanje: temperatura zraka na ulazu unutarnje jedinice 20 °C Tb.s.

Podno montirani mono inverter klima uređaji

AARIA MONO PLUS I-AMC



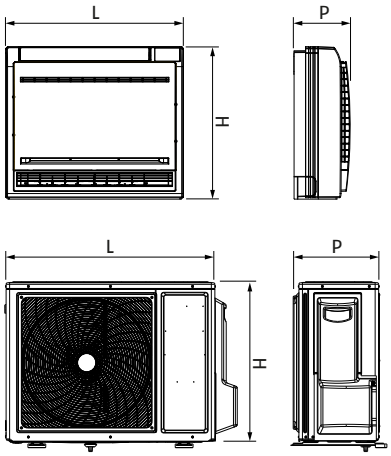

ERP

- Ekološki prihvatljiva toplinska crpka R32
- Linija DC monosplit klima uređaja
- Podni inverter
- A+++/A++ klasa energetske učinkovitosti za nisku potrošnju
- Infracrveni upravljač”

Opis	Vrsta jedinice	H mm	L mm	P mm	Neto težina kg
AMC 25 P	Unutarnje	600	700	210	16,5
AARIA MONO 25 PLUS I	Vanjsko	553	800	275	27,6
AMC 35 P	Unutarnje	600	700	210	16,5
AARIA MONO 35 PLUS I	Vanjsko	553	800	275	30,0

Klima uređaji AARIA MONO PLUS-AMC, za podnu ugradnju, prikladni su za male i srednje ambijente kako bi se omogućila rješenja s visokom energetskom učinkovitošću i funkcionalnim dizajnom.
Jedinica s R32 rashladnim sredstvom niskog utjecaja na okoliš dostiže A++/A+ klasu energetske učinkovitosti.
Vanjska jedinica opremljena je ROTARY inverter kompresorom, za maksimalnu udobnost tijekom rada, te unutarnjom jedinicom s ventilatorom s 4 brzine.
Linija AARIA MONO PLUS I-AMC dostupna je s dvije izlazne snage: 2,5 kW i 3,5 kW.
Ponuda je kompletirana sa standardno isporučenim infracrvenim daljinskim upravljačem, kojim se može upravljati svim funkcijama jedinice.

– Unutarnja jedinica s ugrađenim ZASLONOM.
– Upravljanje neizravnim protokom.
– Način SMART za automatski rad.
– Funkcija DRY za odvlaživanje.
– Funkcija QUIET za ultratihi rad.
– Funkcija AUTORESTART u slučaju nestanka struje.
– Vanjska jedinica u kompletu s poklopcima za spajanje.

TEHNIČKI PODATCI

Opis	Izlaz kod hlađenja (T=+35 °C) kW	Godišnja potrošnja kWh/god	Izlaz kod grijanja (T=+7 °C) kW	Godišnja potrošnja kWh/god	Vrsta jedinice	Priključci za tekućine mm	Plinski priključci mm	L/H max m	Klasa energetske učinkovitosti SEER	Klasa energetske učinkovitosti SCOP	Šifra
AMC 25 P	2,5	107	3,0	798	Unutarnje				A++	A+	**20151549**
AARIA MONO 25 PLUS I					Vanjsko						**20206332**
AARIA MONO AMC 25 PI SET						6,35	9,52	20/10			**20216023**
AMC 35 P	3,4	157	3,5	962	Unutarnje				A++	A+	**20151550**
AARIA MONO 35 PLUS I					Vanjsko						**20206333**
AARIA MONO AMC 35 PI SET						6,35	9,52	20/10			**20216024**

Podaci i klase učinkovitosti deklarirani su u skladu s standardom EN 14825 za umjerenu klimatsku zonu.
Izvedba se odnosi na sljedeće uvjete:
- hlađenje: temperatura zraka na ulazu unutarnje jedinice 27 °C Tb.s., 19 °C Tb.u.
- grijanje: temperatura zraka na ulazu unutarnje jedinice 20 °C Tb.s.



ERP

Kasetni mono inverter klima uređaj

AARIA MONO PLUS I-AMK

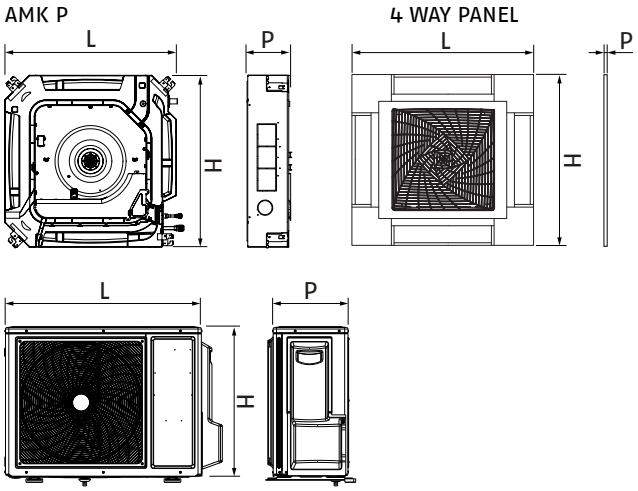

- Ekološki prihvatljiva toplinska crpka R32
- Linija DC monosplit inverter kasetnih klima uređaja
- Do A++/A+ klase energetske učinkovitosti za nisku potrošnju
- Infracrveni upravljač

Opis	Vrsta jedinice	H mm	L mm	P mm	Neto težina kg
AMK 25 P	Unutarnje	570	570	260	18,5
AARIA MONO 25 PLUS I	Vanjsko	553	800	275	27,6
4 SMJERNA PLOČA AMK 25-35-50 P	Ploča	700	700	60	2
AMK 35 P	Unutarnje	570	570	260	19
AARIA MONO 35 PLUS I	Vanjsko	553	800	275	30,0
4 SMJERNA PLOČA AMK 25-35-50 P	Ploča	700	700	60	2
AMK 50 P	Unutarnje	570	570	260	19
AARIA MONO 50 PLUS I	Vanjsko	643	820	305	35,7
4 SMJERNA PLOČA AMK 25-35-50 P	Ploča	700	700	60	2

Klima uređaji AARIA MONO PLUS-AMK, za kasetnu ugradnju, prikladni su za male i srednje ambijente kako bi se omogućila rješenja s visokom energetskom učinkovitošću i funkcionalnim dizajnom.
Jedinica s R32 rashladnim sredstvom niskog utjecaja na okoliš dostiže A++/A+ klasu energetske učinkovitosti.
Vanjska jedinica opremljena je ROTARY inverter kompresorom za maksimalnu udobnost tijekom rada, minimiziranje vibracija i osiguravanje savršene zvučne izolacije.
Vrlo kompaktna unutarnja jedinica (samo 260 mm dubine), s pokrovnom pločom dimenzija 700 × 700 mm i centrifugalnim ventilatorom s tri brzine za postizanje izvrsnih niskih razina buke.
Linija AARIA MONO PLUS I-AMK dostupna je s tri izlazne snage od 2,5 kW do 5,0 kW.
Ponuda je kompletirana sa standardno isporučenim infracrvenim daljinskim upravljačem, kojim se može upravljati svim funkcijama jedinice.

– Funkcija QUIET za ultratihi rad.
– Funkcija DRY za odvlaživanje.
– Funkcija AUTORESTART u slučaju nestanka struje.
– Način rada POWER koji omogućuje brzo postizanje željene temperature.
– Vanjska jedinica u kompletu s poklopcima za spajanje.

TEHNIČKI PODATCI

Opis	Izlaz kod hlađenja (T=+35 °C) kW	Godišnja potrošnja kWh/god	Izlaz kod grijanja (T=+7 °C) kW	Godišnja potrošnja kWh/god	Vrsta jedinice	Priključci za tekućine mm	Plinski priključci mm	L/H max m	Klasa energetske učinkovitosti SEER	Klasa energetske učinkovitosti SCOP	Šifra
AMK 25 P	2,5	210	3,2	1398	Unutarnje				A++	A+	**20151428**
AARIA MONO 25 PLUS I					Vanjsko						**20206332**
4 SMJERNA PLOČA AMK 25-35-50 P											**20151431**
AARIA MONO AMK 25 PI SET						6,35	9,52	20/10			**20216665**
AMK 35 P	3,5	222	4,0	1427	Unutarnje				A++	A	**20151429**
AARIA MONO 35 PLUS I					Vanjsko						**20206333**
4 SMJERNA PLOČA AMK 25-35-50 P											**20151431**
AARIA MONO AMK 35 PI SET						6,35	9,52	20/10			**20216028**
AMK 50 P	5,0	363	5,5	1932	Unutarnje				A++	A+	**20151430**
AARIA MONO 50 PLUS I					Vanjsko						**20206335**
4 SMJERNA PLOČA AMK 25-35-50 P											**20151431**
AARIA MONO AMK 50 PI SET						6,35	12,70	25/15			**20216029**

Podaci i klase učinkovitosti deklarirani su u skladu s EN 14825 za umjerenu klimatsku zonu.
Izvedbe se odnose na sljedeće uvjete:
- Hlađenje: temperatura ulaznog zraka unutarnje jedinice 27 °C Tb.s., 19 °C Tb.u.
- Grijanje: temperatura ulaznog zraka unutarnje jedinice 20 °C Tb.s.

Kanalom-povezani mono inverter klima uređaji

AARIA MONO PLUS I-AMD



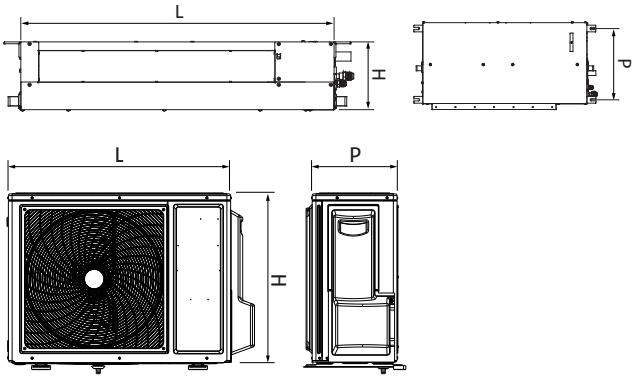

ERP

- Ekološki prihvatljiva toplinska crpka R32
- Linija DC monosplit klima uređaja
- Kanalni inverter
- Ožičeni daljinski upravljač
- Do A++/A+ klase energetske učinkovitosti za nisku potrošnju

Opis	Vrsta jedinice	H mm	L mm	P mm	Neto težina kg
AMD 25 PAI	Unutarnje	185	850	420	16
AARIA MONO 25 PLUS I	Vanjsko	553	800	275	27,6
AMD 35 PA	Unutarnje	185	850	420	16
AARIA MONO 35 PLUS	Vanjsko	553	800	275	30,0
AMD 50 PA	Unutarnje	185	1170	420	21,5
AARIA MONO 50 PLUS	Vanjsko	643	820	305	35,7

Klima uređaji AARIA MONO PLUS-AMD za kanalnu ugradnju namijenjeni su za male i srednje ambijente kako bi se omogućila rješenja s visokom energetskom učinkovitošću i funkcionalnim dizajnom.
Jedinica s R32 rashladnim sredstvom niskog utjecaja na okoliš dostiže A++/A+ klasu energetske učinkovitosti.
Vanjska jedinica opremljena je ROTARY inverter kompresorom za maksimalnu udobnost tijekom rada, minimiziranje vibracija i osiguravanje savršene zvučne izolacije.
Jedna od najkompaktnijih unutarnjih jedinica u svojoj kategoriji (samo 185 mm visine), s kanalskim ventilatorom s 3 brzine za niske razine buke.
Linija AARIA MONO PLUS I-AMD dostupna je s tri izlazne snage od 2,5 kW do 5,0 kW.
Ponuda je kompletirana sa standardno isporučenim ožičenim upravljanjem s pomoću kojeg je moguće upravljati svim funkcijama jedinice.

– Motorizirani horizontalni i vertikalni zaklopci za kontrolu protoka zraka u oba smjera.
– Postupak ODVLAŽIVANJA
– Funkcija AUTORESTART u slučaju nestanka struje.
– Način rada POWER koji omogućuje brzo postizanje željene temperature.
– Vanjska jedinica u kompletu s poklopcima za spajanje.

TEHNIČKI PODATCI

Opis	Izlaz kod hlađenja (T=+35 °C) kW	Godišnja potrošnja kWh/god	Izlaz kod grijanja (T=+7 °C) kW	Godišnja potrošnja kWh/god	Vrsta jedinice	Priključci za tekućine mm	Plinski priključci mm	L/H max m	Klasa energetske učinkovitosti SEER	Klasa energetske učinkovitosti SCOP	Šifra
AMD 25 PAI	2,5	210	3,2	1398					A++	A+	**20200993**
AARIA MONO 25 PLUS I											**20206332**
AARIA MONO AMD 25 PAI SET						6,35	9,52	20/10			**20216664**
AMD 35 PAI	3,5	241	4,0	1427	Unutarnje				A++	A	**20200994**
AARIA MONO 35 PLUS I					Vanjsko						**20206333**
AARIA MONO AMD 35 PAI SET						6,35	9,52	20/10			**20216030**
AMD 50 PA	5,0	315	5,5	1961	Unutarnje				A++	A+	**20151425**
AARIA MONO 50 PLUS I					Vanjsko						**20206335**
AARIA MONO AMD 50 PAI SET						6,35	12,70	25/15			**20216032**

Podaci i klase učinkovitosti deklarirani su u skladu s EN 14825 za umjerenu klimatsku zonu.
Izvedbe se odnose na sljedeće uvjete:
- Hlađenje: temperatura ulaznog zraka unutarnje jedinice 27 °C Tb.s., 19 °C Tb.u.
- Grijanje: temperatura ulaznog zraka unutarnje jedinice 20 °C Tb.s.



Zidno montirani mono inverter klima uređaji

AARIA START N-AMW ST N

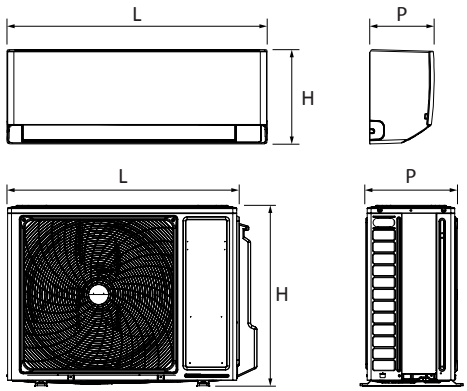

ERP

- Toplinska crpka R32, niskog utjecaja za okoliš
- Monosplit zidno montirani inverter s unutarnjim jedinicama od 2,5 i 3,5 kW, također u multisplit verziji, uparen s AARIA MULTI 250 PI
- Visoka klasa energetske učinkovitosti A++/A+
- Infracrveni daljinski upravljač sa senzorom temperature.

Opis	Vrsta jedinice	H mm	L mm	P mm	Neto težina kg
MONOSPLIT					
AMW 25 ST	Unutarnje	290	805	200	8
AARIA START 25	Vanjsko	544	700	245	23
AMW 35 ST	Unutarnje	290	805	200	8
AARIA START 35	Vanjsko	544	700	245	24
AMW 50 ST	Unutarnje	320	975	220	12
AARIA START 50	Vanjsko	553	800	275	33
AMW 70 ST	Unutarnje	320	975	220	12
AARIA START 70	Vanjsko	705	890	340	14
DUALSPLIT					
AMW 25 ST N	Unutarnje	290	805	200	8
AMW 35 ST N	Unutarnje	290	805	200	8
AARIA MULTI 250 PI	Vanjsko	553	800	275	36

AARIA START N linija je klima uređaja društva Riello za monosplit i dualsplit montažu na zid, namijenjena malim i srednjim domovima te komercijalnim okruženjima. Linija je dostupna u četirima izlaznim snagama, od 2,5 do 7,0 kW u načinu hlađenja, i doseže klasu energetske učinkovitosti A++/A+. Unutarnje jedinice od 2,5 i 3,5 kW moguće je upariti s vanjskom jedinicom AARIA MULTI 250 PI za hlađenje i/ili grijanje do dvije kućne prostorije istovremeno.
Vanjska jedinica s ekološki prihvatljivim rashladnim plinom R32 opremljena je visokoučinkovitim rotacijskim kompresorom sa zvučnom izolacijom.
Zidna unutarnja jedinica s ventilatorom s četiri brzine omogućuje izvrsne niske razine buke, do 18 dB(A) pri vrlo niskoj brzini.
Klima uređaji AARIA START N mogu biti opremljeni s opcijskim Wi-Fi kompletom za potpuno upravljanje kućnom udobnošću i na daljinu putem odgovarajuće aplikacije.
Skriveni zaslon na unutarnjoj jedinici prikazuje aktivni način rada, temperaturu i eventualna upozorenja. Infracrveni daljinski upravljač opremljen je senzorom temperature za poboljšanu udobnost u blizini korisnika. Zahvaljujući jednostavnoj, ali elegantnoj estetici, stroj je moguće ugraditi u bilo koji stambeni prostor.
– I-FEEL za prilagodbu temperature prema temperaturi koju detektira daljinski upravljač.
– AUTOMATSKO ČIŠĆENJE i STERILIZACIJA NA 56 °C kako bi se osigurao zdraviji zrak na izlazu iz klima uređaja.
– QUIET za ultranisku razinu buke pri vrlo niskoj brzini ventilacije.
– COMFORT SLEEP za optimiziranu udobnost tijekom spavanja.
– MAXIMUM POWER za brzo postizanje željene udobnosti u prostoriji.

TEHNIČKI PODATCI – MONOSPLIT

Opis	Izlaz kod hlađenja (T=+35 °C) kW	Godišnja potrošnja kWh/god	Izlaz kod grijanja (T=+7 °C) kW	Godišnja potrošnja kWh/god	Vrsta jedinice	Priključci za tekućine mm	Plinski priključci mm	L/H max m	Klasa energetske učinkovitosti SEER	Klasa energetske učinkovitosti SCOP	Šifra
AMW 25 ST N	2,6	149	2,8	840	Unutarnje				A++	A+	**20206307**
AARIA START 25 N					Vanjsko						**20206326**
AARIA AMW 25 START N SET						6,35	9,52	15/10			**20211070**
AMW 35 ST N	3,2	184	3,4	980	Unutarnje				A++	A+	**20206309**
AARIA START 35 N					Vanjsko						**20206327**
AARIA AMW 35 START N SET						6,35	9,52	20/1			**20211071**
AMW 50 ST N	5,0	287	5,2	1610	Unutarnje				A++	A+	**20206310**
AARIA START 50 N					Vanjsko						**20206328**
AARIA AMW 50 START N SET						6,3,5	12,7	25/1			**20211072**
AMW 70 ST N	6,8	350	6,8	1960	Unutarnje				A++	A+	**20206311**
AARIA START 70 N					Vanjsko						**20206330**
AARIA AMW 70 START N SET						6,35	12,7	25/1			**20211074**

TEHNIČKI PODATCI – DUALSPLIT

Opis	Izlaz kod hlađenja (T=+35 °C) kW	Godišnja potrošnja kWh/god	Izlaz kod grijanja (T=+7 °C) kW	Godišnja potrošnja kWh/god	Vrsta jedinice	Priključci za tekućine mm	Plinski priključci mm	L/H max m	Klasa energetske učinkovitosti SEER	Klasa energetske učinkovitosti SCOP	Šifra
AARIA MULTI 250 PI (*)					Vanjsko	6,35	12,7	25/10			**20206346**
KOMPATIBILNO S:											
AMW 25 ST N	2,6	149	2,8	840	Unutarnje				A++	A+	**20206307**
AMW 35 ST N	3,2	184	3,4	980	Unutarnje				A++	A+	**20206309**

(*) Za informacije o mogućim kombinacijama pogledajte upute za ugradnju.

Podaci i klase učinkovitosti deklarirani su u skladu s EN 14825 za umjerenu klimatsku zonu.
Izvedbe se odnose na sljedeće uvjete:
- Hlađenje: temperatura ulaznog zraka unutarnje jedinice 27 °C Tb.s., 19 °C Tb.u.
- Grijanje: temperatura ulaznog zraka unutarnje jedinice 20 °C Tb.s.

DODATCI

Crtež	Opis	Šifra
	Komplet Wi-Fi sučelja klima uređaja	**20194065**

RIELLO

Višeinverterski uređaji za klimatizaciju

AARIA MULTI PLUS I

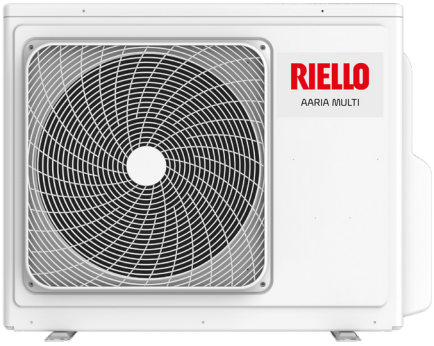

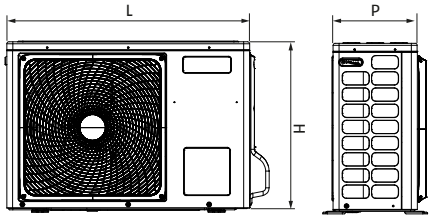

ERP

- Multisplit DC inverter klima uređaj
- Više raspona sa do 5 unutarnjih jedinica
- Toplinska crpka R32, niskog utjecaja za okoliš

Opis	Vrsta jedinice	H mm	L mm	P mm	Neto težina kg
AARIA MULTI 250 PI	Vanjsko	553	800	275	36
AARIA MULTI 355 PI	Vanjsko	700	890	340	51
AARIA MULTI 370 PI	Vanjsko	700	890	340	54
AARIA MULTI 475 PI	Vanjsko	700	890	340	61
AARIA MULTI 485 PI	Vanjsko	700	890	340	61
AARIA MULTI 590 PI	Vanjsko	760	920	372	66

Linija AARIA MULTI PLUS dizajnirana je za opsluživanje nekoliko prostorija upotrebom samo jedne vanjske jedinice.
Glavna je značajka fleksibilnost odabira unutarnjih jedinica među zidnim, kasetnim i kanalno-spojenim modelima.
AARIA MULTI PLUS I dostupna je u šest verzija, od 5 kW do 9 kW kapaciteta hlađenja, i osigurava vrhunske energetske performanse. Jedinice AARIA MULTI PLUS s R32 rashladnim sredstvom niskog utjecaja na okoliš dostižu A++/A+ klasu energetske učinkovitosti zahvaljujući Inverter tehnologiji.
Vanjska jedinica izrađena je od prethodno obojenog metala otpornog na vremenske uvjete i opremljena je pokrovima za pričvršćivanje i plastičnom prednjom rešetkom.
Kompresor je visokoučinkovitog dvostrukog rotacijskog tipa i minimizira vibracije.
– Kondenzacijska jedinica sa do 5 priključaka za unutarnje jedinice.
– Širok asortiman unutarnjih jedinica: zidnih, kasetnih i kanalno-spojenih.
– DC inverter tehnologija
– Visoke mjere SCOP i SEE R.
– Duljina kanala do 80 m.
– Radno ograničenje vanjske jedinice: do – 25 °C u grijanju i + 43 °C u hlađenju.
– Male veličine.
– Visoka energetska klasa, za nisku potrošnju.

TEHNIČKI PODATCI

Opis	Vrsta jedinice	Kombinacija unutarnje jedinice	Izlaz kod hlađenja (T=+35 °C) kW	Izlaz kod grijanja (T=+7 °C) kW	Priključci za tekućine mm	Plinski priključci mm	Klasa energetske učinkovitosti SEER	Klasa energetske učinkovitosti SCOP	Šifra
AARIA MULTI 250 PI	DUAL (1:2)	2 x 3,5	5,0	5,2	2 × 6,35	2 × 9,52	A++	A+	**20206346**
AARIA MULTI 355 PI	TRIAL (1:3)	3 × 2,5	5,5	4,7	3 × 6,35	3 × 9,52	A++	A+	**20200997**
AARIA MULTI 370 PI	TRIAL (1:3)	3 × 2,5	7,0	6,0	3 × 6,35	3 × 9,52	A++	A+	**20200998**
AARIA MULTI 475 PI	QUADRI (1:4)	4 × 2,5	7,5	6,3	4 × 6,35	3 × 9,52 + 1 × 12,7	A++	A+	**20200999**
AARIA MULTI 485 PI	QUADRI (1:4)	4 × 2,5	8,5	7,0	4 × 6,35	3 × 9,52 + 1 × 12,7	A++	A+	**20201000**
AARIA MULTI 590 PI	PENTA (1:5)	5 x 2,5	9,0	7,2	5 x 6,35	3 × 9,52 + 2 × 12,7	A++	A+	**20201001**

Podaci i klase učinkovitosti deklarirani su u skladu s EN 14825 za umjerenu klimatsku zonu.
Izvedbe se odnose na sljedeće uvjete:
- Hlađenje: temperatura ulaznog zraka unutarnje jedinice 27 °C Tb.s., 19 °C Tb.u.
- Grijanje: temperatura ulaznog zraka unutarnje jedinice 20 °C Tb.s.

TEHNIČKI PODATCI ZIDNIH UNUTARNJIH JEDINICA – AMW PI



Opis	Izlaz kod hlađenja kW	Izlaz kod grijanja kW	Apsorbirana snaga W	Napajanje V/Ph/Hz	Maksimalna tretirana zapremina zraka m³/h	Dimenzije (H/L/P) mm	Cijevi za tekućine Ømm	Cijevi za plin Ømm	Šifra
AMW 20 PI	2,0	2,3	30	230/1/50	730	313/895/236	6,35	9,52	**20206313**
AMW 25 PI	2,8	3,2,	30	230/1/50	730	313/895/236	6,35	9,52	**20206314**
AMW 35 PI	3,5	4,2	30	230/1/50	800	313/895/236	6,35	9,52	**20206315**
AMW 50 PI	5,0	6,0	30	230/1/50	880	313/895/236	6,35	12,70	**20206317**
AMW 70 PI	7,0	8,1	30	230/1/50	880	313/895/236	6,35	12,70	**20206319**

TEHNIČKI PODATCI STROPNIH/PODNIH UNUTARNJIH JEDINICA



Opis	Izlaz kod hlađenja kW	Izlaz kod grijanja kW	Apsorbirana snaga W	Napajanje V/Ph/Hz	Maksimalna tretirana zapremina zraka m³/h	Dimenzije (H/L/P) mm	Cijevi za tekućine Ømm	Cijevi za plin Ømm	Šifra
AMS 35 P	3,5	4,0	30	230/1/50	750	680/1000/230	6,35	9,52	**20151552**
AMS 50 P	5,0	5,8	30	230/1/50	880	680/1000/230	6,35	12,70	**20151553**
AMS 70 P	7,0	7,5	120	230/1/50	1250	680/1325/230	9,52	15,88	**20151554**

TEHNIČKI PODATCI PODNIH UNUTARNJIH JEDINICA



Opis	Izlaz kod hlađenja kW	Izlaz kod grijanja kW	Apsorbirana snaga W	Napajanje V/Ph/Hz	Maksimalna tretirana zapremina zraka m³/h	Dimenzije (H/L/P) mm	Cijevi za tekućine Ømm	Cijevi za plin Ømm	Šifra
AMC 25 P	2,5	2,8	40	230/1/50	400	600/700/210	6,35	9,52	**20151549**
AMC 35 P	3,4	3,5	40	230/1/50	450	600/700/210	6,35	9,52	**20151550**
AMC 42 P	4,2	4,7	40	230/1/50	530	600/700/210	6,35	9,52	**20151551**

TEHNIČKI PODATCI KASETNIH UNUTARNJIH JEDINICA



Opis	Izlaz kod hlađenja kW	Izlaz kod grijanja (Pdizajn) kW	Apsorbirana snaga W	Napajanje V/Ph/Hz	Maksimalna tretirana zapremina zraka m³/h	Dimenzije (H/L/P) mm	Cijevi za tekućine Ømm	Cijevi za plin Ømm	Šifra
AMK 25 P	2,6	3,2	33	230/1/50	510	570/570/260	6,35	9,52	**20151428**
4 SMJERNA PLOČA AMK 25-35-50 P						60/700/700			**20151431**
SET AMK 25 P									**20154918**
AMK 35 P	3,5	4,0	35	230/1/50	620	570/570/260	6,35	9,52	**20151429**
4 SMJERNA PLOČA AMK 25-35-50 P						60/700/700			**20151431**
SET AMK 35 P									**20154921**
AMK 50 P	5,0	5,5	38	230/1/50	700	570/570/260	6,35	12,70	**20151430**
4 SMJERNA PLOČA AMK 25-35-50 P						60/700/700			**20151431**
SET AMK 50 P									**20154920**
AMK 70 P	7,1	8,0	50	230/1/50	1260	840/840/204	9,52	15,88	**20151432**
4 SMJERNA PLOČA AMK 70 P						50/950/950			**20151433**
SET AMK 70 P									**20155179**

TEHNIČKI PODATCI KANALNIH UNUTARNJIH JEDINICA



Opis	Izlaz kod hlađenja kW	Izlaz kod grijanja (Pdizajn) kW	Apsorbirana snaga W	Napajanje V/Ph/Hz	Maksimalna tretirana zapremina zraka m^3/h	Dimenzije (H/L/P) mm	Cijevi za tekućine Ømm	Cijevi za plin Ømm	Šifra
AMD 25 PAI	2,5	3,0	15	230/1/50	530	185/850/420	6,35	9,52	**20200993**
AMD 35 PAI	3,5	4,0	21	230/1/50	600	185/850/420	6,35	9,52	**20200994**
AMD 50 PA	5,0	5,5	55	230/1/50	900	185/1170/420	6,35	12,70	**20151425**
AMD 70 PA	7,1	7,5	65	230/1/50	1000	185/1170/420	9,52	15,88	**20151426**
AMD 70 PB	7,1	8,0	200	230/1/50	1440	248/1100/700	9,52	15,88	**20151427**

DODATCI

Crtež	Opis	Šifra
	IR daljinski upravljač	**20192803**
	Ploča prijemnika daljinskog upravljača	**20160625**
	Žičani daljinski upravljač za AMK P modele	**20187243**
	Centralizirani upravljački zaslon osjetljiv na dodir N (kompatibilan s modelima od AARIA MULTI 355 PI)	**20133642**

Podaci i klase učinkovitosti deklarirani su u skladu s EN 14825:
- Hlađenje: Ulazna temperatura zraka 27 °C Tb.s., 19 °C Tb.u.; Vanjska temperatura zraka 35 °C Tb.s.
- Grijanje: Ulazna temperatura zraka 20 °C Tb.s., vanjska temperatura zraka 7 °C Tb.s./6 °C Tb.u.

Za konfiguracije sustava, pogledati tehnički list.

PROFESIONALNI KLIMA UREĐAJI

KLIMA UREĐAJI ZA KOMERCIJALNE AMBIJENTE

MONO INVERTER ODGOVARAJUĆI

ZIDNI	STROPNI/PODNI	KASETNI	KANALNI
 AARIA PRO AMW 70 P	 AARIA PRO AMS 70-170 P	 AARIA PRO AMK 70-170 P	 AARIA PRO AMD 70-170 P
stranica 377	stranica 378	stranica 380	stranica 382

RIELLO

Zidni mono inverter klima uređaji

AARIA PRO P-AMW P



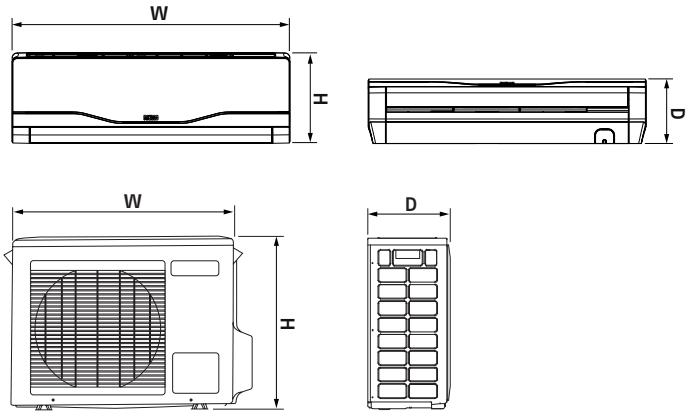

ERP

- Zidni monosplit inverter
- Toplinska crpka s R32 niskog utjecaja na okoliš
- Energetske klase do A+++/A++, za nisku potrošnju

Opis	Vrsta jedinice	H mm	L mm	P mm	Neto težina kg
AMW 70 P	Unutarnje	336	1115	243	16,0
AARIA PRO P 1070 M	Vanjsko	730	860	308	46

AARIA PRO P-AMW serija idealno je rješenje za stropnu klimatizaciju srednjih / velikih komercijalnih prostora kao što su trgovine, uredi i javne zgrade. AARIA PRO nudi nazivne snage hlađenja od 7.3 do 12.9 kW, s monofaznim napajanjem za snage od 1070 to 1125 i trofano napajanje za nazivu snagu od 1125 do 1140.
Visoke radne granice (do -15 °C) osiguravaju učinkovitu uporabu i za ljetno hlađenje i za zimsko grijanje, uz visoku sezonsku učinkovitost. Stropne unutarnje jedinice imaju visoku kontrolu protoka zraka, u horizontalnom i okomitom smjeru, zahvaljujući petostepenim motoriziranim perajama.
Svi strojevi omogućuju spajanje za ubacivanje svježeg zraka u unutarnje prostore.
Asortimani se isporučuju u kompletu s infracrvenim daljinskim upravljačem.

– AUTORESTART funkcija u slučaju nestanka struje
– Unutarnja jedinica s ventilatorom pogodna za nečujan rad
– Jednostavno održavanje filtera i pristupačnost
– Moguće ubacivanje vanjskog svježeg zraka
– Uključen infracrveni upravljač.

TEHNIČKI PODATCI

Opis	Vrsta jedinice	Napajanje V/Ph/Hz	Tečni cjevovod mm	Plin za spojeve mm	L/H max m	Izlaz kod načina hlađenja (T = +35 °C)		Izlaz kod načina grijanja (T=+7 °C)		Klasa energetske učinkovitosti		Šifra
										SEER	SCOP	
						kW	SEER	kW	SCOP			
AARIA PRO P 1070 M	Vanjsko	230/1/50								A++	A+	**20153499**
AMW 70 P	Unutarnje	230/1/50								-	-	**20148318**
AARIA PRO P 70 M SET			9,52	15,88	25/15	7,0	7,1	8,0	4,0	-	-	**20166998**

Podaci i klase učinkovitosti deklarirani su u skladu s standardom EN 14825 za umjerenu klimatsku zonu. Sezonski energetski rejting (SEER i SCOP) dostupan je samo za jedinice ispod 12 kW.
Izvedba se odnosi na sljedeće uvjete:
- hlađenje: temperatura zraka na ulazu unutarnje jedinice 27 °C Tb.s., 19 °C Tb.u.
- grijanje: temperatura zraka na ulazu unutarnje jedinice 20 °C Tb.s.

Stropni/podno montirani mono inverter klima uređaji

AARIA PRO P-AMS



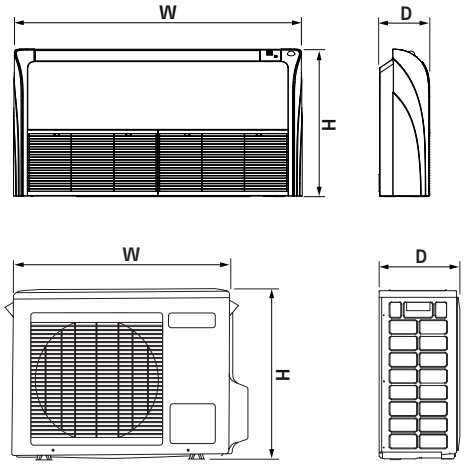

ERP

- Stropni/podni Monosplit Inverter
- Toplinska crpka s R32 niskog utjecaja na okoliš
- Energetske klase do A++/A

Opis	Vrsta jedinice	H mm	L mm	P mm	Neto težina kg
AMS 70 P	Unutarnje	680	1325	230	26,0
AARIA PRO P 1070 M	Vanjsko	730	860	308	46
AMS 100 P	Unutarnje	680	1325	230	33,5
AARIA PRO P 1100 M	Vanjsko	760	920	372	60
AMS 125 P	Unutarnje	680	1650	230	43,0
AARIA PRO P 1125 M	Vanjsko	965	950	370	83
AMS 125 P	Unutarnje	680	1650	230	43,0
AARIA PRO P 1125 T	Vanjsko	965	950	370	85
AMS 140 P	Unutarnje	680	1650	230	43
AARIA PRO P 1140 T	Vanjsko	1350	950	370	105

AARIA PRO P-AMS serija idealno je rješenje za stropnu klimatizaciju srednjih / velikih komercijalnih prostora kao što su trgovine, uredi i javne zgrade. AARIA PRO nudi nazivne snage hlađenja od 7.3 do 12.9 kW, s monofaznim napajanjem za snage od 1070 to 1125 i trofano napajanje za nazivu snagu od 1125 do 1140.
Visoke radne granice (do -15 °C) osiguravaju učinkovitu uporabu i za ljetno hlađenje i za zimsko grijanje, uz visoku sezonsku učinkovitost.
Stropne unutarnje jedinice imaju visoku kontrolu protoka zraka, u horizontalnom i okomitom smjeru, zahvaljujući petostepenim motoriziranim perajama. Svi strojevi omogućuju spajanje za ubacivanje svježeg zraka u unutarnje prostore.
Asortimani se isporučuju u kompletu s infracrvenim daljinskim upravljačem.

– AUTORESTART funkcija u slučaju nestanka struje
– Unutarnja jedinica s ventilatorom pogodna za nečujan rad
– Jednostavno održavanje filtera i pristupačnost
– Moguće ubacivanje vanjskog svježeg zraka
– Uključen infracrveni upravljač.

TEHNIČKI PODATCI

Opis	Vrsta jedinice	Napajanje V/Ph/Hz	Tečni cjevovod mm	Plin za spojeve mm	L/H max m	Izlaz kod načina hlađenja (T = +35 °C)		Izlaz kod načina grijanja (T=+7 °C)		Klasa energetske učinkovitosti		Šifra
						kW	SEER	kW	SCOP	SEER	SCOP	
AARIA PRO P 1070 M	Vanjsko	230/1/50								A++	A	**20153499**
AMS 70 P	Unutarnje	230/1/50								-	-	**20151554**
AARIA PRO AMS P 70M SET			9,52	15,88	25/15	6,9	6,1	7,5	3,8	-	-	**20166939**
AARIA PRO P 1100 M	Vanjsko	230/1/50								A+	A	**20159411**
AMS 100 P	Unutarnje	230/1/50								-	-	**20159404**
AARIA PRO AMS P 100M SET			9,52	15,88	50/30	9,5	6,03	10,2	3,8	-	-	**20167018**
AARIA PRO P 1125 M	Vanjsko	230/1/50										**20159412**
AMS 125 P	Unutarnje	230/1/50								-	-	**20159405**
AARIA PRO AMS P 125M SET			9,52	15,88	50/30	12	5,86	12,5	3,81			**20167019**
AARIA PRO P 1125 T	Vanjsko	400/3/50										**20159413**
AMS 125 P	Unutarnje	230/1/50								-	-	**20159405**
AARIA PRO AMS P 125T SET			9,52	15,88	50/30	12	5,86	12,5	3,81			**20167020**
AARIA PRO P 1140 T	Vanjsko	400/3/50										**20159414**
AMS 140 P	Unutarnje	230/1/50								-	-	**20159406**
AARIA PRO AMS P 140T SET			9,52	15,88	75/30	12,9	6,1	14,1	4,0			**20167021**

Podaci i klase učinkovitosti deklarirani su u skladu s standardom EN 14825 za umjerenu klimatsku zonu. Sezonski energetski rejting (SEER i SCOP) dostupan je samo za jedinice ispod 12 kW.
Izvedba se odnosi na sljedeće uvjete:
- hlađenje: temperatura zraka na ulazu unutarnje jedinice 27 °C Tb.s., 19 °C Tb.u.
- grijanje: temperatura zraka na ulazu unutarnje jedinice 20 °C Tb.s.

DODATCI

Crtež	Opis	Šifra
	Žičani upravljač	**20187243**

Mono invertersko kućište klima uređaji

AARIA PRO P-AMK



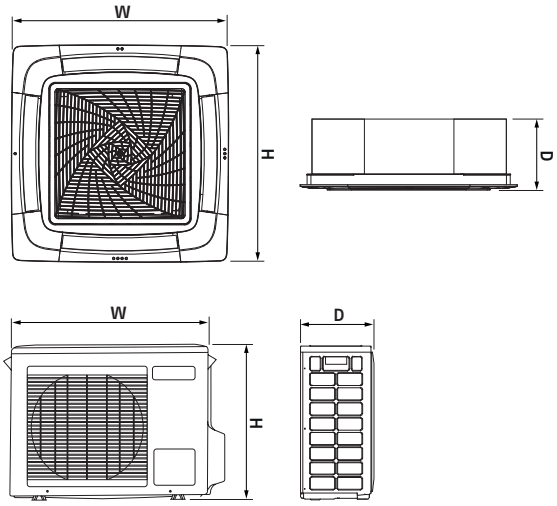

ERP

- Monosplit inverter kaseta
- Toplinska crpka s R32 niskog utjecaja na okoliš
- Energetske klase do A++/A

Opis	Vrsta jedinice	H mm	L mm	P mm	Neto težina kg
AMK 70 P	Unutarnje	840	840	204	27
AARIA PRO P 1070 M	Vanjsko	730	860	308	46
Pokrivna ploča		950	950	50	6,5
AMK 100 P	Unutarnje	840	840	246	31
AARIA PRO P 1100 M	Vanjsko	760	920	372	60
Pokrivna ploča		950	950	50	6,5
AMK 125 P	Unutarnje	840	840	288	32,0
AARIA PRO P 1125 M	Vanjsko	965	950	370	83
Pokrivna ploča		950	950	50	6,5
AMK 125 P	Unutarnje	840	840	288	32,0
AARIA PRO P 1125 T	Vanjsko	965	950	370	85
Pokrivna ploča		950	950	50	6,5
AMK 140 P	Unutarnje	840	840	288	32,0
AARIA PRO P 1140 T	Vanjsko	1350	950	370	105
Pokrivna ploča		950	950	50	6,5

AARIA PRO P-AMK serija idealno je rješenje za kasetnu klimatizaciju srednjih / velikih komercijalnih prostora kao što su trgovine, uredi i javne zgrade.
AARIA PRO P nudi nazivne snage hlađenja od 7.1 kW do 12.2 kW, s monofaznim napajanjem za snage od 1070 to 1125 i trofano napajanje za nazivu snagu od 1025 do 1140. Visoke radne granice (do -15 °C) osiguravaju učinkovitu uporabu i za ljetno hlađenje i za zimsko grijanje, uz visoku sezonsku učinkovitost. AMK-P unutarnja kasetna jedinica dizajnirana je za ugradnju u spuštene stropove i njene dimenzije su 840x840 mm.
Značajke dizajna su plastična pokrivna ploča s centralnim usisom i 4 smjernom dostavom s individualno orijetisanim ventilacijama. Jedinica je upotpunjena s infracrvenim daljinskim upravljačem.

– AUTORESTART funkcija u slučaju nestanka struje
– Unutarnja jedinica s ventilatorom pogodna za nečujan rad
– Kondenzacijska crpka ugrađena u jedinicu
– Jednostavno održavanje filtera i pristupačnost
– Moguće ubacivanje dodatnog zraka
– Infracrveni upravljač.

TEHNIČKI PODATCI

Opis	Vrsta jedinice	Električno napajanje V/Ph/Hz	Tečni cjevovod mm	Plin za spojeve mm	L/H max m	Izlaz kod načina hlađenja (T = +35 °C)		Izlaz kod načina grijanja (T=+7 °C)		Klasa energetske učinkovitosti		Šifra
										SEER	SCOP	
						kW	SEER	kW	SCOP			
AARIA PRO P 1070 M	Vanjsko	230/1/50								A++	A	**20153499**
AMK 70 P	Unutarnje	230/1/50								-	-	**20151432**
POKRIVNA PLOČA										-	-	**20151433**
AARIA PRO AMK P 70M SET			9,52	15,88	25/15	7,1	6,1	8,0	3,8	-	-	**20167000**
AARIA PRO P 1100 M	Vanjsko	230/1/50								A+	A	**20159411**
AMK 100 P	Unutarnje	230/1/50								-	-	**20158940**
POKRIVNA PLOČA										-	-	**20151433**
AARIA PRO AMK P 100M SET			9,52	15,88	50/30	9,0	5,7	10,1	3,8	-	-	**20167001**
AARIA PRO P 1125 M	Vanjsko	230/1/50								-	-	**20159412**
AMK 125 P	Unutarnje	230/1/50								-	-	**20158941**
POKRIVNA PLOČA										-	-	**20151433**
AARIA PRO AMK P 125M SET			9,52	15,88	50/30	12	5,9	12,3	3,7	-	-	**20167003**
AARIA PRO P 1125 T	Vanjsko	400/3/50								-	-	**20159413**
AMK 125 P	Unutarnje	230/1/50								-	-	**20158941**
POKRIVNA PLOČA										-	-	**20151433**
AARIA PRO AMK P 125T SET			9,52	15,88	50/30	12	5,9	12,3	3,7	-	-	**20167004**
AARIA PRO P 1140 T	Vanjsko	400/3/50								-	-	**20159414**
AMK 140 P	Unutarnje	230/1/50								-	-	**20158942**
POKRIVNA PLOČA										-	-	**20151433**
AARIA PRO AMK P 140T SET			9,52	15,88	75/30	12,2	5,1	14,3	3,7	-	-	**20167005**

Podaci i klase učinkovitosti deklarirani su u skladu s standardom EN 14825 za umjerenu klimatsku zonu. Sezonski energetski rejting (SEER i SCOP) dostupan je samo za jedinice ispod 12 kW.
Izvedba se odnosi na sljedeće uvjete:
- hlađenje: temperatura zraka na ulazu unutarnje jedinice 27 °C Tb.s., 19 °C Tb.u.
- grijanje: temperatura zraka na ulazu unutarnje jedinice 20 °C Tb.s.

DODATCI

Crtež	Opis	Napomene	Šifra
	IR daljinski upravljač	(1)	**20192803**
	Ploča prijemnika daljinskog upravljača	(1)	**20160625**
	Žičani upravljač		**20187243**

(1) Već je uključeno kao standard u AMK modelima.

Kanalni mono inverter klima uređaji

AARIA PRO P-AMD



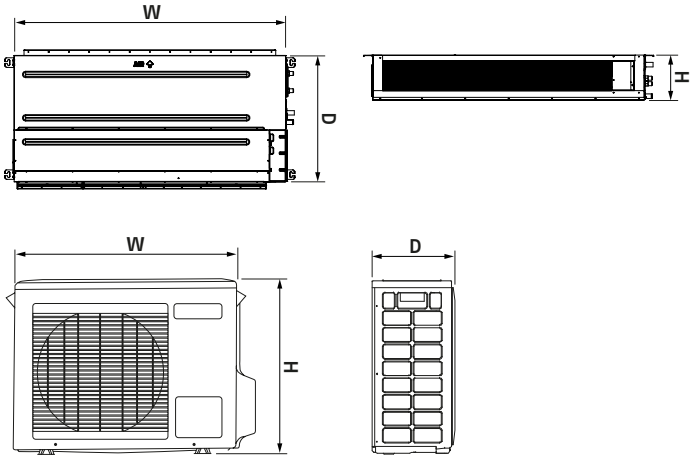

ERP

- Kanalni Monosplit Inverter
- Toplinska crpka s R32 niskog utjecaja na okoliš
- Energetske klase do A+/A

Opis	Vrsta jedinice	H mm	L mm	P mm	Neto težina kg
AARIA PRO P 1070 MI	Vanjsko	697	890	535	45
AMD 70 PA	Unutarnje	185	1170	420	21,5
AARIA PRO P 1070 MI	Vanjsko	697	890	353	45
AMD 70 PB	Unutarnje	248	1100	700	36
AARIA PRO P 1100 MI	Vanjsko	760	920	372	60
AMD 100 PB	Unutarnje	248	1500	700	35
AARIA PRO P 1125 MI	Vanjsko	965	950	370	84
AMD 125 PBI	Unutarnje	248	1500	700	48
AARIA PRO P 1125 MI	Vanjsko	965	950	370	84
AMD 125 PC	Unutarnje	425	1350	490	61
AARIA PRO P 1125 TI	Vanjsko	965	950	370	85
AMD 125 PB	Unutarnje	248	1500	700	48
AARIA PRO P 1125 TI	Vanjsko	965	950	370	85
AMD 125 PC	Unutarnje	425	1350	490	61
AARIA PRO P 1140 TI	Vanjsko	1350	950	370	101
AMD 140 PBI	Unutarnje	248	1500	700	48
AARIA PRO P 1140 TI	Vanjsko	1350	950	370	101
AMD 140 PC	Unutarnje	425	1350	490	61,0

AARIA PRO P-AMD serija idealno je rješenje za kanalnu klimatizaciju srednjih / velikih komercijalnih prostora kao što su trgovine, uredi i javne zgrade.
AARIA PRO P-AMD nudi nazivne snage hlađenja od 7,1 kW do 13,6 kW, s monofaznim napajanjem za snage od 1070 do 1125 i trofaznim napajanjem za nazivnu snagu od 1125 do 1140. Visoke radne granice (do -15 °C) osiguravaju učinkovitu uporabu i za ljetno hlađenje i za zimsko grijanje, uz visoku sezonsku učinkovitost među najvećim na tržištu. Za ugradnju pripremljene AMD unutarnje jedinice neophodni su zračni kanali.
Kompaktna veličina i raznolikost asortimana, s glavama od 250 Pa, omogućava veliku raznolikost ugradnje. Jedinica je upotpunjena s žičanim upravljačem.

– AUTORESTART funkcija u slučaju nestanka struje
– Jednostavno održavanje filtera i pristupačnost
– Uključen žičani upravljač

TEHNIČKI PODATCI

Opis	Vrsta jedinice	Napajanje V/Ph/Hz	Tečni cjevovod mm	Plin za spojeve mm	L/H max m	Glava Pa	Izlaz kod načina hlađenja (T = +35 °C)		Izlaz kod načina grijanja (T=+7 °C)		Klasa energetske učinkovitosti		Šifra
											SEER	SCOP	
							kW	SEER	kW	SCOP			
AARIA PRO P 1070 MI	Vanjsko	230/1/50									A++	A	**20201002**
AMD 70 PA	Unutarnje	230/1/50									-	-	**20151426**
AARIA PRO AMD P 70 MI SET A			9,52	15,88	50/30	0/40	7,1	6,1	7,5	3,8	-	-	**20205119**
AARIA PRO P 1070 MI	Vanjsko	230/1/50									A++	A	**20201002**
AMD 70 PB	Unutarnje	230/1/50									-	-	**20151427**
AARIA PRO AMD P 70 MI SET B			9,52	15,88	50/30	25/150	7,1	6,1	7,5	3,8	-	-	**20205123**
AARIA PRO P 1100 MI	Vanjsko	230/1/50									A+	A	**20201003**
AMD 100 PB	Unutarnje	230/1/50									-	-	**20158936**
AARIA PRO AMD P 100 MI SET B			9,52	15,88	50/30	25/150	9,5	6,1	10,2	3,8	-	-	**20205124**
AARIA PRO P 1125 MI	Vanjsko	230/1/50									-	-	**20201004**
AMD 125 PBI	Unutarnje	230/1/50									-	-	**20200995**
AARIA PRO AMD P 125 MI SET B			9,52	15,88	50/30	25/150	12,3	5,7	12,7	3,9	-	-	**20205126**
AARIA PRO P 1125 MI	Vanjsko	230/1/50									-	-	**20201004**
AMD 125 PC	Unutarnje	230/1/50									-	-	**20159407**
AARIA PRO AMD P 125 MI SET C			9,52	15,88	50/30	40/250	12,3	5,8	12,7	3,9	-	-	**20205128**
AARIA PRO P 1125 TI	Vanjsko	400/3/50									-	-	**20201005**
AMD 125 PBI	Unutarnje	230/1/50									-	-	**20200995**
AARIA PRO AMD P 125 TI SET B			9,52	15,88	50/30	25/150	12,4	5,9	12,8	3,9	-	-	**20205129**
AARIA PRO P 1125 TI	Vanjsko	400/3/50									-	-	**20201005**
AMD 125 PC	Unutarnje	230/1/50									-	-	**20159407**
AARIA PRO AMD P 125 TI SET C			9,52	15,88	50/30	40/250	12,4	5,9	12,8	3,9	-	-	**20205131**
AARIA PRO P 1140 TI	Vanjsko	400/3/50									-	-	**20201006**
AMD 140 PBI	Unutarnje	230/1/50									-	-	**20200996**
AARIA PRO AMD P 140 TI SET B			9,52	15,88	70/30	25/150	13,4	6,2	15	4,1	-	-	**20205132**
AARIA PRO P 1140 TI	Vanjsko	400/3/50									-	-	**20201006**
AMD 140 PC	Unutarnje	230/1/50									-	-	**20159408**
AARIA PRO AMD P 140 TI SET C			9,52	15,88	70/30	40/250	13,6	6,2	15	4,1	-	-	**20205133**

Podaci i klase učinkovitosti deklarirani su u skladu s standardom EN 14825 za umjerenu klimatsku zonu. Sezonski energetski rejting (SEER i SCOP) dostupan je samo za jedinice ispod 12 kW.
Izvedba se odnosi na sljedeće uvjete:
- hlađenje: temperatura zraka na ulazu unutarnje jedinice 27 °C Tb.s., 19 °C Tb.u.
- grijanje: temperatura zraka na ulazu unutarnje jedinice 20 °C Tb.s.

DODATCI

Crtež	Opis	Šifra
	IR daljinski upravljač	**20192803**
	Ploča prijemnika daljinskog upravljača	**20160625**



ZAVRŠNE JEDINICE

VENTILOKONVEKTORI 386

KANALISANI VENTILOKONVEKTORI 412

ZRAČNI GRIJAČI VODE 415

VENTILOKONVEKTORI

	VENTILOKONVEKTORI		VENTILOKONVEKTORI SA RADIJACIJSKOM PLOČOM
ZIDNI VENTILOKONVEKTORI	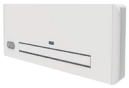 HELIOTERM DESIGN WALL 11-23 stranica 393 UGRADNJA: VERTIKALNI; R		
VENTILOKONVEKTORI S PANELIMA	 HELIOTERM DESIGN S INVERTER 11-46 stranica 393 UGRADNJA: VERTIKALNI; HORIZONTALNI; L; R	 HELIOTERM DESIGN S INVERTER 6-32 stranica 396 UGRADNJA: VERTIKALNI; L	 HELIOTERM DESIGN INVERTER PLUS 11-46 stranica 390 UGRADNJA: VERTIKALNI; L
VENTILOKONVEKTORI ZA UGRADBENU UGRADNJU	 HELIOTERM IN INVERTER 11-46 stranica 407 UGRADNJA: VERTIKALNI; HORIZONTALNI; L; R		 HELIOTERM IN INVERTER PLUS 11-46 stranica 407 UGRADNJA: VERTIKALNI; L
VENTILOKONVEKTORI ZA UGRADBENU UGRADNJU S KUĆIŠTEM	 HELIOTERM INVISIBLE INVERTER 11-46 stranica 398 UGRADNJA: VERTIKALNI; L; R	 HELIOTERM INVISIBLE INVERTER STROP 11-46 stranica 404 UGRADNJA: HORIZONTALNI; L; R	 HELIOTERM INVISIBLE INVERTER PLUS 11-46 stranica 401 UGRADNJA: VERTIKALNI; L

VENTILOKONVEKTORI

KOMERCIJALNI

ZIDNI VENTILOKONVEKTORI



NUOVO ACU
NUOVO ACU F

ACU 12-93

stranica 415

„CASSETTE" VENTILOKONVEKTORI



RK N HYDROLINE

RK 24N-96N

stranica 410

ZIDNI VENTILOKONVEKTORI

Design Wall

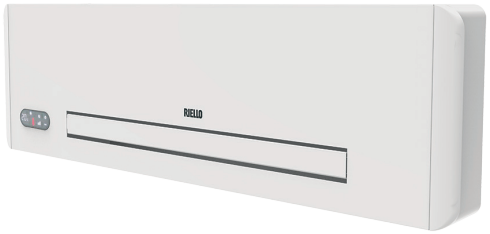

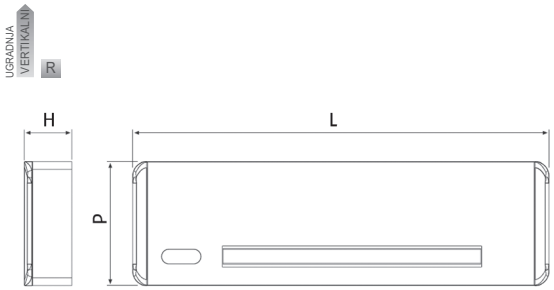

- Zidni ventilokonvektori s motorom inventera bez četkica

Opis	H mm	L mm	P mm
DESIGN WALL 11	335	902	128
DESIGN WALL 17	335	1102	128
DESIGN WALL 23	335	1302	128

DESIGN WALL je nova serija zidnih ventilokonvektora Riello prikladna za stambene i male komercijalne primjene.
Zahvaljujući DC-Brushless motoru, DESIGN WALL spiralni ventilatori mogu raditi s visokom modulacijom protoka zraka, od 0 do 100%, kako bi održali ugodnu temperaturu u sobi i osigurali minimalnu buku pri radu.
Raspon karakterizira ultra tanka kućište, s dubinom od samo 128 mm, koje jamči savršenu integraciju unutar prostora.
Motorizirani zaklopci ravnomjerno raspoređuju zrak po prostoriji.
DESIGN WALL je dostupan u dvije verzije: opremljen daljinskim upravljačem i zaslonom osjetljivim na dodir ili u kombinaciji s kontrolnom pločom koja se montira na zid (Design Wall 11-23P).
Dostupna su tri modela, snage od 1140 W do 2340 W u načinu hlađenja i od 1610 W do 3250 W u načinu grijanja.
Sva tri dostupna su u dvije verzije s daljinskim upravljačem ili kontrolnom pločom montiranom na zidu.

– Ultra slim dizajn
– Dubina 128 mm, i s 2-3-smjernim ventilom na ploči
– Motorizirane zaklopke za ugodnu raspodjelu zraka
– Zaslon na dodir

TEHNIČKI PODATCI

Opis	Snaga hlađenja 7 °C – 12 °C (1) Watt	Snaga grijanja 50 °C (2) Watt	Snaga grijanja 70 °C – 60 °C (3) Watt	Maksimalna brzina protoka zraka (4) m³/h	Zračenje akustičnog tlaka maks. - min. (5) dB(A)	Napomene	Šifra
S DALJINSKIM UPRAVLJAČEM							
DESIGN WALL 11	1140	1610	2780	320	39,7-24,9		**20186360**
DESIGN WALL 17	1620	2350	4120	430	42,4-25,2		**20186361**
DESIGN WALL 23	2340	3250	5720	540	42,6-25,8		**20186362**
U KOMBINACIJI SA KOMANDNOM PLOČOM MONTIRANOM NA ZID							
DESIGN WALL 11 P	1140	1610	2780	320	39,7-24,9	(A)	**20186363**
DESIGN WALL 17 P	1620	2350	4120	430	42,4-25,2	(A)	**20186364**
DESIGN WALL 23 P	2340	3250	5720	540	42,6-25,8	(A)	**20186365**

Izvedba se odnosi na sljedeće uvjete:
(1) Sobna temperatura zraka 27 °C Tb.s. i 19 °C Tb.u.
(2) Temperatura zraka 20 °C Tb.s. i jednaka brzina protoka vode postignuta u načinu hlađenja.
(3) Temperatura zraka 20 °C Tb.s.
(4) Brzina protoka zraka izmjerena s očišćenim filtrima.
(5) Prema UNI EN ISO 7779: 2001.
(A) Obavezni didatci.

DODATCI

Crtež	Opis	Napomene	Šifra
	**Upravljačka ploča montirana na zid TOP (MASTER).** TOUCH LCD zidna elektronička upravljačka ploča sa sobnom sondom i komunikacijskim protokolom ModBus RTU. Upravljačka ploča omogućuje upravljanje sobnom temperaturom putem svoje temperaturne sonde ili pomoću sonde ventilatora. Ploča omogućuje upravljanje jednim ili više (do max. 30) ventilokonvektora zahvaljujući u njih ugrađenoj elektronici za zidnu upravljačku ploču.	(1)	**20181383**
	Komplet motoriziranih 3-stranih ventila.		**20099251**
	Komplet motoriziranih 2-stranih ventila.		**20099250**
	Komplet 2-stranih čepova.		**20117090**

(1) Pristup za Design Wall 11P-23P.

Ventilokonvektori

Design Inverter Plus



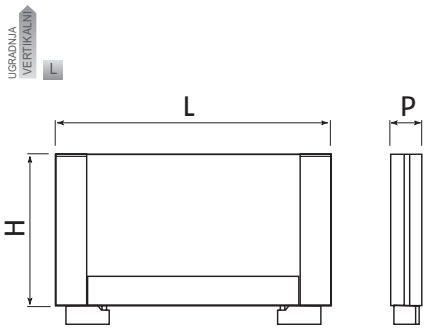

- Tangencijalni ventilokonvektori s radijacijskom pločom i motorom inverotra bez četkica

Opis	H mm	L mm	P mm
DESIGN INVERTER PLUS 11	580	760	130
DESIGN INVERTER PLUS 21	580	960	130
DESIGN INVERTER PLUS 33	580	1160	130
DESIGN INVERTER PLUS 40	580	1360	130
DESIGN INVERTER PLUS 46	580	1560	130

DESIGN INVERTER PLUS je VRH onoga što Riello nudi za ventilokonvektore. Idealan je za pružanje vrhunske udobnosti u načinu grijanja.
DIZAJN INVERTER PLUS objedinjuje, zahvaljujući svom ekskluzivnom principu rada, konvektivni i ventilacijski učinak s radijacijskim učinkom prednje ploče, čime se povećava ugodnost u prostoru.
Uz zračenje, čitav je asortiman opremljen i DC Brushless inverterskim motorima. Ovo tehnološko rješenje pruža kontinuirano variranje od 0 do 100% brzine protoka zraka i kao rezultat toga kapacitet grijanja i hlađenja.
DIZAJN INVERTER PLUS vrlo brzo zagrijava i hladi bilo koji prostor, uz mogućnost odabira između dvije namjenske funkcije: PERFORMANCE za komercijalne potrebe, kada se zahtijeva visoka učinkovitost i visoka djelotvornost, i COMFORT za stambene potrebe, kako bi se uvijek osigurao rad s maksimalno malo buke.
Zahvaljujući istosmjerni DC Brushless motorima, DESIGN INVERTER PLUS uštedi do 50% električne energije u usporedbi s ventilokonvektorima s tradicionalnim motorima (tip ON/OFF). Baš kao i cijela paleta HELIOTERM, i linija DESIGN INVERTER PLUS ima ULTRA RAVNI izgled, s dubinom od samo 13 cm i automatskim sustavom usisavanja.
Raspon je dostupan u 5 modela s izlazima u načinu hlađenja od 830 W do 4560 W i u načinu grijanja od 1150 W do 4860 W.
Širok raspon dodatne opreme i kontrola s dodirnim DISPLAY-om podržava širok spektar aplikacija. Izvedbe koje se mogu vertikalno ugraditi sa spojevima na lijevoj strani.
Konstrukcija je izrađena od pocinčanog lima sa stranicama izrađenim od ABS-a; prednja rešetka za isporuku izrađena je od aluminija.

– FULL FLAT s automatskim sustavom usisavanja
– Dubina od 13 cm
– Završetak s efektom zračenja
– Jednostavno uklanjanje i čišćenje filtera
– Upravljanje preko Touch Displaya

TEHNIČKI PODATCI

Opis	Snaga hlađenja 7 °C – 12 °C (1) W		Snaga grijanja 50 °C (2) W		Maksimalna brzina protoka zraka (4) m³/h		Zračenje akustičnog tlaka maks.–min. (5) dB(A)		Šifra
	Performanse	Udobnost	Performanse	Udobnost	Performanse	Udobnost	Performanse	Udobnost	
BIJELI VENTILOKONVEKTOR SA RADIJACIJSKOM PLOČOM I AUTOMATSKOM VENTILACIJOM ZRAKA									
DESIGN INVERTER PLUS 11B	1095	830	1515	1150	197	162	42,2-24,2	39,4-24,2	**20116258**
DESIGN INVERTER PLUS 21B	2120	1760	2885	2460	389	320	43,1-25,3	40,2-25,3	**20116260**
DESIGN INVERTER PLUS 33B	3310	2650	4140	3410	560	461	45,5-25,6	42,2-25,6	**20116261**
DESIGN INVERTER PLUS 40B	3875	3340	5015	4400	699	576	45,9-26,3	42,5-26,3	**20116263**
DESIGN INVERTER PLUS 46B	4560	3800	5910	5200	787	648	47,2-27,6	43,9-27,6	**20116264**

Izvedba se odnosi na sljedeće uvjete:
(1) Sobna temperatura zraka 27 °C d.b. i 19 °C w.b.
(2) Temperatura zraka 20 °C i jednaka brzina protoka vode postignuta u načinu hlađenja.
(3) Temperatura zraka 20 °C
(4) Temperatura zraka 20 °C; glavni ventilator na "isključeno".
(5) Brzina protoka zraka izmjerena s očišćenim filtrima.
(6) Prema UNI EN ISO 7779: 2001
NAPOMENA: postavka Performanse preporučuje se za komercijalne prostore, dok se Udobnost preporučuje za stambene prostore.

DODATCI

Crtež	Opis	Napomene	Šifra
	**Ugrađena upravljačka ploča BASIC.** Ugrađeni LCD zaslon TOUCH, jantarne boje, koji radi kao: ON/OFF, sobni termostat s temperaturnim rasponom od 5 do 40 °C, ljetno-zimski birač, kontrola ventilatora sa sondom za temperaturu vode. Brzina ventilatora može se regulirati prema četiri načina rada: AUTO, NIGHT, MIN i MAX. Opskrbljen izlazom od 230 V za upravljanje elektroničkim ventilom.		**20116484**
	**Ugrađena upravljačka ploča TOP.** TOUCH LCD elektronička upravljačka ploča s kontinuiranom modulacijom i komunikacijskim protokolom ModBus RTU. Regulaciju sobne temperature je potpuno automatska, kroz programe AUTO, SILENT, NIGHT i MAX pomoću sonde koja se nalazi u donjem dijelu uređaja. Komunikacijski protokol ModBus RTU.		**20181365**
	**Upravljačka ploča montirana na zid TOP (MASTER).** TOUCH LCD zidna elektronička upravljačka ploča sa sobnom sondom i komunikacijskim protokolom ModBus RTU. Upravljačka ploča omogućuje upravljanje sobnom temperaturom putem svoje temperaturne sonde ili pomoću sonde ventilatora. Ploča omogućuje upravljanje jednim ili više (do max. 30) ventilokonvektora zahvaljujući u njih ugrađenoj elektronici za zidnu upravljačku ploču.	(1)	**20181383**
	**Elektronička ploča za zidnu upravljačku ploču TOP (SLAVE).** Elektronička upravljačka ploča s kontinuiranom modulacijom za daljinsko povezivanje sa zidnom upravljačkom pločom TOP. Moguće je povezati do 30 elektroničkih ploča s jednom zidnom upravljačkom pločom TOP.	(1)(2)	**20181395**
	Kontrolna ploča za ugradbenu ugradnju.	(1)	**20147241**
	**Sučelje daljinskog upravljanja.** Elektronička ploča za daljinsko upravljanje termostatom s 3 brzine.	(1)(2)	**20116481**
	**Sučelje daljinskog upravljanja 0-10V.** Elektronička ploča za daljinsko upravljanje s ulazom O-10V.		**20116413**
	**Komplet 3-stranih ventila.** Komplet se sastoji od ventila s termoelektričnom glavom i zapornog ventila. Prvi omogućuje automatsko isključivanje zavojnice ploče iz sustava ako se kombinira s upravljačkom pločom koja omogućuje upravljanje. Zaporni ventil omogućuje uravnoteženje gubitaka dobave sustava. Ovaj komplet je alternativa dvosmjernom ventilu.		**20101063**
	**Komplet 2-stranih ventila.** Komplet se sastoji od ventila s termoelektričnom glavom i zapornog ventila. Prvi omogućuje automatsko isključivanje zavojnice panela iz sustava ako se kombinira s upravljačkom pločom koja omogućuje upravljanje; drugi omogućuje uravnoteženje gubitaka dobave sustava. Ovaj je komplet je obvezan u verzijama Plus, osim u slučaju kada montiramo 3-smjerni ventil ili kada imamo kolektor s termoelektričnim glavama.		**4013453**
	Komplet 2-stranih čepova.		**4013450**

Crtež	Opis	Napomene	Šifra
	**Komplet bijelo postolje.** Komplet se sastoji od dvije potporne noge koje omogućuju postavljanje ventilokonvektora na pod.		**4013458**
	Komplet odstojnog priključka za dvosmjernu jedinicu ventila za spajanje cijevi na ventile s ispustom na podu i za trosmjernu jedinicu ventila za spajanje cijevi na ventile s ispustom na zidu.		**20069423**
	Komplet za spajanje pod 90°, koji omogućuje lako spajanje cijevi na ventile za izlaz iz zida.		**4013452**
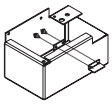	**Komplet nosača bijele boje.** Ovaj komplet koristi se za pričvršćivanje panela ventilokonvektora na pod, u slučaju ugradnje ispred izloga ili gdje god ne postoji mogućnost pričvršćivanja na zid.		**20069422**

(1) Obje šifre su potrebne za prvu ventilokonvektor.
(2) Mora se ugraditi 1 komad za svaki udaljeni ventilokonvektor.

ODGOVARAJUĆI DODATCI

Crtež	Opis	Veličina					Napomene	Šifra
		11	21	33	40	46		
	Komplet stražnjeg poklopca za modele Design Inverter i Design Inverter Plus	●					(D)	**20116460**
			●				(D)	**20116461**
				●			(D)	**20116462**
					●		(D)	**20116463**
						●	(D)	**20116464**

(D) Dostupnost materijala u našem skladištu: 25 radnih dana od datuma potvrde narudžbe.

Ventilokonvektori

Design Inverter





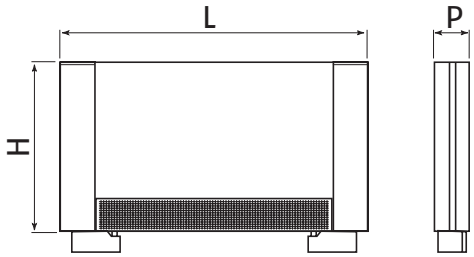

- Tangencijalni ventilokonvektori
- Okomita ili horizontalna ugradnja (s dodatcima)

Opis	H mm	L mm	P mm
DESIGN INVERTER 11	580	760	130
DESIGN INVERTER 21	580	960	130
DESIGN INVERTER 33	580	1160	130
DESIGN INVERTER 40	580	1360	130
DESIGN INVERTER 46	580	1560	130

DESIGN INVERTER su Riellovi ventilokonvektori s istosmjernim motorima bez četkica, za kontinuirane varjacije od 0 do 100% protoka zraka, a time i kapacitet grijanja i hlađenja. DESIGN INVERTER brzo zagrijava i hladi bilo koje područje, a moguće je birati između dvije namjenske funkcije: PERFORMANCE za komercijalne potrebe, kada se zahtijeva visoka učinkovitost i visoka djelotvornost, i COMFORT za stambene potrebe, kako bi se uvijek osigurao rad s maksimalno malo buke. Zahvaljujući DC Brushless motorima, DESIGN INVERTER PLUS uštedi do 50% električne energije u usporedbi s ventilokonvektorima s tradicionalnim motorima (tip ON/OFF). Baš kao i cijela obitelj HELIOTERM, serija DESIGN INVERTER izuzetno je tanka, s dubinom od samo 13 cm.
Asortiman dolazi u 5 modela s kapacitetom hlađenja od 830 W do 4560 W i kapacitetom grijanja od 1090 W do 4860 W. Širok raspon dodatne opreme i e kontrole s dodirnim DISPLEJEM podržavaju širok raspon primjena.
Sve verzije mogu se ugraditi vertikalno ili horizontalno (pomoću određenih dodatak), s priključcima na lijevoj strani. Konstrukcija je izrađena od pocinčanog lima s bočnim dijelovima od ABS-a; prednja rešetka za isporuku izrađena je od aluminija.

– Izuzetno tanak
– Dubina od 13 cm
– Jedinice se mogu ugraditi i vertikalno i horizontalno
– Jednostavnost ugradnje s lijevim priključcima
– Jednostavno uklanjanje i čišćenje filtera
– Upravljanje preko Touch Displaya

TEHNIČKI PODATCI

Opis	Snaga hlađenja 7 °C – 12 °C (1) W		Snaga grijanja 50 °C (2) W		Maksimalna brzina protoka zraka (4) m³/h		Zračenje akustičnog tlaka maks.– min. (5) dB(A)		Šifra
	Performanse	Udobnost	Performanse	Udobnost	Performanse	Udobnost	Performanse	Udobnost	
BIJELI VENTILOKONVEKTORI									
DESIGN INVERTER 11B	1095	830	1415	1090	197	162	42,2-24,2	39,4-24,2	**20116254**
DESIGN INVERTER 21B	2120	1760	2775	2350	389	320	43,1-25,3	40,2-25,3	**20116244**
DESIGN INVERTER 33B	3310	2650	3905	3190	560	461	45,5-25,6	42,2-25,6	**20116246**
DESIGN INVERTER 40B	3875	3340	4665	4100	699	576	45,9-26,3	42,5-26,3	**20116250**
DESIGN INVERTER 46B	4560	3800	5705	4860	787	648	47,2-27,6	43,9-27,6	**20116252**

Izvedba se odnosi na sljedeće uvjete:
(1) Sobna temperatura zraka 27 °C d.b. i 19 °C w.b.
(2) Temperatura zraka 20 °C i jednaka brzina protoka vode postignuta u načinu hlađenja
(3) Temperatura zraka 20 °C
(4) Brzina protoka zraka izmjerena s očišćenim filtrima
(5) Prema UNI EN ISO 7779: 2001
NAPOMENA: postavka Performanse preporučuje se za komercijalne prostore, dok se Udobnost preporučuje za stambene prostore.

DODATCI

Crtež	Opis	Napomene	Šifra
	**Ugrađena upravljačka ploča BASIC.** Ugrađeni LCD zaslon TOUCH, jantarne boje, koji radi kao: ON/OFF, sobni termostat s temperaturnim rasponom od 5 do 40 °C, ljetno-zimski birač, kontrola ventilatora sa sondom za temperaturu vode. Brzina ventilatora može se regulirati prema četiri načina rada: AUTO, NIGHT, MIN i MAX. Opskrbljen izlazom od 230 V za upravljanje elektroničkim ventilom.		**20116484**
	**Ugrađena upravljačka ploča TOP.** TOUCH LCD elektronička upravljačka ploča s kontinuiranom modulacijom i komunikacijskim protokolom ModBus RTU. Regulaciju sobne temperature je potpuno automatska, kroz programe AUTO, SILENT, NIGHT i MAX pomoću sonde koja se nalazi u donjem dijelu uređaja. Komunikacijski protokol ModBus RTU.		**20181365**
	**Upravljačka ploča montirana na zid TOP (MASTER).** TOUCH LCD zidna elektronička upravljačka ploča sa sobnom sondom i komunikacijskim protokolom ModBus RTU. Upravljačka ploča omogućuje upravljanje sobnom temperaturom putem svoje temperaturne sonde ili pomoću sonde ventilatora. Ploča omogućuje upravljanje jednim ili više (do max. 30) ventilokonvektora zahvaljujući u njih ugrađenoj elektronici za zidnu upravljačku ploču.	(1)	**20181383**
	**Elektronička ploča za zidnu upravljačku ploču TOP (SLAVE).** Elektronička upravljačka ploča s kontinuiranom modulacijom za daljinsko povezivanje sa zidnom upravljačkom pločom TOP. Moguće je povezati do 30 elektroničkih ploča s jednom zidnom upravljačkom pločom TOP.	(1)(2)	**20181395**
	Kontrolna ploča za ugradbenu ugradnju.	(1)	**20147241**
	**Sučelje daljinskog upravljanja.** Elektronička ploča za daljinsko upravljanje termostatom s 3 brzine.	(1)(2)	**20116481**
	**Sučelje daljinskog upravljanja 0–10 V**. Elektronička ploča za daljinsko upravljanje s ulazom O-10V.		**20116413**
	**Komplet 3-stranih ventila.** Komplet se sastoji od ventila s termoelektričnom glavom i zapornog ventila. Prvi omogućuje automatsko isključivanje zavojnice ploče iz sustava ako se kombinira s upravljačkom pločom koja omogućuje upravljanje. Zaporni ventil omogućuje uravnoteženje gubitaka dobave sustava. Ovaj komplet je alternativa dvosmjernom ventilu.		**20101063**
	**Komplet 2-stranih ventila.** Komplet se sastoji od ventila s termoelektričnom glavom i zapornog ventila. Prvi omogućuje automatsko isključivanje zavojnice panela iz sustava ako se kombinira s upravljačkom pločom koja omogućuje upravljanje; drugi omogućuje uravnoteženje gubitaka dobave sustava. Ovaj je komplet je obvezan u verzijama Plus, osim u slučaju kada montiramo 3-smjerni ventil ili kada imamo kolektor s termoelektričnim glavama.		**4013453**
	Komplet 2-stranih čepova.		**4013450**
	**Komplet bijelo postolje.** Komplet se sastoji od dvije potporne noge koje omogućuju postavljanje ventilokonvektora na pod.		**4013458**
	Komplet odstojnog priključka za dvosmjernu jedinicu ventila za spajanje cijevi na ventile s ispustom na podu i za trosmjernu jedinicu ventila za spajanje cijevi na ventile s ispustom na zidu.		**20069423**
	Komplet za spajanje pod 90°, koji omogućuje lako spajanje cijevi na ventile za izlaz iz zida.		**4013452**
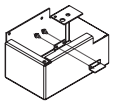	**Komplet nosača bijele boje.** Ovaj komplet koristi se za pričvršćivanje panela ventilokonvektora na pod, u slučaju ugradnje ispred izloga ili gdje god ne postoji mogućnost pričvršćivanja na zid.		**20069422**
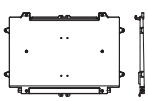	Odvod kondenzata 11 za horizontalnu ugradnju.	(3)	**20025185**
	Odvod kondenzata 21 za horizontalnu ugradnju.	(3)	**20025186**
	Odvod kondenzata 33 za horizontalnu ugradnju.	(3)	**20025187**
	Odvod kondenzata 40 za horizontalnu ugradnju.	(3)	**20025188**
	Odvod kondenzata 46 za horizontalnu ugradnju.	(3)	**20025189**
	Komplet kabela za desne priključke. Obvezan je za preokret spoja.		**20069415**

(1) Obje šifre su potrebne za prvu ventilokonvektor.
(2) Mora se ugraditi 1 komad za svaki udaljeni ventilokonvektor.
(3) Dodatak je potreban za horizontalnu ugradnju ventilokonvektora.

ODGOVARAJUĆI DODATCI

Crtež	Opis	Veličina					Napomene	Šifra
		11	21	33	40	46		
	Komplet stražnjeg poklopca za modele Design Inverter i Design Inverter Plus	●					(D)	**20116460**
			●				(D)	**20116461**
				●			(D)	**20116462**
					●		(D)	**20116463**
						●	(D)	**20116464**

(D) Dostupnost materijala u našem skladištu: 25 radnih dana od datuma potvrde narudžbe.

Ventilokonvektori

Design S Inverter



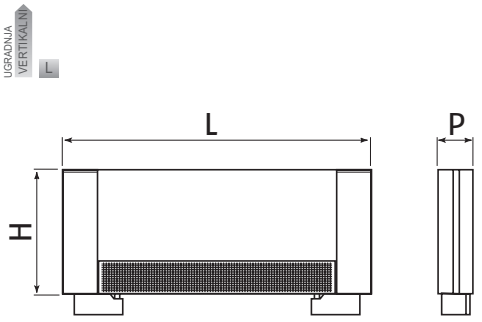

- Tangencijalni ventilokonvektori s motorom inventera bez četkica

Opis	H mm	L mm	P mm
DIZAJN INVERTERA 6BS	379	760	130
DIZAJN INVERTERA 11BS	379	960	130
DIZAJN INVERTERA 17BS	379	1160	130
DIZAJN INVERTERA 23BS	379	1360	130
DIZAJN INVERTERA 32BS	379	1560	130

DESIGN S INVERTER ima visinu od 379 mm i niži je od tradicionalnih ventilokonvektora. Ova značajka omogućuje njihovu ugradnju u skučenim prostorima.
Čitav asortiman je opremljen istosmjernim motorima bez četkica, koji omogućuju kontinuiranu modulaciju od 0 do 100% protoka zraka, a time i kapaciteta grijanja i hlađenja, vrlo brzo zagrijavanje i hlađenje bilo koje prostorije.
Zahvaljujući DC Brushless motorima, DESIGN S INVERTER uštedi do 50% električne energije u usporedbi s ventilokonvektorima s tradicionalnim motorima. Paleta DESIGN S INVERTER odlikuje se izuzetno ravnim dizajnom, zahvaljujući dubini od samo 13 cm.
Konstrukcija je izrađena od pocinčanog lima s prednjom rešetkom od aluminija. Asortiman dolazi u 5 modela s kapacitetom hlađenja od 560 W do 3140 W i kapacitetom grijanja od 780 W do 3910 W.
Širok raspon dodatne opreme i kontrola s dodirnim DISPLEJEM podržava širok raspon primjena.

– Izuzetno tanak
– Visina 379 mm
– Jednostavno uklanjanje i čišćenje filtera
– Upravljanje preko Touch Displaya

TEHNIČKI PODATCI

Opis	Snaga hlađenja 7 °C – 12 °C (1) Watt	Snaga grijanja 50 °C (2) Watt	Snaga grijanja 70 °C – 60 °C (3) Watt	Maksimalna brzina protoka zraka (4) m³/h	Zračenje akustičnog tlaka maks. - min. (5) dB(A)	Šifra
BIJELI VENTILOKONVEKTORI						
DIZAJN INVERTERA 6BS	560	780	1390	140	38,8-23,8	**20116265**
DIZAJN INVERTERA 11BS	1040	1570	2730	250	39,5-24,9	**20116267**
DIZAJN INVERTERA 17BS	1640	2380	4140	390	41,4-25,1	**20116271**
DIZAJN INVERTERA 23BS	2310	3250	5650	540	41,6-25,7	**20116272**
DIZAJN INVERTERA 32BS	3140	3910	6620	600	42,6-26,8	**20116273**

Izvedba se odnosi na sljedeće uvjete:
(1) Sobna temperatura zraka 27 °C d.b. i 19 °C w.b.
(2) Temperatura zraka 20 °C i jednaka brzina protoka vode postignuta u načinu hlađenja
(3) Temperatura zraka 20 °C
(4) Brzina protoka zraka izmjerena s očišćenim filtrima
(5) Prema UNI EN ISO 7779: 2001

DODATCI

Crtež	Opis	Napomene	Šifra
	**Ugrađena upravljačka ploča BASIC.** Ugrađeni LCD zaslon TOUCH, jantarne boje, koji radi kao: ON/OFF, sobni termostat s temperaturnim rasponom od 5 do 40 °C, ljetno-zimski birač, kontrola ventilatora sa sondom za temperaturu vode. Brzina ventilatora može se regulirati prema četiri načina rada: AUTO, NIGHT, MIN i MAX. Opskrbljen izlazom od 230 V za upravljanje elektroničkim ventilom.		**20116484**
	**Ugrađena upravljačka ploča TOP.** TOUCH LCD elektronička upravljačka ploča s kontinuiranom modulacijom i komunikacijskim protokolom ModBus RTU. Regulaciju sobne temperature je potpuno automatska, kroz programe AUTO, SILENT, NIGHT i MAX pomoću sonde koja se nalazi u donjem dijelu uređaja. Komunikacijski protokol ModBus RTU.		**20181365**
	**Upravljačka ploča montirana na zid TOP (MASTER).** TOUCH LCD zidna elektronička upravljačka ploča sa sobnom sondom i komunikacijskim protokolom ModBus RTU. Upravljačka ploča omogućuje upravljanje sobnom temperaturom putem svoje temperaturne sonde ili pomoću sonde ventilatora. Ploča omogućuje upravljanje jednim ili više (do max. 30) ventilokonvektora zahvaljujući u njih ugrađenoj elektronici za zidnu upravljačku ploču.	(1)	**20181383**
	**Elektronička ploča za zidnu upravljačku ploču TOP (SLAVE).** Elektronička upravljačka ploča s kontinuiranom modulacijom za daljinsko povezivanje sa zidnom upravljačkom pločom TOP. Moguće je povezati do 30 elektroničkih ploča s jednom zidnom upravljačkom pločom TOP.	(1)(2)	**20181395**
	Kontrolna ploča za ugradbenu ugradnju.	(1)	**20147241**
	**Sučelje daljinskog upravljanja.** Elektronička ploča za daljinsko upravljanje termostatom s 3 brzine.	(1)(2)	**20116481**
	**Sučelje daljinskog upravljanja 0-10V.** Elektronička ploča za daljinsko upravljanje s ulazom O-10V.		**20116413**
	**Komplet 3-stranih ventila.** Komplet se sastoji od ventila s termoelektričnom glavom i zapornog ventila. Prvi omogućuje automatsko isključivanje zavojnice ploče iz sustava ako se kombinira s upravljačkom pločom koja omogućuje upravljanje. Zaporni ventil omogućuje uravnoteženje gubitaka dobave sustava. Ovaj komplet je alternativa dvosmjernom ventilu.		**20076544**
	**Komplet 2-stranih ventila.** Komplet se sastoji od ventila s termoelektričnom glavom, što omogućuje automatsko isključivanje zavojnice ploče iz sustava ako se kombinira s upravljačkom pločom koja omogućuje upravljanje.		**20076590**
	Komplet 2-stranih čepova.		**4013450**
	**Komplet bijelo postolje.** Komplet se sastoji od dvije potporne noge koje omogućuju postavljanje ventilokonvektora na pod.		**4013458**
	Komplet odstojnog priključka za dvosmjernu jedinicu ventila za spajanje cijevi na ventile s ispustom na podu i za trosmjernu jedinicu ventila za spajanje cijevi na ventile s ispustom na zidu.		**20069423**
	Komplet za spajanje pod 90°, koji omogućuje lako spajanje cijevi na ventile za izlaz iz zida.		**4013452**
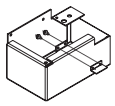	**Komplet nosača bijele boje.** Ovaj komplet koristi se za pričvršćivanje panela ventilokonvektora na pod, u slučaju ugradnje ispred izloga ili gdje god ne postoji mogućnost pričvršćivanja na zid.		**20069422**

(1) Obje šifre su potrebne za prvu ventilokonvektor
(2) Mora se ugraditi 1 komad za svaki udaljeni ventilokonvektor

Ventilokonvektori

Invisible Inverter



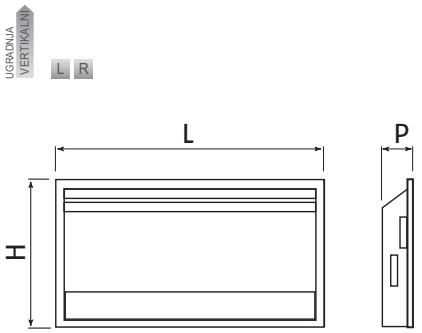

- Tangencijalni ventilokonvektori s motorom invertora bez četkica za ugradnju u zid (s predloškom)

Opis	H mm	L mm	P mm
INVISIBLE INVERTER 11	750	770	152
INVISIBLE INVERTER 21	750	970	152
INVISIBLE INVERTER 33	750	1170	152
INVISIBLE INVERTER 40	750	1370	152
INVISIBLE INVERTER 46	750	1570	152

INVISIBLE INVERTER je Riellov prijedlog za ventilokonvektore ugradbenu ugradnju, koji vam omogućuje racionalizaciju prostora prema kriterijima moderne unutarnje arhitekture. Jedinica se može ugraditi u zidove ograničene debljine, zahvaljujući samo 14,2 cm dubokoj kutiji.
Bijela prednja ploča sa sivom usisnom rešetkom je u istoj estetskoj liniji kao i ventilokonvektor DESIGN INVERTER. Orijentacija zračnog krila može se ručno podesiti za 160° odozdo prema gore kako bi se osigurala optimalna udobnost u načinu grijanja i hlađenja.
Čitav asortiman dolazi s istosmjernim motorom invertora bez četkica. Ovo tehnološko rješenje pruža kontinuirano variranje od 0 do 100% brzine protoka zraka i kao rezultat toga kapacitet grijanja i hlađenja.
INVISIBLE INVERTER vrlo brzo zagrijava i hladi bilo koji prostor, uz mogućnost odabira između dvije namjenske funkcije: PERFORMANCE za komercijalne potrebe, kada se zahtijeva visoka učinkovitost i visoka djelotvornost, i COMFORT za stambene potrebe, kako bi se uvijek osigurao rad s maksimalno malo buke.
Zahvaljujući DC Brushless motorima, INVISIBLE INVERTER uštedi do 50% električne energije u usporedbi s ventilokonvektorima s tradicionalnim motorima (tip ON/OFF).
Asortiman dolazi u 5 modela s kapacitetom hlađenja od 830 W do 4560 W i kapacitetom grijanja od 1090 W do 4860 W i širokom lepezom dodataka.

– Ultra slim dizajn
– Krila mogu biti potpuno orijentirana
– Izuzetno tihi rad
– Jednostavnost ugradnje zahvaljujući kućištu za ugradnju
– Samo 14,2 cm dubine
– Širok raspon dodataka
– Filtere je lako demontirati i očistiti

TEHNIČKI PODATCI

Opis	Snaga hlađenja 7 °C – 12 °C (1) W		Snaga grijanja 50 °C (2) W		Maksimalna brzina protoka zraka (4) m³/h		Zračenje akustičnog tlaka maks.– min. (5) dB(A)		Šifra
	Performanse	Udobnost	Performanse	Udobnost	Performanse	Udobnost	Performanse	Udobnost	
VIJELI VENTILOKONVEKTORI S PREDLOŠKOM ZA UGRADNJU U ZID									
INVISIBLE INVERTER 11	1095	830	1415	1090	197	162	42,2-24,2	39,4-24,2	**20069349**
KUTIJA (ZA UGRADBENU UGRADNJU)									**20025164**
PREDNJI PANEL I REŠETKA									**20116418**
INVISIBLE INVERTER 21	2120	1760	2775	2350	389	320	43,1-25,3	40,2-25,3	**20069370**
KUTIJA (ZA UGRADBENU UGRADNJU)									**20025166**
PREDNJI PANEL I REŠETKA									**20116419**
INVISIBLE INVERTER 33	3310	2650	3905	3190	560	461	45,5-25,6	42,2-25,6	**20069371**
KUTIJA (ZA UGRADBENU UGRADNJU)									**20025167**
PREDNJI PANEL I REŠETKA									**20116420**
INVISIBLE INVERTER 40	3875	3340	4665	4100	699	576	45,9-26,3	42,5-26,3	**20069372**
KUTIJA (ZA UGRADBENU UGRADNJU)									**20025169**
PREDNJI PANEL I REŠETKA									**20116421**
INVISIBLE INVERTER 46	4560	3800	5705	4860	787	648	47,2-27,6	43,9-27,6	**20069373**
KUTIJA (ZA UGRADBENU UGRADNJU)									**20025171**
PREDNJI PANEL I REŠETKA									**20116423**

Izvedba se odnosi na sljedeće uvjete:
(1) Sobna temperatura zraka 27 °C d.b. i 19 °C w.b.
(2) Temperatura zraka 20 °C i jednaka brzina protoka vode postignuta u načinu hlađenja
(3) Temperatura zraka 20 °C
(4) Brzina protoka zraka izmjerena s očišćenim filtrima
(5) Prema UNI EN ISO 7779: 2001
NAPOMENA: postavka Performanse preporučuje se za komercijalne prostore, dok se Udobnost preporučuje za stambene prostore.

DODATCI

Crtež	Opis	Napomene	Šifra
	**Upravljačka ploča montirana na zid TOP (MASTER).** TOUCH LCD zidna elektronička upravljačka ploča sa sobnom sondom i komunikacijskim protokolom ModBus RTU. Upravljačka ploča omogućuje upravljanje sobnom temperaturom putem svoje temperaturne sonde ili pomoću sonde ventilatora. Ploča omogućuje upravljanje jednim ili više (do max. 30) ventilokonvektora zahvaljujući u njih ugrađenoj elektronici za zidnu upravljačku ploču.	(1)	**20181383**
	**Elektronička ploča za zidnu upravljačku ploču TOP (SLAVE).** Elektronička upravljačka ploča s kontinuiranom modulacijom za daljinsko povezivanje sa zidnom upravljačkom pločom TOP. Moguće je povezati do 30 elektroničkih ploča s jednom zidnom upravljačkom pločom TOP.	(1)(2)	**20181395**
	Kontrolna ploča za ugradbenu ugradnju.	(1)	**20147241**
	**Sučelje daljinskog upravljanja.** Elektronička ploča za daljinsko upravljanje termostatom s 3 brzine.	(1)(2)	**20116481**
	**Sučelje daljinskog upravljanja 0-10V.** Elektronička ploča za daljinsko upravljanje s ulazom O-10V.		**20116413**
	**Komplet 3-stranih ventila.** Komplet se sastoji od ventila s termoelektričnom glavom i zapornog ventila. Prvi omogućuje automatsko isključivanje zavojnice ploče iz sustava ako se kombinira s upravljačkom pločom koja omogućuje upravljanje. Zaporni ventil omogućuje uravnoteženje gubitaka dobave sustava. Ovaj komplet je alternativa dvosmjernom ventilu.		**20101063**
	**Komplet 2-stranih ventila.** Komplet se sastoji od ventila s termoelektričnom glavom i zapornog ventila. Prvi omogućuje automatsko isključivanje zavojnice panela iz sustava ako se kombinira s upravljačkom pločom koja omogućuje upravljanje; drugi omogućuje uravnoteženje gubitaka dobave sustava. Ovaj je komplet je obvezan u verzijama Plus, osim u slučaju kada montiramo 3-smjerni ventil ili kada imamo kolektor s termoelektričnim glavama.		**4013453**

Crtež	Opis	Napomene	Šifra
	Komplet 2-stranih čepova.		**4013450**
	Komplet odstojnog priključka za dvosmjernu jedinicu ventila za spajanje cijevi na ventile s ispustom na podu i za trosmjernu jedinicu ventila za spajanje cijevi na ventile s ispustom na zidu.		**20069423**
	Komplet za spajanje pod 90°, koji omogućuje lako spajanje cijevi na ventile za izlaz iz zida.		**4013452**
	Komplet kabela za desne priključke. Obvezan je za preokret spoja.		**20069415**

(1) Obje šifre su potrebne za prvu ventilokonvektor
(2) Mora se ugraditi 1 komad za svaki udaljeni ventilokonvektor

Ventilokonvektori

Invisible Inverter Plus



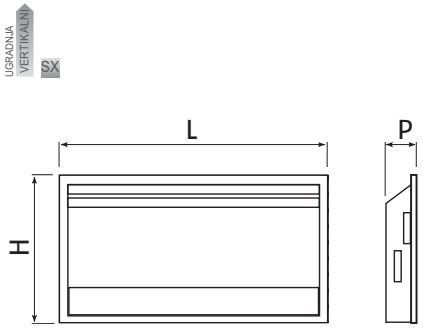

- Tangencijalni ventilokonvektori s motorom invertora bez četkica, pločom prednjeg panela sa radijacijskim efektom za ugradnju u zid (s predloškom)

Opis	H mm	L mm	P mm
INVISIBLE INVERTER PLUS 11	750	770	152
INVISIBLE INVERTER PLUS 21	750	970	152
INVISIBLE INVERTER PLUS 33	750	1170	152
INVISIBLE INVERTER PLUS 40	750	1370	152
INVISIBLE INVERTER PLUS 46	750	1570	152

INVISIBLE INVERTER PLUS je Riellov VRH ventilokonvektora za ugradbenu ugradnju, koji vam omogućuje racionalizaciju prostora prema kriterijima moderne unutarnje arhitekture. Jedinica se može ugraditi u zidove ograničene debljine, zahvaljujući samo 14,2 cm dubokoj kutiji.
INVISIBLE INVERTER PLUS prednji panel, zahvaljujući svom ekskluzivnom principu rada, konvektivni i ventilacijski učinak s radijacijskim učinkom prednje ploče, čime se povećava ugodnost u prostoru. Orijentacija zračnog krila može se ručno podesiti za 160° odozdo prema gore kako bi se osigurala optimalna udobnost u načinu grijanja i hlađenja.
Čitav asortiman dolazi s istosmjernim motorom invertora bez četkica. Ovo tehnološko rješenje pruža kontinuirano variranje od 0 do 100% brzine protoka zraka i kao rezultat toga kapacitet grijanja i hlađenja.
INVISIBLE INVERTER PLUS vrlo brzo zagrijava i hladi bilo koji prostor, uz mogućnost odabira između dvije namjenske funkcije: PERFORMANCE za komercijalne potrebe, kada se zahtijeva visoka učinkovitost i visoka djelotvornost, i COMFORT za stambene potrebe, kako bi se uvijek osigurao rad s maksimalno malo buke. Zahvaljujući DC Brushless motorima, INVISIBLE INVERTER PLUS uštedi do 50% električne energije u usporedbi s ventilokonvektorima s tradicionalnim motorima (tip ON/OFF).
Asortiman dolazi u 5 modela s kapacitetom hlađenja od 830 W do 4560 W i kapacitetom grijanja od 1090 W do 1090 4860 W.

– Ultra slim dizajn
– Efekt radijacije u načinu grijanje
– Krila mogu biti potpuno orijentirana
– Izuzetno tihi rad
– Jednostavnost ugradnje zahvaljujući kućištu za ugradnju
– Samo 14,2 cm dubine
– Širok raspon dodataka
– Filtere je lako demontirati i očistiti

TEHNIČKI PODATCI

Opis	Snaga hlađenja 7 °C – 12 °C (1) W		Snaga grijanja 50 °C (2) W		Maksimalna brzina protoka zraka (4) m³/h		Iradijacija zvučnim tlakom max-min (5) dB(A)		Napomene	Šifra
	Performanse	Udobnost	Performanse	Udobnost	Performanse	Udobnost	Performanse	Udobnost		
VIJELI VENTILOKONVEKTORI S PREDLOŠKOM ZA UGRADNJU U ZID										
INVISIBLE INVERTER PLUS 11	1095	830	1515	1090	197	162	42,2-24,2	39,4-24,2	(D)	**20069374**
KUTIJA (ZA UGRADBENU UGRADNJU)										**20025164**
PREDNJI PANEL I REŠETKA										**20116418**
INVISIBLE INVERTER PLUS 21	2120	1760	2885	2350	389	320	43,1-25,3	40,2-25,3	(D)	**20069375**
KUTIJA (ZA UGRADBENU UGRADNJU)										**20025166**
PREDNJI PANEL I REŠETKA										**20116419**
INVISIBLE INVERTER PLUS 33	3310	2650	4140	3190	560	461	45,5-25,6	42,2-25,6	(D)	**20069376**
KUTIJA (ZA UGRADBENU UGRADNJU)										**20025167**
PREDNJI PANEL I REŠETKA										**20116420**
INVISIBLE INVERTER PLUS 40	3875	3340	5015	4100	699	576	45,9-26,3	42,5-26,3	(D)	**20069377**
KUTIJA (ZA UGRADBENU UGRADNJU)										**20025169**
PREDNJI PANEL I REŠETKA										**20116421**
INVISIBLE INVERTER PLUS 46	4560	3800	5910	4860	787	648	47,2-27,6	43,9-27,6	(D)	**20069378**
KUTIJA (ZA UGRADBENU UGRADNJU)										**20025171**
PREDNJI PANEL I REŠETKA										**20116423**

Izvedba se odnosi na sljedeće uvjete:
(1) Sobna temperatura zraka 27 °C d.b. i 19 °C w.b.
(2) Temperatura zraka 20 °C i jednaka brzina protoka vode postignuta u načinu hlađenja
(3) Temperatura zraka 20 °C
(4) Temperatura zraka 20 °C; glavni ventilator na "isključeno"
(5) Brzina protoka zraka izmjerena s očišćenim filtrima
(6) Prema UNI EN ISO 7779: 2001
(D) Dostupnost materijala u našem skladištu: 25 radnih dana od datuma potvrde narudžbe.
NAPOMENA: postavka Performanse preporučuje se za komercijalne prostore, dok se Udobnost preporučuje za stambene prostore.

DODATCI

Crtež	Opis	Napomene	Šifra
	**Upravljačka ploča montirana na zid TOP (MASTER).** TOUCH LCD zidna elektronička upravljačka ploča sa sobnom sondom i komunikacijskim protokolom ModBus RTU. Upravljačka ploča omogućuje upravljanje sobnom temperaturom putem svoje temperaturne sonde ili pomoću sonde ventilatora. Ploča omogućuje upravljanje jednim ili više (do max. 30) ventilokonvektora zahvaljujući u njih ugrađenoj elektronici za zidnu upravljačku ploču.	(1)	**20181383**
	**Elektronička ploča za zidnu upravljačku ploču TOP (SLAVE).** Elektronička upravljačka ploča s kontinuiranom modulacijom za daljinsko povezivanje sa zidnom upravljačkom pločom TOP. Moguće je povezati do 30 elektroničkih ploča s jednom zidnom upravljačkom pločom TOP.	(1)(2)	**20181395**
	Kontrolna ploča za ugradbenu ugradnju.	(1)	**20147241**
	**Sučelje daljinskog upravljanja.** Elektronička ploča za daljinsko upravljanje termostatom s 3 brzine.	(1)(2)	**20116481**
	**Sučelje daljinskog upravljanja 0-10V.** Elektronička ploča za daljinsko upravljanje s ulazom O-10V.		**20116413**
	**Komplet 3-stranih ventila.** Komplet se sastoji od ventila s termoelektričnom glavom i zapornog ventila. Prvi omogućuje automatsko isključivanje zavojnice ploče iz sustava ako se kombinira s upravljačkom pločom koja omogućuje upravljanje. Zaporni ventil omogućuje uravnoteženje gubitaka dobave sustava. Ovaj komplet je alternativa dvosmjernom ventilu.		**20101063**
	**Komplet 2-stranih ventila.** Komplet se sastoji od ventila s termoelektričnom glavom i zapornog ventila. Prvi omogućuje automatsko isključivanje zavojnice panela iz sustava ako se kombinira s upravljačkom pločom koja omogućuje upravljanje; drugi omogućuje uravnoteženje gubitaka dobave sustava. Ovaj je komplet je obvezan u verzijama Plus, osim u slučaju kada montiramo 3-smjerni ventil ili kada imamo kolektor s termoelektričnim glavama.		**4013453**

Crtež	Opis	Napomene	Šifra
	Komplet 2-stranih čepova.		**4013450**
	Komplet odstojnog priključka za dvosmjernu jedinicu ventila za spajanje cijevi na ventile s ispustom na podu i za trosmjernu jedinicu ventila za spajanje cijevi na ventile s ispustom na zidu.		**20069423**
	Komplet za spajanje pod 90°, koji omogućuje lako spajanje cijevi na ventile za izlaz iz zida.		**4013452**

(1) Obje šifre su potrebne za prvu ventilokonvektor.
(2) Mora se ugraditi 1 komad za svaki udaljeni ventilokonvektor.

Stropni ventilator i konvektori s oplatom

Nevidljivi inverterski strop



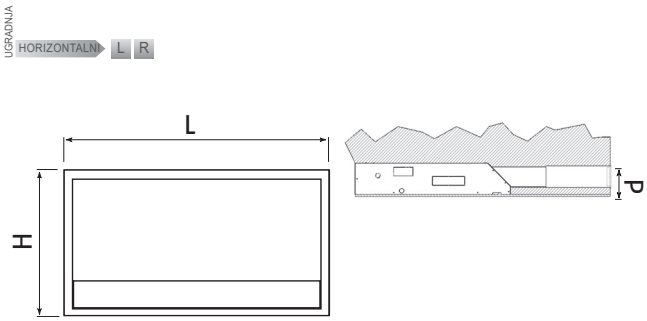

- Ventilatorski konvektor s ugrađenim inverterskim motorom bez četkica u kompletu s predloškom za stropnu ugradnju.

Opis	H mm	L mm	P mm
INVISIBLE INVERTER 11	750	770	152
INVISIBLE INVERTER 21	750	970	152
INVISIBLE INVERTER 33	750	1170	152
INVISIBLE INVERTER 40	750	1370	152
INVISIBLE INVERTER 46	750	1570	152

Stropna jedinica NEVIDLJIVOG INVERTERA idealno je dizajnirana za ugradnju u spuštene stropove, kao što su hotelske sobe, gdje je potreban izravan dovod zraka preko rešetke (nije uključena) i dovod zraka preko razvodnog kanala. Ova jedinica se može ugraditi u spuštene stropove ograničene debljine zahvaljujući dubini jedinice od samo 14,2 cm.
Poklopac je bijele boje i opremljen usisnom rešetkom. Teleskopski kanal omogućuje kombinaciju s bilo kojom vrstom rešetke za izlaz zraka koja je dostupna na tržištu. NEVIDLJIVI INVERTER je opremljen DC inverterskim motorima bez četkica.
DC motor bez četkica omogućuje kontinuiranu varijaciju od 0 do 100% brzine protoka zraka, a time i kapaciteta grijanja i hlađenja. NEVIDLJIVI INVERTER vrlo brzo grije i hladi svaku prostoriju, uz izbor između dva namjenska mapiranja: PERFORMANSE za komercijalna okruženja, koja zahtijevaju visoke performanse i učinkovitost te COMFORT za tiha stambena okruženja. Zahvaljujući upotrebi DC motora bez četkica, NEVIDLJIVI INVERTERI štede do 50% električne energije u usporedbi s ventilokonvektorima s tradicionalnim motorima (tipa UKLJUČENO/ISKLJUČENO).
Asortiman je dostupan u 5 modela, s kapacitetima hlađenja od 830 W do 4560 W i kapacitetima grijanja od 1090 W do 4860 W sa širokim rasponom dodatne opreme.

– Instalacija na stropove
– Posebno niska razina buke
– Smanjena dubina od 14.2 cm
– Širok raspon dodataka

TEHNIČKI PODATCI

Opis	Snaga hlađenja 7 °C – 12 °C W (1)		Toplinska izlazna snaga 50 °C W (2)		Maksimalni protok zraka m^3/h (4)		Akustični tlak maks. – min. dB(A) (5)		Napomene	Šifra
	Performanse	Udobnost	Performanse	Udobnost	Performanse	Udobnost	Performanse	Udobnost		
BIJELA JEDINICA ZAVOJNICE VENTILATORA KOMPLETNA SA PREDLOŠKOM ZA STROPNU UGRADNJU										
INVISIBLE INVERTER 11	1095	830	1415	1090	197	162	42,2-24,2	39,4-24,2		**20069349**
Ugradbena jedinica										**20025164**
Stropni panel i usisna rešetka									(D)	**20116425**
Teleskopski kanal za odvod zraka									(D)	**4013486**
INVISIBLE INVERTER 21	2120	1760	2775	2350	389	320	43,1-25,3	40,2-25,3		**20069370**
Ugradbena jedinica										**20025166**
Stropni panel i usisna rešetka									(D)	**20116426**
Teleskopski kanal za odvod zraka									(D)	**4013487**
INVISIBLE INVERTER 33	3310	2650	3905	3190	560	461	45,5-25,6	42,2-25,6		**20069371**
Ugradbena jedinica										**20025167**
Stropni panel i usisna rešetka									(D)	**20116427**
Teleskopski kanal za odvod zraka									(D)	**4013488**
INVISIBLE INVERTER 40	3875	3340	4665	4100	699	576	45,9-26,3	42,5-26,3		**20069372**
Ugradbena jedinica										**20025169**
Stropni panel i usisna rešetka									(D)	**20116428**
Teleskopski kanal za odvod zraka									(D)	**4013489**
INVISIBLE INVERTER 46	4560	3800	5705	4860	787	648	47,2-27,6	43,9-27,6		**20069373**
Ugradbena jedinica										**20025171**
Stropni panel i usisna rešetka									(D)	**20116429**
Teleskopski kanal za odvod zraka									(D)	**4013490**

Performanse se odnose na sljedeće usluge:
(1) Temperatura ambijentalnog zraka 27°C Tb.s. i 19°C Tb.u.
(2) Temperatura zraka 20°C i isti protok vode kao u načinu hlađenja.
(3) Temperatura zraka 20°C.
(4) Brzina protoka zraka mjerena čistim filterima.
(5) Prema UNI EN ISO 7779: 2001.
(D) Dostupnost materijala u našem skladištu: 25 radnih dana od datuma potvrde narudžbe.
NAPOMENA: postavka performansi preporučuje se za poslovne prostore, dok se postavka komfora preporučuje za stambene prostore.

DODATCI

Crtež	Opis	Napomene	Šifra
	**Upravljačka ploča montirana na zid TOP (MASTER).** TOUCH LCD zidna elektronička upravljačka ploča sa sobnom sondom i komunikacijskim protokolom ModBus RTU. Upravljačka ploča omogućuje upravljanje sobnom temperaturom putem svoje temperaturne sonde ili pomoću sonde ventilatora. Ploča omogućuje upravljanje jednim ili više (do max. 30) ventilokonvektora zahvaljujući u njih ugrađenoj elektronici za zidnu upravljačku ploču.	(1)	**20181383**
	**Elektronička ploča za zidnu upravljačku ploču TOP (SLAVE).** Elektronička upravljačka ploča s kontinuiranom modulacijom za daljinsko povezivanje sa zidnom upravljačkom pločom TOP. Moguće je povezati do 30 elektroničkih ploča s jednom zidnom upravljačkom pločom TOP.	(1)(2)	**20181395**
	Kontrolna ploča za ugradbenu ugradnju.	(1)	**20147241**
	**Sučelje daljinskog upravljanja.** Elektronička ploča za daljinsko upravljanje termostatom s 3 brzine.	(1)(2)	**20116481**
	**Sučelje daljinskog upravljanja 0-10V.** Elektronička ploča za daljinsko upravljanje s ulazom O-10V.		**20116413**
	**Komplet 3-stranih ventila.** Komplet se sastoji od ventila s termoelektričnom glavom i zapornog ventila. Prvi omogućuje automatsko isključivanje zavojnice ploče iz sustava ako se kombinira s upravljačkom pločom koja omogućuje upravljanje. Zaporni ventil omogućuje uravnoteženje gubitaka dobave sustava. Ovaj komplet je alternativa dvosmjernom ventilu.		**20101063**
	**Komplet 2-stranih ventila.** Komplet se sastoji od ventila s termoelektričnom glavom i zapornog ventila. Prvi omogućuje automatsko isključivanje zavojnice panela iz sustava ako se kombinira s upravljačkom pločom koja omogućuje upravljanje; drugi omogućuje uravnoteženje gubitaka dobave sustava. Ovaj je komplet je obvezan u verzijama Plus, osim u slučaju kada montiramo 3-smjerni ventil ili kada imamo kolektor s termoelektričnim glavama.		**4013453**
	Komplet 2-stranih čepova.		**4013450**
	Komplet odstojnog priključka za dvosmjernu jedinicu ventila za spajanje cijevi na ventile s ispustom na podu i za trosmjernu jedinicu ventila za spajanje cijevi na ventile s ispustom na zidu.		**20069423**
	Komplet za spajanje pod 90°, koji omogućuje lako spajanje cijevi na ventile za izlaz iz zida.		**4013452**

(1) Obje šifre su potrebne za prvu ventilokonvektor
(2) Mora se ugraditi 1 komad za svaki udaljeni ventilokonvektor

RIELLO

Ventilokonvektor za ugradbenu ugradnju

In Inverter
In Inverter Plus





ULAZ



IN PLUS

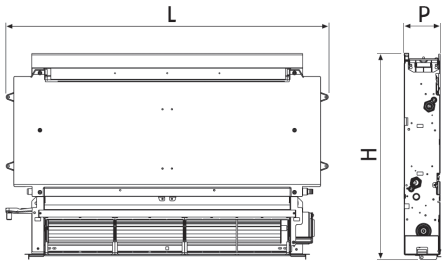

- Ventilokonvektori s motorom invertora bez četkica za ugradnju u zid

Opis	H mm	L mm	P mm
IN INVERTER 11	576	525	126
IN INVERTER 21	576	725	126
IN INVERTER 33	576	925	126
IN INVERTER 40	576	1125	126
IN INVERTER 46	576	1325	126
IN INVERTER PLUS 11	576	525	126
IN INVERTER PLUS 21	576	725	126
IN INVERTER PLUS 33	576	925	126
IN INVERTER PLUS 40	576	1125	126
IN INVERTER PLUS 46	576	1325	126

IN INVERTER je Riellov prijedlog za ventilokonvektore ugradbenu ugradnju, koji vam omogućuje racionalizaciju prostora prema kriterijima moderne unutarnje arhitekture. Jedinica se može ugraditi u zidove koji su relativno tanki, zahvaljujući samo 12,6 cm dubokoj kutiji.
Čitav asortiman dolazi s istosmjernim motorom invertora bez četkica. Ovo tehnološko rješenje pruža kontinuirano variranje od 0 do 100% brzine protoka zraka i kao rezultat toga kapacitet grijanja i hlađenja.
IN INVERTER vrlo brzo zagrijava i hladi bilo koji prostor, uz mogućnost odabira između dvije namjenske funkcije: PERFORMANCE za komercijalne potrebe, kada se zahtijeva visoka učinkovitost i visoka djelotvornost, i COMFORT za stambene potrebe, kako bi se uvijek osigurao rad s maksimalno malo buke.
Zahvaljujući DC Brushless motorima, IN INVERTER uštedi do 50% električne energije u usporedbi s ventilokonvektorima s tradicionalnim motorima (tip ON/OFF). Asortiman dolazi u 5 modela s (model PLUS) i bez efekta zračenja, kapaciteta hlađenja od 830 W do 4560 W i kapaciteta grijanja od 1090 W do 4860 W.
Širok raspon dodatne opreme i kontrola s dodirnim DISPLAY-om podržava širok spektar aplikacija.
Sve verzije IN INVERTERa mogu se ugraditi vertikalno ili horizontalno (pomoću određenih dodataka), sa standardnim priključcima s lijeve strane (s desne strane s pripadajućim dodatcima).
Izvedbe IN INVERTER PLUS se mogu vertikalno ugraditi sa spojevima na lijevoj strani.
Konstrukcija je izrađena od pocinčanog lima.

– Izuzetno tihi rad
– Samo 12,6 cm dubine
– Širok raspon dodataka
– Filtere je lako demontirati i očistiti

TEHNIČKI PODATCI

Opis	Snaga hlađenja 7 °C – 12 °C (1) W		Snaga grijanja 50 °C (2) W		Maksimalna brzina protoka zraka (4) m³/h		Iradijacija zvučnim tlakom max-min (5) dB(A)		Napomene	Šifra
	Performanse	Udobnost	Performanse	Udobnost	Performanse	Udobnost	Performanse	Udobnost		
VENTILOKONVEKTOR ZA UGRADBENU UGRADNJU										
IN INVERTER 11	1095	830	1515	1090	197	162	42,2-24,2	39,4-24,2		**20069349**
IN INVERTER 21	2120	1760	2885	2350	389	320	43,1-25,3	40,2-25,3		**20069370**
IN INVERTER 33	3310	2650	4140	3190	560	461	45,5-25,6	42,2-25,6		**20069371**
IN INVERTER 40	3875	3340	5015	4100	699	576	45,9-26,3	42,5-26,3		**20069372**
IN INVERTER 46	4560	3800	5910	4860	787	648	47,2-27,6	43,9-27,6		**20069373**
VENTILOKONVEKTOR SA RADIJACIJSKOM PLOČOM ZA UGRADBENU UGRADNJU										
IN INVERTER PLUS 11	1095	830	1515	1090	197	162	42,2-24,2	39,4-24,2	(D)	**20069374**
IN INVERTER PLUS 21	2120	1760	2885	2350	389	320	43,1-25,3	40,2-25,3	(D)	**20069375**
IN INVERTER PLUS 33	3310	2650	4140	3190	560	461	45,5-25,6	42,2-25,6	(D)	**20069376**
IN INVERTER PLUS 40	3875	3340	5015	4100	699	576	45,9-26,3	42,5-26,3	(D)	**20069377**
IN INVERTER PLUS 46	4560	3800	5910	4860	787	648	47,2-27,6	43,9-27,6	(D)	**20069378**

Izvedba se odnosi na sljedeće uvjete:
(1) Sobna temperatura zraka 27 °C d.b. i 19 °C w.b.
(2) Temperatura zraka 20 °C i jednaka brzina protoka vode postignuta u načinu hlađenja
(3) Temperatura zraka 20 °C
(4) Temperatura zraka 20 °C; glavni ventilator na "isključeno"
(5) Brzina protoka zraka izmjerena s očišćenim filtrima
(6) Prema UNI EN ISO 7779: 2001
(D) Dostupnost materijala u našem skladištu: 25 radnih dana od datuma potvrde narudžbe.
NAPOMENA: postavka Performanse preporučuje se za komercijalne prostore, dok se Udobnost preporučuje za stambene prostore.

DODATCI

Crtež	Opis	Napomene	Šifra
	**Upravljačka ploča montirana na zid TOP (MASTER).** TOUCH LCD zidna elektronička upravljačka ploča sa sobnom sondom i komunikacijskim protokolom ModBus RTU. Upravljačka ploča omogućuje upravljanje sobnom temperaturom putem svoje temperaturne sonde ili pomoću sonde ventilatora. Ploča omogućuje upravljanje jednim ili više (do max. 30) ventilokonvektora zahvaljujući u njih ugrađenoj elektronici za zidnu upravljačku ploču.	(1)	**20181383**
	**Elektronička ploča za zidnu upravljačku ploču TOP (SLAVE).** Elektronička upravljačka ploča s kontinuiranom modulacijom za daljinsko povezivanje sa zidnom upravljačkom pločom TOP. Moguće je povezati do 30 elektroničkih ploča s jednom zidnom upravljačkom pločom TOP.	(1)(2)	**20181395**
	Kontrolna ploča za ugradbenu ugradnju.	(1)	**20147241**
	**Sučelje daljinskog upravljanja.** Elektronička ploča za daljinsko upravljanje termostatom s 3 brzine.	(1)(2)	**20116481**
	**Sučelje daljinskog upravljanja 0-10V.** Elektronička ploča za daljinsko upravljanje s ulazom O-10V.		**20116413**
	**Komplet 3-stranih ventila.** Komplet se sastoji od ventila s termoelektričnom glavom i zapornog ventila. Prvi omogućuje automatsko isključivanje zavojnice ploče iz sustava ako se kombinira s upravljačkom pločom koja omogućuje upravljanje. Zaporni ventil omogućuje uravnoteženje gubitaka dobave sustava. Ovaj komplet je alternativa dvosmjernom ventilu.		**20101063**
	**Komplet 2-stranih ventila.** Komplet se sastoji od ventila s termoelektričnom glavom i zapornog ventila. Prvi omogućuje automatsko isključivanje zavojnice panela iz sustava ako se kombinira s upravljačkom pločom koja omogućuje upravljanje; drugi omogućuje uravnoteženje gubitaka dobave sustava. Ovaj je komplet je obvezan u verzijama Plus, osim u slučaju kada montiramo 3-smjerni ventil ili kada imamo kolektor s termoelektričnim glavama.		**4013453**
	Komplet 2-stranih čepova.		**4013450**
	Komplet odstojnog priključka za dvosmjernu jedinicu ventila za spajanje cijevi na ventile s ispustom na podu i za trosmjernu jedinicu ventila za spajanje cijevi na ventile s ispustom na zidu.		**20069423**

Crtež	Opis	Napomene	Šifra
	Komplet za spajanje pod 90°, koji omogućuje lako spajanje cijevi na ventile za izlaz iz zida.		**4013452**
	Komplet kabela za priključke s desne strane za model IN (ne za model PLUS). Obvezan je za preokret spoja.		**20069415**

(1) Obje šifre su potrebne za prvu ventilokonvektor
(2) Mora se ugraditi 1 komad za svaki udaljeni ventilokonvektor.

ODGOVARAJUĆI DODATCI

Crtež	Opis	Veličina					Napomene	Šifra
		11	21	33	40	46		
	Komplet za dovod zraka od 90 ° za ugradbene modele IN Inverter (ne za Plus modele)	●					(D)	**4013481**
			●				(D)	**4013482**
				●			(D)	**4013483**
					●		(D)	**4013484**
						●	(D)	**4013485**
	Komplet za gornji dovod za ugradbene modele IN Inverter	●					(D)	**4013486**
			●				(D)	**4013487**
				●			(D)	**4013488**
					●		(D)	**4013489**
						●	(D)	**4013490**
	Komplet za usis za ugradbene modele IN Inverter (ne za model Plus)	●					(D)	**4013491**
			●				(D)	**4013492**
				●			(D)	**4013493**
					●		(D)	**4013494**
						●	(D)	**4013495**

(D) Dostupnost materijala u našem skladištu: 25 radnih dana od datuma potvrde narudžbe.

Ventilokonvektori - Cassette

RK N Hydroline



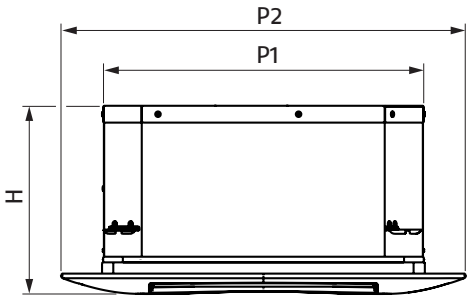

- “Cassette” ventilokonvektori

Opis	H mm	L1 mm	L2 mm
RK 24 N SET	298	720	569
RK 40 N SET	298	720	569
RK 47 N SET	298	720	569
RK 63 N SET	298	960	825
RK 72 N SET	298	960	825
RK 96 N SET	298	960	825

Raspon kasetnih ventilokonvektora RK N dizajniran je za rješenja za grijanje i/ili hlađenje kako za stambene tako i za komercijalne svrhe gdje god je potrebna stropna ugradnja kako bi se udovoljilo specifičnim arhitektonskim potrebama.
Zahvaljujući ugodnoj estetici, preciznom dizajnu i 4-smjerno podesivom izlazu zraka, kasetni ventilokonvektori RK N idealno su rješenje za bilo koje okruženje. Za korisničko sučelje, čitav niz RK N ventilokonvektora može se uskladiti sa zidnim upravljačkim pločama linije Hydrocontrol:

– TermoComfortPlus i TermoComfort.
– Ekstremno nizak nivo buke
– Zračni filter se može prati
– Kondenzacijska crpka za drenažu kao standard
– Jednostavnost ugradnje
– Izvrsna raspodjela zraka kroz 4 ručna krila
– Filtere je lako demontirati i očistiti.

TEHNIČKI PODATCI

Opis		Snažno hlađenje kW	Snažno grijanje kW	Brzina protoka zraka m^3/h	Napomene	Šifra
RK 24 N SET	RK 24 N	2,400	3,200	660	(1)(2)	**20051794**
	Rešetka				(2)	**4012190**
	Komplet automatskih prekidača ljeto/zima				(2)	**4012226**
RK 40 N SET	RK 40 N	4,000	5,000	735	(1)(2)	**20051795**
	Rešetka				(2)	**4012190**
	Komplet automatskih prekidača ljeto/zima				(2)	**4012226**
RK 47 N SET	RK 47 N	4,700	6,200	900	(1)(2)	**20051796**
	Rešetka				(2)	**4012190**
	Komplet automatskih prekidača ljeto/zima				(2)	**4012226**
RK 63 N SET	RK 63 N	6,300	8,110	980	(1)(2)	**20051797**
	Rešetka				(2)	**20051800**
	Komplet automatskih prekidača ljeto/zima				(2)	**4012226**
RK 72 N SET	RK 72 N	7,200	10,000	1160	(1)(2)	**20051798**
	Rešetka				(2)	**20051800**
	Komplet automatskih prekidača ljeto/zima				(2)	**4012226**
RK 96 N SET	RK 96 N	9,600	13,000	1,600	(1)(2)	**20051799**
	Rešetka				(2)	**20051800**
	Komplet automatskih prekidača ljeto/zima				(2)	**4012226**

(*) **ZA KUPOVINU CIJELOG PROIZVODA, MOLIMO VAS DA ZAPAMTITE NARUČITI SVE KODOVE** (RK N, REŠETKA I KOMPLET AUTOMATSKIH PREKIDAČA LJETO/ZIMA).
(1) Ventilokonvektormora biti usklađen s elektroventilom koji upravlja radom.
(2) Dodatci "Rešetka" i "Ljetni/zimski komplet automatskih prekidača" moraju se naručiti zajedno s osnovnom jedinicom.
Izvedba se odnosi na sljedeće uvjete:
- brzina ventilatora: maksimalna;
- hlađenje: protok vode 7°C, temperatura zraka na dovodu 27 °C Td.b./ 19 °C Tw.b.; (Δt 5 °C);
- grijanje: protočna voda 50 °C; temperatura ulaznog zraka 20 °C Td.b; ista brzina protoka vode postignuta u načinu hlađenja;
- maksimalni protok vode 80 °C.

DODATCI

Opis	Šifra
Komplet ventila s 2 cijevi (modeli 24-47)	**20035945**
Komplet ventila s 2 cijevi (modeli 63-96)	**20086595**
Komplet za primarni zrak	**4012192**
Komplet zračne brave	**4012225**

KONTROLE

Opis	Napomene	Šifra
2 cijevi kontrole "Plus" (zidna ugradnja)	(1)	**20081464**
Komplet zračne sonde	(2)	**20083816**
Komplet vodene sonde		**20083809**
Višestruki komplet	(3)	**20081499**

(1) Nije uključen komplet vodene sonde šifra 20083809.
(2) Senzor za daljinsko očitavanje.
(3) Jedna kontrola za svaki ventilokovektor.

Kanalisani ventilokonvektori

FCU N

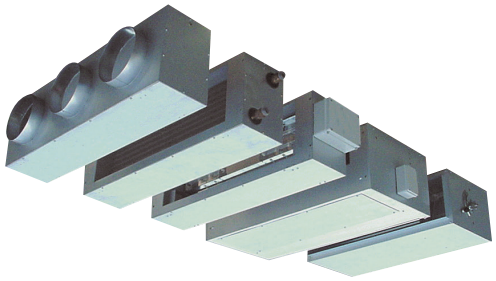

FCU

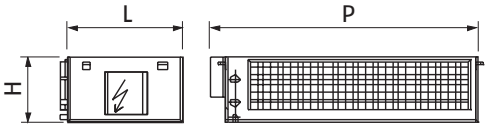

FCU V

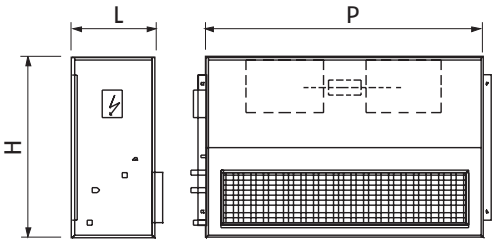

- Ventilokonvektori za horizontalnu i vertikalnu ugradnju

Opis	H mm	L mm	P mm
FCU 09 N	296	520	645
FCU 15 N-17 N	296	520	1000
FCU 21 N	325	600	1100
FCU 24 N	325	600	1345
FCU 36 N-43 N	375	600	1345

FCU kanalom povezan ventilokonvektori dizajnirani su da pruže preliminarni tretman zraka kako za male centralizirane ugradnje, tako i za ugradnje s ventilokonvektoriskim jedinicama. Dostupni su u 7 modela s protokom zraka koji se kreće od 930 do 4,300 m3/h. Mogućnost kombiniranja FCU jedinica sa serijama dodataka, kako sa izlazne, tako i sa ulazne strane, čini ih odgovarajućim za različite uporabe, počevši od jednostavnih funkcija hlađenja i/ili grijanja, pa do tretmana kao što su filtriranje, miješanje, ubacivanje vanjskog zraka, dogrijavanje i putem vode i električnim.
Dostupan je u dvije osnovne verzije: jedan za horizontalnu ugradnju, jedan za vertikalnu ugradnju. Ove jedinice sastoje se od aluminij-cink kućišta, opremljenog termoizolacijskim slojem od polietilena i poliestera. Sve jedinice su opremljene sa: sintetičkim efektom. EU3 filter, uklonjiv na vodilicama, zavojnica izmjenjivača topline s bakrenim cijevima i aluminijskim krilima, hvatač kondenzata AISI 304 od nerđajućeg čelika i dvostruki usisni ventilatori s izravno spojenim motorom. Sve jedinice (izuzev veličine 09 zbog njegove umanjene električne apsorbcije) su također opremljene s kutijom za električni priključak s konektorima zaštićenim relejem.

– Kompaktne dimenzije
– Zamka za kondenzat AISI 304 od nerđajućeg čelika
– Motorizirana grupa ventilatora, koji se mogu provjeravati od dole
– Široki asortiman dodataka omogućuje da jedinica bude fleksibilnija i pogodna za različite potrebe.

TEHNIČKI PODATCI

Opis	Snažno hlađenje kW	Snažno grijanje kW	Maksimalni gubitak zraka m³/h	Vanjski statički pritisak Pa	Maksimalna snaga na ulazu W	Šifra
MODELI ZA HORIZONTALNU UGRADNJU						
FCU 09 N	4,6	9,8	930	90	195	**20095872**
FCU 15 N	7,5	15,5	1,500	100	299	**20095873**
FCU 17 N	9,1	19,7	1,600	85	302	**20095874**
FCU 21 N	10,5	21,6	2,050	115	430	**20095876**
FCU 24 N	13,1	25,9	2,400	105	430	**20095877**
FCU 36 N	15,7	35,5	3,600	120	750	**20095878**
FCU 43 N	20,7	46,3	4,200	115	950	**20095879**

(1) Dostupnost materijala u našem skladištu: 20 radnih dana od zaprimanja narudžbe.
Izvedba se odnosi na sljedeće uvjete:
- Hlađenje: temperatura zraka na dovodu 26 °C s 50% r.h.; protok vode 7 °C (Δt 5 °C kod nazivnog protoka zraka)
- Grijanje: temperatura zraka na dovodu 20 °C s 50% r.h.; protok vode 70 °C (Δt 10 °C kod nazivnog protoka zraka)

DODATCI

Opis	Napomene	Šifra
CP-Basic: brzina selektora s OFF/hlađenje/grijanje gumbom i brzi prekidač u 3-položaja	(A)	**20083633**
CP-Comfort/R: Zidna elektronička upravljačka ploča za upravljanje temperaturom u prostoriji zimi/ljeti, aktiviranje ili isključivanje električnog otpora i odabir brzine ventilatora (minimalna, srednja, maksimalna), za modele s elektroničkim otporom	(A)	**20083635**
CP-Comfort/V: Zidna elektronička upravljačka ploča za upravljanje temperaturom u prostoriji zimi/ljeti, aktiviranje ili isključivanje vodene zavojnice (upravljanje 0-10 V) i odabir brzine ventilatora (minimalna, srednja, maksimalna), za modele s vodenom zavojnicom	(A)	**20083637**

(A) Dodatak nije moguće odvojeno naručiti već samo zajedno s jedinicom. U svakom slučaju, potrebno ga je montirati jer ne dolazi unaprijed ugrađen na proizvodu.

IZLAZNI PLENUM ZA OKRUGLE KANALE

Odredište	Opis	Šifra
Model 09	Izlazni plenum za okrugle kanale za FCU 09	**4015962**
Modeli 15-17	Izlazni plenum za okrugle kanale za FCU 15-17	**4015963**
Model 21	Izlazni plenum za okrugle kanale za FCU 21	**4015964**
Model 24	Izlazni plenum za okrugle kanale za FCU 24	**4015965**
Modeli 36-43	Izlazni plenum za okrugle kanale za FCU 36-43	**4015966**

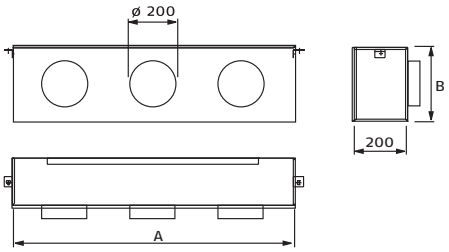

Model	Okrugli kanali		Dimenzije mm	
	Broj	Promjer mm	A	B
Model 09	2	200	614	295
Modeli 15-17	3	200	974	295
Model 21	3	200	1074	322
Model 24	4	200	1314	322
Modeli 36-43	4	200	1314	372

ULAZNI PLENUM 90°

Odredište	Opis	Šifra
Model 09	Ulazni plenum 90° za FCU 09	**4015967**
Modeli 15-17	Ulazni plenum 90° za FCU 15-17	**4015968**
Model 21	Ulazni plenum 90° za FCU 21	**4015969**
Model 24	Ulazni plenum 90° za FCU 24	**4015970**
Modeli 36-43	Ulazni plenum 90° za FCU 36-43	**4015971**

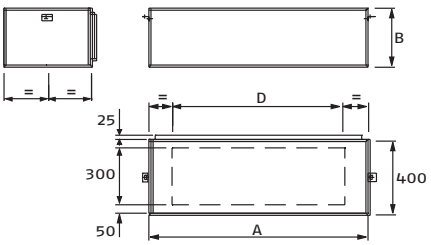

Model	Dimenzije mm		
	A	B	D
Model 09	550	278	500
Modeli 15-17	910	278	800
Model 21	1010	302	800
Model 24	1250	302	1200
Modeli 36-43	1250	328	1200

ULAZNA REBRA S FIKSIRANIM KRILIMA (ZA ULAZNI PLENUM)

Odredište	Opis	Šifra
Model 09	Ulazna rebra za FCU 09	4015972
Modeli 15-17-21	Ulazna rebra za FCU 15-17-21	4015973
Modeli 24-36-43	Ulazna rebra za FCU 24-36-43	4015974

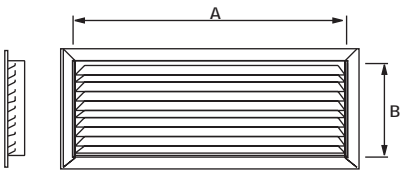

Model	Dimenzije mm	
	A	B
Model 09	500	300
Modeli 15-17-21	800	300
Modeli 24-36-43	1200	300

OKVIR ADAPTERA ZA PRAVOKUTNE KANALE

Odredište	Opis	Šifra
Model 09	Okvir adaptera za FCU 09	**4015978**
Modeli 15-17	Okvir adaptera za FCU 15-17	**4015979**
Model 21	Okvir adaptera za FCU 21	**4015980**
Model 24	Okvir adaptera za FCU 24	**4015981**
Modeli 36-43	Okvir adaptera za FCU 36-43	**4015982**

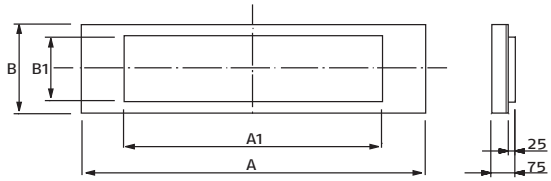

Model	Dimenzije mm			
	A	A1	B	B1
Model 09	614	440	295	235
Modeli 15-17	974	800	295	235
Model 21	1074	800	322	235
Model 24	1314	1070	322	280
Modeli 36-43	1314	1070	372	280

VODENI GENERATORI VRUĆEG ZRAKA

Nuovo Acu-Nuovo Acu F



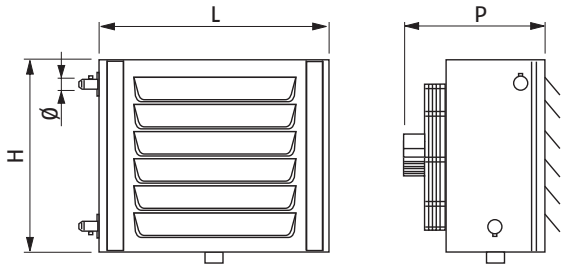

- Verzije grijanja i hlađenja
- Helikoidni ventilator

Opis	H mm	L mm	P mm	Ø mm	Neto težina kg
NUOVO ACU 13 M	390	555	370	1"	15
NUOVO ACU 23 M	440	605	396	1"	18
NUOVO ACU 33 M	490	655	402	1"	21
NUOVO ACU 43 M	540	705	402	1"	24
NUOVO ACU 53 M	590	755	402	1"	28
NUOVO ACU 63 M	640	805	402	1"¼	32
NUOVO ACU 73 T	690	855	460	1"¼	43
NUOVO ACU 23 F	440	605	396	1"	18
NUOVO ACU 33 F	490	655	402	1"	21
NUOVO ACU 43 F	540	705	402	1"	24
NUOVO ACU 63 F	640	805	402	1" ¼	32

NUOVO ACU i NUOVO ACU F su vodeni grijači zraka dizajnirani za grijanje i hlađenje malih i srednjih područja, kao što su skladišta, spremišta, laboratorije, sportski centri.
NUOVO ACU se sastoji od troredne zavojnice za primjenu kod niskih temperatura tople vode. NUOVO ACU F je posebno dizajniran za hlađenje i sastoji se od troredne bakrenih zavojnica s zamkom za kondenzat.

– Niska razina buke
– Umanjene dimenzije
– Zavojnica s spojnicom isporučena s oduškom
– Reverzibilni hidraulični priključci
– Mogućnost stropne ugradnje s posebnim kompletom dodataka (verzija samo grijanja, ne i za F verzije)
– Dostupan kao monofazni (16 modela) i trofazni (1 model)
– 10 modela
– Širok raspon dodataka
– Asortiman se sastoji od 4 modela za hlađenje s torednim zavojnicama s izlazima od 19,6 do 42,2 kW.
– Asortiman se sastoji od:
  7 modela s torednim zavojnicama izlaznih snaga od 17,3 do 63 kW
  4 modela za hlađenje s torednim zavojnicama izlaznih snaga od 19,6 do 42,2 kWa.

TEHNIČKI PODATCI (VERZIJE GRIJANJA)

Opis	Snaga grijanja (*) kW	Brzina protoka zraka (**) m^3/h	Motor	Br. okretaja/min (***)	Šifra
VODENI GENERATORI VRUĆEG ZRAKA S BAKRENIM TROREDNIM ZAVOJNICAMA					
NUOVO ACU 13M	17,3	1,550	Jednofazni	1400-900-700	**4152422**
NUOVO ACU 23M	23,7	2,300	Jednofazni	1400-900-700	**4152424**
NUOVO ACU 33M	28,5	2,550	Jednofazni	1400-900-700	**4152426**
NUOVO ACU 43M	37,5	3,400	Jednofazni	1400-900-700	**4152428**
NUOVO ACU 53M	44,0	3,850	Jednofazni	1400-900-700	**4152430**
NUOVO ACU 63M	54,1	4,900	Jednofazni	1400-900-700	**4152432**
NUOVO ACU 73 T	61,2	6,150	Trofazni	900-700	**4152414**

(*) Izvedba se odnosi na slijedeće uvjete: ΔT voda 85-70 °C, temperatura zraka na dovodu +15 °C, 50% r.h., 1013 mbar, ventilator na maksimalnoj brzini.
(**) Izvedba se odnosi na ventilator na najvećoj brzini.
(***) Izmjene broja obrtaja se može dobiti primjenom odgovarajućih dodataka.

TEHNIČKI PODATCI (VERZIJE HLAĐENJA)

Opis	Snaga grijanja (*) kW	Snaga hlađenja (**) kW	Brzina protoka zraka m^3/h	Motor	Br. okretaja/min	Napomene	Šifra
VODENI GENERATORI VRUĆEG ZRAKA S BAKRENIM TROREDNIM ZAVOJNICAMA ZA HLAĐENJE							
NUOVO ACU 23F	19,6	10,2	1,520	Jednofazni	900	(D)	**4152501**
NUOVO ACU 33F	24,5	12,9	1,900	Jednofazni	900	(D)	**4152502**
NUOVO ACU 43F	27,9	15,1	2,000	Jednofazni	900	(D)	**4152503**
NUOVO ACU 63F	42,2	21,5	3,150	Jednofazni	900	(D)	**4152504**

(*) Izvedba se odnosi na slijedeće uvjete: ΔT voda 85-70 °C, temperatura zraka na dovodu +15 °C, 50% r.h., 1013 mbar.
(**) Izvedba se odnosi na slijedeće uvjete: ΔT voda 7-12 °C, temperatura zraka na dovodu +30 °C, 60% r.h., 1013 mbar.
(D) Dostupnost materijala u našem skladištu: 30 radnih dana od datuma potvrde narudžbe.

DODATCI

Opis	Odredište	Šifra
Jednofazni 4-položajni komplet regulatora brzine	NUOVO ACU 13-63 M NUOVO ACU 23-63 F	**20092637**
Komplet trofazne upravljačke ploče	NUOVO ACU 73 T	**4155602**
Komplet trofaznog ručnog selektora brzine	NUOVO ACU 73 T	**4155604**
Potporni nosači	Svi modeli	**4155606**
Komplet za stropnu ugradnju	NUOVO ACU 13 M	**4155609**
Komplet za stropnu ugradnju	NUOVO ACU 23 M	**4155611**
Komplet za stropnu ugradnju	NUOVO ACU 33 M	**4155613**
Komplet za stropnu ugradnju	NUOVO ACU 43 M	**4155615**
Komplet za stropnu ugradnju	NUOVO ACU 53 M	**4155617**
Komplet za stropnu ugradnju	NUOVO ACU 63 M	**4155619**
Komplet za stropnu ugradnju	NUOVO ACU 73 T	**4155620**
Komplet vertikanih odvlažnjivača	NUOVO ACU 13 M	**4155626**
Komplet vertikanih odvlažnjivača	NUOVO ACU 23 M - 23 F	**4155628**
Komplet vertikanih odvlažnjivača	NUOVO ACU 33 M - 33 F	**4155630**
Komplet vertikanih odvlažnjivača	NUOVO ACU 43 M - 43 F	**4155632**
Komplet vertikanih odvlažnjivača	NUOVO ACU 53 M	**4155634**
Komplet vertikanih odvlažnjivača	NUOVO ACU 63 M - 63 F	**4155636**
Komplet vertikanih odvlažnjivača	NUOVO ACU 73 T	**4155638**

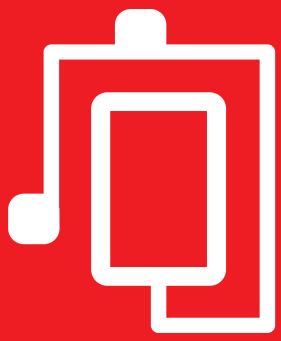

STAVKE KOMPLEMENTARNE SUSTAVU

TERMOSTAT I KRONOTERMOSTAT 420

IZMJENJIVAČI TOPLINE 426

CIRKULACIJSKE CRPKE ZA VODU 445

TERMOSTAT I KRONOTERMOSTAT

Pametna kontrola na daljinu

Hi, Comfort T300 NOVO



T300

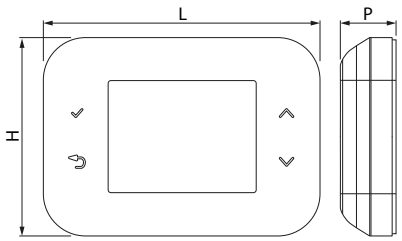

T200

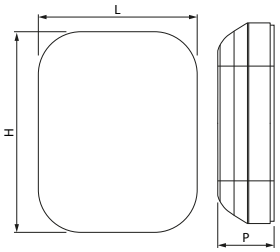

- Više upravljivih izvora energije (plin, struja, hibrid)
- Najnovija aplikacija
- Učinkovitost hlađenja i grijanja

Opis	H mm	L mm	P mm
Hi, Comfort T300	95	132	95
Hi, Comfort T200	96	71,8	26

Hi, Comfort T300 kombinira funkcije termostata za prvu zonu doma, sustavnog upravitelja za sustave grijanja i hlađenja te pristupnika internetu, čime se omogućava upotreba aplikacije Hi, Comfort.
Zajedno sa sustavom Hi, Comfort T200 također omogućuje upravljanje višestrukim zonama. Upravitelj Hi, Comfort T300 ustvari komunicira putem protokola ModBUS s dijelom sustava za grijanje i hlađenje (kotao i toplinska crpka) te je u bežičnoj (radijskoj) komunikaciji s bilo kojim sustavom Hi, Comfort T200 za lokalno upravljanje. S pomoću integriranog pristupnika povezuje se s kućnim usmjerivačem kako bi se osigurao internetski pristup i upotreba aplikacije Hi, Comfort.

TEHNIČKI PODATCI

Opis	Šifra
Hi, Comfort T300	**20205322**

OPIS RASPONA

Crtež	Opis	Šifra
	**Upravljanje okolinom Hi, Comfort T200** Za upotrebu u kombinaciji s upravljačem putem RF komunikacije. Napredni senzor okoline s LCD zaslonom koji omogućuje pregled i prilagodbu temperature i postavki okoline, kao i radnog načina sustava i zone s kojom je povezan. Napaja se s pomoću 2 AA baterije. Uključuje plastični nosač za ugradnju na policu. Razred – Doprinos ErP: VI-4% (*); I-1% (**).	**20211852**

(*) Za povezivanje putem OTBus.
(**) Za on/off povezivanje.

Pametna kontrola na daljinu

Hi, Comfort T100 Wi-Fi





GET IT ON Google Play

Available on the iPhone App Store

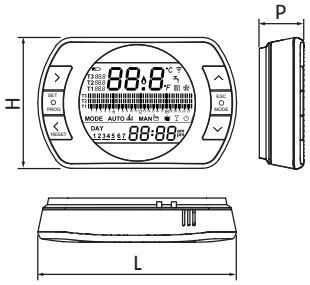

- Modulacijske kontrole prostorija
- Daljinsko sučelje za kotao
- Daljinsko upravljanje s pomoću aplikacije

Opis	H mm	L mm	P mm
Hi, Comfort T100 Wi-Fi	89	135	28

Hi, Comfort je pametno i jednostavno Riellovo rješenje za upravljanje udobnošću u vašem kućanstvu putem tradicionalne zidne ploče i nove aplikacije Hi, Comfort koju možete besplatno preuzeti za iOS i Android sustave. Aplikacija omogućuje jednostavno upravljanje kotlom i temperaturama u vašem domu pružajući fantastično iskustvo krajnjem korisniku. Hi, Comfort aplikacija zadovoljava sve standarde koje zahtijeva tržište u smislu jednostavnosti korištenja, široke kompatibilnosti i najviše sigurnosti.
Hi, Comfort dostupan je za OT povezivanje kako bi se bolje iskoristila sposobnost modulacije kotla (ostvarujući A+ standard sukladno Delegiranoj Uredbi EU br. 811/2013) ili s On/Off za postizanje maksimalne jednostavnosti.
Moguće je kontrolirati do 8 zona grijanja, svaku zonu kontrolira vlastiti Hi, Comfort za neovisno postavljanje temperature i vremenskih okvira.
Hi, Comfort jednostavan je za ugradnju, a kod zamjene starog termostata nije potrebna renovacija električnog sustava. Hi, Comfort ima baterijsko napajanje, što omogućuje zaista bežičnu ugradnju: Hi, Comfort može se ugraditi bilo gdje u kući i spojiti kotao pomoću Hi, Comfort G100-W ili bazne radio stanice Hi, Comfort G100-R. Sve procedure koje izgledaju složeno na tradicionalnom termostatu, poput svakodnevnog ili tjednog programiranja, sada su lako dostupne svima zahvaljujući tehnologiji zaslona osjetljivog na dodir.

TEHNIČKI PODATCI

Opis	Napomene	Šifra
Hi, Comfort T100 Wi-Fi		**20193354**
Hi, Comfort T100		**20193352**
Hi, Comfort G100-W		**20193355**
Hi, Comfort G100-R		**20193356**
ITRF11 ploča sučelja	(1)	**20164477**

(1) Samo za "stare modele" Family Condens.

OPIS RASPONA

Crtež	Opis	Šifra
	**Hi, Comfort T100 Wi-Fi** Potpuni KOMPLET za wi-fi instalaciju sadrži kontrolu prostorija Hi, Comfort T100 i pristupnik Hi, Comfort G100-W. Paket uključuje baterije, žice, pretvarač, vijke, sidrišta, dvostranu ljepljivu traku, magnetsku traku i tehničke upute. Razred - ErP jamči: VI-4% (*); I-1% (**).	**20193354**
	**Hi, Comfort T100** Sobni termostat Hi, Comfort T100 idealan je za zamjenu i nove objekte, a prikladan je za primjenu u jednoj i više zona. Hi, Comfort T100 moguće je povezati na internet zajedno s Hi, Comfort G100-W (opcionalno). Paket uključuje baterije, vijke, sidrišta, dvostranu ljepljivu traku i tehničke upute. Razred - ErP jamči: V-3% (*); I-1% (**).	**20193352**
	**Hi, Comfort G100-W** Hi, Comfort G100-W je uređaj koji dozvoljava povezivanje na internet putem Wi-Fi mreže u kućanstvu. Također, omogućuje OT povezivanje s kotlom za napredno daljinsko upravljanje. Paket uključuje žice, pretvarač i dvostruku ljepljivu traku.	**20193355**
	**Hi, Comfort G100-R** Radiofrekvencijski uređaj koji omogućuje bežično povezivanje kontrolnog HI, Comfort T100 s kotlom (putem ON/OFF ili OTBus). Može se koristiti i kada slabi Wi-Fi signal onemogućuje postavljanje Hi, Comfort G100-W blizu kotla.	**20193356**
	**ITRF11 ploča sučelja** (Samo za „prethodne verzije“ iz Family Condens asortimana). Koristi se ovisno o vrsti kotla (pogledajte odjeljak namijenjen savjetovanju) u načinu rada pomoću OTBus. Nije potreban za rad u ON/OFF načinu.	**20164477**

(*) Za povezivanje putem OTBus.
(**) Za on/off povezivanje.

Pametni ključ

Hi, Comfort K100



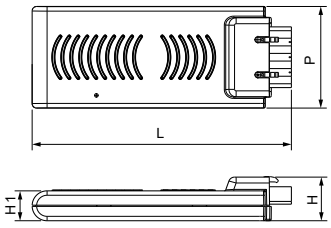

- Daljinski upravljač
- Ažurirana aplikacija
- Jednostavna ugradnja

Opis	H mm	H1 mm	L mm	P mm
Hi, Comfort K100	14,6	10	86,8	34

Pametni ključ Hi, Comfort K100 omogućuje pametne funkcije vašem kotlu bez mijenjanja vašeg termostata, za vrhunsku lakoću ugradnje: plug&play ugradnja i vođena dozvola za brz početak rada.
Pomoću Hi, Comfort K100 moguće je daljinski upravljati kotlom, postaviti parametre i smanjiti potrošnju izbjegavanjem nepotrebnih sati grijanja. Nova Hi, Comfort aplikacija obogaćena je novo razvijenim funkcijama koje pružaju izvrsno umreženo iskustvo za krajnje korisnike, poput dječje funkcije koja postavlja maksimalnu PTV temperaturu koju isporučuje tuš. Hi, Comfort K100 zahtijeva ModBus vezu u kotlu.

TEHNIČKI PODATCI

Opis	Šifra
Hi, Comfort k100	**20168501**

NAPOMENA: dostupno od drugog kvartala 2022. godine.

Termostati i kronotermostati

ChronoRiello



CHRONORIELLO 7D

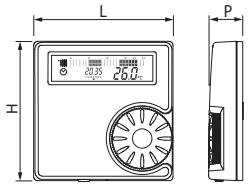

TERMORIELLO DGT

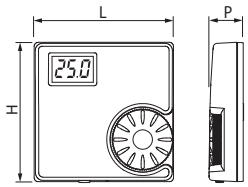

- ChronoRiello su digitalni programabilni termostati za programiranje dnevne i tjedne temperature, u načinu grijanja i omogućuju optimalno upravljanje sustavom

Opis	H mm	L mm	P mm
TERMORIELLO DGT	86	86	20
TERMORIELLO DGT WIRELESS	86	86	20
CHRONORIELLO 7D	86	86	20
CHRONORIELLO 7D WIRELESS	86	86	20

TERMORIELLO DGT
Sobni termostat s digitalnim zaslonom.

TERMORIELLO DGT WIRELESS
Sobni termostat s digitalnim zaslonom.

CHRONORIELLO 7D
Digitalni tjedno programabilni termostat. Tri razine temperature koje se mogu odabrati (Comfort-Economy-Antifreeze).
Personalizirano tjedno programiranje. Funkcija hlađenja (za ovu funkciju neophodno je ugraditi spoljnji relej za odvajanje). Funkcija zabave (uvijek se zanemaruju zahtjev za zagrijavanjem i programirani vremenski termini). Dnevni opseg s vremenskom podjelom na segmente od 60 minuta.

CHRONORIELLO 7D WIRELESS
Digitalni tjedni kronotermostatski digitalni zaslon na radio frekvenciji.
Digitalni tjedno programabilni termostat. Tri razine temperature koje se mogu odabrati (Comfort-Economy-Antifreeze).
Personalizirano tjedno programiranje. Funkcija zabave (zanemaruje se uvijek aktivan zahtjev za grijanjem u programiranim vremenskim intervalima).
Dnevni opseg s vremenskom podjelom na segmente od 60 minuta.

- Jednostavnost ugradnje
- Jednostavnost uporabe
- Gumb za odabir temperature na prednjoj strani termostata
- Kalibracijska sonda na svim modelima
- Serijske baterije na svim modelima
- Bežični modeli rade na radio frekvenciji koja omogućava vezu sa kotlom bez uporabe električnih kablova
- Uključi / isključi histereza se može kalibrirati na svim modelima.

TEHNIČKI PODATCI

Opis	Vrsta	Šifra
Termoriello dgt	Termostat	**20059640**
Termoriello dgt Wireless	Radiofrekvencijski termostat	**20063871**
ChronoRiello 7D	Tjedno programabilni termostat	**20063873**
ChronoRiello 7D Wireless	Digitalni tjedni kronotermostatski digitalni zaslon na radio frekvenciji	**20101747**

IZMJENJIVAČI TOPLINE

Pločasti izmjenjivači topline

Riello HEATgate



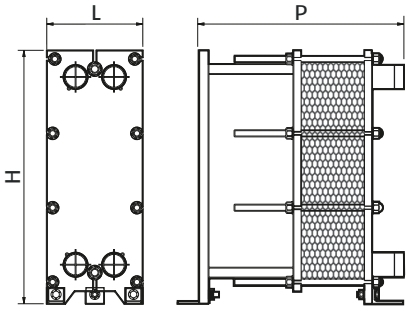

- Pločasti izmjenjivači topline za generatore topline, toplinske pumpe i solarne primjene

Opis	Brojevi ploča od - do	H mm	L mm	P mm
SP 20	11-29	470	200	252
	41-49	470	200	352
SP 30	17-27	755	200	252
	37	755	200	352
	53-69	755	200	552
SP 35	21-41	678	310	408
	49-71	678	310	548
	81-117	678	310	688
SP 40	17-41	729	385	408
SP 45	21-39	1008	310	408
	45-61	1008	310	548
	73	1008	310	688
SP 50	35-41	992	385	408
	45-71	992	385	548
	79-101	992	385	688
SP 60	41-101	1124	509	790
	109-201	1124	509	1290

RIELLO HEATgate je asortiman provjerljivih izmjenjivača topline koje je stvorio RIELLO kako bi odgovarao što većem broju aplikacija. Njegove tehničke značajke ga prave visoko-kvalitetnim, dogotrajnim proizvodom, istovremeno osiguravajući najveću iskoristivost i pouzdanost tijekom životnog vijeka proizvoda.
Asortiman RIELLO HEATgate sastoji se od izmjenjivača topline s pločama izrađenim od nerđajućeg čelika AISI316, NBR ili EPDM brtvi od peroksida (prema primjeni), a opremljen je navojnim spojnicama izrađenim od AISI316.
Struktura izmjenjivača topline osigurava nepropustnost do 10 bara. Različite veličine savršeno pristaju toplovodnim programima i primjenama prikazanim u tablici, čime osiguravaju visoku učinkovitost i smanjene padove tlaka.
Jednostavnost održavanja zahvaljujući kvalitetu materijala.

TEHNIČKI PODATCI

Opis	Ploče Br.	DN	MIX (*) %	Težina kg	Vrsta kompleta (**)		Šifra
					Izolacija	Stopa	
IZMJENJIVAČ TOPLINE AISI 316 L, S EPDM PEROKSID BRTVAMA							
SP 20-DN32 29 (29A) E	29	Rp 1" 1/4 (Plinski - M)	100%	31,3	Komplet C1	Komplet P1	**20200581**
SP 20-DN32 41 (41A) E	41	Rp 1" 1/4 (Plinski - M)	100%	34,7	Komplet C2	Komplet P1	**20200583**
SP 30-DN32 17 (17A) E	17	Rp 1" 1/4 (Plinski - M)	100%	45	Komplet C3	Komplet P1	**20200584**
SP 30-DN32 27 (27A) E	27	Rp 1" 1/4 (Plinski - M)	100%	48,7	Komplet C3	Komplet P1	**20200585**
SP 30-DN32 37 (37A) E	37	Rp 1" 1/4 (Plinski - M)	100%	53,4	Komplet C4	Komplet P1	**20200586**
SP 30-DN32 53 (53A) E	53	Rp 1" 1/4 (Plinski - M)	100%	61,5	Komplet C5	Komplet P1	**20200587**
SP 30-DN32 69 (69A) E	69	Rp 1" 1/4 (Plinski - M)	100%	67,4	Komplet C5	Komplet P1	**20200588**
SP 45-DN50 21 (11) E	21	Rp 2" (Plinski - M)	50%	119,7	Komplet C10	Komplet P2	**20200589**
SP 45-DN50 29 (15) E	29	Rp 2" (Plinski - M)	50%	125,2	Komplet C10	Komplet P2	**20200590**
SP 45-DN50 33 (17) E	33	Rp 2" (Plinski - M)	50%	128	Komplet C10	Komplet P2	**20200591**
SP 45-DN50 39 (20) E	39	Rp 2" (Plinski - M)	50%	132,2	Komplet C10	Komplet P2	**20200592**
SP 45-DN50 45 (23) E	45	Rp 2" (Plinski - M)	50%	140,6	Komplet C11	Komplet P2	**20200593**
SP 45-DN50 51 (26) E	51	Rp 2" (Plinski - M)	50%	144,7	Komplet C11	Komplet P2	**20200594**
SP 45-DN50 61 (31) E	61	Rp 2" (Plinski - M)	50%	151,6	Komplet C11	Komplet P2	**20200595**
SP 45-DN50 73 (37) E	73	Rp 2" (Plinski - M)	50%	164,2	Komplet C12	Komplet P2	**20200596**
SP 50-DN65 69 (52) E	69	Rp 2" 1/2 (Plinski - M)	75%	217,7	Komplet C15	Komplet P2	**20200598**
SP 50-DN65 87 (66) E	87	Rp 2" 1/2 (Plinski - M)	75%	238,1	Komplet C16	Komplet P2	**20200599**
SP 50-DN65 101 (76) E	101	Rp 2" 1/2 (Plinski - M)	75%	250,1	Komplet C16	Komplet P2	**20200600**
SP 60-DN100 87 (87) E	87	DN100 - PN16	100%	375,7	Komplet C17	Komplet P3	**20200601**
SP 60-DN100 101 (101) E	101	DN100 - PN16	100%	391,7	Komplet C17	Komplet P3	**20200602**
SP 60-DN100 115 (115) E	115	DN100 - PN16	100%	431,2	Komplet C18	Komplet P3	**20200603**
SP 60-DN100 129 (129) E	129	DN100 - PN16	100%	447,1	Komplet C18	Komplet P3	**20200604**
PLOČASTI IZMJENJIVAČ TOPLINE AISI 316 L, S NBR BRTVAMA							
SP 20-DN32 11 (11) N	11	Rp 1" 1/4 (Plinski - M)	100%	27,1	Komplet C1	Komplet P1	**20200606**
SP 20-DN32 21 (21) N	21	Rp 1" 1/4 (Plinski - M)	100%	29,4	Komplet C1	Komplet P1	**20200607**
SP 20-DN32 29 (29) N	29	Rp 1" 1/4 (Plinski - M)	100%	31,2	Komplet C1	Komplet P1	**20200608**
SP 20-DN32 41 (41) N	41	Rp 1" 1/4 (Plinski - M)	100%	34,8	Komplet C2	Komplet P1	**20200609**
SP 20-DN32 49 (49) N	49	Rp 1" 1/4 (Plinski - M)	100%	36,6	Komplet C2	Komplet P1	**20200610**
SP 35-DN50 21 (21) N	21	Rp 2" (Plinski - M)	100%	79,2	Komplet C6	Komplet P2	**20200611**
SP 35-DN50 27 (27) N	27	Rp 2" (Plinski - M)	100%	81,7	Komplet C6	Komplet P2	**20200613**
SP 35-DN50 33 (33) N	33	Rp 2" (Plinski - M)	100%	84,3	Komplet C6	Komplet P2	**20200614**
SP 35-DN50 41 (41) N	41	Rp 2" (Plinski - M)	100%	87,7	Komplet C6	Komplet P2	**20200615**
SP 35-DN50 49 (49) N	49	Rp 2" (Plinski - M)	100%	94,7	Komplet C7	Komplet P2	**20200616**
SP 35-DN50 53 (53) N	53	Rp 2" (Plinski - M)	100%	96,4	Komplet C7	Komplet P2	**20200618**
SP 35-DN50 61 (61) N	61	Rp 2" (Plinski - M)	100%	99,8	Komplet C7	Komplet P2	**20200619**
SP 35-DN50 71 (71) N	71	Rp 2" (Plinski - M)	100%	104,1	Komplet C7	Komplet P2	**20200620**
SP 35-DN50 81 (81) N	81	Rp 2" (Plinski - M)	100%	111,9	Komplet C8	Komplet P2	**20200621**
SP 35-DN50 89 (89) N	89	Rp 2" (Plinski - M)	100%	115,3	Komplet C8	Komplet P2	**20200622**
SP 35-DN50 101 (101) N	101	Rp 2" (Plinski - M)	100%	120,4	Komplet C8	Komplet P2	**20200623**
SP 35-DN50 117 (117) N	117	Rp 2" (Plinski - M)	100%	124,1	Komplet C8	Komplet P2	**20209452**
SP 40-DN65 17 (17) N	17	Rp 2" 1/2 (Plinski - M)	100%	102,3	Komplet C13	Komplet P2	**20200624**
SP 40-DN65 21 (21) N	21	Rp 2" 1/2 (Plinski - M)	100%	104,7	Komplet C13	Komplet P2	**20200626**
SP 40-DN65 25 (25) N	25	Rp 2" 1/2 (Plinski - M)	100%	107	Komplet C13	Komplet P2	**20200628**
SP 40-DN65 33 (33) N	33	Rp 2" 1/2 (Plinski - M)	100%	111,7	Komplet C13	Komplet P2	**20200631**
SP 40-DN65 41 (41) N	41	Rp 2" 1/2 (Plinski - M)	100%	116,4	Komplet C13	Komplet P2	**20200633**
SP 50-DN65 35 (14) N	35	Rp 2" 1/2 (Plinski - M)	40%	183,6	Komplet C14	Komplet P2	**20200635**
SP 50-DN65 41 (17) N	41	Rp 2" 1/2 (Plinski - M)	40%	188,7	Komplet C14	Komplet P2	**20200637**
SP 50-DN65 45 (18) N	45	Rp 2" 1/2 (Plinski - M)	40%	197,1	Komplet C15	Komplet P2	**20200638**
SP 50-DN65 51 (21) N	51	Rp 2" 1/2 (Plinski - M)	40%	202,2	Komplet C15	Komplet P2	**20200640**
SP 50-DN65 55 (22) N	55	Rp 2" 1/2 (Plinski - M)	40%	205,7	Komplet C15	Komplet P2	**20200642**
SP 50-DN65 61 (25) N	61	Rp 2" 1/2 (Plinski - M)	40%	210,8	Komplet C15	Komplet P2	**20200644**
SP 50-DN65 65 (26) N	65	Rp 2" 1/2 (Plinski - M)	40%	214,3	Komplet C15	Komplet P2	**20200645**
SP 50-DN65 71 (29) N	71	Rp 2" 1/2 (Plinski - M)	40%	219,4	Komplet C15	Komplet P2	**20200646**
SP 50-DN65 79 (32) N	79	Rp 2" 1/2 (Plinski - M)	40%	231,2	Komplet C16	Komplet P2	**20200647**
SP 60-DN100 41 (33) N	41	DN100 - PN16	80%	323,7	Komplet C17	Komplet P3	**20200648**
SP 60-DN100 45 (36) N	45	DN100 - PN16	80%	328,3	Komplet C17	Komplet P3	**20200658**
SP 60-DN100 51 (41) N	51	DN100 - PN16	80%	335,2	Komplet C17	Komplet P3	**20200659**
SP 60-DN100 61 (49) N	61	DN100 - PN16	80%	346,8	Komplet C17	Komplet P3	**20200663**
SP 60-DN100 67 (54) N	67	DN100 - PN16	80%	353,7	Komplet C17	Komplet P3	**20200665**
SP 60-DN100 77 (62) N	77	DN100 - PN16	80%	365,3	Komplet C17	Komplet P3	**20200667**
SP 60-DN100 87 (70) N	87	DN100 - PN16	80%	376,8	Komplet C17	Komplet P3	**20200670**
SP 60-DN100 97 (78) N	97	DN100 - PN16	80%	388,4	Komplet C17	Komplet P3	**20200672**
SP 60-DN100 109 (88) N	109	DN100 - PN16	80%	425,7	Komplet C18	Komplet P3	**20200673**
SP 60-DN100 119 (96) N	119	DN100 - PN16	80%	437,3	Komplet C18	Komplet P3	**20200674**
SP 60-DN100 139 (112) N	139	DN100 - PN16	80%	460,4	Komplet C18	Komplet P3	**20200675**
SP 60-DN100 169 (136) N	169	DN100 - PN16	80%	495	Komplet C18	Komplet P3	**20200676**
SP 60-DN100 201 (161) N	201	DN100 - PN16	80%	532	Komplet C18	Komplet P3	**20200677**

(*) % ploča visoke učinkovitosti u ukupnom iznosu
(**) Pogledajte odgovarajuću tablicu s izolacijskim kompletom stranica 429

TABLICA IZOLACIJSKIH KOMPLETA

Termoformirani izolacijski kompleti za kombiniranje s heatgate pločastim izmjenjivačima topline za primjene na visokim i niskim temperaturama.

Opis	Vrsta izolacijskog kompleta	Vrsta izmjenjivača	Maksimalni br. ploča	Šifra
Izolacijski komplet SP 20 29	Komplet C1	20	29	**20096860**
Izolacijski komplet SP 20 49	Komplet C2	20	49	**20096862**
Izolacijski komplet SP 30 29	Komplet C3	30	29	**20096863**
Izolacijski komplet SP 30 49	Komplet C4	30	49	**20096864**
Izolacijski komplet SP 30 75	Komplet C5	30	75	**20096865**
Izolacijski komplet SP 35 41	Komplet C6	35	41	**20140442**
Izolacijski komplet SP 35 71	Komplet C7	35	71	**20140443**
Izolacijski komplet SP 35 101	Komplet C8	35	101	**20140444**
Izolacijski komplet SP 35 151	Komplet C9	35	151	**20140445**
Izolacijski komplet SP 45 41	Komplet C10	45	41	**20201531**
Izolacijski komplet SP 45 71	Komplet C11	45	71	**20201532**
Izolacijski komplet SP 45 101	Komplet C12	45	101	**20201533**
Izolacijski komplet SP 40 41	Komplet C13	40	41	**20201534**
Izolacijski komplet SP 50 41	Komplet C14	50	41	**20201537**
Izolacijski komplet SP 50 71	Komplet C15	50	71	**20201538**
Izolacijski komplet SP 50 101	Komplet C16	50	101	**20201539**
Izolacijski komplet SP 60 101	Komplet C17	60	101	**20096918**
Izolacijski komplet SP 60 201	Komplet C18	60	201	**20116198**

TABLICA ODGOVARAJUĆIH STOPA

Opis	Komplet stopa	Vrsta izmjenjivača	Šifra
Komplet za učvršćivanje na tlo SP 20-30	Komplet P1	20-30	**20120281**
Komplet za učvršćivanje na tlo SP 35-40-45-50	Komplet P2	35-40-45-50	**20120282**
Komplet za učvršćivanje na tlo SP 60	Komplet P3	60	**20120284**

KOMBINACIJE PLOČASTOG IZMJENJIVAČA TOPLINE ZA RAD KOTLA S RAZLIČITIM ΔT ml

CONDEXA HPR

Opis			Pločasti izmjenjivači topline					
			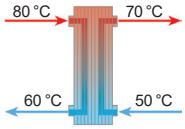 ΔT ml = 10 °C ΔT primarni/sekundarni = 20 °C T prosječni sekundarni krug = 60 °C			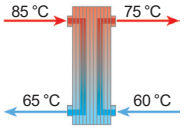 ΔT ml = 7,2 °C ΔT primarni = 20 °C ΔT sekundarni = 15 °C T prosječni sekundarni krug = 67,5 °C		
Br. generatora u kaskadi	Model	Korisna snaga kW	Model izmjenjivača topline	DN	Šifra	Model izmjenjivača topline	DN	Šifra
2	CONDEXA HPR 2x 35	70	SP 35-DN50 21 (21) N	Rp 2" (G-M)*	**20200611**	SP 35-DN50 21 (21) N	Rp 2" (G-M)*	**20200611**
	CONDEXA HPR 2x 45	90	SP 35-DN50 21 (21) N	Rp 2" (G-M)*	**20200611**	SP 35-DN50 27 (27) N	Rp 2" (G-M)*	**20200613**
	CONDEXA HPR 2x 55	110	SP 35-DN50 21 (21) N	Rp 2" (G-M)*	**20200611**	SP 35-DN50 33 (33) N	Rp 2" (G-M)*	**20200614**
	CONDEXA HPR 2x 70	140	SP 35-DN50 21 (21) N	Rp 2" (G-M)*	**20200611**	SP 35-DN50 33 (33) N	Rp 2" (G-M)*	**20200614**
3	CONDEXA HPR 3x 35	105	SP 35-DN50 21 (21) N	Rp 2" (G-M)*	**20200611**	SP 35-DN50 27 (27) N	Rp 2" (G-M)*	**20200613**
	CONDEXA HPR 3x 45	140	SP 35-DN50 21 (21) N	Rp 2" (G-M)*	**20200611**	SP 35-DN50 33 (33) N	Rp 2" (G-M)*	**20200614**
	CONDEXA HPR 3x 55	165	SP 35-DN50 27 (27) N	Rp 2" (G-M)*	**20200613**	SP 35-DN50 41 (41) N	Rp 2" (G-M)*	**20200615**
	CONDEXA HPR 3x 70	210	SP 35-DN50 33 (33) N	Rp 2" (G-M)*	**20200614**	SP 35-DN50 49 (49) N	Rp 2" (G-M)*	**20200616**
4	CONDEXA HPR 4x 35	140	SP 35-DN50 21 (21) N	Rp 2" (G-M)*	**20200611**	SP 35-DN50 33 (33) N	Rp 2" (G-M)*	**20200614**
	CONDEXA HPR 4x 45	180	SP 35-DN50 27 (27) N	Rp 2" (G-M)*	**20200613**	SP 35-DN50 41 (41) N	Rp 2" (G-M)*	**20200615**
	CONDEXA HPR 4x 55	220	SP 35-DN50 33 (33) N	Rp 2" (G-M)*	**20200614**	SP 35-DN50 53 (53) N	Rp 2" (G-M)*	**20200618**
	CONDEXA HPR 4x 70	280	SP 35-DN50 41 (41) N	Rp 2" (G-M)*	**20200615**	SP 35-DN50 61 (61) N	Rp 2" (G-M)*	**20200619**

(*) G-M: Plinski - M

CONDEXA PRO

Opis			Pločasti izmjenjivači topline					
			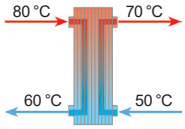 ΔT ml = 10 °C ΔT primarni/sekundarni = 20 °C T prosječni sekundarni krug = 60 °C			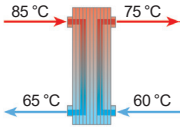 ΔT ml = 7,2 °C ΔT primarni = 20 °C ΔT sekundarni = 15 °C T prosječni sekundarni krug = 67,5 °C		
Br. generatora u kaskadi	Model	Korisna snaga kW	Model izmjenjivača topline	DN	Šifra	Model izmjenjivača topline	DN	Šifra
2	CONDEXA PRO 2x 57 P	114	SP 35-DN50 21 (21) N	Rp 2" (G-M)*	**20200611**	SP 35-DN50 33 (33) N	Rp 2" (G-M)*	**20200614**
	CONDEXA PRO 2x 70 P	136	SP 35-DN50 21 (21) N	Rp 2" (G-M)*	**20200611**	SP 35-DN50 33 (33) N	Rp 2" (G-M)*	**20200614**
	CONDEXA PRO 2x 90	180	SP 35-DN50 27 (27) N	Rp 2" (G-M)*	**20200613**	SP 35-DN50 49 (49) N	Rp 2" (G-M)*	**20200616**
	CONDEXA PRO 2x 100	194	SP 35-DN50 33 (33) N	Rp 2" (G-M)*	**20200614**	SP 35-DN50 49 (49) N	Rp 2" (G-M)*	**20200616**
	CONDEXA PRO 2x 115	224	SP 35-DN50 33 (33) N	Rp 2" (G-M)*	**20200614**	SP 35-DN50 53 (53) N	Rp 2" (G-M)*	**20200618**
	CONDEXA PRO 2x 135	262	SP 35-DN50 41 (41) N	Rp 2" (G-M)*	**20200615**	SP 35-DN50 61 (61) N	Rp 2" (G-M)*	**20200619**
3	CONDEXA PRO 3x 57 P	171	SP 35-DN50 27 (27) N	Rp 2" (G-M)*	**20200613**	SP 35-DN50 41 (41) N	Rp 2" (G-M)*	**20200615**
	CONDEXA PRO 3x 70 P	204	SP 35-DN50 33 (33) N	Rp 2" (G-M)*	**20200614**	SP 35-DN50 49 (49) N	Rp 2" (G-M)*	**20200616**
	CONDEXA PRO 3x 90	270	SP 35-DN50 41 (41) N	Rp 2" (G-M)*	**20200615**	SP 35-DN50 61 (61) N	Rp 2" (G-M)*	**20200619**
	CONDEXA PRO 3x 100	291	SP 35-DN50 41 (41) N	Rp 2" (G-M)*	**20200615**	SP 35-DN50 71 (71) N	Rp 2" (G-M)*	**20200620**
	CONDEXA PRO 3x 115	336	SP 35-DN50 49 (49) N	Rp 2" (G-M)*	**20200616**	SP 35-DN50 81 (81) N	Rp 2" (G-M)*	**20200621**
	CONDEXA PRO 3x 135	393	SP 35-DN50 61 (61) N	Rp 2" (G-M)*	**20200619**	SP 35-DN50 89 (89) N	Rp 2" (G-M)*	**20200622**
4	CONDEXA PRO 4x 57 P	228	SP 35-DN50 33 (33) N	Rp 2" (G-M)*	**20200614**	SP 35-DN50 53 (53) N	Rp 2" (G-M)*	**20200618**
	CONDEXA PRO 4x 70 P	272	SP 35-DN50 41 (41) N	Rp 2" (G-M)*	**20200615**	SP 35-DN50 61 (61) N	Rp 2" (G-M)*	**20200619**
	CONDEXA PRO 4x 90	360	SP 35-DN50 49 (49) N	Rp 2" (G-M)*	**20200616**	SP 35-DN50 81 (81) N	Rp 2" (G-M)*	**20200621**
	CONDEXA PRO 4x 100	388	SP 35-DN50 53 (53) N	Rp 2" (G-M)*	**20200618**	SP 35-DN50 89 (89) N	Rp 2" (G-M)*	**20200622**
	CONDEXA PRO 4x 115	448	SP 35-DN50 61 (61) N	Rp 2" (G-M)*	**20200619**	SP 35-DN50 101 (101) N	Rp 2" (G-M)*	**20200623**
	CONDEXA PRO 4x 135	524	SP 50-DN65 35 (14) N	Rp 2" 1/2 (G-M)*	**20200635**	SP 50-DN65 55 (22) N	Rp 2" 1/2 (G-M)*	**20200642**

CONDEXA PRO

Opis			Pločasti izmjenjivači topline					
			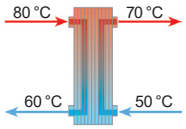 ΔT ml = 10 °C ΔT primarni/sekundarni = 20 °C T prosječni sekundarni krug = 60 °C			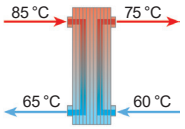 ΔT ml = 7,2 °C ΔT primarni = 20 °C ΔT sekundarni = 15 °C T prosječni sekundarni krug = 67,5 °C		
Br. generatora u kaskadi	Model	Korisna snaga kW	Model izmjenjivača topline	DN	Šifra	Model izmjenjivača topline	DN	Šifra
5	CONDEXA PRO 5x 57 P	285	SP 35-DN50 41 (41) N	Rp 2" (G-M)*	**20200615**	SP 35-DN50 71 (71) N	Rp 2" (G-M)*	**20200620**
	CONDEXA PRO 5x 70 P	340	SP 35-DN50 49 (49) N	Rp 2" (G-M)*	**20200616**	SP 35-DN50 81 (81) N	Rp 2" (G-M)*	**20200621**
	CONDEXA PRO 5x 90	450	SP 35-DN50 61 (61) N	Rp 2" (G-M)*	**20200619**	SP 35-DN50 101 (101) N	Rp 2" (G-M)*	**20200623**
	CONDEXA PRO 5x 100	485	SP 35-DN50 71 (71) N	Rp 2" (G-M)*	**20200620**	SP 35-DN50 101 (101) N	Rp 2" (G-M)*	**20200623**
	CONDEXA PRO 5x 115	560	SP 50-DN65 41 (17) N	Rp 2" 1/2 (G-M)*	**20200637**	SP 50-DN65 55 (22) N	Rp 2" 1/2 (G-M)*	**20200642**
	CONDEXA PRO 5x 135	655	SP 50-DN65 45 (18) N	Rp 2" 1/2 (G-M)*	**20200638**	SP 50-DN65 65 (26) N	Rp 2" 1/2 (G-M)*	**20200645**
6	CONDEXA PRO 6x 57 P	342	SP 35-DN50 49 (49) N	Rp 2" (G-M)*	**20200616**	SP 35-DN50 81 (81) N	Rp 2" (G-M)*	**20200621**
	CONDEXA PRO 6x 70 P	408	SP 35-DN50 61 (61) N	Rp 2" (G-M)*	**20200619**	SP 35-DN50 89 (89) N	Rp 2" (G-M)*	**20200622**
	CONDEXA PRO 6x 90	540	SP 50-DN65 35 (14) N	Rp 2" 1/2 (G-M)*	**20200635**	SP 50-DN65 55 (22) N	Rp 2" 1/2 (G-M)*	**20200642**
	CONDEXA PRO 6x 100	582	SP 50-DN65 41 (17) N	Rp 2" 1/2 (G-M)*	**20200637**	SP 50-DN65 61 (25) N	Rp 2" 1/2 (G-M)*	**20200644**
	CONDEXA PRO 6x 115	672	SP 50-DN65 45 (18) N	Rp 2" 1/2 (G-M)*	**20200638**	SP 50-DN65 65 (26) N	Rp 2" 1/2 (G-M)*	**20200645**
	CONDEXA PRO 6x 135	786	SP 50-DN65 51 (21) N	Rp 2" 1/2 (G-M)*	**20200640**	SP 50-DN65 79 (32) N	Rp 2" 1/2 (G-M)*	**20200647**
7	CONDEXA PRO 7x 57 P	399	SP 35-DN50 53 (53) N	Rp 2" (G-M)*	**20200618**	SP 35-DN50 89 (89) N	Rp 2" (G-M)*	**20200622**
	CONDEXA PRO 7x 70 P	476	SP 35-DN50 71 (71) N	Rp 2" (G-M)*	**20200620**	SP 35-DN50 101 (101) N	Rp 2" (G-M)*	**20200623**
	CONDEXA PRO 7x 90	630	SP 50-DN65 41 (17) N	Rp 2" 1/2 (G-M)*	**20200637**	SP 50-DN65 65 (26) N	Rp 2" 1/2 (G-M)*	**20200645**
	CONDEXA PRO 7x 100	679	SP 50-DN65 45 (18) N	Rp 2" 1/2 (G-M)*	**20200638**	SP 50-DN65 71 (29) N	Rp 2" 1/2 (G-M)*	**20200646**
	CONDEXA PRO 7x 115	784	SP 50-DN65 51 (21) N	Rp 2" 1/2 (G-M)*	**20200640**	SP 50-DN65 79 (32) N	Rp 2" 1/2 (G-M)*	**20200647**
	CONDEXA PRO 7x 135	917	SP 60-DN100 45 (36) N	DN100 - PN16	**20200658**	SP 60-DN100 67 (54) N	DN100 - PN16	**20200665**
8	CONDEXA PRO 8x 57 P	456	SP 35-DN50 61 (61) N	Rp 2" (G-M)*	**20200619**	SP 35-DN50 101 (101) N	Rp 2" (G-M)*	**20200623**
	CONDEXA PRO 8x 70 P	544	SP 50-DN65 35 (14) N	Rp 2" 1/2 (G-M)*	**20200635**	SP 50-DN65 55 (22) N	Rp 2" 1/2 (G-M)*	**20200642**
	CONDEXA PRO 8x 90	720	SP 50-DN65 51 (21) N	Rp 2" 1/2 (G-M)*	**20200640**	SP 50-DN65 71 (29) N	Rp 2" 1/2 (G-M)*	**20200646**
	CONDEXA PRO 8x 100	776	SP 50-DN65 55 (22) N	Rp 2" 1/2 (G-M)*	**20200642**	SP 50-DN65 79 (32) N	Rp 2" 1/2 (G-M)*	**20200647**
	CONDEXA PRO 8x 115	896	SP 60-DN100 45 (36) N	DN100 - PN16	**20200658**	SP 60-DN100 67 (54) N	DN100 - PN16	**20200665**
	CONDEXA PRO 8x 135	1048	SP 60-DN100 51 (41) N	DN100 - PN16	**20200659**	SP 60-DN100 77 (62) N	DN100 - PN16	**20200667**
9	CONDEXA PRO 9x 57 P	513	SP 50-DN65 35 (14) N	Rp 2" 1/2 (G-M)*	**20200635**	SP 50-DN65 51 (21) N	Rp 2" 1/2 (G-M)*	**20200640**
	CONDEXA PRO 9x 70 P	612	SP 50-DN65 41 (17) N	Rp 2" 1/2 (G-M)*	**20200637**	SP 50-DN65 61 (25) N	Rp 2" 1/2 (G-M)*	**20200644**
	CONDEXA PRO 9x 90	810	SP 60-DN100 41 (33) N	DN100 - PN16	**20200648**	SP 60-DN100 61 (49) N	DN100 - PN16	**20200663**
	CONDEXA PRO 9x 100	873	SP 60-DN100 45 (36) N	DN100 - PN16	**20200658**	SP 60-DN100 67 (54) N	DN100 - PN16	**20200665**
	CONDEXA PRO 9x 115	1008	SP 60-DN100 51 (41) N	DN100 - PN16	**20200659**	SP 60-DN100 77 (62) N	DN100 - PN16	**20200667**
10	CONDEXA PRO 10x 57 P	570	SP 50-DN65 41 (17) N	Rp 2" 1/2 (G-M)*	**20200637**	SP 50-DN65 61 (25) N	Rp 2" 1/2 (G-M)*	**20200644**
	CONDEXA PRO 10x 70 P	680	SP 50-DN65 45 (18) N	Rp 2" 1/2 (G-M)*	**20200638**	SP 50-DN65 71 (29) N	Rp 2" 1/2 (G-M)*	**20200646**
	CONDEXA PRO 10x 90	900	SP 60-DN100 45 (36) N	DN100 - PN16	**20200658**	SP 60-DN100 67 (54) N	DN100 - PN16	**20200665**
	CONDEXA PRO 10x 100	970	SP 60-DN100 51 (41) N	DN100 - PN16	**20200659**	SP 60-DN100 77 (62) N	DN100 - PN16	**20200667**
	CONDEXA PRO 10x 115	1120	SP 60-DN100 61 (49) N	DN100 - PN16	**20200663**	SP 60-DN100 87 (70) N	DN100 - PN16	**20200670**

(*) G-M: Plinski - M

STEEL PRO POWER

Opis			Pločasti izmjenjivači topline					
			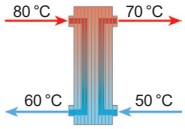 ΔT ml = 10 °C ΔT primarni/sekundarni = 20 °C T prosječni sekundarni krug = 60 °C			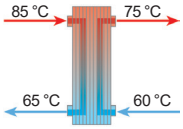 ΔT ml = 7,2 °C ΔT primarni = 20 °C ΔT sekundarni = 15 °C T prosječni sekundarni krug = 67,5 °C		
Br. generatora u kaskadi	Model	Korisna snaga kW	Model izmjenjivača topline	DN	Šifra	Model izmjenjivača topline	DN	Šifra
1	STEEL PRO POWER 114-2	114	SP 35-DN50 21 (21) N	Rp 2" (G-M)*	**20200611**	SP 35-DN50 33 (33) N	Rp 2" (G-M)*	**20200614**
	STEEL PRO POWER 140-2	136	SP 35-DN50 21 (21) N	Rp 2" (G-M)*	**20200611**	SP 35-DN50 33 (33) N	Rp 2" (G-M)*	**20200614**
	STEEL PRO POWER 180-2	180	SP 35-DN50 27 (27) N	Rp 2" (G-M)*	**20200613**	SP 35-DN50 49 (49) N	Rp 2" (G-M)*	**20200616**
	STEEL PRO POWER 230-2	224	SP 35-DN50 33 (33) N	Rp 2" (G-M)*	**20200614**	SP 35-DN50 53 (53) N	Rp 2" (G-M)*	**20200618**
	STEEL PRO POWER 270-2	262	SP 35-DN50 41 (41) N	Rp 2" (G-M)*	**20200615**	SP 35-DN50 61 (61) N	Rp 2" (G-M)*	**20200619**
	STEEL PRO POWER 300-3	291	SP 35-DN50 41 (41) N	Rp 2" (G-M)*	**20200615**	SP 35-DN50 71 (71) N	Rp 2" (G-M)*	**20200620**
	STEEL PRO POWER 345-3	336	SP 35-DN50 49 (49) N	Rp 2" (G-M)*	**20200616**	SP 35-DN50 81 (81) N	Rp 2" (G-M)*	**20200621**
	STEEL PRO POWER 405-3	393	SP 35-DN50 61 (61) N	Rp 2" (G-M)*	**20200619**	SP 35-DN50 89 (89) N	Rp 2" (G-M)*	**20200622**
	STEEL PRO POWER 460-4	448	SP 35-DN50 61 (61) N	Rp 2" (G-M)*	**20200619**	SP 35-DN50 101 (101) N	Rp 2" (G-M)*	**20200623**
	STEEL PRO POWER 540-4	524	SP 50-DN65 35 (14) N	Rp 2" 1/2 (G-M)*	**20200635**	SP 50-DN65 55 (22) N	Rp 2" 1/2 (G-M)*	**20200642**
2	STEEL PRO POWER SYSTEM 675	655	SP 50-DN65 45 (18) N	Rp 2" 1/2 (G-M)*	**20200638**	SP 50-DN65 65 (26) N	Rp 2" 1/2 (G-M)*	**20200645**
	STEEL PRO POWER SYSTEM 810	786	SP 50-DN65 51 (21) N	Rp 2" 1/2 (G-M)*	**20200640**	SP 50-DN65 79 (32) N	Rp 2" 1/2 (G-M)*	**20200647**
	STEEL PRO POWER SYSTEM 945	917	SP 60-DN100 45 (36) N	DN100 - PN16	**20200658**	SP 60-DN100 67 (54) N	DN100 - PN16	**20200665**
	STEEL PRO POWER SYSTEM 1080	1048	SP 60-DN100 51 (41) N	DN100 - PN16	**20200659**	SP 60-DN100 77 (62) N	DN100 - PN16	**20200667**
3	STEEL PRO POWER SYSTEM 1215	1179	SP 60-DN100 61 (49) N	DN100 - PN16	**20200663**	SP 60-DN100 87 (70) N	DN100 - PN16	**20200670**
	STEEL PRO POWER SYSTEM 1350	1310	SP 60-DN100 67 (54) N	DN100 - PN16	**20200665**	SP 60-DN100 97 (78) N	DN100 - PN16	**20200672**

(*) G-M: Plinski - M

Kombinacije pločastog izmjenjivača topline za rad kotla s mješavinom vode i glikola (maks. 40 %)**

Opis			Pločasti izmjenjivači topline		
			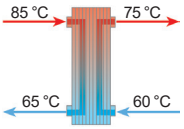 ΔT ml = 7,2 °C ΔT primarni = 20 °C Glikol 40 % ΔT sekundarni = 15 °C T prosječni sekundarni krug = 67,5 °C		
Br. generatora u kaskadi	Model	Korisna snaga kW	Model izmjenjivača topline	DN	Šifra
1	STEEL PRO POWER 114-2	114	SP 45-DN50 21 (11) E	Rp 2" (G-M)*	**20200589**
	STEEL PRO POWER 140-2	136	SP 45-DN50 29 (15) E	Rp 2" (G-M)*	**20200590**
	STEEL PRO POWER 180-2	180	SP 45-DN50 29 (15) E	Rp 2" (G-M)*	**20200590**
	STEEL PRO POWER 230-2	224	SP 45-DN50 33 (17) E	Rp 2" (G-M)*	**20200591**
	STEEL PRO POWER 270-2	262	SP 45-DN50 39 (20) E	Rp 2" (G-M)*	**20200592**
	STEEL PRO POWER 300-3	291	SP 45-DN50 45 (23) E	Rp 2" (G-M)*	**20200593**
	STEEL PRO POWER 345-3	336	SP 45-DN50 51 (26) E	Rp 2" (G-M)*	**20200594**
	STEEL PRO POWER 405-3	393	SP 45-DN50 61 (31) E	Rp 2" (G-M)*	**20200595**
	STEEL PRO POWER 460-4	448	SP 45-DN50 73 (37) E	Rp 2" (G-M)*	**20200596**
	STEEL PRO POWER 540-4	524	SP 50-DN65 69 (52) E	Rp 2" 1/2 (G-M)*	**20200598**
2	STEEL PRO POWER SYSTEM 675	655	SP 50-DN65 87 (66) E	Rp 2" 1/2 (G-M)*	**20200599**
	STEEL PRO POWER SYSTEM 810	786	SP 50-DN65 101 (76) E	Rp 2" 1/2 (G-M)*	**20200600**
	STEEL PRO POWER SYSTEM 945	917	SP 60-DN100 87 (87) E	DN100 - PN16	**20200601**
	STEEL PRO POWER SYSTEM 1080	1048	SP 60-DN100 101 (101) E	DN100 - PN16	**20200602**
3	STEEL PRO POWER SYSTEM 1215	1179	SP 60-DN100 115 (115) E	DN100 - PN16	**20200603**
	STEEL PRO POWER SYSTEM 1350	1310	SP 60-DN100 129 (129) E	DN100 - PN16	**20200604**

(*) G-M: Plinski - M
(**) Nije kompatibilno sa sigurnosnim ormarićem

ALU PRO POWER

Kombinacije crpki i pločastih izmjenjivača topline za rad kotla s primarnim ΔT = 15 °C

Opis			Crpka		
			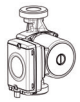		
Br. generatora u kaskadi	Model	Korisna snaga kW	Model	Vrsta/Kontrola	Šifra
1	ALU 115 PRO POWER	115	MAGNA3 40-120 F	Pojedinačna \ 0–10 V	**20183650**
	ALU 150 PRO POWER	150	MAGNA3 40-120 F	Pojedinačna \ 0–10 V	**20183650**
	ALU 225 PRO POWER	225	MAGNA3 40-120 F	Pojedinačna \ 0–10 V	**20183650**
	ALU 300 PRO POWER	300	MAGNA3 40-120 F	Pojedinačna \ 0–10 V	**20183650**
	ALU 349 PRO POWER	349	MAGNA3 65-120 F	Pojedinačna \ 0–10 V	**20183652**
	ALU 375 PRO POWER	375	MAGNA3 65-120 F	Pojedinačna \ 0–10 V	**20183652**
	ALU 450 PRO POWER	450	MAGNA3 65-120 F	Pojedinačna \ 0–10 V	**20183652**
	ALU 525 PRO POWER	525	MAGNA3 65-120 F	Pojedinačna \ 0–10 V	**20183652**
	ALU 600 PRO POWER	600	MAGNA3 65-120 F	Pojedinačna \ 0–10 V	**20183652**

Opis			Pločasti izmjenjivači topline					
			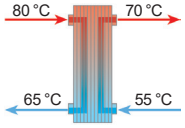 ΔT ml = 10 °C ΔT primarni/sekundarni = 15 °C T prosječni sekundarni krug = 62,5 °C			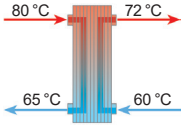 ΔT ml = 6,4 °C ΔT primarni = 15 °C ΔT sekundarni = 12 °C T prosječni sekundarni krug = 66 °C		
Br. generatora u kaskadi	Model	Korisna snaga kW	Model izmjenjivača topline	DN	Šifra	Model izmjenjivača topline	DN	Šifra
1	ALU 115 PRO POWER	115	SP 35-DN50 21 (21) N	Rp 2" (G-M)*	**20200611**	SP 35-DN50 27 (27) N	Rp 2" (G-M)*	**20200613**
	ALU 150 PRO POWER	150	SP 35-DN50 27 (27) N	Rp 2" (G-M)*	**20200613**	SP 35-DN50 41 (41) N	Rp 2" (G-M)*	**20200615**
	ALU 225 PRO POWER	225	SP 35-DN50 41 (41) N	Rp 2" (G-M)*	**20200615**	SP 35-DN50 49 (49) N	Rp 2" (G-M)*	**20200616**
	ALU 300 PRO POWER	300	SP 35-DN50 49 (49) N	Rp 2" (G-M)*	**20200616**	SP 35-DN50 71 (71) N	Rp 2" (G-M)*	**20200620**
	ALU 349 PRO POWER	349	SP 35-DN50 61 (61) N	Rp 2" (G-M)*	**20200619**	SP 35-DN50 81 (81) N	Rp 2" (G-M)*	**20200621**
	ALU 375 PRO POWER	375	SP 35-DN50 61 (61) N	Rp 2" (G-M)*	**20200619**	SP 35-DN50 89 (89) N	Rp 2" (G-M)*	**20200622**
	ALU 450 PRO POWER	450	SP 50-DN65 41 (17) N	Rp 2" 1/2 (G-M)*	**20200637**	SP 50-DN65 51 (21) N	Rp 2" 1/2 (G-M)*	**20200640**
	ALU 525 PRO POWER	525	SP 50-DN65 45 (18) N	Rp 2" 1/2 (G-M)*	**20200638**	SP 50-DN65 61 (25) N	Rp 2" 1/2 (G-M)*	**20200644**
	ALU 600 PRO POWER	600	SP 50-DN65 51 (21) N	Rp 2" 1/2 (G-M)*	**20200640**	SP 50-DN65 71 (29) N	Rp 2" 1/2 (G-M)*	**20200646**

(*) G-M: Plinski - M

Kombinacije crpki i pločastih izmjenjivača topline za rad kotla s primarnim ΔT = 20 °C

Opis			Crpka			Pločasti izmjenjivači topline		
			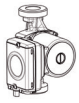			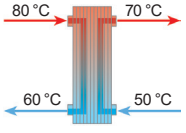 ΔT ml = 10 °C ΔT primarni/sekundarni = 20 °C T prosječni sekundarni krug = 60 °C		
Br. generatora u kaskadi	Model	Korisna snaga kW	Model	Vrsta/Kontrola	Šifra	Model izmjenjivača topline	DN	Šifra
1	ALU 115 PRO POWER	115	MAGNA3 40-120 F	Pojedinačna \ 0–10 V	**20183650**	SP 35-DN50 21 (21) N	Rp 2" (G-M)*	**20200611**
	ALU 150 PRO POWER	150	MAGNA3 40-120 F	Pojedinačna \ 0–10 V	**20183650**	SP 35-DN50 27 (27) N	Rp 2" (G-M)*	**20200613**
	ALU 225 PRO POWER	225	MAGNA3 40-120 F	Pojedinačna \ 0–10 V	**20183650**	SP 35-DN50 33 (33) N	Rp 2" (G-M)*	**20200614**
	ALU 300 PRO POWER	300	MAGNA3 40-120 F	Pojedinačna \ 0–10 V	**20183650**	SP 35-DN50 49 (49) N	Rp 2" (G-M)*	**20200616**
	ALU 349 PRO POWER	349	MAGNA3 65-120 F	Pojedinačna \ 0–10 V	**20183652**	SP 35-DN50 49 (49) N	Rp 2" (G-M)*	**20200616**
	ALU 375 PRO POWER	375	MAGNA3 65-120 F	Pojedinačna \ 0–10 V	**20183652**	SP 35-DN50 53 (53) N	Rp 2" (G-M)*	**20200618**
	ALU 450 PRO POWER	450	MAGNA3 65-120 F	Pojedinačna \ 0–10 V	**20183652**	SP 50-DN65 35 (14) N	Rp 2" 1/2 (G-M)*	**20200635**
	ALU 525 PRO POWER	525	MAGNA3 65-120 F	Pojedinačna \ 0–10 V	**20183652**	SP 50-DN65 35 (14) N	Rp 2" 1/2 (G-M)*	**20200635**
	ALU 600 PRO POWER	600	MAGNA3 65-120 F	Pojedinačna \ 0–10 V	**20183652**	SP 50-DN65 41 (17) N	Rp 2" 1/2 (G-M)*	**20200637**

(*) G-M: Plinski - M

INSIEME EVO COND

Kombinacije crpki i pločastih izmjenjivača topline za rad kotla s primarnim ΔT = 10 °C

Opis			Crpka			Pločasti izmjenjivači topline		
						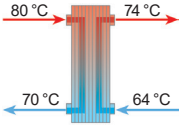 ΔT ml = 6 °C ΔT primarni/sekundarni = 10 °C T prosječni sekundarni krug = 69 °C		
Br. generatora u kaskadi	Model	Korisna snaga kW	Model	Vrsta/Kontrola	Šifra	Model izmjenjivača topline	DN	Šifra
1	Insieme EVO Cond 20	19,5	-	-	-	-	-	-
	Insieme EVO Cond 25	24,2	-	-	-	-	-	-
	Insieme EVO Cond 35	33,8	-	-	-	-	-	-
	Insieme EVO Cond 45	43,7	VegA RSHE 30-60 PN10	Pojedinačna \ Standard	**20182767**	SP 20-DN32 29 (29) N	Rp 1" 1/4 (G-M)*	**20200608**
	Insieme EVO Cond 55	53,4	VegA RSHE 30-60 PN10	Pojedinačna \ Standard	**20182767**	SP 20-DN32 29 (29) N	Rp 1" 1/4 (G-M)*	**20200608**
	Insieme EVO Cond 70	67,7	VegA RSHE 30-60 PN10	Pojedinačna \ Standard	**20182767**	SP 20-DN32 41 (41) N	Rp 1" 1/4 (G-M)*	**20200609**

(*) G-M: Plinski - M

Kombinacije crpki i pločastih izmjenjivača topline za rad kotla s primarnim ΔT = 15 °C

Opis			Crpka			Pločasti izmjenjivači topline		
						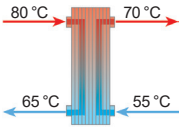 ΔT ml = 10 °C ΔT primarni/sekundarni = 15 °C T prosječni sekundarni krug = 62,5 °C		
Br. generatora u kaskadi	Model	Korisna snaga kW	Model	Vrsta/Kontrola	Šifra	Model izmjenjivača topline	DN	Šifra
1	Insieme EVO Cond 20	19,5	-	-	-	SP 20-DN32 11 (11) N	Rp 1" 1/4 (G-M)*	**20200606**
	Insieme EVO Cond 25	24,2	-	-	-	SP 20-DN32 11 (11) N	Rp 1" 1/4 (G-M)*	**20200606**
	Insieme EVO Cond 35	33,8	-	-	-	SP 20-DN32 21 (21) N	Rp 1" 1/4 (G-M)*	**20200607**
	Insieme EVO Cond 45	43,7	VegA RMXA 32-80	Pojedinačna \ Standard	**20188525**	SP 20-DN32 21 (21) N	Rp 1" 1/4 (G-M)*	**20200607**
	Insieme EVO Cond 55	53,4	VegA RMXA 32-80	Pojedinačna \ Standard	**20188525**	SP 20-DN32 21 (21) N	Rp 1" 1/4 (G-M)*	**20200607**
	Insieme EVO Cond 70	67,7	VegA RSHE 30-60 PN10	Pojedinačna \ Standard	**20182767**	SP 20-DN32 29 (29) N	Rp 1" 1/4 (G-M)*	**20200608**

(*) G-M: Plinski - M

Kombinacije crpki i pločastih izmjenjivača topline za rad kotla s primarnim ΔT = 20 °C

Opis			Crpka			Pločasti izmjenjivači topline		
						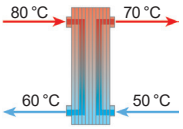 ΔT ml = 10 °C ΔT primarni/sekundarni = 20 °C T prosječni sekundarni krug = 60 °C		
Br. generatora u kaskadi	Model	Korisna snaga kW	Model	Vrsta/Kontrola	Šifra	Model izmjenjivača topline	DN	Šifra
1	Insieme EVO Cond 20	19,5	-	-	-	SP 20-DN32 11 (11) N	Rp 1" 1/4 (G-M)*	**20200606**
	Insieme EVO Cond 25	24,2	-	-	-	SP 20-DN32 11 (11) N	Rp 1" 1/4 (G-M)*	**20200606**
	Insieme EVO Cond 35	33,8	-	-	-	SP 20-DN32 21 (21) N	Rp 1" 1/4 (G-M)*	**20200607**
	Insieme EVO Cond 45	43,7	VegA RMXA 32-40	Pojedinačna \ Standard	**20188523**	SP 20-DN32 21 (21) N	Rp 1" 1/4 (G-M)*	**20200607**
	Insieme EVO Cond 55	53,4	VegA RMXA 32-60	Pojedinačna \ Standard	**20188524**	SP 20-DN32 21 (21) N	Rp 1" 1/4 (G-M)*	**20200607**
	Insieme EVO Cond 70	67,7	VegA RMXA 32-80	Pojedinačna \ Standard	**20188525**	SP 20-DN32 29 (29) N	Rp 1" 1/4 (G-M)*	**20200608**

(*) G-M: Plinski - M

TAU UNIT

Kombinacije crpki i pločastih izmjenjivača topline za rad kotla s primarnim ΔT = 10 °C

Opis			Crpka		
					
Br. generatora u kaskadi	Model	Korisna snaga kW	Model	Vrsta/Kontrola	Šifra
1	TAU UNIT 35	34,8	UPM3 FLEX AS 15-70 130 H6	Pojedinačna \ PWM	**20147597**
	TAU UNIT 50	49	UPML 32-105/180	Pojedinačna \ PWM	**20125034**
	TAU UNIT 70	69,9	STRATOS PARA 30/1-12	Pojedinačna \ PWM	**20125040**
	TAU UNIT 100	100	STRATOS PARA 30/1-12	Pojedinačna \ PWM	**20125040**
	TAU UNIT 115	115	STRATOS PARA 30/1-12	Pojedinačna \ PWM	**20125040**
	TAU UNIT 140	140	MAGNA3 32-120 F	Pojedinačna \ 0–10 V	**20183636**
	TAU UNIT 190	190	MAGNA3 40-120 F	Pojedinačna \ 0–10 V	**20183650**

Opis			Pločasti izmjenjivači topline					
			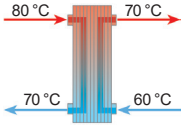 ΔT ml = 10 °C ΔT primarni/sekundarni = 10 °C T prosječni sekundarni krug = 65 °C			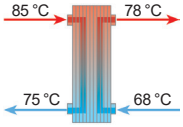 ΔT ml = 7,0 °C ΔT primarni/sekundarni = 10 °C T prosječni sekundarni krug = 73 °C		
Br. generatora u kaskadi	Model	Korisna snaga kW	Model izmjenjivača topline	DN	Šifra	Model izmjenjivača topline	DN	Šifra
1	TAU UNIT 35	34,8	SP 20-DN32 21 (21) N	Rp 1" 1/4 (G-M)*	**20200607**	SP 20-DN32 21 (21) N	Rp 1" 1/4 (G-M)*	**20200607**
	TAU UNIT 50	49	SP 20-DN32 29 (29) N	Rp 1" 1/4 (G-M)*	**20200608**	SP 20-DN32 29 (29) N	Rp 1" 1/4 (G-M)*	**20200608**
	TAU UNIT 70	69,9	SP 20-DN32 41 (41) N	Rp 1" 1/4 (G-M)*	**20200609**	SP 20-DN32 41 (41) N	Rp 1" 1/4 (G-M)*	**20200609**
	TAU UNIT 100	100	SP 35-DN50 27 (27) N	Rp 2" (G-M)*	**20200613**	SP 35-DN50 27 (27) N	Rp 2" (G-M)*	**20200613**
	TAU UNIT 115	115	SP 35-DN50 27 (27) N	Rp 2" (G-M)*	**20200613**	SP 35-DN50 27 (27) N	Rp 2" (G-M)*	**20200613**
	TAU UNIT 140	140	SP 35-DN50 33 (33) N	Rp 2" (G-M)*	**20200614**	SP 35-DN50 33 (33) N	Rp 2" (G-M)*	**20200614**
	TAU UNIT 190	190	SP 35-DN50 49 (49) N	Rp 2" (G-M)*	**20200616**	SP 35-DN50 49 (49) N	Rp 2" (G-M)*	**20200616**

(*) G-M: Plinski - M

TAU UNIT

Kombinacije crpki i pločastih izmjenjivača topline za rad kotla s primarnim ΔT = 15 °C

Opis			Crpka		
					
Br. generatora u kaskadi	Model	Korisna snaga kW	Model	Vrsta/Kontrola	Šifra
1	TAU UNIT 35	34,8	UPM3 FLEX AS 15-70 130 H6	Pojedinačna \ PWM	**20147597**
	TAU UNIT 50	49	UPM3 FLEX AS 15-70 130 H6	Pojedinačna \ PWM	**20147597**
	TAU UNIT 70	69,9	UPM GEO 25-85/130	Pojedinačna \ PWM	**20147604**
	TAU UNIT 100	100	UPML 32-105/180	Pojedinačna \ PWM	**20125034**
	TAU UNIT 115	115	STRATOS PARA 30/1-12	Pojedinačna \ PWM	**20125040**
	TAU UNIT 140	140	STRATOS PARA 30/1-12	Pojedinačna \ 0–10 V	**20125040**
	TAU UNIT 190	190	STRATOS PARA 30/1-12	Pojedinačna \ 0–10 V	**20125040**

Opis			Pločasti izmjenjivači topline					
			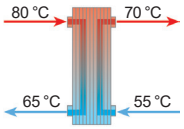 ΔT ml = 10 °C ΔT primarni/sekundarni = 15 °C T prosječni sekundarni krug = 62,5 °C			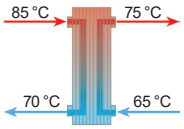 ΔT ml = 7,2 °C ΔT primarni = 15 °C ΔT sekundarni = 10 °C T prosječni sekundarni krug = 70 °C		
Br. generatora u kaskadi	Model	Korisna snaga kW	Model izmjenjivača topline	DN	Šifra	Model izmjenjivača topline	DN	Šifra
1	TAU UNIT 35	34,8	SP 20-DN32 21 (21) N	Rp 1" 1/4 (G-M)*	**20200607**	SP 20-DN32 21 (21) N	Rp 1" 1/4 (G-M)*	**20200607**
	TAU UNIT 50	49	SP 20-DN32 21 (21) N	Rp 1" 1/4 (G-M)*	**20200607**	SP 20-DN32 29 (29) N	Rp 1" 1/4 (G-M)*	**20200608**
	TAU UNIT 70	69,9	SP 20-DN32 29 (29) N	Rp 1" 1/4 (G-M)*	**20200608**	SP 20-DN32 41 (41) N	Rp 1" 1/4 (G-M)*	**20200609**
	TAU UNIT 100	100	SP 20-DN32 41 (41) N	Rp 1" 1/4 (G-M)*	**20200609**	SP 35-DN50 27 (27) N	Rp 2" (G-M)*	**20200613**
	TAU UNIT 115	115	SP 20-DN32 41 (41) N	Rp 1" 1/4 (G-M)*	**20200609**	SP 35-DN50 33 (33) N	Rp 2" (G-M)*	**20200614**
	TAU UNIT 140	140	SP 20-DN32 49 (49) N	Rp 1" 1/4 (G-M)*	**20200610**	SP 35-DN50 33 (33) N	Rp 2" (G-M)*	**20200614**
	TAU UNIT 190	190	SP 35-DN50 33 (33) N	Rp 2" (G-M)*	**20200614**	SP 35-DN50 49 (49) N	Rp 2" (G-M)*	**20200616**

(*) G-M: Plinski - M

TAU UNIT

Kombinacije crpki i pločastih izmjenjivača topline za rad kotla s primarnim ΔT = 20 °C

Opis			Crpka		
					
Br. generatora u kaskadi	Model	Korisna snaga kW	Model	Vrsta/Kontrola	Šifra
1	TAU UNIT 35	34,8	UPM3 FLEX AS 15-70 130 H6	Pojedinačna \ PWM	**20147597**
	TAU UNIT 50	49	UPM3 FLEX AS 15-70 130 H6	Pojedinačna \ PWM	**20147597**
	TAU UNIT 70	69,9	UPM3 FLEX AS 15-70 130 H6	Pojedinačna \ PWM	**20147597**
	TAU UNIT 100	100	UPM GEO 25-85/130	Pojedinačna \ PWM	**20147604**
	TAU UNIT 115	115	UPML 32-105/180	Pojedinačna \ PWM	**20125034**
	TAU UNIT 140	140	STRATOS PARA 30/1-12	Pojedinačna \ 0–10 V	**20125040**
	TAU UNIT 190	190	STRATOS PARA 30/1-12	Pojedinačna \ 0–10 V	**20125040**

Opis			Pločasti izmjenjivači topline					
			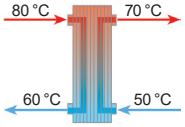 ΔT ml = 10 °C ΔT primarni/sekundarni = 20 °C T prosječni sekundarni krug = 60 °C			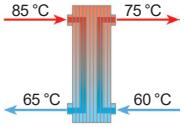 ΔT ml = 7,2 °C ΔT primarni = 20 °C ΔT sekundarni = 15 °C T prosječni sekundarni krug = 67,5 °C		
Br. generatora u kaskadi	Model	Korisna snaga kW	Model izmjenjivača topline	DN	Šifra	Model izmjenjivača topline	DN	Šifra
1	TAU UNIT 35	34,8	SP 20-DN32 21 (21) N	Rp 1" 1/4 (G-M)*	**20200607**	SP 20-DN32 21 (21) N	Rp 1" 1/4 (G-M)*	**20200607**
	TAU UNIT 50	49	SP 20-DN32 21 (21) N	Rp 1" 1/4 (G-M)*	**20200607**	SP 20-DN32 29 (29) N	Rp 1" 1/4 (G-M)*	**20200608**
	TAU UNIT 70	69,9	SP 20-DN32 29 (29) N	Rp 1" 1/4 (G-M)*	**20200608**	SP 20-DN32 41 (41) N	Rp 1" 1/4 (G-M)*	**20200609**
	TAU UNIT 100	100	SP 20-DN32 41 (41) N	Rp 1" 1/4 (G-M)*	**20200609**	SP 35-DN50 27 (27) N	Rp 2" (G-M)*	**20200613**
	TAU UNIT 115	115	SP 20-DN32 41 (41) N	Rp 1" 1/4 (G-M)*	**20200609**	SP 35-DN50 33 (33) N	Rp 2" (G-M)*	**20200614**
	TAU UNIT 140	140	SP 20-DN32 49 (49) N	Rp 1" 1/4 (G-M)*	**20200610**	SP 35-DN50 33 (33) N	Rp 2" (G-M)*	**20200614**
	TAU UNIT 190	190	SP 35-DN50 33 (33) N	Rp 2" (G-M)*	**20200614**	SP 35-DN50 49 (49) N	Rp 2" (G-M)*	**20200616**

(*) G-M: Plinski - M

TAU N-OIL

Kombinacije crpki i pločastih izmjenjivača topline za rad kotla s primarnim ΔT = 12 °C

Opis			Crpka			Pločasti izmjenjivači topline		
						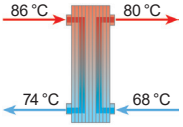 ΔT ml = 6,0 °C ΔT primarni/sekundarni = 12 °C T prosječni sekundarni krug = 7 4 °C		
Br. generatora u kaskadi	Model	Korisna snaga kW	Model	Vrsta/Kontrola	Šifra	Model izmjenjivača topline	DN	Šifra
1	TAU 115 N - OIL - OIL PRO	112,4	VegA RSHE 40-30 PN6/10	Pojedinačna \ Standard	20182773	SP 40-DN65 21 (21) N	Rp 2" 1/2 (G-M)*	**20200626**
			VegA RTHE 40-60 PN6/10	Dvojna \ Standard	20182785			
	TAU 150 N - OIL - OIL PRO	146,6	VegA RSHE 40-60 PN6/10	Pojedinačna \ Standard	20182774	SP 40-DN65 25 (25) N	Rp 2" 1/2 (G-M)*	**20200628**
			VegA RTHE 40-60 PN6/10	Dvojna \ Standard	20182785			
	TAU 210 N - OIL - OIL PRO	205,2	VegA RSHE 40-80 PN6/10	Pojedinačna \ Standard	20182775	SP 40-DN65 33 (33) N	Rp 2" 1/2 (G-M)*	**20200631**
			VegA RTHE 40-80 PN6/10	Dvojna \ Standard	20182786			
	TAU 270 N - OIL - OIL PRO	264,3	VegA RSHE 40-80 PN6/10	Pojedinačna \ Standard	20182775	SP 50-DN65 35 (14) N	Rp 2" 1/2 (G-M)*	**20200635**
			VegA RTHE 40-80 PN6/10	Dvojna \ Standard	20182786			
	TAU 350 N - OIL - OIL PRO	342,7	VegA RSHE 65-80 PN6/10	Pojedinačna \ Standard	20182778	SP 50-DN65 41 (17) N	Rp 2" 1/2 (G-M)*	**20200637**
			VegA RTHE 65-90 PN6/10	Dvojna \ Standard	20182790			
	TAU 450 N - OIL - OIL PRO	441,9	VegA RSHE 65-90 PN6/10	Pojedinačna \ Standard	20182779	SP 50-DN65 55 (22) N	Rp 2" 1/2 (G-M)*	**20200642**
			VegA RTHE 65-90 PN6/10	Dvojna \ Standard	20182790			
	TAU 600 N - OIL - OIL PRO	589,2	VegA RSHE 80-90 PN10	Pojedinačna \ Standard	20182782	SP 50-DN65 79 (32) N	Rp 2" 1/2 (G-M)*	**20200647**
			VegA RTHE 80-90 PN10	Dvojna \ Standard	20182792			
	TAU 800 N - OIL - OIL PRO	785,6	-	-	-	SP 60-DN100 67 (54) N	DN100 - PN16	**20200665**
			-	-	-			
	TAU 1000 N - OIL - OIL PRO	982	-	-	-	SP 60-DN100 87 (70) N	DN100 - PN16	**20200670**
			-	-	-			
	TAU 1150 N	1129,3	-	-	-	SP 60-DN100 97 (78) N	DN100 - PN16	**20200672**
			-	-	-			
	TAU 1250 N	1227,5	-	-	-	SP 60-DN100 109 (88) N	DN100 - PN16	**20200673**
			-	-	-			
	TAU 1450 N	1423,9	-	-	-	SP 60-DN100 119 (96) N	DN100 - PN16	**20200674**
			-	-	-			
	TAU 1750 N	1718,5	-	-	-	SP 60-DN100 169 (136) N	DN100 - PN16	**20200676**
			-	-	-			
	TAU 2100 N	2062,2	-	-	-	SP 60-DN100 201 (161) N	DN100 - PN16	**20200677**
			-	-	-			
	TAU 2600 N	2553,2	-	-	-	SP 60-DN100 201 (161) N	DN100 - PN16	**20200677**
			-	-	-			
	TAU 3000 N	2946	-	-	-	SP 60-DN100 201 (161) N	DN100 - PN16	**20200677**
			-	-	-			

(*) G-M: Plinski - M

TAU N-OIL

Kombinacije crpki i pločastih izmjenjivača topline za rad kotla s primarnim ΔT = 15 °C

Opis			Crpka		
			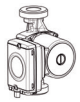		
Br. generatora u kaskadi	Model	Korisna snaga kW	Model	Vrsta/Kontrola	Šifra
1	TAU 115 N - OIL - OIL PRO	112,4	VegA RSHE 40-30 PN6/10	Pojedinačna \ Standard	**20182773**
			VegA RTHE 40-60 PN6/10	Dvojna \ Standard	**20182785**
	TAU 150 N - OIL - OIL PRO	146,6	VegA RSHE 40-30 PN6/10	Pojedinačna \ Standard	**20182773**
			VegA RTHE 40-60 PN6/10	Dvojna \ Standard	**20182785**
	TAU 210 N - OIL - OIL PRO	205,2	VegA RSHE 40-60 PN6/10	Pojedinačna \ Standard	**20182774**
			VegA RTHE 40-60 PN6/10	Dvojna \ Standard	**20182785**
	TAU 270 N - OIL - OIL PRO	264,3	VegA RSHE 40-80 PN6/10	Pojedinačna \ Standard	**20182775**
			VegA RTHE 40-80 PN6/10	Dvojna \ Standard	**20182786**
	TAU 350 N - OIL - OIL PRO	342,7	VegA RSHE 40-80 PN6/10	Pojedinačna \ Standard	**20182775**
			VegA RTHE 40-80 PN6/10	Dvojna \ Standard	**20182786**
	TAU 450 N - OIL - OIL PRO	441,9	VegA RSHE 65-80 PN6/10	Pojedinačna \ Standard	**20182778**
			VegA RTHE 65-90 PN6/10	Dvojna \ Standard	**20182790**
	TAU 600 N - OIL - OIL PRO	589,2	VegA RSHE 65-90 PN6/10	Pojedinačna \ Standard	**20182779**
			VegA RTHE 65-90 PN6/10	Dvojna \ Standard	**20182790**
	TAU 800 N - OIL - OIL PRO	785,6	VegA RSHE 80-90 PN10	Pojedinačna \ Standard	**20182782**
			VegA RTHE 80-90 PN10	Dvojna \ Standard	**20182792**
	TAU 1000 N - OIL - OIL PRO	982	-	-	**-**
			-	-	**-**
	TAU 1150 N	1129,3	-	-	**-**
			-	-	**-**
	TAU 1250 N	1227,5	-	-	**-**
			-	-	**-**
	TAU 1450 N	1423,9	-	-	**-**
			-	-	**-**
	TAU 1750 N	1718,5	-	-	**-**
			-	-	**-**
	TAU 2100 N	2062,2	-	-	**-**
			-	-	**-**
	TAU 2600 N	2553,2	-	-	**-**
			-	-	**-**
	TAU 3000 N	2946	-	-	**-**
			-	-	**-**

TAU N-OIL

Kombinacije crpki i pločastih izmjenjivača topline za rad kotla s primarnim ΔT = 15 °C

Opis			Pločasti izmjenjivači topline					
			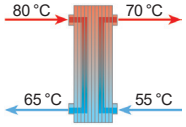 ΔT ml = 10 °C ΔT primarni/sekundarni = 15 °C T prosječni sekundarni krug = 62,5 °C			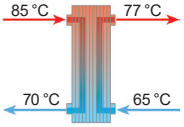 ΔT ml = 6,4 °C ΔT primarni = 15 °C ΔT sekundarni = 12 °C T prosječni sekundarni krug = 71 °C		
Br. generatora u kaskadi	Model	Korisna snaga kW	Model izmjenjivača topline	DN	Šifra	Model izmjenjivača topline	DN	Šifra
1	TAU 115 N-OIL-OIL PRO	112,4	SP 40-DN65 17 (17) N	Rp 2" 1/2 (G-M)*	**20200624**	SP 40-DN65 21 (21) N	Rp 2" 1/2 (G-M)*	**20200626**
	TAU 150 N-OIL-OIL PRO	146,6	SP 40-DN65 21 (21) N	Rp 2" 1/2 (G-M)*	**20200626**	SP 40-DN65 25 (25) N	Rp 2" 1/2 (G-M)*	**20200628**
	TAU 210 N-OIL-OIL PRO	205,2	SP 40-DN65 25 (25) N	Rp 2" 1/2 (G-M)*	**20200628**	SP 40-DN65 33 (33) N	Rp 2" 1/2 (G-M)*	**20200631**
	TAU 270 N-OIL-OIL PRO	264,3	SP 40-DN65 33 (33) N	Rp 2" 1/2 (G-M)*	**20200631**	SP 50-DN65 35 (14) N	Rp 2" 1/2 (G-M)*	**20200635**
	TAU 350 N-OIL-OIL PRO	342,7	SP 40-DN65 41 (41) N	Rp 2" 1/2 (G-M)*	**20200633**	SP 50-DN65 41 (17) N	Rp 2" 1/2 (G-M)*	**20200637**
	TAU 450 N-OIL-OIL PRO	441,9	SP 50-DN65 41 (17) N	Rp 2" 1/2 (G-M)*	**20200637**	SP 50-DN65 55 (22) N	Rp 2" 1/2 (G-M)*	**20200642**
	TAU 600 N-OIL-OIL PRO	589,2	SP 50-DN65 55 (22) N	Rp 2" 1/2 (G-M)*	**20200642**	SP 50-DN65 79 (32) N	Rp 2" 1/2 (G-M)*	**20200647**
	TAU 800 N-OIL-OIL PRO	785,6	SP 60-DN100 61 (49) N	DN100-PN16	**20200663**	SP 60-DN100 67 (54) N	DN100-PN16	**20200665**
	TAU 1000 N-OIL-OIL PRO	982	SP 60-DN100 67 (54) N	DN100-PN16	**20200665**	SP 60-DN100 87 (70) N	DN100-PN16	**20200670**
	TAU 1150 N	1129,3	SP 60-DN100 77 (62) N	DN100-PN16	**20200667**	SP 60-DN100 97 (78) N	DN100-PN16	**20200672**
	TAU 1250 N	1227,5	SP 60-DN100 87 (70) N	DN100-PN16	**20200670**	SP 60-DN100 109 (88) N	DN100-PN16	**20200673**
	TAU 1450 N	1423,9	SP 60-DN100 97 (78) N	DN100-PN16	**20200672**	SP 60-DN100 119 (96) N	DN100-PN16	**20200674**
	TAU 1750 N	1718,5	SP 60-DN100 119 (96) N	DN100-PN16	**20200674**	SP 60-DN100 169 (136) N	DN100-PN16	**20200676**
	TAU 2100 N	2062,2	SP 60-DN100 139 (112) N	DN100-PN16	**20200675**	SP 60-DN100 201 (161) N	DN100-PN16	**20200677**
	TAU 2600 N	2553,2	SP 60-DN100 169 (136) N	DN100-PN16	**20200676**	SP 60-DN100 201 (161) N	DN100-PN16	**20200677**
	TAU 3000 N	2946	SP 60-DN100 201 (161) N	DN100-PN16	**20200677**	SP 60-DN100 201 (161) N	DN100-PN16	**20200677**

(*) G-M: Plinski - M

TAU N-OIL

Kombinacije crpki i pločastih izmjenjivača topline za rad kotla s primarnim ΔT = 20 °C

Opis			Crpka		
			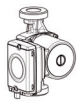		
Br. generatora u kaskadi	Model	Korisna snaga kW	Model	Vrsta/Kontrola	Šifra
1	TAU 115 N - OIL - OIL PRO	112,4	VegA RSHE 40-30 PN6/10	Pojedinačna \ Standard	**20182773**
			VegA RTHE 40-60 PN6/10	Dvojna \ Standard	**20182785**
	TAU 150 N - OIL - OIL PRO	146,6	VegA RSHE 40-30 PN6/10	Pojedinačna \ Standard	**20182773**
			VegA RTHE 40-60 PN6/10	Dvojna \ Standard	**20182785**
	TAU 210 N - OIL - OIL PRO	205,2	VegA RSHE 40-30 PN6/10	Pojedinačna \ Standard	**20182773**
			VegA RTHE 40-60 PN6/10	Dvojna \ Standard	**20182785**
	TAU 270 N - OIL - OIL PRO	264,3	VegA RSHE 40-60 PN6/10	Pojedinačna \ Standard	**20182774**
			VegA RTHE 40-60 PN6/10	Dvojna \ Standard	**20182785**
	TAU 350 N - OIL - OIL PRO	342,7	VegA RSHE 40-60 PN6/10	Pojedinačna \ Standard	**20182774**
			VegA RTHE 40-60 PN6/10	Dvojna \ Standard	**20182785**
	TAU 450 N - OIL - OIL PRO	441,9	VegA RSHE 50-70 PN6/10	Pojedinačna \ Standard	**20182776**
			VegA RTHE 50-70 PN6/10	Dvojna \ Standard	**20182787**
	TAU 600 N - OIL - OIL PRO	589,2	VegA RSHE 65-90 PN6/10	Pojedinačna \ Standard	**20182779**
			VegA RTHE 65-90 PN6/10	Dvojna \ Standard	**20182790**
	TAU 800 N - OIL - OIL PRO	785,6	VegA RSHE 80-90 PN10	Pojedinačna \ Standard	**20182782**
			VegA RTHE 80-90 PN10	Dvojna \ Standard	**20182792**
	TAU 1000 N - OIL - OIL PRO	982	VegA RSHE 80-90 PN10	Pojedinačna \ Standard	**20182782**
			VegA RTHE 80-90 PN10	Dvojna \ Standard	**20182792**
	TAU 1150 N	1129,3	VegA RSHE 80-90 PN10	Pojedinačna \ Standard	**20182782**
			VegA RTHE 80-90 PN10	Dvojna \ Standard	**20182792**
	TAU 1250 N	1227,5	-	-	-
			-	-	-
	TAU 1450 N	1423,9	-	-	-
			-	-	-
	TAU 1750 N	1718,5	-	-	-
			-	-	-
	TAU 2100 N	2062,2	-	-	-
			-	-	-
	TAU 2600 N	2553,2	-	-	-
			-	-	-
	TAU 3000 N	2946	-	-	-
			-	-	-

TAU N-OIL

Kombinacije crpki i pločastih izmjenjivača topline za rad kotla s primarnim ΔT = 20 °C

Opis			Pločasti izmjenjivači topline					
			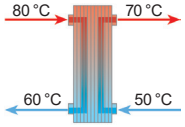 ΔT ml = 10 °C ΔT primarni/sekundarni = 20 °C T prosječni sekundarni krug = 60 °C			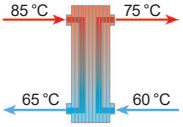 ΔT ml = 7,2 °C ΔT primarni = 20 °C ΔT sekundarni = 15 °C T prosječni sekundarni krug = 67,5 °C		
Br. generatora u kaskadi	Model	Korisna snaga kW	Model izmjenjivača topline	DN	Šifra	Model izmjenjivača topline	DN	Šifra
1	TAU 115 N-OIL-OIL PRO	112,4	SP 40-DN65 17 (17) N	Rp 2" 1/2 (G-M)*	**20200624**	SP 40-DN65 25 (25) N	Rp 2" 1/2 (G-M)*	**20200628**
	TAU 150 N-OIL-OIL PRO	146,6	SP 40-DN65 21 (21) N	Rp 2" 1/2 (G-M)*	**20200626**	SP 40-DN65 33 (33) N	Rp 2" 1/2 (G-M)*	**20200631**
	TAU 210 N-OIL-OIL PRO	205,2	SP 40-DN65 25 (25) N	Rp 2" 1/2 (G-M)*	**20200628**	SP 40-DN65 41 (41) N	Rp 2" 1/2 (G-M)*	**20200633**
	TAU 270 N-OIL-OIL PRO	264,3	SP 40-DN65 33 (33) N	Rp 2" 1/2 (G-M)*	**20200631**	SP 50-DN65 35 (14) N	Rp 2" 1/2 (G-M)*	**20200635**
	TAU 350 N-OIL-OIL PRO	342,7	SP 40-DN65 41 (41) N	Rp 2" 1/2 (G-M)*	**20200633**	SP 50-DN65 41 (17) N	Rp 2" 1/2 (G-M)*	**20200637**
	TAU 450 N-OIL-OIL PRO	441,9	SP 50-DN65 35 (14) N	Rp 2" 1/2 (G-M)*	**20200635**	SP 50-DN65 51 (21) N	Rp 2" 1/2 (G-M)*	**20200640**
	TAU 600 N-OIL-OIL PRO	589,2	SP 50-DN65 41 (17) N	Rp 2" 1/2 (G-M)*	**20200637**	SP 50-DN65 61 (25) N	Rp 2" 1/2 (G-M)*	**20200644**
	TAU 800 N-OIL-OIL PRO	785,6	SP 60-DN100 41 (33) N	DN100-PN16	**20200648**	SP 60-DN100 61 (49) N	DN100-PN16	**20200663**
	TAU 1000 N-OIL-OIL PRO	982	SP 60-DN100 51 (41) N	DN100-PN16	**20200659**	SP 60-DN100 77 (62) N	DN100-PN16	**20200667**
	TAU 1150 N	1129,3	SP 60-DN100 61 (49) N	DN100-PN16	**20200663**	SP 60-DN100 87 (70) N	DN100-PN16	**20200670**
	TAU 1250 N	1227,5	SP 60-DN100 61 (49) N	DN100-PN16	**20200663**	SP 60-DN100 97 (78) N	DN100-PN16	**20200672**
	TAU 1450 N	1423,9	SP 60-DN100 77 (62) N	DN100-PN16	**20200667**	SP 60-DN100 109 (88) N	DN100-PN16	**20200673**
	TAU 1750 N	1718,5	SP 60-DN100 87 (70) N	DN100-PN16	**20200670**	SP 60-DN100 139 (112) N	DN100-PN16	**20200675**
	TAU 2100 N	2062,2	SP 60-DN100 97 (78) N	DN100-PN16	**20200672**	SP 60-DN100 169 (136) N	DN100-PN16	**20200676**
	TAU 2600 N	2553,2	SP 60-DN100 119 (96) N	DN100-PN16	**20200674**	SP 60-DN100 201 (161) N	DN100-PN16	**20200677**
	TAU 3000 N	2946	SP 60-DN100 139 (112) N	DN100-PN16	**20200675**	SP 60-DN100 201 (161) N	DN100-PN16	**20200677**

(*) G-M: Plinski - M

SOLARNI TOPLOVOD S BAZENOM

Ugradbena snaga

kW	Šifra	Model
20	20200581	**SP 20-DN32 29 (29A) E**
35	20200583	**SP 20-DN32 41 (41A) E**
50	20200589	**SP 45-DN50 21 (11) E**
75	20200590	**SP 45-DN50 29 (15) E**
100	20200591	**SP 45-DN50 33 (17) E**

NAPOMENA: uvijek provjeriti pad tlaka

Toplovodni program

	Tekućina	ULAZ °C	IZLAZ °C	Glavni gubitak (KPa)
Primarni	Glyc. 30%	55	35	≤ 2
Sekundarni	H_2O	29	33	≤ 20

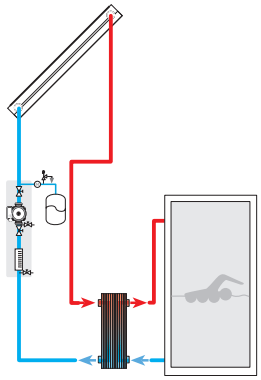

SOLARNI TOPLOVOD S PUFEROM

Ugradbena snaga

kW	Šifra	Model
20	20200584	**SP 30-DN32 17 (17A) E**
35	20200585	**SP 30-DN32 27 (27A) E**
50	20200586	**SP 30-DN32 37 (37A) E**
75	20200587	**SP 30-DN32 53 (53A) E**
100	20200588	**SP 30-DN32 69 (69A) E**

NAPOMENA: uvijek provjeriti pad tlaka

Toplovodni program

	Tekućina	ULAZ °C	IZLAZ °C	Glavni gubitak (KPa)
Primarni	Glyc. 30%	60	40	≤ 5
Sekundarni	H_2O	35	55	≤ 5

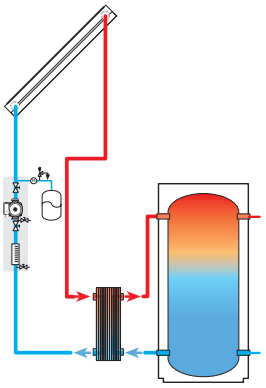

TRENUTNA PROIZVODNJA PTV

Ugradbena snaga

kW	Šifra	Model
50	20200584	**SP 30-DN32 17 (17A) E**
75	20200585	**SP 30-DN32 27 (27A) E**
115	20200586	**SP 30-DN32 37 (37A) E**
130	20200624	**SP 40-DN65 17 (17) N**
150	20200626	**SP 40-DN65 21 (21) N**
180	20200628	**SP 40-DN65 25 (25) N**
240	20200631	**SP 40-DN65 33 (33) N**
350	20200633	**SP 40-DN65 41 (41) N**
450	20200637	**SP 50-DN65 41 (17) N**
525	20200640	**SP 50-DN65 51 (21) N**
600	20200644	**SP 50-DN65 61 (25) N**

NAPOMENA: uvijek provjeriti pad tlaka

Toplovodni program

	Tekućina	ULAZ °C	IZLAZ °C	Glavni gubitak (KPa)
Primarni	H_2O	50	30	≤ 20
Sekundarni	H_2O	10	43	≤ 20

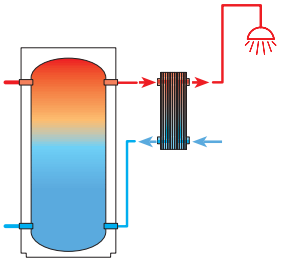

Pločasti izmjenjivači topline

HIU 40 DHW STD



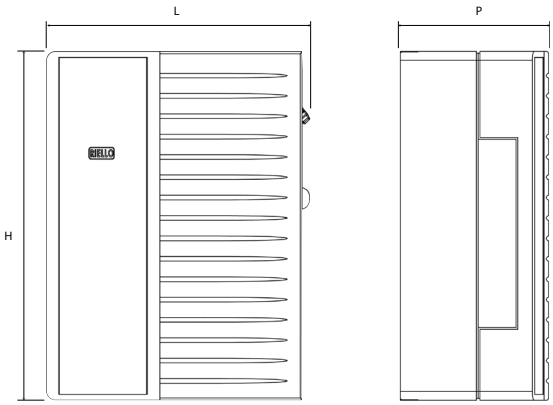

- Izmjenjivač topline koji upotrebljava toplinsku energiju koju je proizveo sustav centralnog grijanja

Opis	Brojevi ploča	H mm	L mm	P mm
HIU 40 DHW STD	30	600	400	250

HIU 4O DHW STD proizvođač je potrošne tople vode koji upotrebljava toplinsku energiju koju je proizveo sustav centralnog grijanja.
Kroz izmjenjivač topline modul proizvodi higijensku, svježu i čistu vodu te sprječava formiranje bakterije legionele.
Modul može raditi bez struje, a kontrola protoka vrši se putem diferencijalnog ventila (kontrolira pravi protok neovisno o diferencijalnom tlaku primarnog kruga u rasponu od 900 l/h do 1.700 l/h) te se temperatura prilagođava s pomoću termostatskog ventila: temperaturni raspon od 40 °C do 70 °C (+/- 1 °C).

TEHNIČKI PODATCI

Opis	Maksimalna brzina protoka primarnog toka	Maksimalna brzina protoka sekundarnog izlaza (PTV)	Temperaturni komplet PTV-a	Maksimalni radni tlak	Napajanje	Površina izmjene pločastog izmjenjivača	Spojevi (osim povratne strane PTV-a)	Spoj povratne strane PTV-a	Maksimalna temperatura	Šifra
HIU 40 DHW STD	1.700 l/h	40 l/min	40 ÷ 70 °C	10 bari	230 V AC 50/60	1,76m²	G 1”B - G ¾”	G ¾”B	90 °C	**20166053**

NAPOMENA: za više informacija pogledajte tehnički priručnik.

DODATCI

Opis	Šifra
Dodatni komplet za recirkulaciju za HIU 40 DHW STD	**20210777**

HIDRAULIČNI KRUG

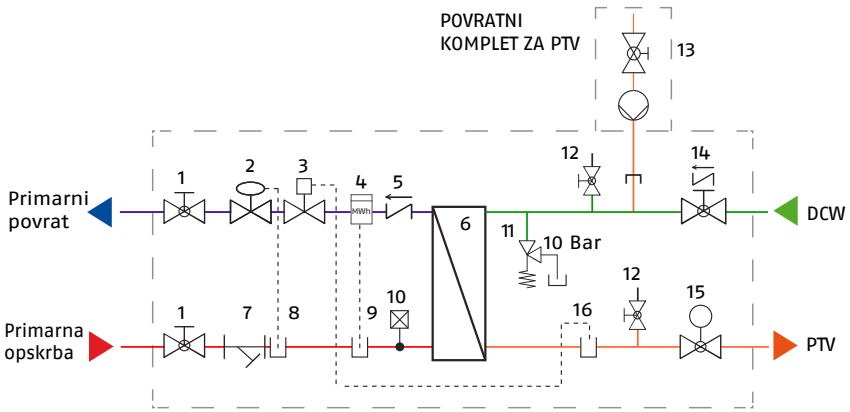

1. Kuglični ventil
2. Ventil diferencijalnog tlaka
3. 2-smjerni termostatski ventil
4. Spojni komad za mjerač topline
5. Ventil za provjeru
6. Izmjenjivač topline od lemljene ploče od željeza i čelika
7. Filter
8. Zaštita za senzor za diferencijalni ventil
9. Zaštita za senzor za mjerač topline
10. Ručni ventil za odzračivanje
11. Sigurnosni ventil
12. Slavina za punjenje/odvod (komponente)
13. Povratni komplet za PTV
14. Kuglični ventil s ventilom za provjeru
15. Kuglični ventil s termometrom
16. Zaštita za senzor za termostatski ventil (dovod PTV-a).

CIRKULACIJSKE CRPKE ZA VODU

VARIJABILNA BRZINA ELEKTRONIČKI

JEDNOSTRUKA CRPKA	DVOSTRUKA CRPKA
 VEGA RMXA-RMYA 4,1-7,6 H_{MAX} (mca) stranica 446	
 VEGA RSHE 7,4-13,5 H_{MAX} (mca) stranica 449	 VEGA RTHE 7,6-13,0 H_{MAX} (mca) stranica 459

Cirkulacijske crpke za vodu

VegA RMXA-RMYA



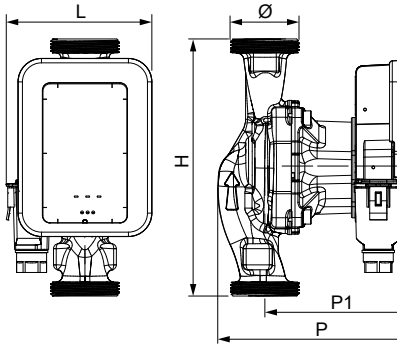

ERP

- Jednostruka elektronička crpka za uporabu u kućanstvu
- ErP spremno

Opis	H mm	H1 mm	L mm	P mm	P1 mm	Ø mm	Neto težina kg
VEGA RMXA 25-40	180	76,3	101,9	128,6	94,6	Rp 1"	2,0
VEGA RMXA 25-60	180	76,3	101,9	128,6	94,6	Rp 1"	2,0
VEGA RMXA 32-40	180	76,3	101,9	140,3	106,3	Rp 1" 1/4	2,3
VegA RMXA 32-60	180	76,3	101,9	140,3	106,3	Rp 1" 1/4	2,3
VegA RMXA 32-80	180	76,3	101,9	140,3	106,3	Rp 1" 1/4	2,5
VegA RMYA 25-40	130	76,3	101,9	128,6	94,6	Rp 1"	2,0
VegA RMYA 25-60	130	76,3	101,9	128,6	94,6	Rp 1"	2,0
VegA RMYA 25-80	130	76,3	101,9	128,6	94,6	Rp 1"	2,2

Visokoučinkovite cirkulacijske crpke bez brtvenica, idealne za sustave u kućanstvu, osiguravaju visoke performanse i uštedu energije zahvaljujući samozaštićenom motoru s ECM tehnologijom i integriranoj elektroničkoj kontroli sposobnoj za prilagodbu rada ovisno o preduvjetima sustava. Mogućnost rada na različitim brzinama (min, med, max) s tri različita radna načina: konstantni diferencijalni tlak, varijabilni diferencijalni tlak, konstantna brzina.

Značajke:
– Niska potrošnja energije
– Nečujan rad
– Tri različita radna načina: n=cost, Δp-c, Δp-v
– Veoma kompaktne dimenzije zahvaljujući bočno spojenom električnom priključku
– Jednostavna regulacija: pomoću jedinstvenog regulacijskog gumba moguće je odrediti performanse sukladno zahtjevima instalacije
– Navojni priključci

Radna ograničenja
– Maksimalni radni tlak: 6 bari
– Radna temperatura: od -10°C do 95°C
– Stupanj zaštite: IP X2D

TEHNIČKI PODATCI

Opis	Stopa volumenskog protoka Q_{max} m^3/h	Nominalni tlak bara	Hidraulička glava H_{max} mca	Šifra
VegA RMXA 25-40	3,0	6,0	4,1	**20188521**
VegA RMXA 25-60	3,0	6,0	6.0	**20188522**
VegA RMXA 32-40	3,0	6,0	4,1	**20188523**
VegA RMXA 32-60	3,0	6,0	6.0	**20188524**
VegA RMXA 32-80	4,3	6.0	7,6	**20188525**
VegA RMYA 25-40	3,0	6,0	4,1	**20188507**
VegA RMYA 25-60	3,0	6,0	6.0	**20188517**
VegA RMYA 25-80	4,3	6,0	7,6	**20188520**

DODATCI

Opis	Šifra
BCT 25 cijevni priključak (DN25)	**4322904**
BCT 32 cijevni priključak (DN32)	**4322906**

HIDRAULIČKE PERFORMANSE

VegA RMXA- RMYA 25-40
VegA RMXA 32-40

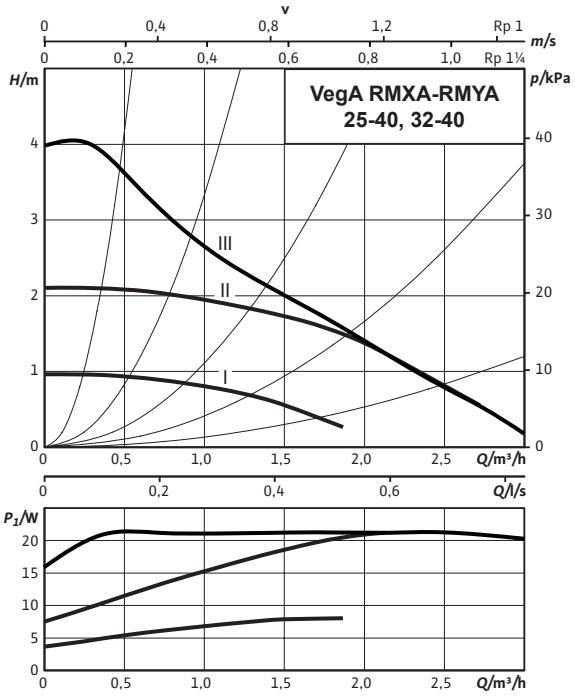

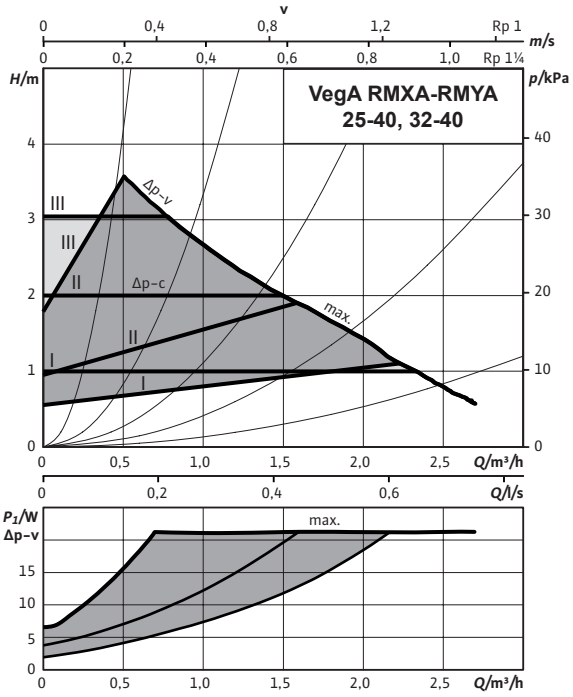

VegA RMXA-RMYA 25-60
VegA RMXA 32-60

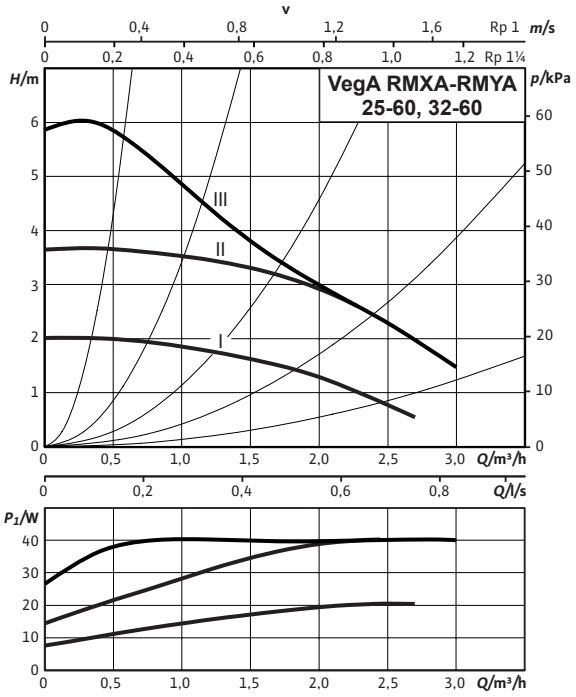

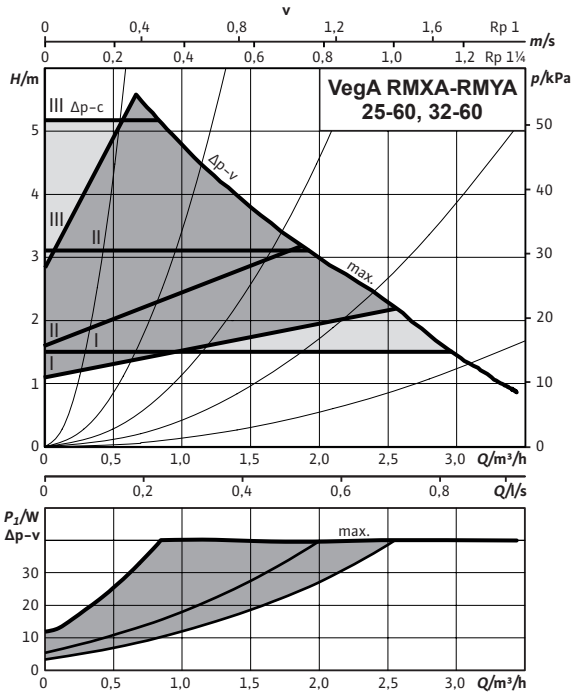

VegA RMXA-RMYA 32-80

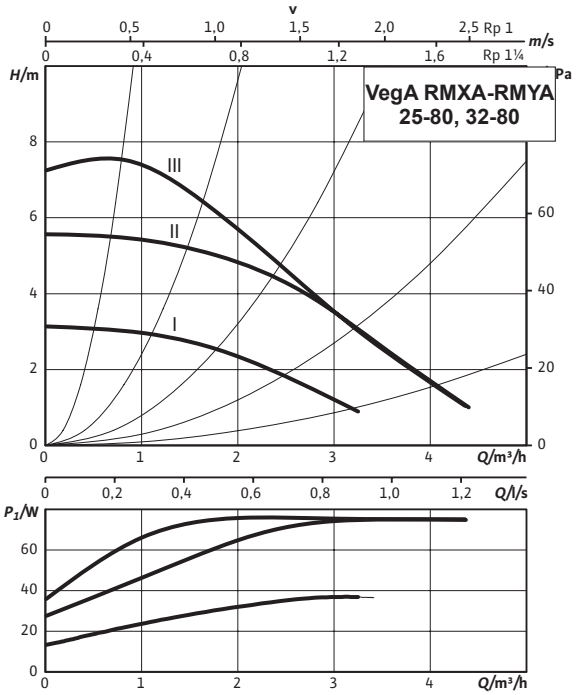

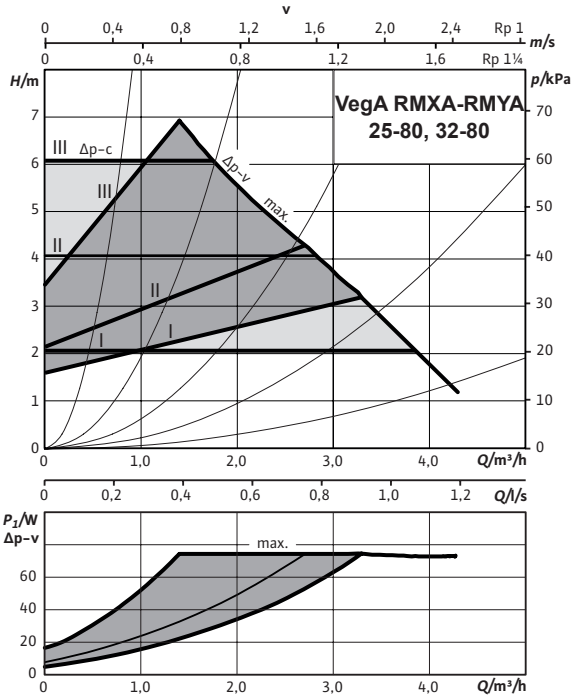

Cirkulacijske crpke za vodu

VegA RSHE



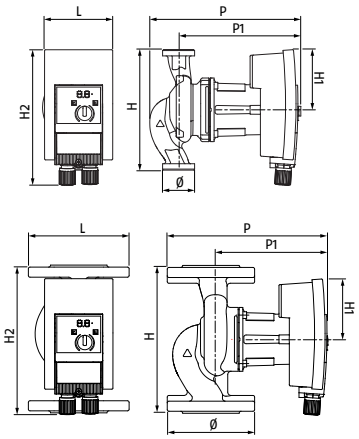

ERP

- Jednostruka elektronička crpka
- ErP spremno

Opis	H mm	H1 mm	H2 mm	L mm	P mm	P1 mm	Ø mm	Neto težina kg
VegA RSHE 25-60 PN10	180	90	203	102	224	180	Rp 1" ½ (*)	4,5
VegA RSHE 25-70 PN10	180	90	203	102	224	180	Rp 1" ½ (*)	4,5
VegA RSHE 25-90 PN10	180	98	233	128	245	198	Rp 1" ½ (*)	5,3
VegA RSHE 30-60 PN10	180	90	203	102	224	180	Rp 2" (*)	4,6
VegA RSHE 30-70 PN10	180	90	203	102	224	180	Rp 2" (*)	4,6
VegA RSHE 30-90 PN10	180	98	233	128	245	198	Rp 2" (*)	5,4
VegA RSHE 32-70 PN6/10	220	98	233	128	255	207	DN32-PN6/10	11
VegA RSHE 40-30 PN6/10	220	90	223	102	232	175	DN40-PN6/10	8,6
VegA RSHE 40-60 PN6/10	220	98	245	128	249	201	DN40-PN6/10	9,2
VegA RSHE 40-80 PN6/10	250	109	277	142	379	315	DN40-PN6/10	13
VegA RSHE 50-70 PN6/10	280	109	292	142	371	318	DN50-PN6/10	14,2
VegA RSHE 50-80 PN6/10	280	109	292	142	371	318	DN50-PN6/10	14,2
VegA RSHE 65-80 PN6/10	280	109	292	142	384	327	DN65-PN6/10	16,1
VegA RSHE 65-90 PN6/10	340	169	340	174	404	334	DN65-PN6/10	25,8
VegA RSHE 65-110 PN6/10	340	169	340	174	395	329	DN65-PN6/10	27,5
VegA RSHE 80-90 PN10	360	169	360	174	414	330	DN80-PN10	30,4

(*) NAPOMENA: Pomoću navojnih cijevnih priključaka moguće je smanjiti promjer od Rp 1" ½ do Rp 1" i od Rp 2" do Rp 1" ¼.

Elektroničke cirkulacijske pumpe s mokrim rotorom i motorom visokih performansi osiguravaju visoke performanse i uštedu energije povezanu s radom elektroničkog sustava upravljanja koji omogućuje mijenjanje radne brzine rotora, osiguravajući točan unos koji sustav zahtijeva. Mogućnost odabira regulacije diferencijalnog tlaka u konstantnom ili varijabilnom načinu rada ili ručnog odabira tri brzine.
Cirkulacijske crpke prikladne su za grijanje, klimatizaciju i zatvorene rashladne krugove.

Značajke:
– Niska potrošnja energije
– Nečujan rad
– Jednostavno ožičenje zahvaljujući pristupu terminalu s prednje strane
– Materijal tijela crpke prikladan je za izbjegavanje korozije zbog kondenzata
– LED indikator postavljen za prikazivanje hidrauličke glave ili kodova grešaka
– Napajanje: 230 V, 50/60 Hz

Radna ograničenja:
– Maksimalni radni tlak: 10 bari
– Raspon temperature: od 20 °C do 110 °C
– Stupanj zaštite: IP X4D

TEHNIČKI PODATCI

Opis	Stopa volumenskog protoka Q_{max} m^3/h	Nominalni tlak bara	Maks. hidraulička glava H_{max} mca	Napomene	Šifra
VegA RSHE 25-60 PN10	8,2	10	7,4		**20182746**
VegA RSHE 25-70 PN10	9,6	10	10,8		**20182765**
VegA RSHE 25-90 PN10	11,7	10	12,1	(D)	**20182766**
VegA RSHE 30-60 PN10	8,2	10	7,4		**20182767**
VegA RSHE 30-70 PN10	9,6	10	10,8		**20182768**
VegA RSHE 30-90 PN10	11,7	10	12,1		**20182771**
VegA RSHE 32-70 PN6/10	13,0	6/10	9,0		**20182772**
VegA RSHE 40-30 PN6/10	12,7	6/10	5,4		**20182773**
VegA RSHE 40-60 PN6/10	18,2	6/10	8,5		**20182774**
VegA RSHE 40-80 PN6/10	24,8	6/10	13,0		**20182775**
VegA RSHE 50-70 PN6/10	29,0	6/10	10,2		**20182776**
VegA RSHE 50-80 PN6/10	31,2	6/10	12,8		**20182777**
VegA RSHE 65-80 PN6/10	32,0	6/10	10,1		**20182778**
VegA RSHE 65-90 PN6/10	46,2	6/10	11,6		**20182779**
VegA RSHE 65-110 PN6/10	55,5	6/10	17,1		**20182781**
VegA RSHE 80-90 PN10	64,0	10	13,5	(D)	**20182782**

(D) Dostupnost materijala u našem skladištu: 20 radnih dana od datuma potvrde narudžbe.

DODATCI

Opis	Napomene	Šifra
KOMPLET PROTUPRIRUBNICA		
DN32 PN 6 protuprirubnica	(D)	**20158976**
DN40 PN 6 protuprirubnica	(D)	**20158977**
DN50 PN 6 protuprirubnica	(D)	**20158979**
DN65 PN 6 protuprirubnica	(D)	**20158980**
DN80 PN 10/16 protuprirubnica	(D)	**20158983**
SREDNJA PRIRUBNICA ZA NADOKNADU DULJINE		
DN40 srednja prirubnica		**20158985**
DN50 srednja prirubnica		**20158986**
DN65 srednja prirubnica		**20158987**
CIJEVNI PRIKLJUČCI		
BCT 25 cijevni priključak (DN25)		**4322904**
BCT 32 cijevni priključak (DN32)		**4322906**
MODUL ZA SPAJANJE		
Modul za spajanje	(1)	**20182901**

(D) Dostupnost materijala u našem skladištu: 7 radnih dana od datuma potvrde narudžbe.
(1) Naručite jedan za svaku cirkulacijsku crpku.

TABLICA ODGOVARAJUĆIH DODATAKA

Opis	Šifra	4322904	4322906	20158977	20158979	20158980	20158983
		BCT 25 cijevni priključak (DN25)	BCT 32 cijevni priključak (DN32)	DN40 PN6 protuprirubnica	DN50 PN6 protuprirubnica	DN65 PN6 protuprirubnica	DN80 PN10/16 protuprirubnica
VegA RSHE 25-60 PN10	**20182746**	●					
VegA RSHE 25-70 PN10	**20182765**	●					
VegA RSHE 25-90 PN10	**20182766**	●					
VegA RSHE 30-60 PN10	**20182767**		●				
VegA RSHE 30-70 PN10	**20182768**		●				
VegA RSHE 30-90 PN10	**20182771**		●				
VegA RSHE 40-30 PN6/10	**20182773**			●			
VegA RSHE 40-60 PN6/10	**20182774**			●			
VegA RSHE 40-80 PN6/10	**20182775**			●			
VegA RSHE 50-70 PN6/10	**20182776**				●		
VegA RSHE 50-80 PN6/10	**20182777**				●		
VegA RSHE 65-80 PN6/10	**20182778**					●	
VegA RSHE 65-90 PN6/10	**20182779**					●	
VegA RSHE 65-110 PN6/10	**20182781**					●	
VegA RSHE 80-90 PN10	**20182782**						●

HIDRAULIČKE PERFORMANSE

VegA RSHE 25-60 PN10
VegA RSHE 30-60 PN10

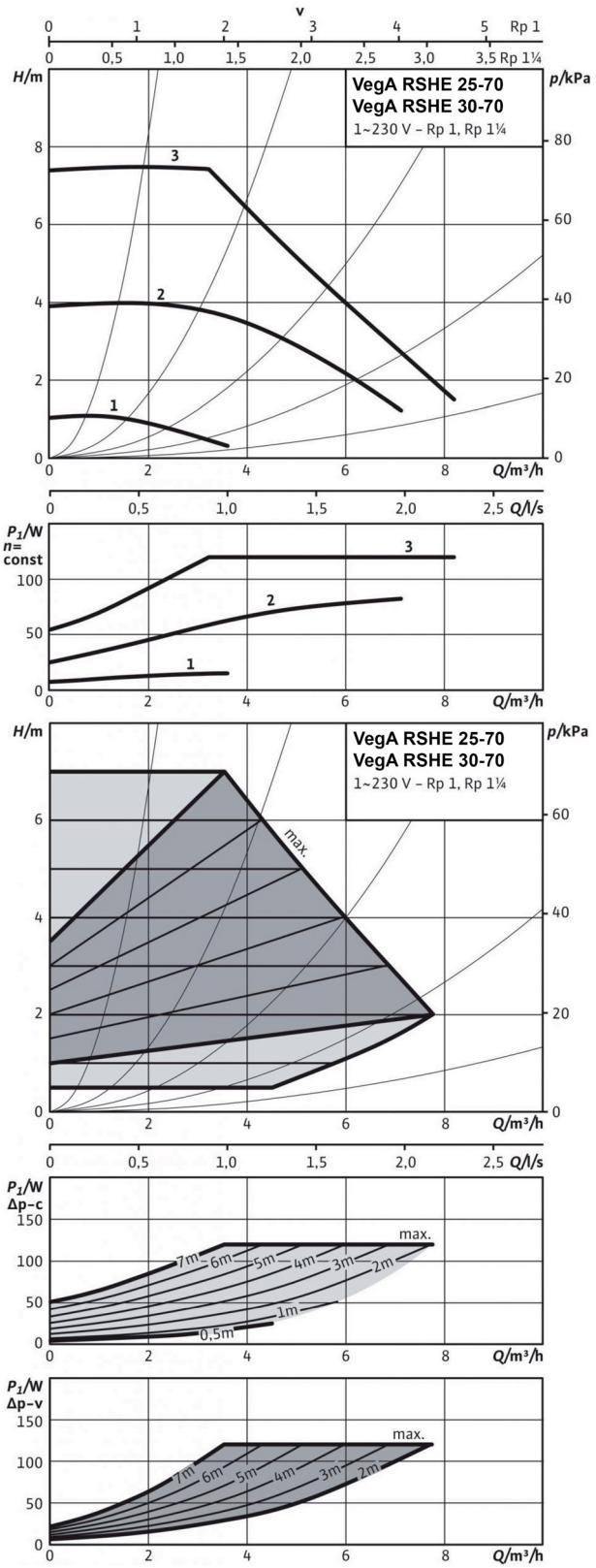

VegA RSHE 25-70 PN10
VegA RSHE 30-70 PN10

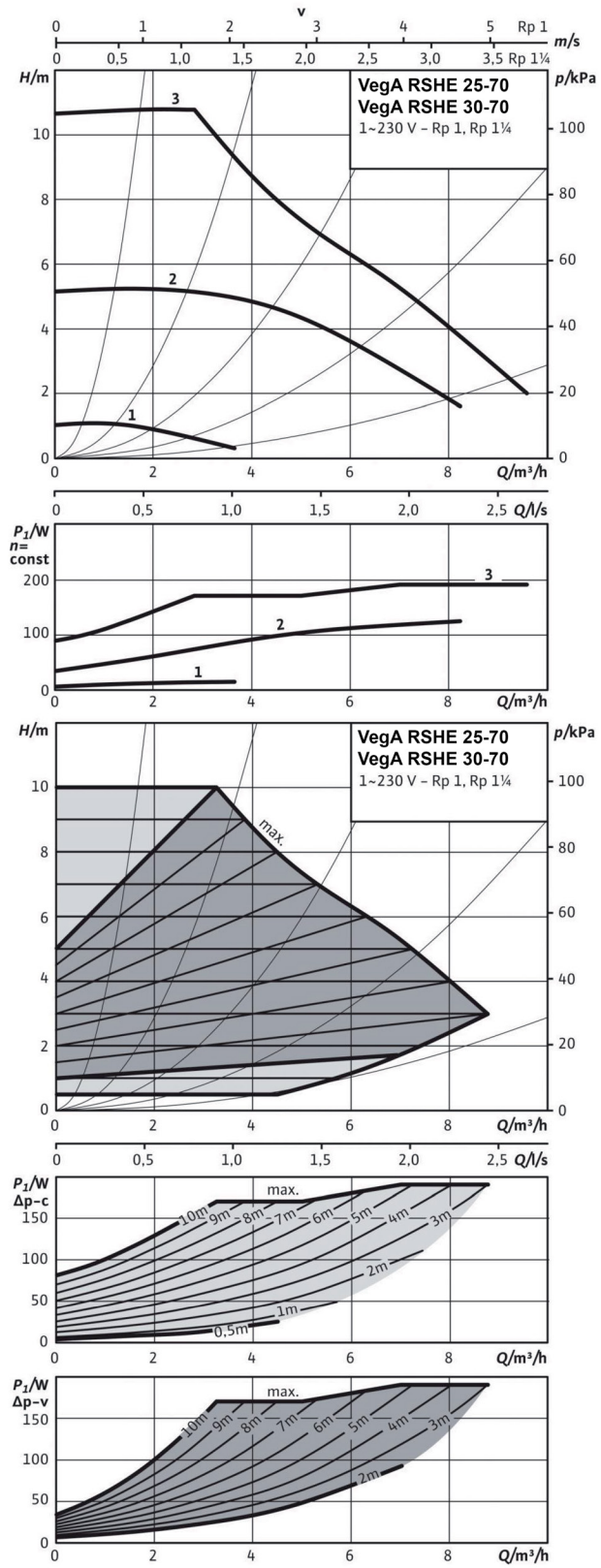

VegA RSHE 25-90 PN10
VegA RSHE 30-90 PN10

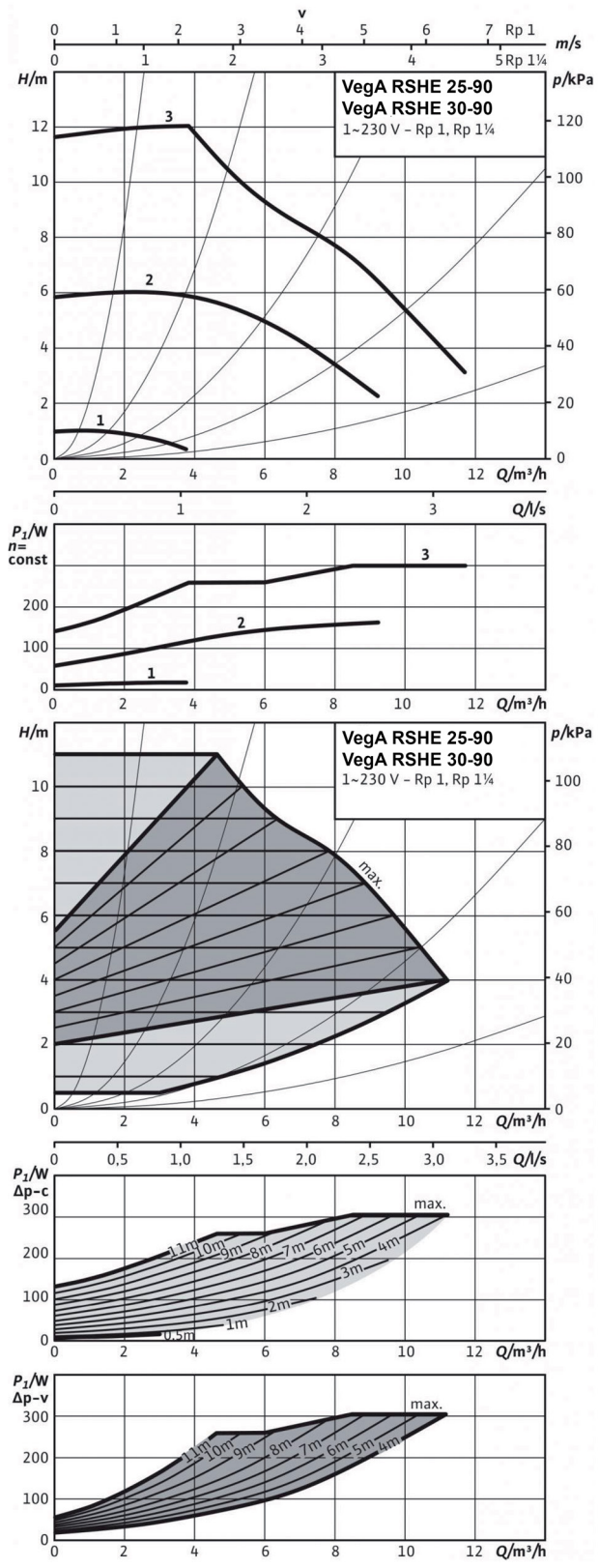

VegA RSHE 32-70 PN6/10

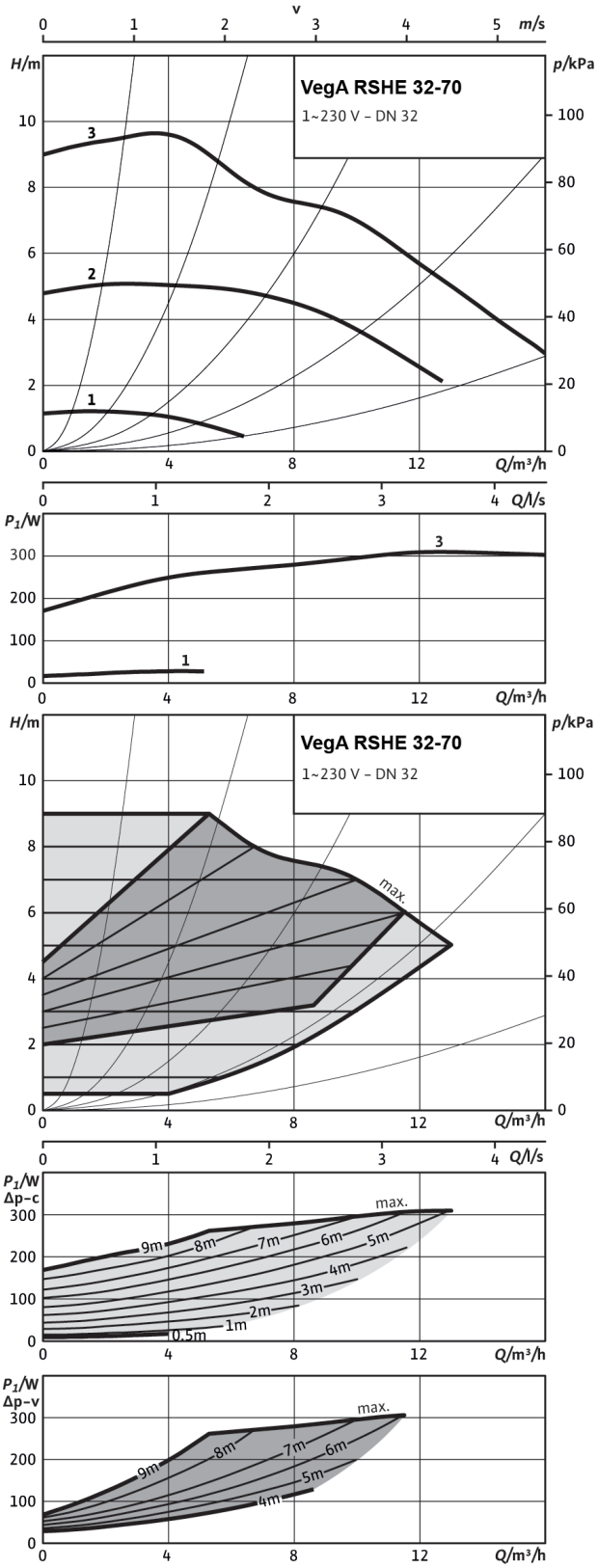

VegA RSHE 40-30 PN6/10

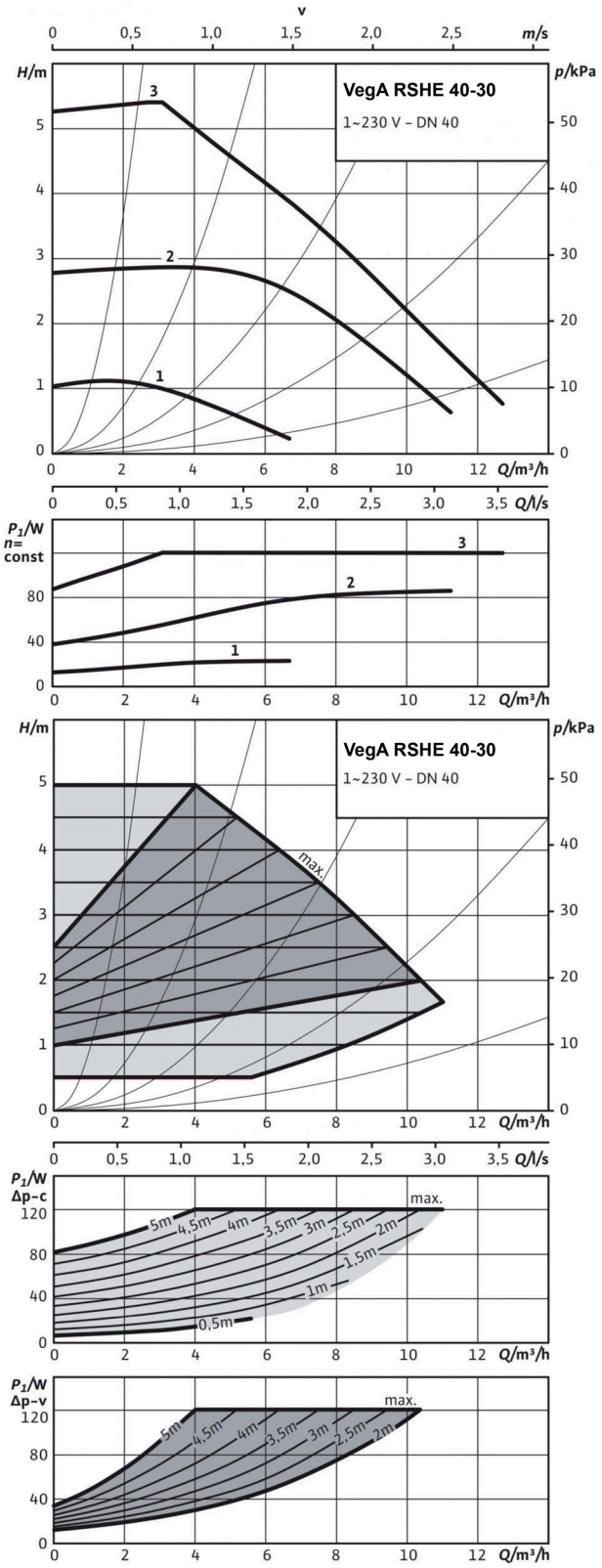

VegA RSHE 40-60 PN6/10

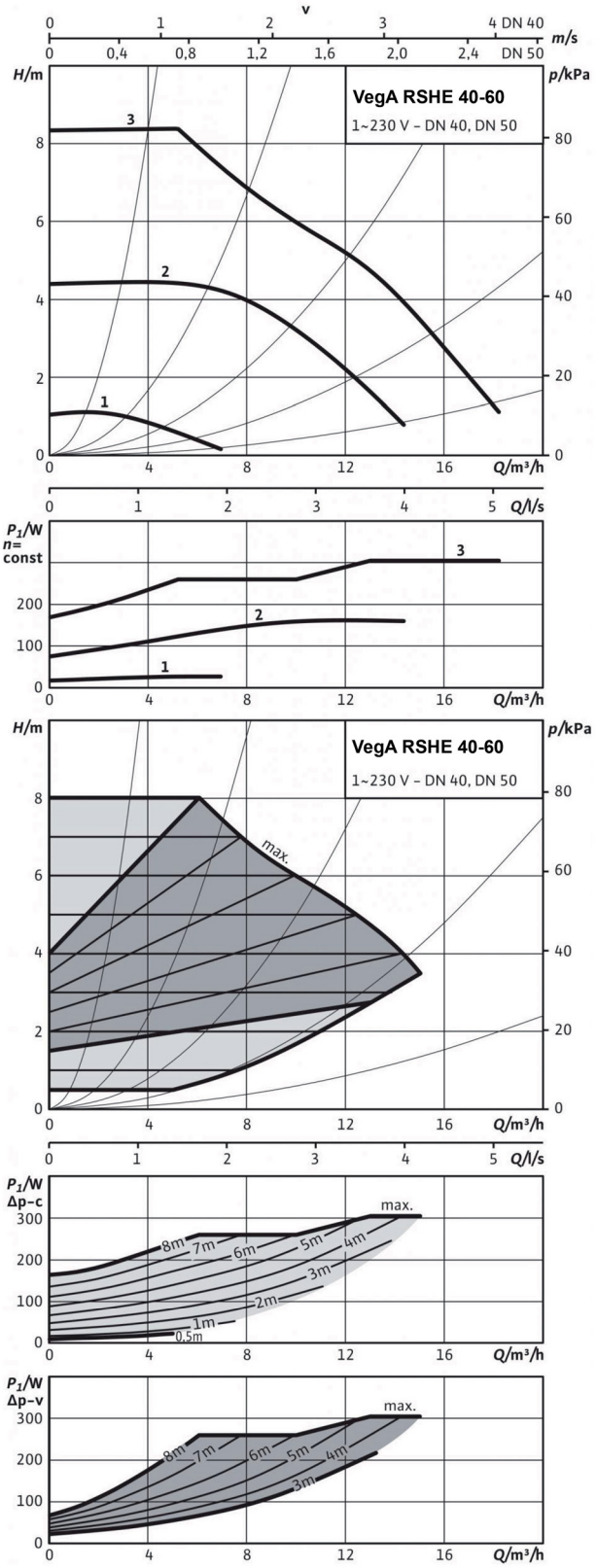

RIELLO

VegA RSHE 40-80 PN6/10

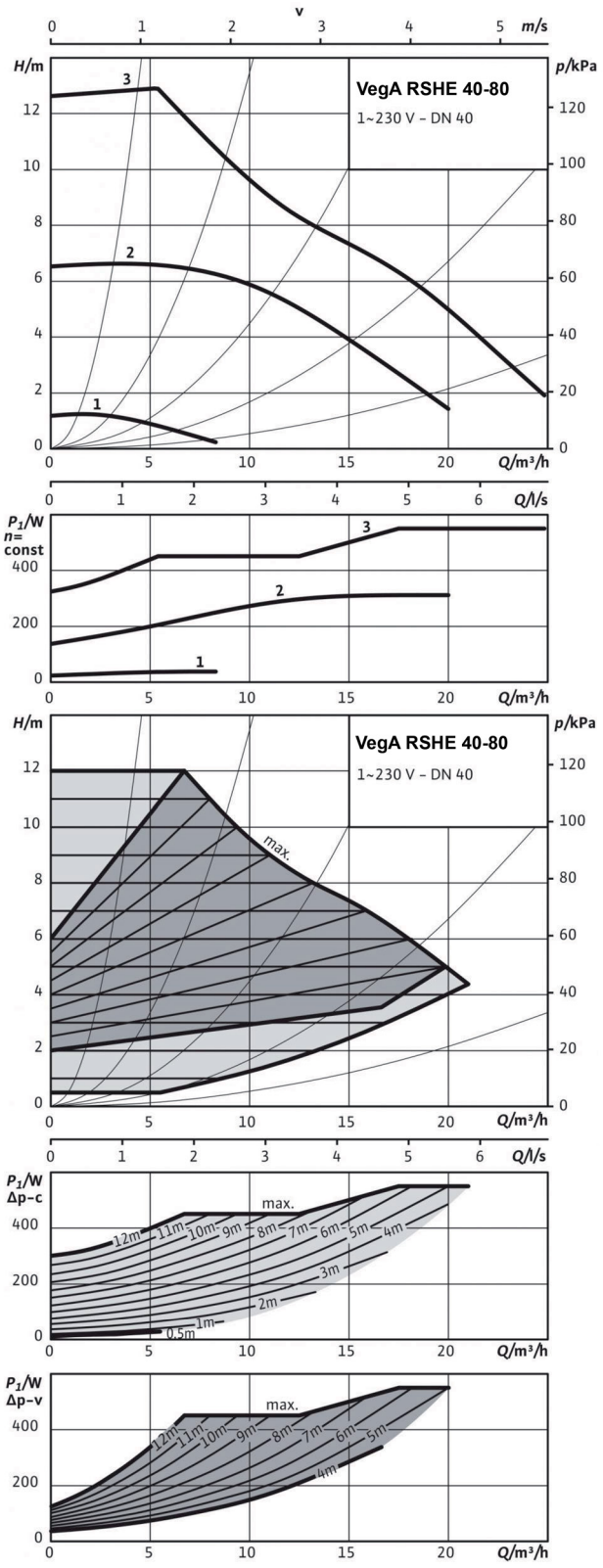

VegA RSHE 50-70 PN6/10

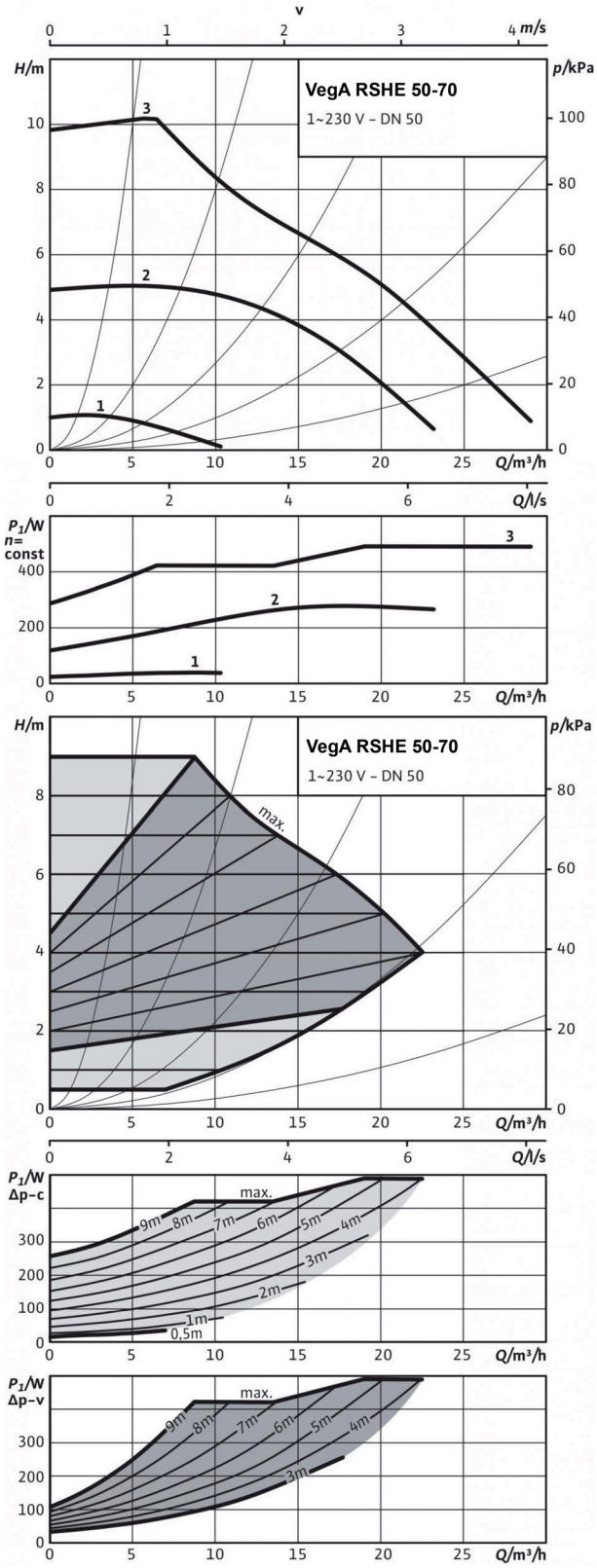

VegA RSHE 50-80 PN6/10

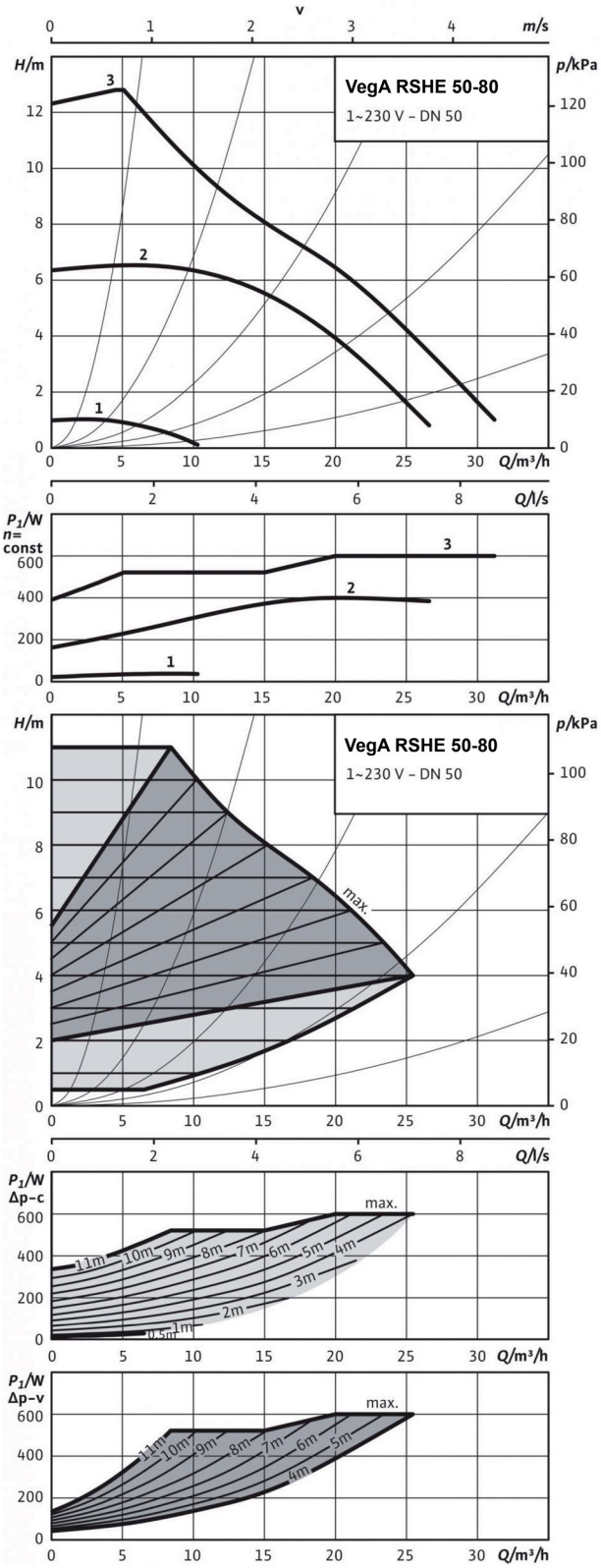

VegA RSHE 65-80 PN6/10

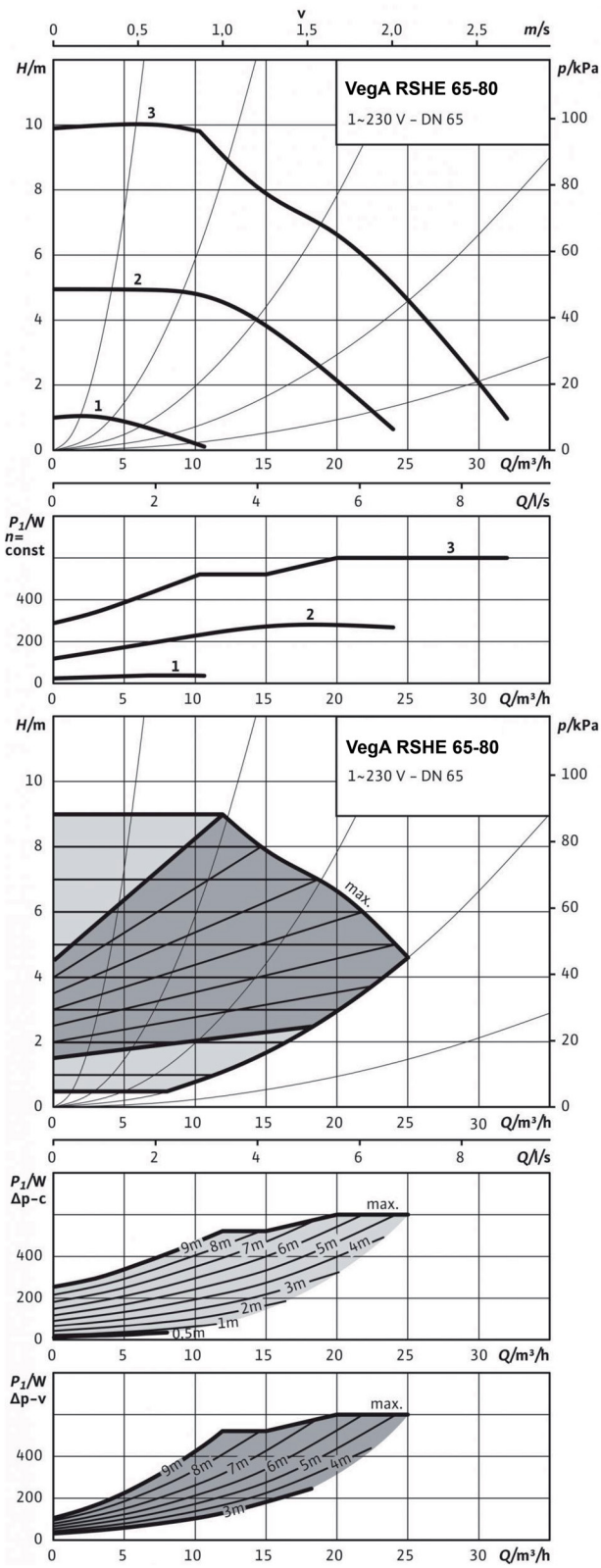

RIELLO

VegA RSHE 65-90 PN6/10

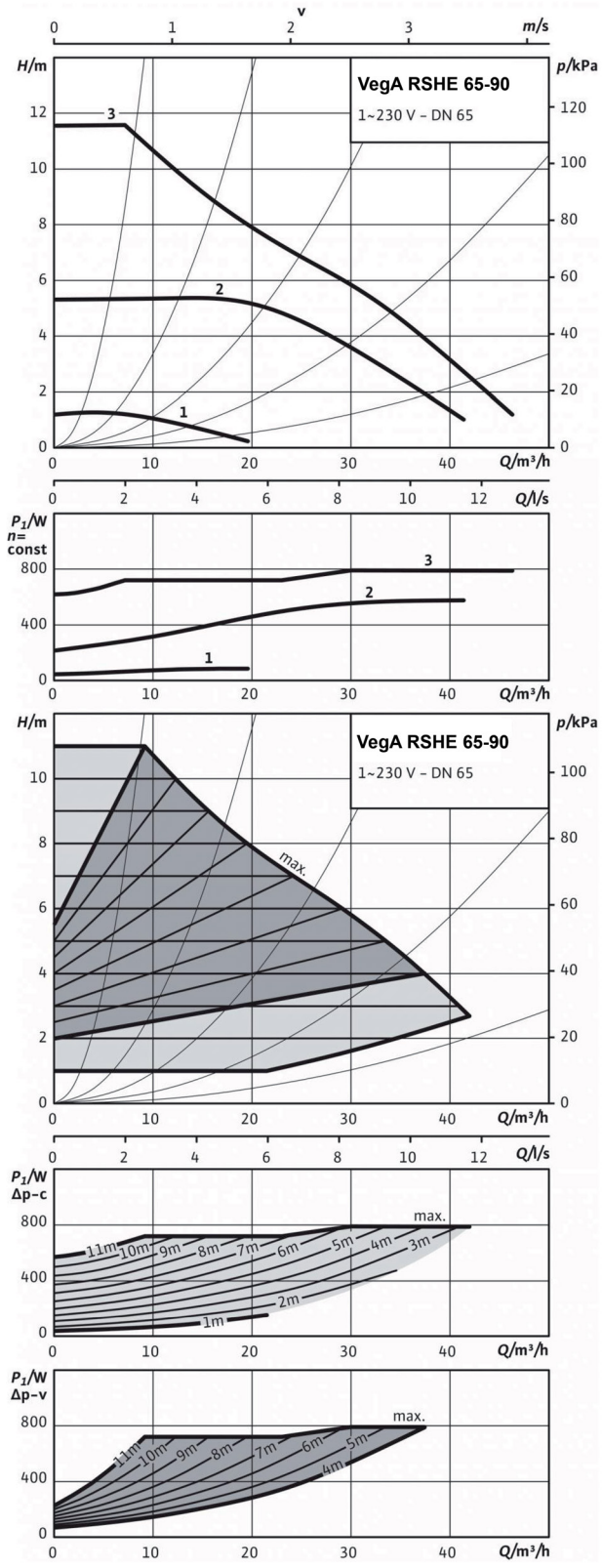

VegA RSHE 65-110 PN6/10

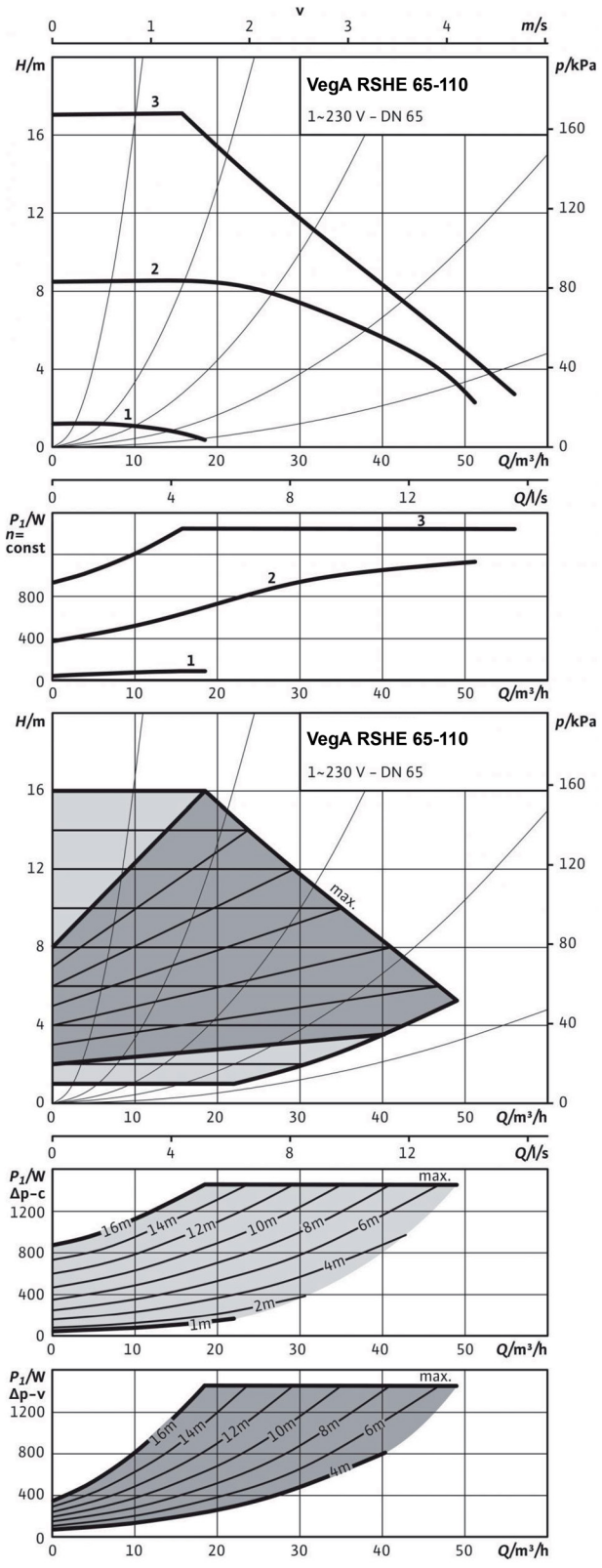

VegA RSHE 80-90 PN10

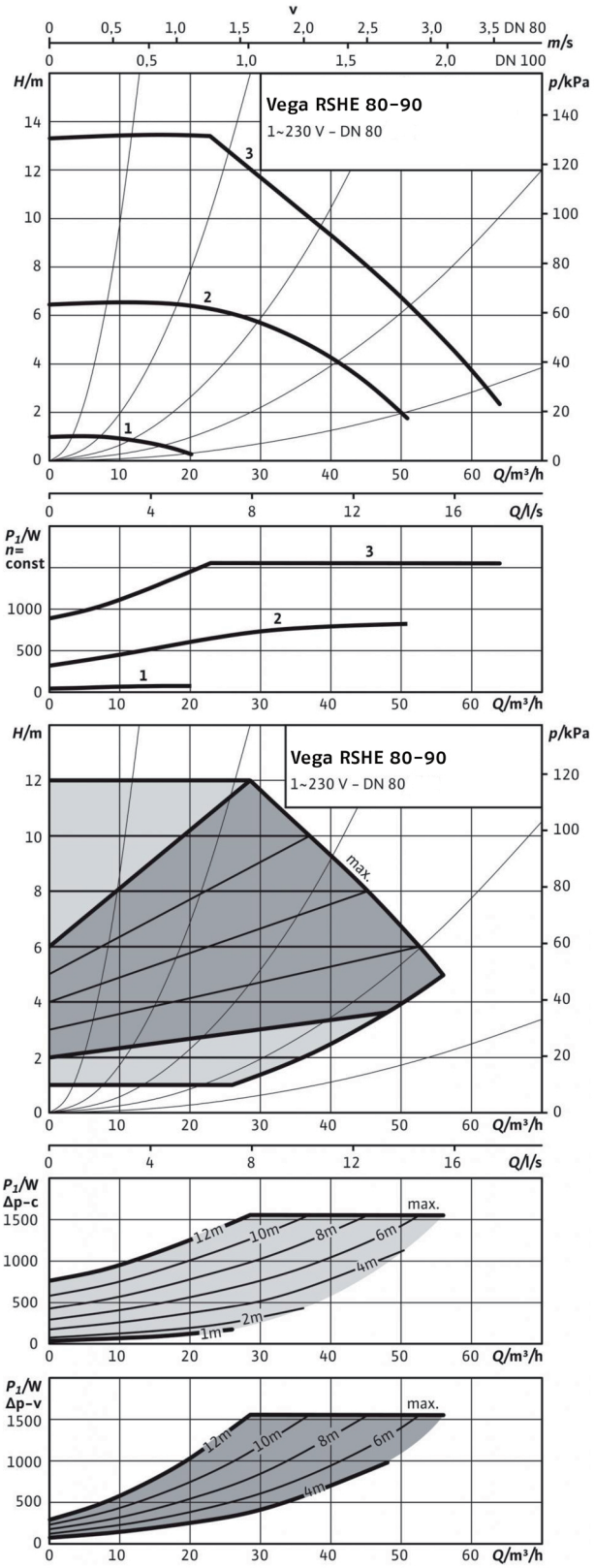

Cirkulacijske crpke za vodu

VegA RTHE



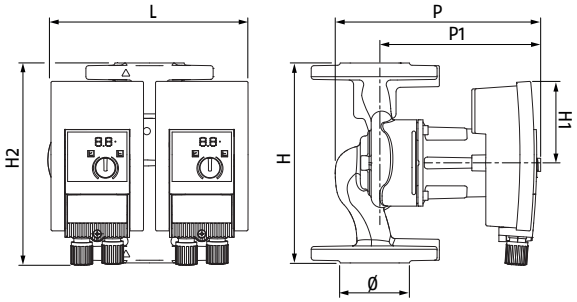

ERP

- Dvostruke elektroničke crpke
- ErP spremno

Opis	H mm	H1 mm	H2 mm	L mm	P mm	P1 mm	Ø mm	Neto težina kg
VegA RTHE 32-60 PN6/10	220	110	223	231	240	180	DN32-PN6/10	10,4
VegA RTHE 32-80 PN6/10	220	110	245	251	321	364	DN32-PN6/10	17,1
VegA RTHE 40-60 PN6/10	220	110	245	269	330	266	DN40-PN6/10	17,5
VegA RTHE 40-80 PN6/10	250	125	277	302	388	326	DN40-PN6/10	24
VegA RTHE 50-70 PN6/10	280	140	292	310	392	330	DN50-PN6/10	26,4
VegA RTHE 50-80 PN6/10	280	140	292	310	392	330	DN50-PN6/10	26
VegA RTHE 50-110 PN6/10	340	170	340	398	385	315	DN50-PN6/10	47,2
VegA RTHE 65-90 PN6/10	340	170	340	406	422	334	DN65-PN6/10	50,7
VegA RTHE 80-90 PN6	360	170	360	456	439	339	DN80-PN6	56,6
VegA RTHE 80-90 PN10	360	170	360	456	439	339	DN80-PN10	56,6

Elektroničke cirkulacijske pumpe s mokrim rotorom, dvostrukog tipa i motorom visokih performansi osiguravaju visoke performanse i uštedu energije povezanu s radom elektroničkog sustava upravljanja koji omogućuje mijenjanje radne brzine rotora, osiguravajući točan unos koji sustav zahtijeva. Mogućnost odabira regulacije diferencijalnog tlaka u konstantnom ili varijabilnom načinu rada ili ručnog odabira tri brzine.
Cirkulacijske crpke prikladne su za grijanje, klimatizaciju i zatvorene rashladne krugove.

Značajke:
– Niska potrošnja energije
– Nečujan rad
– Jednostavno ožičenje zahvaljujući pristupu terminalu s prednje strane
– Materijal tijela crpke prikladan je za izbjegavanje korozije zbog kondenzata
– LED indikator postavljen za prikazivanje hidrauličke glave ili kodova grešaka
– Napajanje: 230 V, 50/60 Hz

Radna ograničenja:
– Maksimalni radni tlak: 10 bari
– Raspon temperature: od 20 °C do 110 °C
– Stupanj zaštite: IP X4D

TEHNIČKI PODATCI

Opis	Stopa volumenskog protoka Q_{max} m^3/h	Nominalni tlak bara	Maks. hidraulička glava H_{max} mca	Napomene	Šifra
VegA RTHE 32-60 PN6/10	7,9	6/10	7,6		**20182783**
VegA RTHE 32-80 PN6/10	13,3	6/10	9,2	(D)	**20182784**
VegA RTHE 40-60 PN6/10	17,5	6/10	8,0		**20182785**
VegA RTHE 40-80 PN6/10	22,0	6/10	12,3		**20182786**
VegA RTHE 50-70 PN6/10	26,4	6/10	9,6		**20182787**
VegA RTHE 50-80 PN6/10	26,0	6/10	12,1		**20182788**
VegA RTHE 50-110 PN6/10	39,0	6/10	16,4	(D)	**20182789**
VegA RTHE 65-90 PN6/10	43,0	6/10	11,5		**20182790**
VegA RTHE 80-90 PN6	61,0	6	13,0	(D)	**20182791**
VegA RTHE 80-90 PN10	61,0	10	13,0	(D)	**20182792**

(D) Dostupnost materijala u našem skladištu: 20 radnih dana od datuma potvrde narudžbe.

DODATCI

Opis	Napomene	Šifra
KOMPLET PROTUPRIRUBNICA		
DN32 PN 6 protuprirubnica	(D)	**20158976**
DN40 PN 6 protuprirubnica	(D)	**20158977**
DN50 PN 6 protuprirubnica	(D)	**20158979**
DN65 PN 6 protuprirubnica	(D)	**20158980**
DN80 PN 6 protuprirubnica	(D)	**20158981**
DN80 PN 10/16 protuprirubnica	(D)	**20158983**
SREDNJA PRIRUBNICA ZA NADOKNADU DULJINE		
DN40 srednja prirubnica		**20158985**
DN50 srednja prirubnica		**20158986**
DN65 srednja prirubnica		**20158987**
MODUL ZA SPAJANJE		
Modul za spajanje	(1)	**20182901**

(D) Dostupnost materijala u našem skladištu: 7 radnih dana od datuma potvrde narudžbe.
(1) Naručite jedan za svaku cirkulacijsku crpku.

TABLICA ODGOVARAJUĆIH DODATAKA

Opis	Šifra	20158976 DN32 PN 6 protuprirubnica	20158977 DN40 PN 6 protuprirubnica	20158979 DN50 PN 6 protuprirubnica	20158980 DN65 PN 6 protuprirubnica	20158981 DN80 PN 6 protuprirubnica	20158983 DN80 PN 10/16 protuprirubnica
VegA RTHE 32-60 PN6/10	**20182783**	●					
VegA RTHE 32-80 PN6/10	**20182784**	●					
VegA RTHE 40-60 PN6/10	**20182785**		●				
VegA RTHE 40-80 PN6/10	**20182786**		●				
VegA RTHE 50-70 PN6/10	**20182787**			●			
VegA RTHE 50-80 PN6/10	**20182788**			●			
VegA RTHE 50-110 PN6/10	**20182789**			●			
VegA RTHE 65-90 PN6/10	**20182790**				●		
VegA RTHE 80-90 PN6	**20182791**					●	
VegA RTHE 80-90 PN10	**20182792**						●

HIDRAULIČKE PERFORMANSE

VegA RTHE 32-60 PN6/10

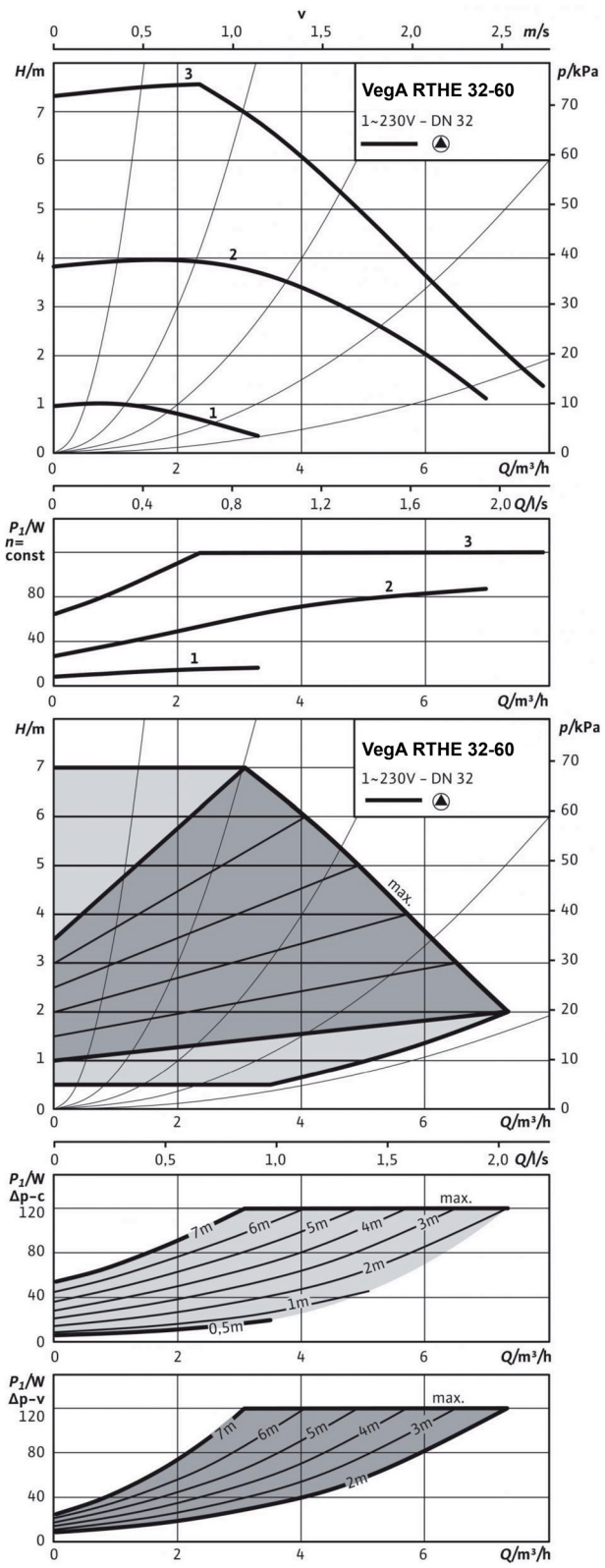

VegA RTHE 32-80 PN6/10

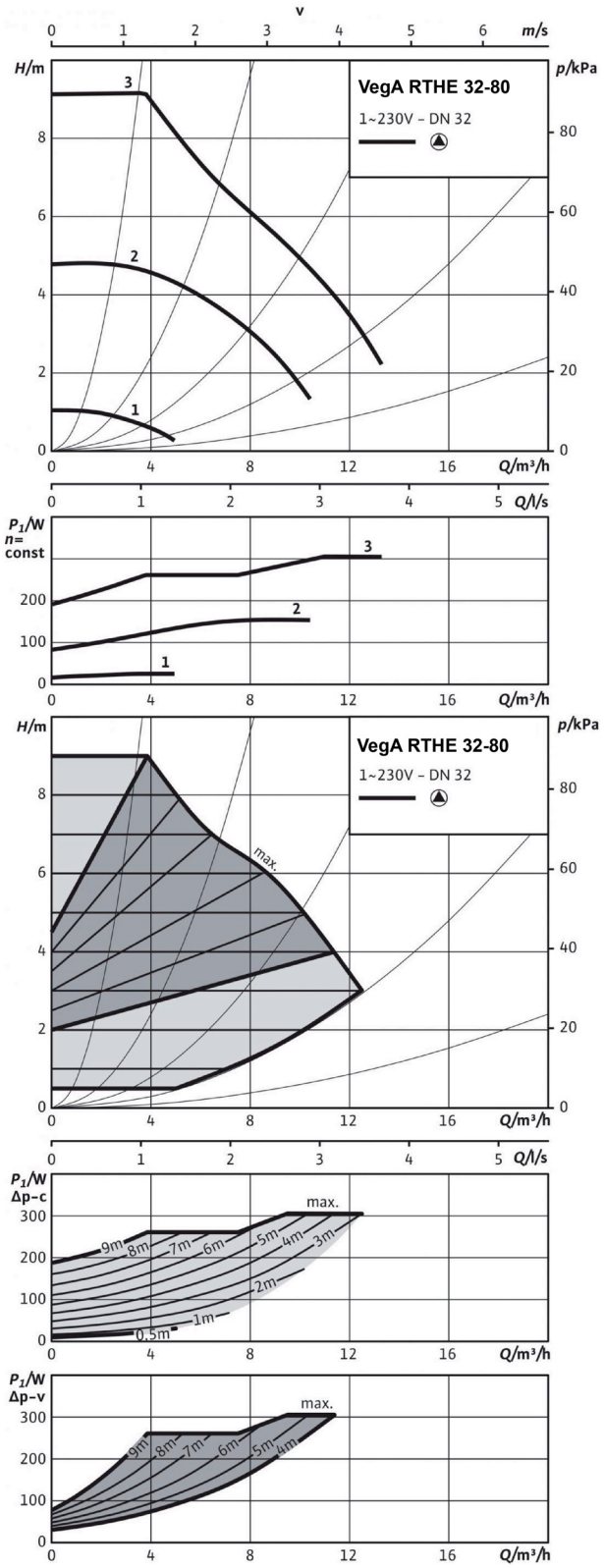

VegA RTHE 40-60 PN6/10

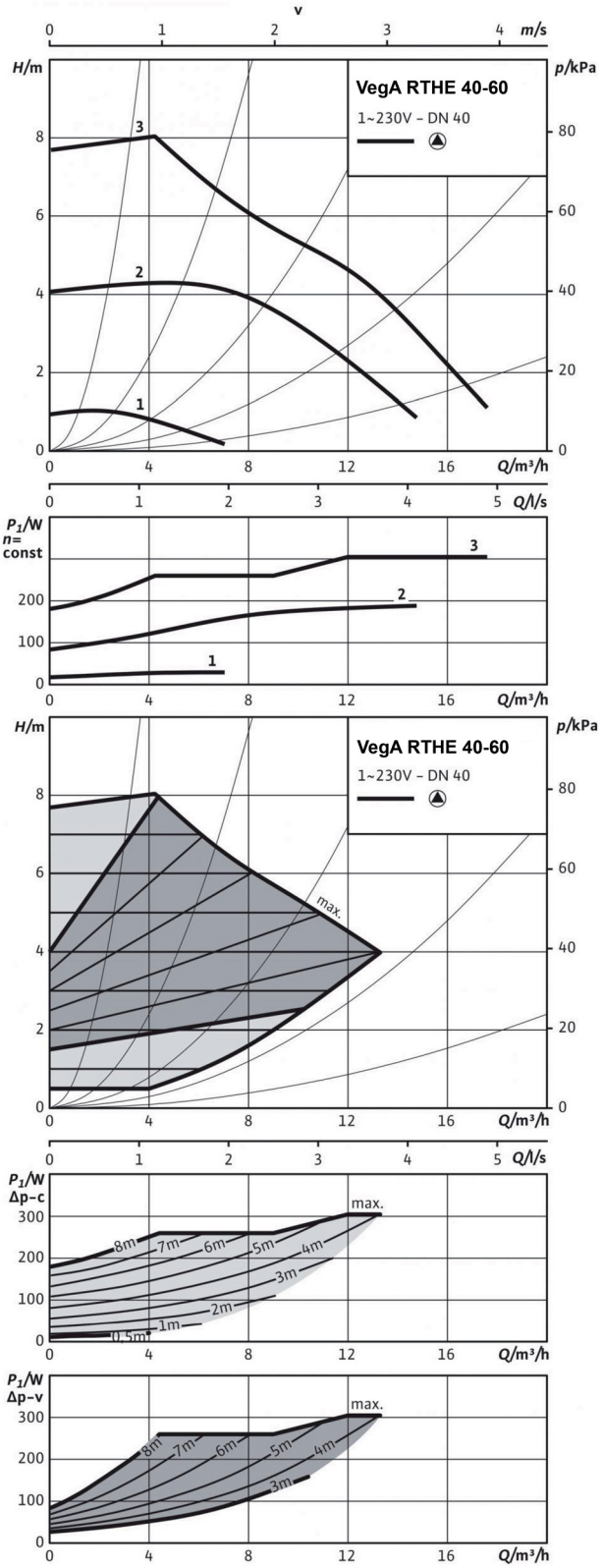

VegA RTHE 40-80 PN6/10

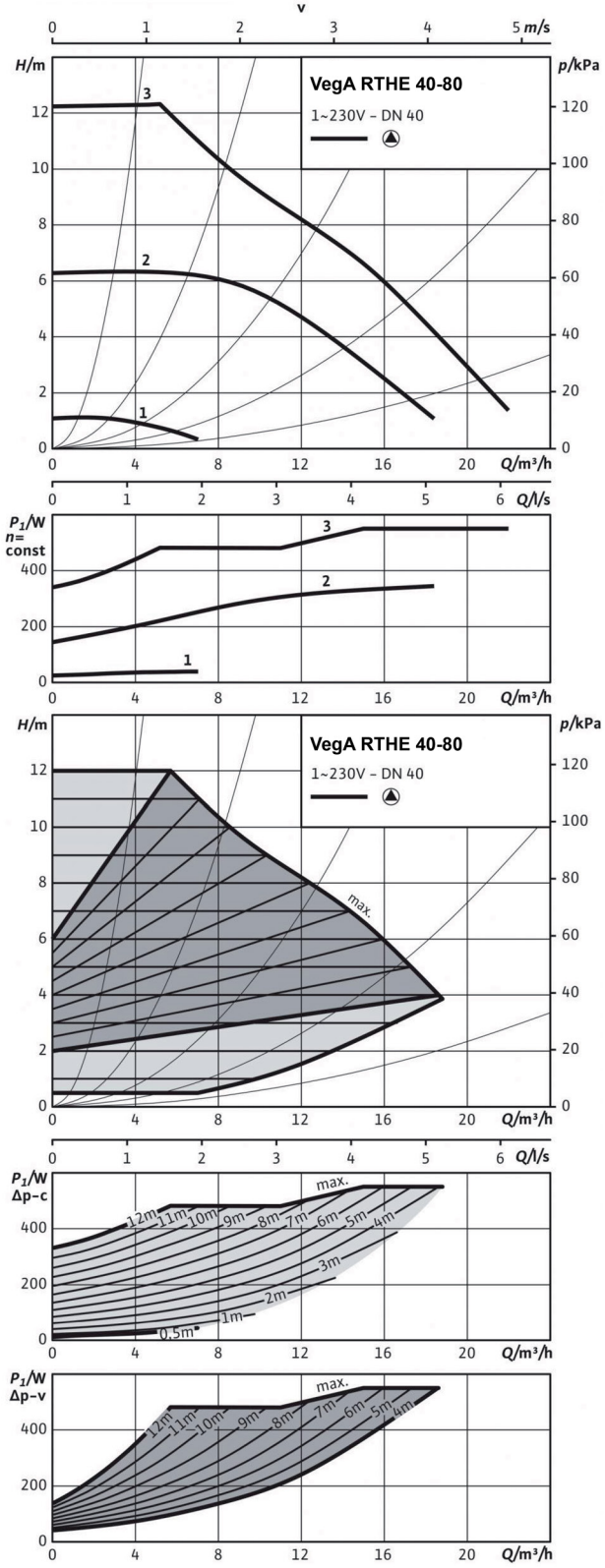

VegA RTHE 50-70 PN6/10

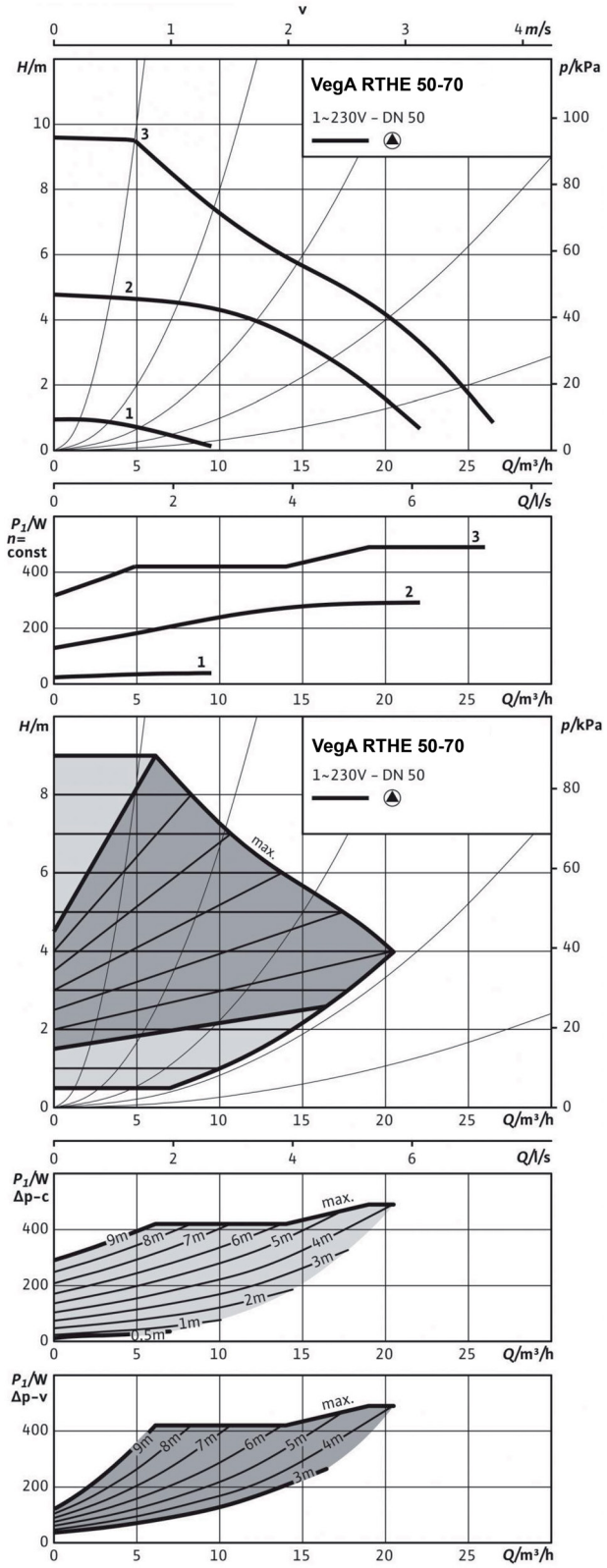

VegA RTHE 50-80 PN6/10

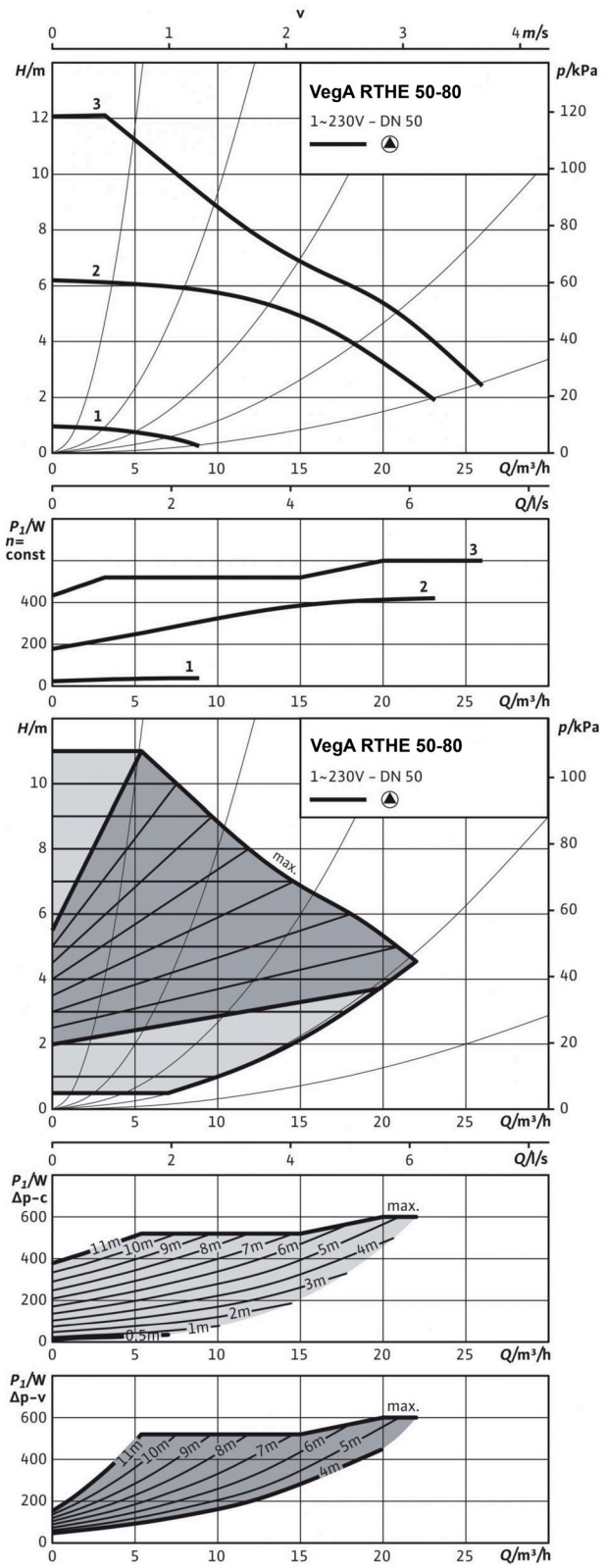

VegA RTHE 50-110 PN6/10

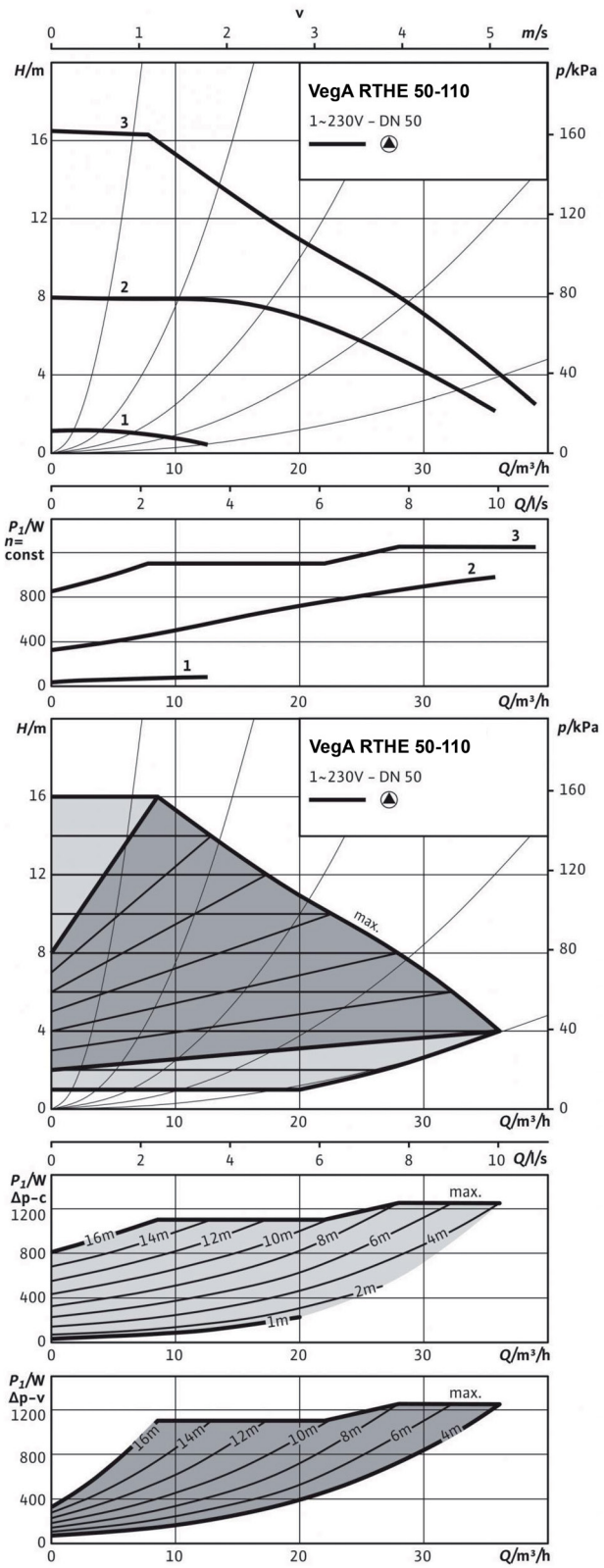

VegA RTHE 65-90 PN6/10

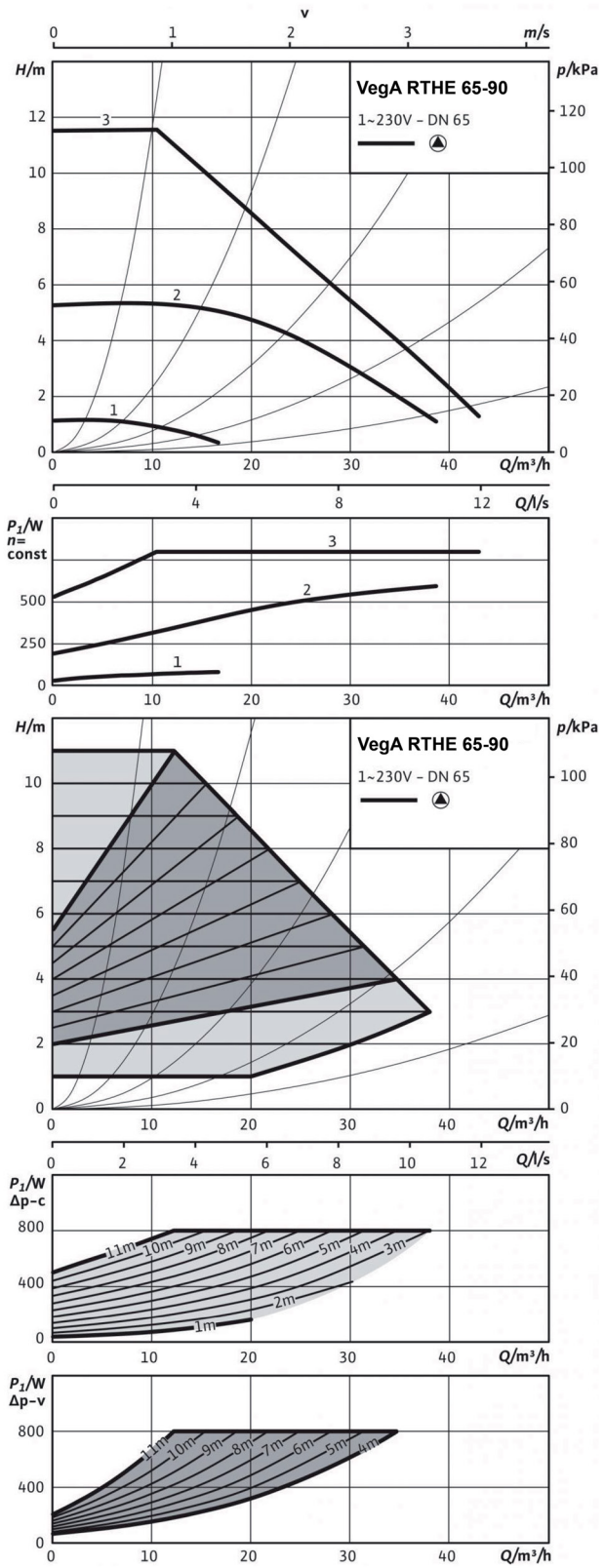

VegA RTHE 80-90 PN6
VegA RTHE 80-90 PN10

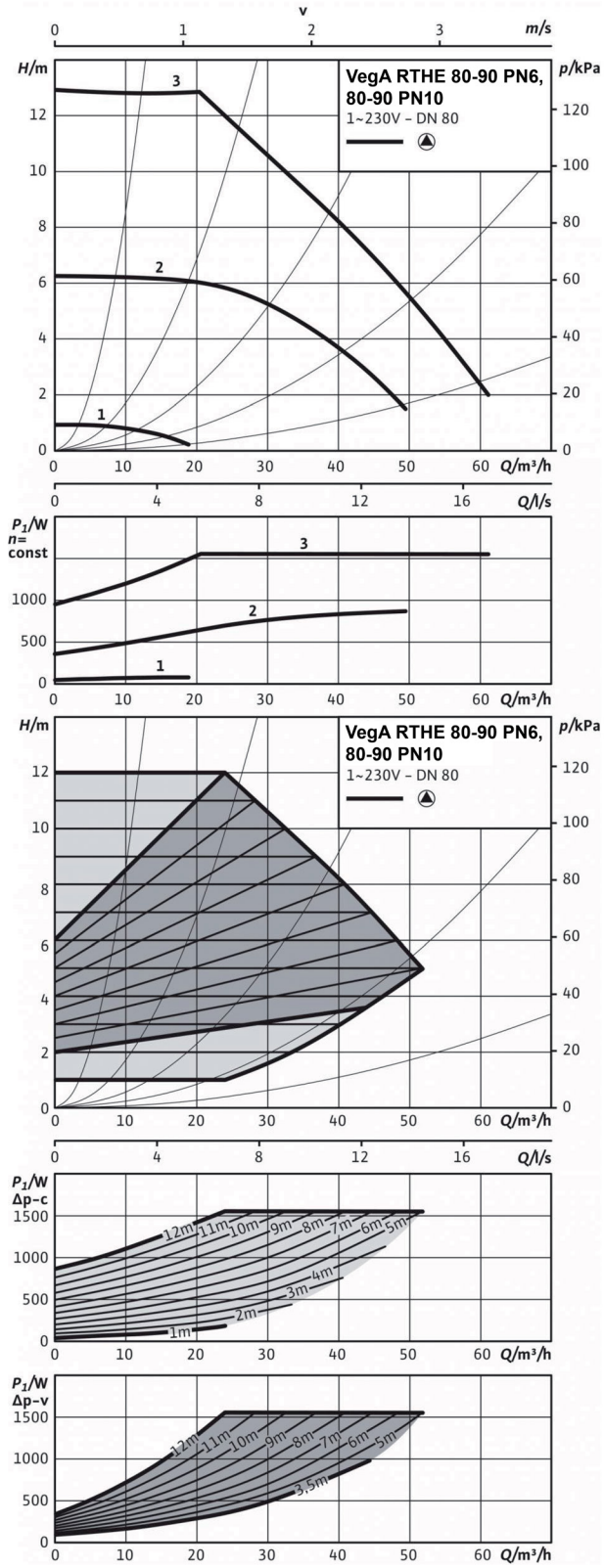

Crpke za vodu

RSB-RSI



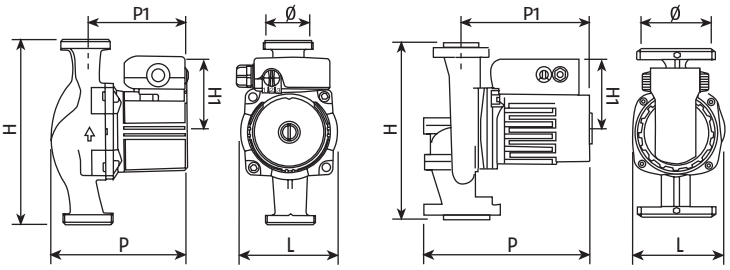

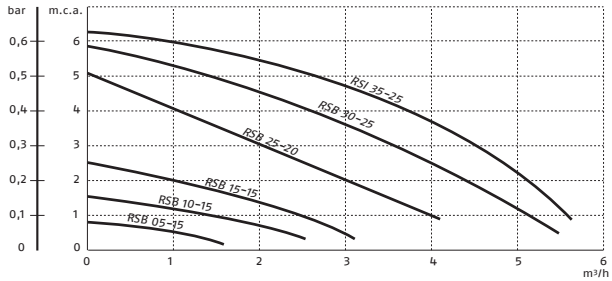

ERP 50%

- Jednostruka crpka za recirkulaciju potrošne vode

Opis	H mm	L mm	P mm	P1 mm	Ø mm	Težina kg
RSB 05-15	130	96	129	96	1"	2
RSB 10-15	130	96	130	96	1"	2
RSB 15-15	130	96	130	96	1"	2
RSB 25-20	158	123	132	96	1"¼	2,4
RSB 30-25	180	96	145	109	1"½	2,8
RSI 35-25	180	97	174	146	1"½	3,2

Jednostruka crpka za recirkulaciju potrošne vode Riello RSB-RSI dizajnirana je i proizvedena kako bi omogućila recirkulaciju u distribucijskim prstenovima pitke vode.

Značajke:
- Materijali otporni na koroziju
- Keramička osovina rotora
- Grafitni ležajevi
- Motor s 3 brzine
- Niska potrošnja električne energije
- Zatvoreni priključni blok
- Uvodnice kabela
- Jednostavno električno povezivanje zahvaljujući punoj dostupnosti priključnog bloka Jednofazno napajanje od 220 V pri 50 Hz

Ograničenja upotrebe:
- Maksimalan radni tlak od 10 bara
- Maksimalna temperatura recirkulacije od 60°C
- pH vrijednost vode manja od 7
- Maksimalna tvrdoća vode od 35 °F
- Stupanj električne zaštite IP 42

TEHNIČKI PODATCI

Opis	Maksimalna brzina protoka Q m³/h	Maksimalna visina mca	Električni varijator	Napomene	Šifra
RSB 05-15	1,5	0,8	Brzina 1	(1)	**4322467**
RSB 10-15	2,5	1,6	Brzina 3	(1)	**4322468**
RSB 15-15	3,2	2,5	Brzina 3	(1)	**4322469**
RSB 25-20	4,2	5,2	Brzina 3	(2)	**4322470**
RSB 30-25	5,5	5,8	Brzina 3	(3)	**4322471**
RSI 35-25	5,7	6,5	Brzina 3	(3)	**4322474**
CIJEVNI PRIKLJUČCI					
BCT 15 S					**4322900**
BCT 20 S					**4322902**
BCT 25 S					**4322908**

* Cirkulacijske crpke isporučuju se bez priključaka.

Opcije kombinacija
(1) Opcionalno uparivanje s priključcima BCT 15 S.
(2) Opcionalno uparivanje s priključcima BCT 20 S.
(3) Opcionalno uparivanje s priključcima BCT 25 S.



GENERATORI VRUĆEG ZRAKA

PLINSKI GENERATORI VRUĆEG ZRAKA 471

PLINSKI GENERATORI VRUĆEG ZRAKA

UNUTARNJI

PLINSKI GENERATORI VRUĆEG ZRAKA



GP CONDENS

GP CONDENS 30 (28 kW-3200 m³/h)*
GP CONDENS 40 (37 kW-4400 m³/h)*
GP CONDENS 50 (48 kW-5500 m³/h)*
GP CONDENS 60 (57 kW-6500 m³/h)*
GP CONDENS 90 (89 kW-10000 m³/h)*
GP CONDENS 120 (115 kW-13000 m³/h)*

stranica 472

(*) Maks. iskoristiva snaga na 80-60 °C

Visoko učinkoviti unutarnji plinski generatori vrućeg zraka

GP Condens



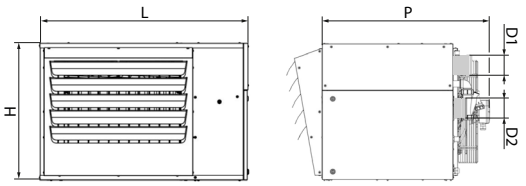

ERP

- Zidni plinski generatori vrućeg zraka, pred mješavina, visoka učinkovitost
- Do 106% učinkovitosti
- Aksijalni ventilatori

Opis	H mm	L mm	P mm	D1 (*) mm	D2 (*) mm	Neto težina kg
GP CONDENS 30	885	560	580	80	80	65
GP CONDENS 40	885	560	580	80	80	75
GP CONDENS 50	1225	610	650	80	80	90
GP CONDENS 60	1225	610	650	80	80	95
GP CONDENS 90	1775	710	800	100	100	205
GP CONDENS 120	1775	710	800	100	100	215

(*) Ženski.

GP Condens je novi zidni plinski generator vrućeg zraka za izravnu, difuznu, kondenzirajuću pred mješavinu, posebno dizajniran za postizanje visokih performansi. Izmjenjivač topline, u potpunosti izrađen od nerđajućeg čelika, pruža najbolje moguće performanse i olakšava pregled kod uobičajenih postupaka čišćenja i održavanja.
S unutarnje strane nalazi se višenamjenska elektronička ploča koja upravlja operacijama paljenja, nadzorom plamena i cjelokupnom sigurnosti.
Nova daljinska upravljačka ploča omogućuje vam prikaz i postavljanje glavnih radnih parametara stroja, programiranje po satu i upravljanje instalacijama u kaskadi do 10 generatora.

– Asortiman sastavljen od 6 modela s izlazom od 10 do 116 kW.
– Kondenzacijski komplet za drenažu kao standard.
– Mogućnost učvrsćivanja na zid ili krov (novo).
– Mogućnost upravljanja sa do 10 GP Condensa u kaskadi.
– Unutarnje i spoljne temperaturne sonde (dostupne kao dodatci) za veću učinkovitost mjerenja ambijentalne temperature.
– Široki asortiman dodataka za ispuštanje i usisavanje plinskih dimovoda.
– Idealan za grijanje industrijskih, komercijalnih, sportskih prostora, itd.

TEHNIČKI PODATCI

Opis	Korisni izlaz kW		Izlaz peći kW		Izlaz zraka m³/h	Ukupna učinkovitost (*) %		Napomene	Šifra
	min	max	min	max	nazivna	min	max		
GP CONDENS 30	10	28	9,4	29,1	3200	106,5%	96,1%	(1)	**20139254**
GP CONDENS 40	14	37	13,3	38,5	4400	105,1%	96,1%	(1)	**20139258**
GP CONDENS 50	19	48	18,4	49,8	5500	103,2%	96,4%	(1)	**20139259**
GP CONDENS 60	21	57	20	59	6500	105,1%	96,6%	(1)	**20139260**
GP CONDENS 90	35	89	33,3	90,8	10000	105,2%	98,0%	(1)	**20139261**
GP CONDENS 120	43	115	40,6	116	13000	106,0%	99,1%	(1)	**20139262**

(*) U odnosu na neto toplinsku vrijednost (Hi) s povratom latentne topline isparavanja.
(1) GP Condens je kombiniran s daljinskom kontrolnom pločom šifre 20139270. Za kaskadnu operaciju dovoljan je jedna ploča za do maksimalno 10 jedinica grijača u seriji.
Plinski grijači se podešeni da rade sa metanom i mogu biti prebačeni na LPg pomoću isporučenog odgovarajućeg kompleta.
Pribor za ispuh plinskih dimovoda i usis zraka nije uključen u opskrbu i treba ga naručiti odvojeno, odabirući onaj na stranica 473.

DODATCI

Opis	Odredište	Šifra
PRIBOR ZA MONTAŽU		
GP Condens 30-40 polica	GP Condens 30-40	**20032159**
GP Condens 50-120 polica	GP Condens 50-120	**20139265**
Daljinski sobni senzor	GP Condens	**20032160**
Spoljni senzor temperature zraka	GP Condens	**20139267**
Daljinska upravljačka ploča	GP Condens	**20139270**
Obješeni GP Condens	GP Condens	**20139273**

PRIBOR VODA ISPUHA/USISA PLINSKIH DIMOVODA

Crtež	Opis	Šifra
KONCENTRIČNI SUSTAV		
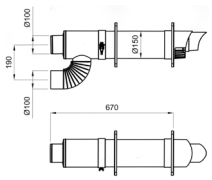	100/100 koncentričan na zidu	**20032161**
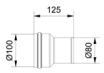	Podesan Ø80/100	**20139281**
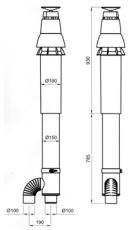	100/100 koncentričan na krov	**20139288**
DVOSTRUKI SUSTAV		
	Ispusna/usisna cijev Ø80 x 500 mm	**20139278**
	Završetak Ø80	**20139279**
	Završetak Ø100	**20139280**
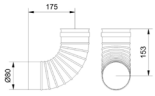	Zavojnica Ø80	**20139283**
	Ispusna/usisna cijev Ø80 x 1000 mm	**20139285**
	Zavojnica Ø80	**20139287**
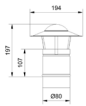	Krovni završetak Ø80	**20139289**
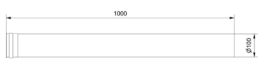	Ispusna/usisna cijev Ø100 x 1000 mm	**4155552**
	Ispusna/usisna cijev Ø100 x 500 mm	**4155554**
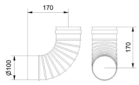	Zavojnica Ø100	**4155556**

Crtež	Opis	Šifra
	Zavojnica Ø100	**4155558**
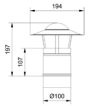	Krovni završetak Ø100	**4155564**

DIJAGRAMI UGRADNJE ISPUŠNO/USISNIH PLINSKIH DIMOVODA

CIJEVI PREDNJEG ZIDA

Opis	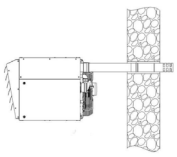				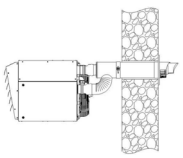		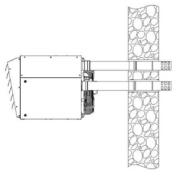			
	20139278	20139279	4155554	20139280	20139281	20032161	20139278	20139279	4155554	20139280
	Pražnjenje dimnog plina				Koncentrični ispust dimnog plina/ usisavanje zraka		Dvojni ispust dimnog plina/usisavanje zraka			
GP CONDENS 30	●	●			●	●	●	●		
GP CONDENS 40	●	●			●	●	●	●		
GP CONDENS 50	●	●			●	●	●	●		
GP CONDENS 60	●	●			●	●	●	●		
GP CONDENS 90			●	●		●			●	●
GP CONDENS 120			●	●		●			●	●

CIJEVI PREDNJEG ZIDA

Opis	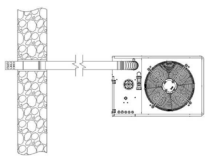								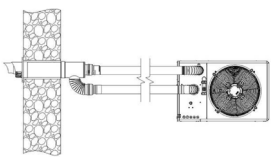								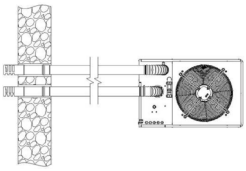							
	20139283	20139278	20139285	20139279	4155556	4155554	4155552	20139280	20139283	20139278	20139285	20139281	20032161	4155556	4155554	4155552	20139283	20139278	20139285	20139279	4155556	4155554	4155552	20139280
	Pražnjenje dimnog plina								Koncentrični ispust dimnog plina/ usisavanje zraka								Dvojni ispust dimnog plina/usisavanje zraka							
GP CONDENS 30	●	●	●	●					●	●	●	●	●				●	●	●	●				
GP CONDENS 40	●	●	●	●					●	●	●	●	●				●	●	●	●				
GP CONDENS 50	●	●	●	●					●	●	●	●	●				●	●	●	●				
GP CONDENS 60	●	●	●	●					●	●	●	●	●				●	●	●	●				
GP CONDENS 90					●	●	●	●	●	●			●	●	●	●					●	●	●	●
GP CONDENS 120					●	●	●	●	●	●			●	●	●	●					●	●	●	●

CIJEVI NA KROVU

Opis

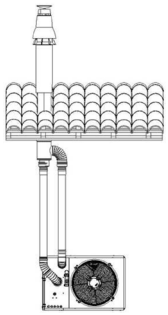

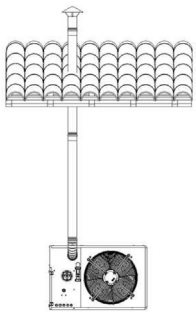

	20139283	20139287	20139278	20139285	20139281	20139288	4155556	4155558	4155554	4155552	20139288	20139283	20139278	20139285	20139289	4155556	4155554	4155552	4155564
	Koncentrični ispust dimnog plina/usisavanje zraka											Pražnjenje dimnog plina							
GP CONDENS 30	●	●	●	●	●	●						●	●	●	●				
GP CONDENS 40	●	●	●	●	●	●						●	●	●	●				
GP CONDENS 50	●	●	●	●	●	●						●	●	●	●				
GP CONDENS 60	●	●	●	●	●	●						●	●	●	●				
GP CONDENS 90							●	●	●	●	●					●	●	●	●
GP CONDENS 120							●	●	●	●	●					●	●	●	●

NAPOMENA

NAPOMENA

Certificate

Standard **ISO 9001:2015**

Certificate Registr. No. **01 100 1917589**

Certificate Holder: **RIELLO S.p.A**
Via Ing. Pilade Riello 7
37045 Legnago VR
Italy

Scope: Design, manufacture and service of: burners for residential heating and for commercial and industrial application; wall hung boilers and water heaters; units, floor-standing boilers and heat-ing systems; solar collectors and solar boilers.
Sales and assistance of its own brand traded products for heating; products for conditioning and cooling, system accessories; spare
Proof has been furnished by means of an audit that the requirements of ISO 9001:2015 are met.

Validity: The certificate is valid from 2022-12-11 until 2025-12-10.
Certified by other OdC from 12.11.1992 to 12.11.2019

2022-12-16

TÜV Rheinland Cert GmbH
Am Grauen Stein · 51105 Köln

RIELLO

RIELLO S.p.A.
37045 Legnago (VR)
tel. +39 0442 630111
ITALIJA

www.riello.com

KATALOG PROIZVODA

Kolovoz 2024. / br. 2

Šifra 27022942 - EN

Carrier

©2024 Društvo nositelj. Sva prava pridržana.
Svi zaštitni znakovi i znakovi usluga koji se ovdje spominju vlasništvo su njihovih vlasnika.

Riello zadržava pravo izmjene ovdje navedenih podataka i specifikacija bilo kada i bez prethodne najave. Ovdje navedeni sadržaj i podaci služe samo u informativne svrhe te nisu namijenjeni pružanju pravnih ili stručnih savjeta.
Stoga se ovaj dokument ne može smatrati obvezujućim za treće strane.